BIRLA CENTRAL LIBRARY
PILANI (Rajasthan)

Class No S 294.103
Book No V82V V3
Accession No. 52047

REQUEST

IT IS EARNESTLY DESIRED THAT THE BOOK BE HANDLED WITH CARE AND BE NOT MARKED, UNDERLINED OR DISFIGURED IN ANY OTHER WAY, OTHERWISE IT WILL HAVE TO BE REPLACED OR PAID FOR BY THE BORROWER IN THE INTEREST OF THE LIBRARY.

LIBRARIAN.

शान्तकुटी-वैदिकग्रन्थमाला

सा च

विश्वबन्धु-शास्त्रिणा

कर्मिष्ठसंघघटकानां लम्भितप्रौढिविशेषाणामुपत्रिंशानां विदुषां सहयोग-
तश्च परामर्शकसंघघटकानां नानादेशीयानामुपत्रिंशानां
विपश्चिदपश्चिमानां सन्निर्देशतश्च

संपादिता

अयं च तस्यां

३यो ग्रन्थः

लाभपुरे

विश्वेश्वरानन्द-वैदिक-शोध-संस्थानेन प्रकाशितः

१९९९ वि०

THE ŚANTAKUṬĪ VEDIC SERIES

EDITED

with the co-operation of a Staff Organisation of about thirty specially
Trained Scholars and under the general guidance
of an inter-national Advisory Board

By

VIŚVA-BANDHU ŚĀSTRĪ, M.A., M.O.L.

VOLUME III

LAHORE

Published by the V. V. R. Institute

1942

A VEDIC WORD-CONCORDANCE

Being a *universal vocabulary register* of about *425* Vedic works, with complete textual reference and critical commentary bearing on phonology, accent, etymo-morphology, grammar, metre, text-criticism, and Ur-Aryan philology

In five Volumes, sub-divided into twelve Parts

By

VIŚVA-BANDHU SASTRI

Director, the Viśveśvarānanda Vedic Research Institute and the D. A.-V. College Research Department, formerly, Principal, Dayānanda Brāhma-Mahāvidyālaya, Lahore

With the immediate assistance of

BHĪMA-DEVA ŚĀSTRĪ

Vol. I in Four Parts

(Saṁhitās)

PART I

Introduction, अ

Pages I–CLIV and 1–592.

LAHORE

Published by the V. V. R. Institute

1942

वैदिक-पदानुक्रम-कोषः

स च

संहिताब्राह्मणोपनिषत्सूत्रवर्गीय-सपादचतुःशत [४२५] वैदिकग्रन्थस्थ-सकलपदजात-संग्रहस्वरूपः प्रतिपदप्रतियुक्त-श्रुतिस्थलसर्वस्व-निर्देशैः समवेतश्च यथासंगत-तत्तन्नवपुराणवेदाङ्गीय-विचारसमन्वितटिप्पणैः सनाथितश्च

संभूय द्वादशखण्डात्मकैः पञ्चभिर्विभागैर्व्यूढश्च

सन्

दयानन्दब्राह्ममहाविद्यालयीयाचार्यपदप्रतिष्ठितपूर्वेण, विश्वेश्वरानन्दवैदिकशोधसंस्थानस्य च दयानन्दमहाविद्यालयीयाऽनुसंधानविभागस्य च संचालकेन

सता

विश्वबन्धुशास्त्रिणा

भीमदेवशास्त्रिणः

नान्तरीयेण साहाय्यकेन

संपादितः

अयं च तत्र

(सांहितिकस्य)

चतुःखण्डात्मकस्य १मस्य विभागस्य

१मः खण्डः

भूमिका, अ

पृष्ठानि I–CLIV, च १–५९२ च

लाभपुरे

विश्वेश्वरानन्दवैदिकशोधसंस्थानेन प्रकाशितः

१९९९ वि०

(All Rights Reserved.)

Printed and bound at the V. V. R. I. Press, Lahore.

First edition, first issue, 1942. Quality III, 250 Copies.

Price Rs. 11-4-0 for the Permanent Members of the V. V. R. I. Society and the Advance Subscribers, Rs. 13/- for the Registered Subscribers and Rs. 15/- for others.

(अधिकार-सर्वस्वं सुरक्षितम्)

लाभपुरस्थे वि. वै. शो. सं.-मुद्रागृहे मुद्रितो बद्धश्च ।

प्रथमं संस्करणम्, प्रथमः प्रकाशः, १९९९ वि. । ३या कोटिः, २५० प्रतिकृतयः ।

मूल्यम् ११।) रु. वि. वै. शो. सं.-सभायाः स्थिरसदस्यानां चाऽग्रिमग्राहकाणां च, १३) रु. स्थिरग्राहकाणां च, १५) रु. अन्येषां च कृते ।

Prepared and published under the Patronage of the Central Government of India, the Provincial Governments of the Panjab, the United Provinces, Bombay and Madras, the Hyderabad, the Mysore, the Travancore, the Baroda, the Indore, the Kolhapur, the Sangli, the Jammu and Kashmir, the Patiala, the Jodhpur, the Nabha, the Shahpura and the Keonthal States, the Awagarh and the Vijayanagram Estates, the Panjab and the Calcutta Universities and the Vishveshvaranand S. P. Sabha and the Moolchand Kharaitiram Trusts and a large number of other donors and supporters, official as well as private.

Specially commemorating the valuable initial help which Their Late Highnesses Maharaja Sir Sayaji Rao Gaekwad III of Baroda, Maharajadhiraj Sir Bhupindar Singh Mahindar Bahadur of Patiala and Raja Shri Bije Sen Bahadur of Keonthal and High Highness Maharaja Shri Tukoji Rao Holkar, formerly, Ruler of Indore were pleased to grant for this work (cf. Preface, P. XVIII).

भावना

ओंधीधामप्रचेतिन्यै शब्दब्रह्मस्वयंभुवे ।
भगवत्यै सरस्वत्यै भूयोभूयो नमोनमः ॥१॥

[1]अम्बितमे नदीतमे देवितमे सरस्वति ।
अप्रशस्ता इव स्मसि प्रशस्तिमम्ब नस्कृधि ॥२॥

यस्ते स्तनः शशयो यो मयोभूर् येन विश्वा पुष्यसि वार्याणि ।
यो रत्नधा वसुविद् यः सुदत्रः सरस्वति तमिह धातवे कः ॥३॥'

तव प्रवाहं प्रततं प्रवेगं शक्तोऽवगाढुं भवति स्वतः कः ।
प्रसादये तत् करुणावति त्वां निष्णापयेर्मां निजहस्तधृत्या ॥४॥

तव प्रसादः खलु देवमातः सौजन्यसौशील्यसुधासुधावैः ।
पापप्रमुक्तानथ पुण्ययुक्तान् शुद्धान् पवित्रान् यजतांस्तनोति ॥५॥

त्वदेकनिष्ठस्य ममैष यत्नस्त्वद्भक्तिरक्तस्य च विश्वबन्धोः ।
संसारसर्वस्वविधानसारे स्यात् प्रीतये ते श्रुतिशेमुषी-प्रः ॥६॥

वि.-ब. शा.

DEDICATED

TO

SARASVATĪ,

The divine spirit of ever-progressive march of the ever-unfathomable and ever-unfordable, eternal stream of knowledge

AND

Her sincere devotees of all times and all climes.

V.-B. S.

---

[1] एतदादौ बाह्वृचे द्व्यृच उदात्ता एवाऽधोरेखाभिर्निर्दिष्टा द्रष्टव्याः (तु. भू ४, ५, च, ४) ।

विषयाः

(CONTENTS)

REFACE— PAGES

I. Brief History and Prospectus of the work, II. Extent and Nature of the work, III. Academic Organisation, IV. Printing Arrangement, V. Financial Problem, VI. Obligation, VII. Conclusion ... ... ix–xix

ITRODUCTION—

I. KINDRED LITERARY BACKGROUND—(a) Vedic Nighaṇṭavas, (b) Classical Lexicons, (c) Modern Dictionaries, (d) Vedic Anukramaṇīs, (e) Mono-textual Word-indexes, (f) Multi-textual Concordances ... xx–xxviii

I. GENERAL AIM, SCOPE AND PLAN ... ... xxviii–xxix

[I. BASIC TEXTS ... ... xxix–xxx

V. OUTLINES OF METHOD—

1. GENERAL—(a) Exhaustiveness of textual data, (b) Textual Correlation and Variation, (c) Textual Establishment, (d) Textual Interpretation, (e) Textual Metrics, (f) Textual Elongation, (g) Textual Pada-pāṭhas, (h) Scheme of Catagorised Record, (i) Accent, (j) Etymo-Morphology, (k) Correlation of Systems, (l) Pāṇinian Studies, (m) Previous Authorities ... ... xxx--xLvii
2. TREATMENT OF VERBS—(a) Roots, (b) Stems, (c) Conjugative Forms xLvii–Lv
3. TREATMENT OF DECLINABLES—(a) Distinctive Symbols, (b) Arrangement of Primary Bases, (c) Arrangement of Secondary Bases, (d) Arrangement of Composite Bases, (e) Arrangement of Feminine Bases, (f) Treatment of Verbal Declinables, (g) Treatment of Adverbial Declinables, (h) Treatment of Un-pedegreed Declinables, (i) Numerical Separation of Declinables, (j) Treatment of Declensional Forms, (k) Non-initial Componental Reference ... ... Lv–Lxi
4. TREATMENT OF INDECLINABLES ... ... Lxi–Lxiii
5. TREATMENT OF ACCENT—(a) Textual Accentography, (b) The Indirect Lineal System, (c) The Direct Numerical System, (d) The First Direct Lineal System, (e) The Second Direct Lineal System, (f) The Concordance Direct Lineal System, ... Lxiii–Lxxvi
6. TREATMENT OF REFERENCES ... ... Lxxvi–Lxxxii
7. SIGNS AND SYMBOLS ... ... Lxxxii–Lxxxvi
8. TYPOGRAPHICAL SETTING ... ... Lxxxvi–Lxxxviii

प्रस्तावना— पृष्ठानि

१. ग्रन्थस्य संक्षिप्ते इतिभूतभविष्यती, २. ग्रन्थस्येदन्ता चेयत्ता च, ३. विद्वत्-संग्रहः, ४. मुद्रण-प्रबन्धः, ५. आर्थिकी समस्या, ६. आभार-प्रकाशनम्, ७. उपसंहारः ···· Lxxxix–xciii

भूमिका—

१. **सजातीय साहित्य-भित्तिका**—(क) वैदिका निघण्टवः, (ख) प्राक्प्रतिष्ठाः कोषाः, (ग) अर्वाञ्चः कोषाः, (घ) वैदिक्योऽनुक्रमण्यः, (ङ) एकग्रन्थीयाः पदानुक्रमाः, (च) बहुग्रन्थीया अनुक्रमकोषाः ···· xciv–xcviii

२. **सामान्येन लक्ष्यं क्षेत्रं व्यवस्था च** ···· xcviii–xcix

३. **आधार-ग्रन्थाः** ···· xciv–c

४. **विधानक-सारसंग्रहः** —

१. **सामान्य-प्रकरणम्**—(क) सामग्र्याः संपूर्णत्वम्, (ख) अधिश्रुतिकौ संवाद-विसंवादौ, (ग) पाठ-प्रतिष्ठापनम्, (घ) पाठानामर्थतोऽनुसंधानम्, (ङ) श्रौतश्छन्दोविमर्शः, (च) सांहितिकं दीर्घत्वम्, (छ) प्राकृनाः पदपाठाः, (ज) वर्गिता-निर्देशिका, (झ) स्वरः, (ञ) व्युत्पत्ति-योगः, (ट) प्रक्रिया-संवादनम्, (ठ) अधिपाणिनीयमनुसंधानम्, (ड) पूर्वाभ्यर्थाहितीयं निदर्शनम् ···· c–cix

२. **तिङन्त-प्रकरणम्**—(क) धातवः, (ख) तैङान्यङ्गानि, (ग) तैङानि रूपाणि ···· cix–cxiii

३. **सुबन्त-प्रकरणम्**—(क) वैशेषिकाः संकेताः, (ख) कृद्व्यवस्थापनम्, (ग) तद्धित-व्यवस्थापनम्, (घ) समास-व्यवस्थापनम्, (ङ) स्त्रीलिङ्गक-व्यवस्थापनम्, (च) कालिकलकारार्थक-सुबर्हकृद्-निर्देशिका, (छ) क्रियाविशेषणंभावुक-सुबर्हप्रातिपदिक-निर्देशिका, (ज) अयौगिक-सुबर्हप्रातिपदिक-निर्देशिका, (झ) विसंख्यात-सुबर्ह-प्रातिपदिक-निर्देशिका, (ञ) सौपरूप-निर्देशिका, (ट) उत्तरपदत्व-निर्देशिका ···· cxiii–cxvii

४. **अव्यय-प्रकरणम्** ···· cxvii–cxviii

५. **स्वर-प्रकरणम्**—(क) आधारग्रन्थीयं स्वराङ्कनम्, (ख) रेखीयो गम्यः प्रकारः, (ग) संख्याङ्कीयः सिद्धः प्रकारः, (घ) प्रथमः प्राकृनो रेखीयः सिद्धः प्रकारः, (ङ) द्वितीयः प्राकृनो रेखीयः सिद्धः प्रकारः (च) एतत्कोषीयो रेखीयः सिद्धः प्रकारः cxviii–cxxv

६. **स्थल-प्रकरणम्** ···· cxxv–cxxviii

७. **संकेत-प्रकरणम्** ···· cxxviii–cxxxi

८. **मुद्रा-प्रकरणम्** ···· cxxxi–cxxxii

संक्षेपाः —

(क) ग्रन्थीयाः, (ख) लेखकीयाः, (ग) सामान्याः, (च) संक्षेपपाठ-प्रकारः ··· cxxxiii–cxliii

आशुपरामर्शिका-चित्राणि—

१. कौथुम-सामवेदीय-स्थलसंवादनम्, २. शंपा. RW. इत्याथर्वण-संस्करणयोः स्थलाङ्कन-संवादनम्, ३. प्रस्तुतकोषीय आधिपृष्ठिको वैयुत्पत्तिक-स्तम्भविभागः, ४. मूलाऽऽर्यभाषीयस्य भूँ इत्यस्य त्रिवृत्त-विपरिणाम-प्रस्तारः ··· cxliv–cliv

PREFACE.

I. BRIEF HISTORY AND PROSPECTUS OF THE WORK.

It may not come amiss briefly to recount the circumstances, in which the present work was undertaken. Svāmī Dayānanda Sarasvatī had breathed his last in 1883 after having carried on in North India for over eighteen years an altruistic and patriotic campaign of socio-religious regeneration of his countrymen. His dynamic personality, full of great enthusiasm and sincere fervour as it was, had produced a feeling of general regard for India's glorious past with special emphasis on the importance and sanctity of Vedas as being by virtue of their high teachings the panacea that ill-adjusted humanity so much needed.

It was against this background that Svāmī Viśveśvarānanda and Svāmī Nityānanda started, some ten years after his death, their joint, selfless mission of following in his footsteps in propagating Vedas and their teachings. Keen as they were on popularising the study of Vedas, they very much felt the need of a comprehensive Vedic dictionary being brought within the easy reach of those interested in this line. Seeing that there did not exist any previous work, which could satisfactorily serve this purpose, they announced in 1903 their decision to devote themselves to the task of producing a new one. They published in 1907–8 the four Vedic word-indexes (cf. Intro. I, e, 2, iiff), with a view to base their Dictionary on the same. After the death of Svāmī Nityānanda in 1913, Svāmī Viśveśvarānanda carried on the work alone till, two years before he passed away, the present writer, in compliance with his desire, took charge of it as a labour of love in 1923.

It so happened that a consolidated list of non-verbal entries in the four Vedic word-indexes, अ to औ, had been prepared in the form of basic reductions. In the portion relating to अ, meanings from the commentaries of Sāyaṇa, Uvaṭa, Mahīdhara and Dayānanda had been entered, interspersed with citations of etymological bearing from Aitareya, Śatapatha and Taittirīya Brāhmaṇas, an anthology of such citations up to the end of vowels having been compiled specially for this purpose. As the work had progressed further, details of Pāṇinian frame-work as well as meanings

from Griffith's and Whitney's translations had also been added. It was felt that the situation demanded considerable overhauling both in the matter of completion and extension of the scheme. Accordingly, it was decided that the Dictionary should be re-written from the beginning so that it could include entire verbal, declinable and indeclinable vocabulary as relating to all available Saṁhitās along with meanings from all known commentators, ancient as well as modern and, also, such other useful side-help towards Vedic interpretation as could be culled from extant Brāhmaṇas, Āraṇyakas, Upaniṣads, Aṅgas and Upāṅgas. In view of this decision, previously collected materials began to be checked, amplified and supplemented. Besides, a programme was started, in accordance with which full use was to be made of the existing indexical reference books as mentioned in the Introduction to Vol. II of this work (pp. xxiiiff) as well as here in their proper place below (cf. Intro. I.), and text-editions such as those of Maitrāyaṇa and Kāṭhaka Saṁhitās and many Śrauta Sūtras that had been mutually correlated or supplied with vocabularies. When this scheme had been worked on these lines for about five years, its result was published in 1929 under the title, 'Vaidika-Śabdārtha-Pārijāta', or, 'A Complete Etymological Dictionary of the Vedic Language as recorded in the Saṁhitās, Fasciculus I.'

But although this publication was welcomed and appreciated, it had been fully realised in the course of its preparation that it would be impossible to invest this work with the contemplated high measure of completeness in the absence of thorough-going word-indexes to the vast range of the source materials intended to be incorporated in it. Accordingly, separate word-indexes to several Vedic texts, mostly Brāhmaṇas and Śrauta Sūtras, were planned and prepared to the end of their vowel portions. As the scheme advanced, it, however, became evident that this partial equipment would not do. Discussions on indexed words would involve cross-references to those not yet indexed and this would naturally very much obstruct a clear view of the situation and check further progress of the work. In this way, practical experience as gained after many long years of hard work in this field, impressed on the mind, as nothing else could have done, the imperative need of a universal word-index, comprehending entire Vedic and sub-Vedic texts along with their auxiliary and dependent works as well as some other important offshoots as the *sine*

quo non of Vedic lexicography. The present work is a direct outcome of the efforts that were subsequently made towards fulfilment of this need. At first when it was definitely underaken, the idea was that it would be practicable to go on with the Dictionary and the Concordance simultaneously. But, gradually, the conviction grew that it would be in the interest of the Dictionary itself that the Concordance should be first completed; otherwise, it was feared, the former might again need considerable overhauling in the light of the new data supplied subsequently by the latter. Accordingly, after work had been going on in both the sections during the three years, 1930–32, purely literary considerations in addition to the financial and organisational aspects of the problem, led to the postponement of work in the Dictionary section.

It is now for a full decade that the Concordance has been receiving exclusive attention. Entire materials as needed for it have been almost completed, and editing and publication of the same are simultaneously going on apace. Out of the five volumes as projected (cf. Intro. II, c, 2), two parts of Volume II have already been issued (1935–36) and Volume III is in the press. If every thing else goes all right, the present speed of work may be expected to place the entire Concordance, altogether consisting of twelve parts like the present one, in the hands of the reader by the middle of 1947.

Meanwhile, work in the Dictionary section is being presently restarted so that by the time the Concordance is completed, materials for it should have been compiled and made ready for being released to the press by instalments. Now that its superstructure will be raised on the basis of this Concordance, it may naturally be looked forward to as a complete and scientifically classified statement of entire ancient and modern contribution to Vedic interpretation, critically edited and assessed at its proper value in the light of etymo-morphological, grammatico-syntactical, metrico-phonetico-accentual and semasiological considerations with corroborative citations from and references to original texts, Vedic, sub-Vedic, auxiliary and extensional.

Moreover, a number of by-products are under contemplation, the present Volume being the indextical basis of one of these, namely, 'Catur-Veda-Koṣa', which is already in the press. On account of its limitation to the four principal basic texts, namely, ऋ. मा. कौ. and शौ. (cf. Abb. ऋ),

it may in a way be regarded as a corrected, consolidated and scientifically overhauled recast of the four Vedic word-indexes of Svāmī Viśveśvarānanda and Nityānanda, which, as indicated above, formed a sort of starting point of this scheme.

II. EXTENT AND NATURE OF THE WORK.

This Concordance is a long-range and difficult experiment, having already involved incessant labour during the past twelve years with a further need of continuance of the same during the next five years. But considering the extensiveness of the undertaking and the intensive and laborious studies demanded by it, it is not surprising that it is so. As it is, it purports to record almost every word-form as used in about 425 texts, in scientifically standardised and pedigreed setting, accompanied by complete textual reference and critical apparatus bearing on phonology, etymology, grammar, accent, metre and textual situation from the points of view of uncertainty, obscurity, or emendability on the one hand, and textual repetition and correlation on the other. To this end, actual Pada-Pāṭhas of about 420 texts have had to be first prepared and then converted into etymological indexes, which, in their turn, have been consolidated volume-wise according to the plan as given in its proper place below (cf. Intro. II, *c*, 2). These enormous textual materials have been copied out on cards, numbering about thirty lacs with another fifteen lacs or so as covered by the critical apparatus, evidently being the most voluminous data ever compiled in this line.

From among the topics constituting the critical apparatus, those relating to textual determination and Pāṇinian setting have demanded very careful and special consideration and sifting of previous contribution, ancient as well as modern, to those studies. While it may be left to the reader to form his own opinion about the intensiveness and complicated nature of studies instituted here in this behalf, an idea of the volume of the same may be indicated just by way of illustration. Thus, besides the symbolical machinery which has been specially introduced in relation to the entries in the body of the Concordance and is being described in its proper place below (cf. Intro. IV, 7), there are altogether 6408 footnotes to the 592 pages of the present part, giving an average of about 11 to a page. Out of these, 225, 271 and 511, are concerned with supplemental revision of the Pāṇinian system, textual emendation and textual variation,

respectively. Unmanageable as the presentation of these vast materials would otherwise have been, it has been necessary to devise over 500 abbreviations, which, when occurring in the footnotes, will have to be completed and supplied with proper case-endings by the reader in order that the related passages may yield connected sense as intended[1]. The method of doing so is duly indicated in its proper place below (cf. Abb. ब). About 700 footnotes, directly, and a good many more, indirectly, are devoted to breaking the ground for a new technique in the contiguous fields of etymology, phonetics, morphology, semantics and accent. Some of the important postulations may be referred to here as under[2] :—

1. Ur-Aryan speech, which was non-synthetic, expanded through natural pronunciational variation, out of five primary, mono-syllabic, accented, significant, composite sounds.

2. The usage of its sounds was gradually differentiated so as to signify the primary parts of speech in the order of proper nouns, common nouns, adjectives, pronouns, abstract nouns, adnominal prepositions, conjunctions and interjections. Further tendency to convey related ideas through compositive juxtaposition of primary sounds constituted the origin of the entire later synthetic usage leading to the differentiation of the secondary parts of speech in the order of verbs, adverbs, and verb-governing prepositions.

3. The so-called suffixes are fossilised non-initial components of primary compounds.

4. A large number of the Pāṇinian verbal roots, being of composite nature, are further divisible.

5. A large number of the so-called homonyms are only apparently so in that they really represent entirely different original words, which in the course of phonetic decay have reached the stage of complete homo-phonology. The theory of multi-basic roots (cf. abb. बधा.) is

[1] It will be observed that in the history of Sanskrit research in modern times, this is the first considerable attempt towards employment of Sanskrit itself as the medium of expression of entire critical accompaniment. A glossary of special words is being included among the contemplated constituents of the fifth and last volume of this work.

[2] cf. Intro. IV, 1, j, 5, iff.

advanced for the purpose of rendering this explanation consonant with the Pāṇinian setting.

6. Double accent had no place in Ur-Aryan speech.

7. The so-called independent Svarita is a late arrival, being based on the original Udātta.

8. All simple and composite vowel sounds are, in the last analysis, residual mechanical differentiations of the original rolling vowel as taken by itself, or in conjunction with a following य् or व् and deprived of its rolling accompaniment through phonetic decay and have regularly exhibited a markedly degradational tendency, ending in disappearance, when not under stress as caused by a following conjunct consonant[1].

When viewed in the light of the above brief indication of the extent and the extremely complicated and very difficult technique of this work, it appears that about twenty years' time, which it is expected to take in all, is not very long. It may be interesting to note here that Jacob's and Bloomfield's Concordances, simple, alphabetic arrangements of verses without any complicated critical apparatus as they were, contained textual representation to the extent of hardly 15 per cent. and 30 per cent., respectively, of the textual strength of this Concordance, but occupied their authors for eight and sixteen years, respectively.

III. ACADEMIC ORGANISATION.

The Viśveśvarānanda Vedic Research Institute was started in the beginning of 1924 for carrying on this work in an organised manner.

[1] Putting the original vowel as *ॠ in order that its variational transition into अर्, इर् and उर् may harmonise with the Pāṇinian conception in this behalf, the idea may be represented as under :—

I. *ॠ > { अर् > आ > अ > ....
          इर् > ई > इ > ....
          उर् > ऊ > उ > ....

II. अर्य् > { आय् > आइ > ऐ > ए > एॅ > इ > ....
             अय् > अइ > ए > एॅ > इ > ...

III. अर्व् > { आव् > आउ > औ, ओ > ओॅ > उ > ....
              अव् > अउ > ओ > ओॅ > उ > ...

Similarly, while primitive इर्य्, इर्व्, उर्य् and उर्व् have given rise to a number of other composite vocalic sounds as present in later Aryan speech, the original sound इर् is additionally represented by its secondary alternative reversions, ऋ and ऌ.

During the first six years, two or three whole-time scholars and as many part-time ones used to assist the editor. Their number rose to a dozen or so during the next six years. After this, as the work grew in volume as in technique, the system of part-time scholars was practically dropped in favour of that of whole-time ones, whose strength has now for some years past been ranging from thirty to thirty-five. They have been specially trained to attend to the different stages of the several sections of the scheme. Each entry-card passes through about a dozen grades of checking and technical treatment before it reaches the editor for the purposes of final scrutiny and of the critical apparatus, which, besides his general function of planning the methodology to be followed in connection with the preceding stages, constitute his especially personal responsibility. The Planning Committee, consisting of the sectional heads as well as some other senior members of the editorial staff meets every week to regulate the progress of work according to schedule and to consider fresh problems as they arise from time to time in connection with making necessary additions to and alterations in the scheme. Such outside scholars, Indians as well as foreign, as have been taking interest in the scheme in the past, are associated with the Institute as members of the Academic Advisory Board. It has not been practicable so far to hold a considerable number of meetings of this Board ; but, nevertheless, correspondence with the members has been a source of continuous and helpful contact with them.

IV. PRINTING ARRANGEMENT.

The Institute had a legacy of valuable association with the Nirṇaya-Sāgara press, Bombay. The four Vedic word-indexes of Svāmī Viśveśvarānanda and Svāmī Nityānanda had been printed by it and it had been contemplated that further work would as well be entrusted to it. And, accordingly, the first fasciculus of Pārijāta was printed there in 1929. But it was realised in the course of that trial experiment that it would not be practicable to arrange satisfactory printing of such a complicated work from anywhere outside Lahore. Local arrangement was therefore tried in connection with the printing of the two parts of Volume II of the Concordance. That the collaboration of three printing concerns had to be sought for this purpose and that, even then, it had taken full four years (1933-36) to print off about 1250 pages, showed

the insufficiency of the local resources in this behalf. Consequently, it was decided three years ago that the Institute should have its own printing department, which has since been organised, being known as the V.V.R.I. Press. Its initial success in respect of the present volume augurs well for its increased efficiency in the future. Printing of this work is being done on three different qualities of paper, the best one having been manufactured under definite specifications, ensuring its fairly long durability.

V. FINANCIAL PROBLEM.

In entrusting this scheme to the present writer, eighteen years ago, Svāmī Viśveśvarānanda had taken upon himself the entire responsibility of providing necessary funds for it and he saw to it during the first two years which, as Providence would have it, proved to be the last ones of his earthly life. Afterwards, the Viśveśvarānanda Sampat-Prabandhinī Sabhā Trust, which he had provided in his last will as made a couple of months before his death towards the end of 1925 to take charge of his estate, worth over a lac of rupees, continued to finance the Institute during the next decade. Towards the middle of 1936, the control, management and financial responsibility of the Institute were transferred to the present, independent, registered organisation, the V. V. R. I. Society, which had been specially brought into being on entirely non-denominational lines for the purpose of associating the Central and the Provincial Governments of India, Indian States and Universities, private and public trusts and business concerns and individual members of the public with this scheme.

During the years preceding this change of hands, there had been a constant feeling of discontent and disappointment because it was recognised to be entirely beyond the capacity of the above-mentioned Trust to cope with the growing needs of the Institute. Just to give an idea of how much the same have increased, it may suffice to mention that while an aggregate of Rs. 50,000 or so was spent in this behalf during the first twelve years, now about Rs. 30,000 has been the usual annual expenditure during the past five years, and the feeling is still there that much more is needed to secure the scheduled completion of the scheme satisfactorily. It is very encouraging to note that the Institute has recently succeeded in obtaining considerable recognition at the hands of the Government of India, some Provincial Governments, Indian States and Universities as well as some private and public trusts and a large

number of members of the public and that it has been enabled on the basis of this valuable support to push the progress of the scheme as never before.

But it cannot be overlooked that this by itself does not go very far in solving the financial problem of the Institute. For, in the absence of dependable and liberal recurring grants-in-aid, the present writer, who feels himself to be under moral responsibility in this matter, must needs go on as before with the unavoidable daily process of canvassing help from everywhere from sheer fear of the failure of the scheme, of course, to the great detriment of the scheme itself because it cannot, possibly, under the prevailing circumstances receive that measure of his most exclusive and intensive attention which it so badly needs at this stage.

VI. OBLIGATION.

After the above summary of the several aspects of this work, academic as well as organisational and financial, it is now my most pleasant duty to pay homage to the elders in this line and to acknowledge the help received so far. I salute the seers of yore who first saw the light of Vedas and the ancient Pada-kāras, Nighaṇṭu-kāras and Ācāryas, like Yāska, Pāṇini, Piṅgala and others, who formulated and promulgated Vedāṅgas to render Vedas easy to understand. I honour all the Bhāṣya-kāras, ancient, medieval and modern, who have kept the torch of Vedic lore ablaze, and all Vedic editors, translators, exegetists, philologists, prosodists and lexicographers of this age who through their long and laborious services have built up a new tradition in this line. A special reference is most thankfully to be made here to Bloomfield's work on Vedic repetitions and his and Edgerton's joint work on Vedic variants, both of which have been practically fitted into the critical apparatus of the present work. Setting as I do a high value on the sympathetic interest which the present-day scholars, in general, and members of the Academic Advisory Board, in particular, have been evincing in the progress of this undertaking, I specially and respectfully mention the name of Dr. Siddheśvara Varmā who through his own simple, retired and regulated life of ideal dedication to the eternal Śabda-brahman and his highly suggestive criticism of my work, accompanied by supply of useful information from time to time, has during all these years been a never-failing source of inspiration and instruction to me.

While thanking, in general, the entire editorial staff, past and present, for their loyal and effective co-operation, I want to put on record my special appreciation of the ability and devotion with which Śrī Bhīma-Deva Śāstrī, M.A., M.O.L. and Śrī Rāmānanda Śāstrī, Vidyā-vācaspati have been substantially facilitating my work and also to mention the names of Śrī Raghunātha-Candra Śastrī, Vidyā-vācaspati for having afforded me considerable relief by efficiently attending to the general duties and Śrī Amara-Nātha Śāstrī, Vyākaraṇācārya for having ably helped in the difficult task of inspection of press-copy and correction of proofs. In thanking the printing staff, in general, for satisfactorily seeing this volume through the press, I express my special appreciation of the work of the Manager, Śrī Dhanpatrai Sethi, the Head Compositor, Śrī Revata Rāma and the Printer, Śrī Sirāja Dīn.

Coming to the financial organisation, so essential for the materialisation of a gigantic scheme like this, I have first gratefully to refer to His late Highness Maharaja Sir Sayaji Rao Gaekwad III of Baroda and His Highness Maharaja Śrī Tukoji Rao Holkar, formerly Ruler of Indore, who as prime patrons of Svāmī Viśveśvarānanda sanctioned generous grants of about Rs. 20,000/- each, in support of this work during the initial period of its pre-Lahore history. A similar reference is to be made to His late Highness Maharajadhiraj Sir Bhupendar Singh Bahadur of Patiala and His late Highness Raja Bije Sen Bahadur of Keonthal, whose joint gift of a valuable piece of land at Simla enabled the original headquarters of this scheme, known as Śānta-Kuṭī, being built there. It is very encouraging that the present enlightened Rulers of Baroda and Patiala are very worthily maintaining continuance of the past association of their worthy sires with the Institute by sanctioning further help for it. During the recent years, the Government of India, the Governments of the Panjab and the United Provinces, and of the Hyderabad, the Mysore, the Travancore, the Jammu and Kashmir, the Jodhpur, the Kolhapur, the Sangli, the Nabha, the Keonthal and the Shahpura States, and the Awagarh Estate have been pleased to sanction valuable, non-recurring grants towards completion of this scheme. The Panjab University has been very generously helping this scheme, since 1938 and the Calcutta University, also, from amongst the other Indian Universities, has sanctioned a grant to signify its interest in this work. The Viśveśvarānanda Trust continues to contribute to the funds of the

Institute, and the Moolchand Khairatiram Trust, Lahore, also, has recently extended its patronage to it. The Governments of Bombay, Bihar and Madras have extended their patronage to it in the matter of distribution of its publications. Sārvadeśika-Ārya-Pratinidhi-Sabhā, Delhi and the Panjab Ārya-Pratinidhi-Sabhā, Lahore have in recognition of the work of the Institute extended their moral support to it. Besides, a large number of other donors have shown their sympathy by becoming the Patrons or the Members of the V. V. R. I. Society. To every one of my above-mentioned supporters, I owe a debt of deep gratitude. I pray that it may be given to me just to signify it by rendering some humble service to the cause of advancement of Vedic studies, in particular, and of philological studies, in general, through the medium of this work, for my feeling in this matter is too deep for any other formal way of expressing it.

VII. CONCLUSION.

But to wind up, I feel like drawing back as I think of presenting this volume to the Vedic scholarship of the day. I am afraid, its defects are too glaring to be overlooked. In a complex, extensive and, may I add, progressive work like this which, being a result of necessary collaboration, has passed through so many hands, errors of entry and unevenness of treatment are more or less inevitable. But, as I feel, if my concern had been restricted only to the editorial aspect of my present many-sided charge and, especially, if the office routine and the financial organisation could have devolved on some other shoulders, it should have been practicable at least to reduce the proportion of these shortcomings. In the circumstances, without, however, intending to adduce either of these considerations as any justification for my failure to come up to the mark, I crave indulgence of every worker in this field to the extent of kindly apprising me of such mistakes and omissions as he may come across while using this work. Needless to add that the least help which will be rendered in this direction, will be most thankfully received and put to the right use in the further continuation of the work.

VIŚVA-BANDHU ŚĀSTRĪ.

V. V. R. Institute, Lahore.
June, 1942.

INTRODUCTION.

I. KINDRED LITERARY BACKGROUND.

(a) VEDIC NIGHAṆṬAVAS.

Yāska, in a passage which has since assumed classic importance, succinctly indicates the process of advancement of Vedic lore in ancient days. Says he, " first came the Seers who had direct vision of reality (Dharma). They initiated their lesser associates, who themselves did not possess direct vision, in the secrets of their heart (Mantras) by means of word of mouth (Upadeśa). And, these, in their turn, feeling a strong urge further to impart knowledge, compiled Veda and Vedāṅgas that the same might be mastered in their fullness"[1]. While Śikṣā and Chandas aided right pronunciation and recitation of Veda, Vyākaraṇa and Nirukta aimed at making it correctly understood. Vyākaraṇa, presupposing familiarity with the general import of a word on the basis of its radical element as quite discernible from its ordinary pronunciation, helped the determination of the exact value of a particular form of it as used in relation to other words in a sentence. Nirukta, on the other hand, concerned itself primarily with the task of determining the original radical element in a word, which had become obscure through the complicated working of the natural phenomenon of phonetic decay with a view to justify its meaning, if known from tradition, and to guess it, if otherwise.

To facilitate a proper grasp of the teaching of Nirukta, which grew in importance as with the passage of time, the Vedic language became more and more unfamiliar, it seems, different Vedic schools prepared several lists of select words (Nighaṇṭavas)[2].

Only one of these, which bore the stamp of Yāska's editing[3] and was used as the basis of his commentative thesis, since known as Nirukta, has come down to us, though in three recensions[4]. A triple arrange-

[1] cf. Nirukta, i, 20.
[2] cf. Nirukta, vii, 13.
[3] cf. Nirukta, op. cit.
[4] cf. PA. I, 305.

ment was followed in these lists in that synonyms, homonyms and deonyms were separated from one another. While synonyms and deonyms offered easy and clear sub-grouping meaningwise and regionwise, respectively, homonyms remained mixed up with residual vocabulary of obscure origin and, therefore, uncertain signification. Having been designed as ready aids to memorise only such Vedic words as seemed noteworthy on account of their obscurity or importance otherwise, these lists did not contemplate exhaustive inclusion of the entire vocabulary of even a single Vedic text. That the extant list of Nighaṇṭavas has to its credit only 24 entries from amongst the first 500 entries in the present volume may suffice to illustrate this point.

(b) CLASSICAL LEXICONS.

Amara-siṇha and other medieval masters of Sanskrit lexicography perfected the technique of the ancient Nighaṇṭavas in producing their well-known metrical works. Synonymic and homonymic arrangements were pointedly distinguished from each other by being treated in separate works. But these lexicons had no immediate function to perform in respect of the Vedic texts as such, classical Sanskrit alone being their primary concern. To illustrate from Amarakoṣa, which is admittedly the most popular work of this class, out of the 35 entries in it as corresponding to the first 500 entries in the present volume, while not one accounts for an exclusively Vedic word, the number of even those which are common to Veda and classical Sanskrit, does not exceed 25. It is interesting that towards the end of the seventeenth century, Bhāskararāya seemingly made up this deficiency in the classical lexicons by adding to their number his Vaidika-koṣa, being a metrical rendering of Vedic Nighaṇṭavas as explained by Yāska.

(c) MODERN DICTIONARIES.

So long as the ancient instructional method of learning the entire course of studies by heart remained in vogue, the classical metrical lexicons continued to render yeoman's service towards maintenance and advancement of Sanskrit studies. But when with the introduction of the printing press, the present system of instruction from books with its visual emphasis as contrasted with the auditory one of the oral system, gradually became the order of the day, compilation of new alphabetical dictionaries soon began to be felt as a great desideratum. The opening

of the last century was hailed by the first production in this line by the Pandits on the staff of the College of Fort William. Wilson's dictionary, which first appeared in 1817, was based on it. The St. Petersburg dictionary by Böhtlingk and Roth (1852-75) was the most comprehensive of the many attempts that were subsequently made in this direction. The presence in it of 450 entries as against the corresponding first 500 entries in the present volume clearly indicates the fullness of its Vedic section. Grassmann's dictionary, though limited to Ṛgveda, was characterised by neatness of method and thoroughness of execution. Monier-William's dictionary presented in a handy form the materials as well as conclusions of the above-mentioned and other scholars with occasional additions and alterations and casual references to Indian traditional scholarship. Tārā-Nātha's Vācaspatyam (1873-84), based mainly on tradition as it was, was the most extensive work produced in this line in India. But from the point of view of Veda, its utility was almost negligible. Thus, for instance, out of its first 800 entries as corresponding to the first 500 entries of the present volume, it refers only 40 of them to Vedic sources.

(d) VEDIC ANUKRAMAṆĪS.

The practical need of the ancient days, instructional and ritualistic, led the way to the compilation of serial hand-books, called Anukramaṇīs, enumerating initial portion (Pratīka) and names of Ṛṣi, Devatā and Chandas as pertaining to each Mantra. They followed the order of the related texts and were composed in prose as well as verse. It seems that at first they had been compiled in the form of separate sets of four-fold enumeration, which were later on, in some cases, consolidated into composite lists, known as Sarvānukramaṇīs, enumerating all the four topics together. There is hardly any need of adding that the enumeration of Vedic Padas as aimed at by the present work was, according to the ancient system, the object of Pada-Pāṭhas and not of these Anukramaṇīs.

(e) MONO-TEXTUAL WORD-INDEXES.

1. Alphabetical word-indexes to Sanskrit texts may in point of time be said to have just preceded the above-mentioned alphabetical Sanskrit dictionaries which needed the same as their necessary basis. They have been published, generally, as appendages to several text-

editions and, only occasionally, in the case of very important texts, separately also.

2. The following works of this class may be briefly noticed here on account of their special connection with the texts, which are being dealt with in the present volume :—

(i) Max Müller's Word-Index to Ṛgveda first appeared in two instalments in 1872 and 1874 as appended to the last two volumes of his first edition of that text and, afterwards, in a separate volume, as well, at the time of the second edition of the same (1890-92). It was designed merely as an unconsolidated, alphabetic arrangement of the Pada-text as such, omitting a considerable number of words, constituting refrains and repetitions, but repeating all compounds, verbal as well as non-verbal in a separate list, at the end, without referential accompaniment, in the alphabetic order of the non-initial components.

(ii) Svāmī Viśveśvarānanda and Svāmī Nityānanda brought out in 1908 a further reprint of the above, without the repetitional list of compounds, under the title, 'A Complete Alphabetical Index of all the words in the Rigveda.'

(iii) Grassmann's 'Wörterbuch zum Rig-Veda,' (1873), besides being a record of Ṛg-vedic signification as acceptable to the author, can very well be used also as a word-index in that it enters every word-form with complete textual references, leaving out repetitions and refrains. According to its method of consolidation, only verbal and non-verbal sections, both arranged base-wise, are distinctly treated, no attempt being made to consolidate and correlate the three columns of the non-verbal sections, namely, primary derivatives (kṛts), secondary derivatives (Taddhitas) and compounds (Samāsas). The reverse index, given at the end, is a very useful accompaniment.

(iv) 'A complete Index of all the words in the Yajurveda,' by Svāmī Viśveśvarānanda and Svāmī Nityānanda (1908) is an alphabetical re-arrangement of the Pada-text of Mādhyandina-Yajurveda.

(v) 'Word-Index to Taittirīya-Saṁhitā, by Mm. Paraśurāma Śāstrī, Fasc. I, (B. O. R. I. Poona, 1930) is a simple alphabetical re-production of the Pada-text, going even to the absurd extent of repeating compound words. Its system of referential notation is inconsistent in that Anuvākas are enumerated side by side with Khaṇḍas, which are continuously counted Prapāṭhaka-wise, besides being a motley combination of Roman and Devanāgarī numerals and abbreviated Sanskrit ordinals.

(vi) Simon's 'Index Verborum' to Schroeder's edition of Kāṭhaka (caraka)–Yajurveda-Saṁhitā (1912) follows the methods of grammatical consolidation, giving the verbal and nominal forms distinctly under verbal roots and nominal bases, respectively. Its process of consolidation has however remained incomplete and inconsistent in that it has not been applied to all those declinables which are represented by only one form each.

(vii) In 'A complete Index of all the words in the Sāmaveda' by Svāmī Viśveśvarānanda and Svāmī Nityānanda (1908), words have been taken directly from Saṁhitā-text of the Kauthumas as such and arranged alphabetically without their accent having first been converted into the Pada-accent. Moreover, it does not follow a consistent formula in respect of prepositionally composite verbs, which are sometimes entered as compound words and sometimes as two separate words. As it is, it is often very misleading and, therefore, undependable. Thus, for instance, it makes, without any justification, seven and ten accentually distinct entries, respectively, in recording the two simple words, अ॒ग्निः and अ॒ग्नि॒.

(viii) Whitney's 'Index Verborum' to Śaunakīya-Atharvaveda-Saṁhitā (1881) is a work of very high order. It is a fine model of scientific consolidation and thoroughness of execution. Its value is further enhanced by having been supplied, at the end, with a reverse index and lists of feminine and verbal stems. As in Grassmann's work, the process of

consolidation is limited to the differentiation of verbal and non-verbal sections only. From the point of view of the text, it does not include repetitions and refrains, and, practically, the whole of the last Kāṇḍa. Mere indication of Ṛgvedic resemblance or variation of entries, though useful by way of a notice, is not enough, it being still necessary to gather detailed information from elsewhere in order to make it yield some tangible result.

(ix) 'Index,' as attached to Volume III of S. P. Pandit's edition of Śaunakīya-Atharvaveda-Saṁhitā (1898) with Sāyaṇa's commentary on the same, is mere alphabetical arrangement of the Pada-text. Where the Pada-text is not available, words are entered exactly as found in the Saṁhitā-text as such, with the result that one and the same word is often entered more than once and falsely differentiated merely on the basis of its varying accentual notation as dependent on a preceding or a following word in the Saṁhitā-text e. g. entries corresponding to अश्वस्य and मंहिष्ठः.

(x) 'A complete-Index of all the words in the Atharvaveda' by Svāmī Viśveśvarānanda and Svāmī Nityānanda (1907) is a reprint of the above as a separate, handy volume[1].

(f) MULTI-TEXTUAL CONCORDANCES.

With the gradual recognition of the importance of comprehensive Vedic studies towards a right understanding of the texts as well as

[1] Besides their structural limitations and short-comings, if any, as indicated here, these works, as a matter of course, also suffer, without exception, from all such other defects as are inevitably inherent in the very nature of indexical essays of this type and as could be detected and corrected exhaustively only by virtue of the many stages of graded checking, which all materials as compiled for the present volume had to pass through. Just a few of these defects may be illustratively classified below, the related work or works out of the ten which are noticed here being referred to by the corresponding number or numbers of this list as enclosed inside terminal brackets :—

1. *Reference missed,* e.g. अश्वाः ऋ ५, ६१, २ (iii); अश्वासः ऋ ५, ६२, ४ (i and ii); अ-सपत्नम् शौ १९, २७, १४, अ-सतः शौ ५, ६, १ (viii); असि ऋ १, १४, ७; ५, ६, ४; ८, १२, २८; १३, ३३; १५, ३; १७, ५; १८, ५; ६ (iii); असितम् शौ १०, ४, ५; १३, असु-तृपः

reconstruction of the history of growth and development of the ancient cultural heritage of India, it came to be realised towards the close of the last century that it was necessary to compile for this purpose on

शौ १०, ५, ४९; अस्ताम् शौ १२, ४, ५२ (viii); अस्तु ऋ १, १६२, ११; ८, १७, १० (iii); अस्मत् शौ ७, २४, १; १८, ४, ६९; अस्मि शौ ६, ५८, ३, अस्मे शौ १८, ४, ४६, अहानि शौ १८, १, २७; २८ (viii); आ ऋ ८, ८१, ६; ९, ८१, ४ (i and ii); आह शौ १८, २, ३७, स्याम शौ ९, १५, २०; १८, ३, १७; ४, ६९ (viii).

2. *Misprints*, e.g. अंशम् < अंशम्, अंशाय < अंशाय, अकृष्टपच्या° < °च्या° (v); अवपति < अप° (vi); अभि-शाचः < °साचः (x); उपलान् < °लान्, चक्रम < चक्रम मा १९, ५५, चर्व्यम् < चर्व्यम् (iv); जजायथाः < अजायथाः (v); तवसा < तवसा (iv); ततृपाणा <°पाणा (i and ii); शवसानम्<°नम् (ii); प्रविदम्<°ब (iv); सुप्रशस्तिम्<सु-प्रशस्तम् (ix and x), पचेत < पचे: (ii).

3. *Wrong Construction*, e.g. अनुवासि < अनुवा । असि, अनुव्रताः < °ता, अनुघृद्धिम् < मनुः । ऋद्धिम् (vi); अभिसंचरेण्यम् < अभि । संचरेण्यम् (iii); अर्वाकः < अर्वा । अकः (vi); अवसः < अवसे (iv); अवान्तरा < अव । अन्तरा (vi); अश्मन्वतीः < अश्मन्वती (iv); अश्विना < अश्विनौ ऋ १, ११६, ५; १८२, ७; ७, ७२, ४; ७३, २, अश्विना (सं.) < अश्विना ऋ ४, ४५, ५ (iii); अह्रीतमुख्यस्या < अह्रीतमुखी । अस्याः (vi); आदित्याः < आदित्या ऋ २, ४१, ६ (i and ii); आसन् । इषून् < आसन्नि(न् [न्]-इ)षून् काठ ४५, २१, का < एका काठ २२, ८[3], गायत्र्यविभक्ता < गायत्री । अविभक्ता (vi); ततऽअपसे < तत्ऽअपसे (ii); तरत् < प्रतरत मा ३५, १० (iv); परिवृताः < परिवृता ऋ ३, १७, १ (i and ii); बहिष्कनीनिके < बहिः । कनीनिके, मत्सपत्नाः < मत् । सपत्नाः (vi) मा (< अस्मद्-) < मा शौ ८, १, ८ (viii); वाजिनः < वाजि । नः ऋ ६, १३, ६, सूनृता < सूनृताः ऋ ८, १३, ८ (i and ii).

4. *Wrong analysis*, e.g. २नि-शित- < १ निशित- in अ-निशित- (i and ii); ?अनु-द्- < *आ-नुद्- in अनानुद्-, अनु-भूति- < *आऽनु-भूति- in अनानुभूति- (i, ii and iii).

5. *Wrong reduction*, e.g. अहि-हन्- > अहिघ्ने < अहि-घ्न- (vi); अ-निमिष्- > अनिमिषम् < °मिष-, अनेन- > अनेनः < अनेनस्- (iii); ऋतु- > ऋत्वा < √ऋ, √१अस् > आसन् < आसन्- (vi).

6. *Wrong reference*, e.g. अप मा ५, ८६ < ५, ८[१] (iv); एति ऋ ४, ७, ४; ५ < ४, ६, ४; ५ (ii); सर्ववासिनीम् शौ ११, ११, ७, १६ < ११, ११, १६ (x); प्र शौ २०, ७६, ७[२] < २०, ७७, ७[२] (ix and x); प्रत्नेन शौ १०, ११५, २ < २०, ११५, २, मदन् शौ २, २८, ४ < २०, २८, ४ (x); युक्तः ऋ १, १५९, ३ < १, १५८, ३ यूथे ऋ ९, ११०, ७ < ९, ११०, ९, रुक्ष ऋ ७, १५, ३ < ७, १५, १३ (ii); रोचनानाम् ऋ ७, ५, १० < ३, ५, १०, वितूर्ये ऋ १०, ३, ३ < १०, ६८, ३, विश्वध ऋ ४, १९, ६ < ४, १६, १८ (i and ii); विष्ये ऋ ९, २२, २ < ४, २२, २ (ii); श्रयन्ताम् ६०२, ८ < ८४४(= ऋ १०, १८), १२ (iii).

the basis of Vedic literature comparative reference books, collecting and correlating multi-textual data. A reference to the few works which have been compiled so far in this line may be made as under :—

1. Jacob's 'A Concordance to the Principal Upanishads and Bhagavadgītā,' (1891) draws its materials from 56 (also counted as 66) texts. It is in the form of serial groups of citations from these texts, given under an alphabetically arranged list of select words, which are not intended to be provided with any kind of etymo-grammatical treatment or referential fullness.

2. Bloomfield's 'A Vedic Concordance' (1906) represents the materialisation of the last portion of the plan of a three-fold apparatus designed to facilitate and deepen the study of Vedas and consisting of a universal word-index to Vedas, an index of Vedic subjects and ideas and a Vedic Concordance, which he envisaged and announced in 1892. It is a universal Vedic Pratīka-index and, as such, is to be distinguished from the present work which is a universal Vedic Pada-index. It gives every Vedic Mantra, or its every Pāda, when metrical, in a common alphabetic arrangement. Altogether, 119 texts have been drawn upon, out of which 56, forming the original corpus, have been fully utilised and the rest only on a restricted and selective basis according to the nature of each case. That even accented texts have been given unaccented is a serious drawback in this otherwise very useful major work of comparative Vedic reference.

3. 'Vedic Index of Names and Subjects' by Macdonell and Keith (1912), practically embodies the second portion of Bloomfield's scheme as indicated above, consisting of series of articles in the form of digests of previous and contemporary research as well as original conclusions based on and referred to Vedic sources in respect of a number of material and cultural aspects of ancient Indian life, so important for historical, geographical and general researches. These articles are given under an alphabetically arranged list of words, which were selected primarily to form appropriate titles for the same and not for the purpose of being referentially concorded or etymo-grammatically explained.

4. Haṉsa-Rāja's 'Vedic Koṣa' (1926) gives serial groups of citations of philological and general interest taken, in the main, from 15 Brāhmaṇa-texts under an alphabetically arranged list of select words,

not intended to be referentially fully concorded or further explained in any other way.

II. GENERAL AIM, SCOPE AND PLAN.

(a) AIM.

1. It will be observed that while most of the reference books referred to in the foregoing chapter have been and may continue to be useful in their own way, none of them was designed to be or could serve the purpose of a universal Vedic word-index, the definite need of which was indicated by Bloomfield in 1892 as already alluded to. The chief object of the present work lies in the fulfilment of this long-felt need of Vedic scholarship.

2. Primarily designed as the basis of a universal Vedic dictionary, as already projected, varied accompaniments of the presentation of its indexical materials as described in detail in the sequel, are intended substantially to relieve the said dictionary of the burden of philological discussions so that it could address itself freely to the exegetical and semasiological data.

(b) SCOPE.

1. The number of basic texts registered so far is 407 and is expected further to rise to 425 by the time the last instalment is issued[1].

2. Besides entire Vedic and sub-Vedic literature available in print, some other works of ancillary and extensional type, though outside these two classes, are also included in this enumeration on account of their considerable relationship of form or substance with the same.

3. The basic texts fall under the following main heads :—

(i) Saṁhitās, (ii) Khila-sūktas, (iii) Brāhmaṇas, (iv) Āraṇyakas, (v) Upaniṣads, (vi) Śrauta-sūtras, (vii) Gṛhya-sūtras, (viii) Mantra-pāṭhas, (ix) Dharma-sūtras, (x) Pitṛmedha-sūtras, (xi) Śulba-sūtras, (xii) Pariśiṣṭas, (xiii) Anukramaṇīs, (xiv) Śikṣās, (xv) Prātiśākhyas, (xvi) Sūtra-pāṭha, Uṇādi-pāṭha, Dhātu-pāṭha, Gaṇa-pāṭha, Phiṭ-sūtras, Vārtikas, Iṣṭis and Lakṣyāṇi of the Pāṇinian grammar,

[1] Contrast this with 180, being the figure which represented the visualisation of the scope seven years ago (cf. Vol. II, p. XII.)

(xvii) Nighaṇṭavas, (xviii) Nirukta, (xix) Chandas, (xx) Jyotiṣa, (xxi) Pūrva-mīmāṉsā, (xxii) Uttara-mīmāṉsā, (xxiii) Sāñkhya, (xxiv) Yoga and (xxv) Bhagavad-gītā.

(c) PLAN.

1. These heads have for the purposes of this Concordance been grouped as under :—

(i) Saṁhitās and Khila-sūktas, (ii) Brāhmaṇas and Āraṇyakas, (iii) Upaniṣads, Uttara-mīmāṉsā, Sāñkhya, Yoga and Bhagavad-gītā and (iv) the remaining sixteen heads.

2. In order that the distinct types of vocabularies, severally, pertaining to Saṁhitās, Brāhmaṇas, Upaniṣads and Sūtras, in general, could be presented in a form which should facilitate specialised researches into them, the vocabularies of the above-mentioned four convenient groups are arranged in separate volumes, which are designated as Volumes I, II, III and IV, respectively and are being issued in parts like the present one. Volume V is intended to include consolidated indexes of initials as well as finals of all the vocabularies registered in Volumes I-IV along with some other contents of commemorative, referential and bibliographical utility.

III. BASIC TEXTS.

(*a*) The following Saṁhitā-texts are dealt with in this Volume[1]:-

1. Ṛgveda-Saṁhitā. (abb. ऋ.)
2. Ṛgveda-Khilasūktāni. (abb. खि.)
3. Vājasaneya (Mādhyandina)-Śukla-Yajurveda-Saṁhitā. (abb. मा.)
4. Vājasaneya (Kāṇva)-Śukla-Yajurveda-Saṁhitā. (abb. का.)
5. Taittirīya-Kṛṣṇa-Yajurveda-Saṁhitā. (abb. तै.)
6. Maitrāyaṇīya-Kṛṣṇa-Yajurveda-Saṁhitā. (abb. मै.)
7. Kāṭhaka-(Caraka)-Kṛṣṇa-Yajurveda-Saṁhitā. (abb. काठ.)

[1] What follows is mere enumeration, consolidated bibliography to Vols. I-IV, having already been referred to above as a contemplated constituent of Vol V. It is to be observed here that colophons to the basic texts are being treated as integral portions of the latter for the purpose of proper registration of their varied vocabulary.

8. Kapiṣṭhala (Kaṭha)-Kṛṣṇa-Yajurveda-Saṁhitā. (abb. क.)
9. Kauthuma-Sāmaveda-Saṁhitā. (abb. कौ.)
10. Jaiminīya-Sāmaveda-Saṁhitā. (abb. जै.)
11. Śaunakīya-Atharvaveda-Saṁhitā. (abb. शौ.)
12. Paippalāda-Atharvaveda-Saṁhitā[1]. (abb. पै.)

(*b*) Ancient Pada-texts as available in relation to some of the afore-said Saṁhitā-texts and the technique of their exhaustive correlation with the Concordance entries are being indicated in the sequel (cf. Intro. IV, I, a; g)

(*c*) As a further aid to the right understanding and trustworthy analysis of the basic texts, an effort is made to lay under thorough contribution as wide a range of ancient as well as modern Vedic commentaries and other related treatises and dissertations as practicable at different stages of the work. It is unnecessary to enumerate the same here in view of the clear indication in this matter, title-wise as well as author-wise, being made in its proper place below (cf. Abb. क and ख).

IV, OUTLINES OF METHOD.

1. GENERAL.

(a) EXHAUSTIVENESS OF TEXTUAL DATA.

This volume possesses characteristic fullness of basic record in that every word-form which is found used in the texts treated of here, is registered in it without any exception. These extensive materials are given here, for the first time, in a complete analytical setting, accompanied by a critical and commentative apparatus in the form of footnotes containing varied and exhaustive discussions on text-critical, etymological, phonological, grammatical, syntactical, accentual, metrical, semasiological and exegetical problems involved, taking due cognisance of and assessing at its proper value contribution of previous scholarship, ancient as well as modern, on the subject.

[1] Books I-XVI are included so far, the same only having been available in the transcript editions at the time of original compilation of textual entries. The remaining text, namely, Books XVII-XX are being added supplementally.

(b) TEXTUAL CORRELATION AND VARIATION.

1. The process of internal repetition in Ṛgveda is dealt with, exhaustively and distinctively, from the point of view of each word-unit, both when it is read in the repetitive occurrence of the passage containing it as well as when it is not read in the same.

2. The phenomenon of textual relationship between Ṛgveda, the virtual fountain-head of Vedic text-tradition, and other Vedic texts is likewise fully treated. It is graphically differentiated according as the text containing a particular word-unit happens to be a mere repetition of the corresponding Ṛgvedic passage, or has suffered some change, especially in respect of the word-unit in view.

3. When this variation affects only the accentual or morphological aspects of a word-unit, the Ṛgvedic reading is regularly indicated in footnotes, e. g. p.348[c].

4. Likewise, when the change consists of the use of quite another word, which may or may not be synonymous with the Ṛgvedic reading, the latter is mentioned in footnotes, e.g. p.15[k].

5. But when the change involves such structural tampering with a passage as renders equation of the particular word-unit in view impracticable, due report to this effect along with numerical reference to the corresponding Ṛgvedic passage is made in footnotes[1], e. g. p. 39[c].

6. Other mutual textual variation outside Ṛgvedic tradition is also generally referred to in footnotes, e.g. pp. 34[e], 65[i], 80[c], 373[k].

7. Important variative suggestions as derivable from manuscript readings are in the same manner properly referred to in footnotes, e.g. pp. 47[b], 61[k], 354[a], 367[q].

8. Ancient commentative tradition and modern scholarship have likewise been laid under contribution on this point, specially, towards clarification of obscure readings, e.g. pp. 68[f], 78[f], 426[d].

9. Vocabulary of the Brāhmaṇa portion of Black Yajurveda,

[1] In the further continuation of the present volume, this and the other above-mentioned single-sided processes are being developed into double-sided referential tools which students of Ṛgveda on the one hand and those of the remaining Vedic texts on the other will be able to use with equal facility.

as representing the oldest Vedic prose, is given a distinctive treatment to facilitate its special study.

(c) TEXTUAL ESTABLISHMENT.

1. The process of textual record in the Concordance has been preceded by and, indeed, based upon a thorough-going and manifold checking of each word-unit from the points of view of its accent, morphology, phonology and etymo-grammatical setting. While ancient Pada-pāṭhas have been fully utilised in the few cases in which they are available, it has been necessary to construct new Pada-pāṭhas on similar lines in the case of the remaining texts. Standard traditional commentaries and modern translational and exegetical works have likewise been exploited. And, these lengthy and laborious studies have revealed as never before that the utmost and most urgent need of future Vedic scholarship still lies in the matter of re-editing of these texts, without exception, towards securing a larger measure of correctness of their readings.

2. This will be amply borne out by even a cursory reference to the several hundred footnotes, which are devoted to statement and solution, in so far as suggestible, of this most difficult problem and may be classified for the sake of affording a clear view of the point involved, in each case, into the following main types:—

(i) Those indicating obscurity, but not attempting any solution, e.g. p. 7[k].

(ii) Those embodying an effort to solve an obscure problem, e.g. pp. 199[c], 373[b].

(iii) Those rendering dubious some readings which have hitherto been passing muster, e.g. pp. 6[g], 66[c].

(iv) Those challenging previously established readings, e.g. pp. 7[j], 40[f], 77[p], 146[f], 221[a], 222[d], 250[j], 280[f], 315[k], 386[e], 439[f], 443[e].

(v) Those justifying emendation actually introduced, e.g. pp. 7[m], 101[d], 170[e], 230[b], 309[r], 364[c], 371[h], 373[f], 494[k].

(vi) Those supplementing previous deficient editings, e.g. pp. 7[o], 17[p].

(vii) Those making proper assessment of ancient authorities, e.g. pp. 10[g], 36[c], 176[h], 206[j], 252[j], 260[c], 271[o], 319[f], 534[e].

(viii) Those making proper assessment of modern authorities, e.g. pp. 11[d], 18[h], 226[b], 234[h], 244[b], 253[f], 271[n], 297[k], 304[m], 306[f], 360[o].

(d) TEXTUAL INTERPRETATION.

Even though continuous interpretation of Vedic texts lies outside the domain of the Concordance, exigencies of the process of textual determination have necessitated exegetical treatment in the case of a good many passages, e.g. pp. 10[g], 14[h], 18[i], 38[b], 42[f], 58[i], 59[g], 258[b], 259[b], 281[b].

(e) TEXTUAL METRICS.

Occasionally, circumstances similar to those just alluded to above have rendered it unavoidable to undertake, of course, incidently, a critical study of the varied metrical aspects of a number of Vedic texts. The methodology of this process in respect of normalisation and restoration of original measures as developed and followed here (e.g. pp. 458[i], 494[k], 500[j]) will be found well worth a separate, exhaustive pursuit, being a very useful side-help towards necessary textual reconstruction.

(f) TEXTUAL ELONGATION.

The phenomenon of textual elongation has demanded three-fold treatment as follows :—

1. When a word is read (as in Maitrāyaṇī Saṁhitā) as ending in आ, being a peculiar phonological resultant of original terminal अस् or ए before accented initial vowel of another word[1], the said आ is converted into either of its above-mentioned respective bases accompanied, generally, by a footnote reference to this change, e.g. p. 561[a].

2. When a word is read as ending sometimes in a long vowel and sometimes in a short one (as is the case with a few verbal forms and indeclinables) on account of historical or metrical reasons, this double aspect is indicated in juxtaposition, when entering the word at the head of the combined referential section against the practice of the Pada-texts of uniformly reading a word of this type as ending in a short vowel[2], e.g. √अव्>अ॒व>वा, अ॒ध>धा, अभि॒>भी॒, अभि√रक्ष्>अभि॒···र॒क्षथ>था.

[1] The situation needs further consideration, for it may possibly represent a fossilised reminiscence of original long vowels, in which case the treatment referred to here will have to be modified.

[2] cf. Intro. IV, 4, c, xi.

This rule essentially holds good also in the case of prepositionally compositive indeclinables of the above-mentioned type[1], e.g. १ अनु, > नू-राधु-, २अ (नु>) नू-राधु-.

3. Initial syllables of reduplicative word-forms, mainly of the intenso-frequentative type, are sometimes read as ending in short vowels[2] (e.g. ततृदान-, ततृषाण-, वव्रुत्स्व), but more often as ending in long ones (e.g. तातृषाण-, अनु…वावृतुः, वावृधध्यै, वावृधस्व). The Pada-texts do not observe a uniform rule in these cases (e.g. ममहन्ताम्, ममृजे, ववसान-, ववृषाण-, beside चाक्लृप्रे, चाकशीति, चाकनत्)[3]. Words of this class are entered here uniformly in accordance with the either aspect of the Saṁhitā-texts (e.g. ततृषाण-, beside तातृषाण-).

(g) TEXTUAL PADA-PĀṬHAS.

Ancient Pada-pāṭhas of five texts, namely, Ṛgveda, Mādhyandina and Taittirīya Yajurvedas, Kauthuma Sāmaveda and Śaunakīya Atharvaveda are available in print. Pada-pāṭha of Maitrāyaṇa Yajurveda is found frequently noted in the critical apparatus attached to its edition. A manuscript of this Pada-pāṭha is also locally available[4]. A few points bearing on the relationship of this Concordance to these ancient records of separation of textual word-units may be given as under :—

1. When the entries as made here agree with the Pada-texts, which holds good in the case of an overwhelming majority of them, no reference is made to the latter.

2. In cases of discord between the two, and there is a good crop of them, too, the Pada-texts are regularly noted and also discussed, if necessary, in footnotes, e.g. pp. 85[b], 219[c], 242[d], 295[c], 346[c], 439[j], 494[k], 587[a].

[1] Accordingly, discrepancies here and there (e.g. अ-कृत्र) merely represent the preliminary, incompletely developed stage of the application of this technique.

[2] From the point of view of the Ur-Aryan philology, the practice of the Pada-texts in respect of reading long reduplicative syllables as short ones has hardly any justification.

[3] For treatment of long vocalic finals of initial components of certain composite declinables, cf. Intro. IV, 3, d, viii.

[4] The so called Rāvaṇa's Pada-pāṭha of Ṛgveda, a manuscript of which, Aṣṭaka VII only, is deposited here, does not differ in any way from the familiarly known Pada-pāṭha as attributed to Śākalya.

3. In cases of doubtful entry, the Pada-texts are noted to the accompaniment of descriptive assessment of pros and cons, e.g. pp. 6[a], 147[b], 154[d].

4. While Pada-texts, as a rule, do not put Avagraha between the negative particle and the next component in a compound word, the Concordance regularly supplies the requisite mark, thereby lining up negative compounds with all other compounds. The value of this departure will be apparent from cases like अ-पतिघ्नी- (as against अपति-घ्नी-according to the Pada-text), where accent on the negative becomes more clearly understandable through it than it could otherwise be[1].

5. In many other compounds of doubtful nature, in which Pada-texts avoid putting Avagraha anywhere, the mark is supplied here, often as a tentative measure and discussed as such in footnotes, e.g. p. 61[g].

6. Where there is discord between a Concordance entry and the corresponding Pada-text in respect of the position of Avagraha, the subject is duly dealt with in footnotes, e.g. pp. 91[d], 159[l], 163[m].

7. As against the practice of the Pada-texts of indicating a prepositional component of a composite verb as such only when the former is unaccented, the same is given here as such, irrespective of its being accented or otherwise. This device, affecting as it does thousands of entries, has, in its turn, necessitated close investigation towards determining real existence of mutual affinity between the two parts of each such case[2].

[1] It is, however, to be observed that this departure, useful as it is in cases like the one under reference, where the negative adjunct qualifies an entire following compound and not its initial component alone, has a barely mechanical value of referential convenience as distinguished from a scientific and historical one. For, it seems, the Pada-texts had a very significant tradition at their back in refraining from separating the negative component from a following word in that the basic entry १अ is a mere phonetically residual reduction from the original word-unit, *अर् of diminutive and negative signification and that as such it lacks independent *locus standi*, at least, from the point of view of the Ur-Aryan philology (cf. fnn. आ, न).

[2] But, it is quite likely, that the Pada-texts are here keeping alive the memory of olden times when the so-called accented prepositions as understood by later grammatico-etymologists, were still adverbs, which could be used as unaccented prepositions only on entering into composition with immediately following accented verbs, the implication being that enclitic verbs did not possesss compositive potentiality (cf. Intro. IV, 3, a, 4).

8. As indicated above under the preceding head, the Concordance more often differs from than agrees with Pada-texts in its method of recording cases of textual elongation.

(h) SCHEME OF CATEGORISED RECORD.

1. Partly on morphological and partly on significative grounds, word-units are registered here, under three grammatical categories, namely, verbs, declinables and indeclinables, arranged in one, common, pedigreed, alphabetic order.

2. While detailed mechanism of the distinctive record of these categories follows in the separate sections on them, some general observations on the subject may be made here :—

(i) The verbal section comprehends entirety of tense and mood formations from primary as well as secondary roots, both simple ones and prepositionally composite ones.

(ii) Verbs signifying simple predication, are grouped in distinction from separate sub-groups, relating to those used in causative, desiderative or intenso-frequentative sense. The former, in their turn, are further separated in two sub-groups, one consisting of forms based on developed stems (i. e. Sārvadhātukas) and the other of those based on undeveloped stems (i.e. Ārdhadhātukas.)

(iii) Distinctive groups of declensional forms are pedigreed under connected verbal roots through corresponding declinable basic reductions (i.e. Prātipadikas). In cases of obscure geneological connection, unpedigreed entries are made in their own, independent alphabetic order and the same are etymologically treated and discussed in footnotes.

(iv) A clear, gradewise distinction is made in entering declinables of primary nature (i.e. Kṛt) from those of secondary nature (i.e. Taddhita.)

(v) Compositive character of each declinable, whether primary or secondary, is distinctly recorded, both when it appears as a first component and when it is used as a subsequent one. Besides, exhaustive cross-references are made to facilitate a thorough-going study of each compound.

(vi) Feminine formations are, likewise, arranged, gradewise, according as they are related to primary or secondary declinables or respective compounds of either of them.

(vii) Semasiological differentiation in the use of declinables as different kinds of nouns (i.e. proper nouns, common nouns, and abstract nouns), pronouns, adjectives, adverbs and, also, other parts of speech is indicated, generally, in footnotes.

(viii) Unusual forms, whether conjugational or declensional are brought into prominence by being noted, a second time, in their own, independent, alphabetic order.

(ix) Indeclinables both pedigreed ones (e.g. absolutives and infinitives) and unpedigreed ones (e.g. Nipātas) are entered as a separate category and as such clearly distinguished from the other two categories.

(x) Separate categorisation of indeclinables, however, proceeds here from considerations of practical utility rather than scientific tenability in that, possibily, barring a few interjections, they are in the last analysis to be recognised as being mere fossils of so many old, phonetically decayed declinables, which had, it seems, especially developed adverbial, prepositional, conjunctional and, sometimes, interjectional usage. It is against the background of this recognition that almost all so-called indeclinables (Avyayas) of locative or temporal signification are, so to speak, reclaimed and entered as regular, though, in a way, new declinables and many others, though not carried to the length of complete reclamation, etymologically explained.

(xi) Adnominal prepositions (Karma-pravacanīyas) are clearly distinguished from adverbial prepositions (Upa-sargas and Gatis).

(xii) A new, graded distinction is brought out in the use of certain verb-connected indeclinables as (1) simple adverbs, (2) prepositional adverbs and (3) full-fledged prepositions, e.g. pp. 319[k], 323[v].

(xiii) Significative classification of each composite word-unit

forms a regular feature of footnotes and may along with the division into components be depended upon as the most helpful means of further exegetical efforts in this behalf.

(xiv) Although symbolical distinction which is made between one category and another, has helped very much in dispensing with the general use of numerically differentiated entries of phonologically similar word-units falling under different categories, yet it is found useful and, accordingly, employed, in those cases where it is necessary to bring out accentual variation as well as in many others, in which this treatment is likely to afford a distinct view of separate semasiological aspects (e.g. different kinds of nouns.)

(i) ACCENT.

While detailed treatment of accent in the Concordance forms the subject of a separate, subsequent section, the following observations, being of general nature, may be made here in this connection :—

1. Every accentual entry is explained in footnotes, this along with etymo-grammatical and text-critical discussions being their most essential constituent.

2. Inter-textual accentual variation is regularly indicated and correlated in footnotes, e.g. p. 370[a].

3. Necessary emendation of accent is made and indicated as such, e.g. pp. 7[m], 37[e], 145[g], 221[f], 224[b], 287[j].

4. Textually unavailable or uncertain accent is only occasionally supplied, e.g. pp. 60[f], 65[c].

5. While Udātta and the so-called independent (Jātya) Svarita are regularly and distinctively marked, the former alone is recognised as the original accent, ontogeny of the latter being explained on the basis of the same, thereby correlating it with the ordinary Kṣaipra phenomenon, e. g. pp. 537[l], 566[d].

6. The phenomenon of double accent is admitted only as a fossilised representative of a very primitive condition of the Ur-Aryan morphology, in which the subsequently so marked synthetic characteristic of comparatively later Sanskrit had not yet advanced much beyond the initial stage of compositional repetition or juxtaposition

of independently usable, accented word-forms, signifying varied case-relations and, also, tending to develop adverbial and prepositional values. Accordingly, the basic reductions like अग्नी-षोम- and अङ्गा-परुस्-, which are more in accord with the Pāṇinian notion of them (e.g. pp. 37[b], 49[e]) than with the idea just being indicated here, had better been entered as अग्नि-(+)षोम-, अङ्ग-(+)परुस्-. The present ontogenetical conception of this phenomenon may also be said to have been responsible for the discovery of the three grades of combination of an indeclinable with a verb (cf. Intro. IV, 1, h, 2, xii). This, coupled with the thorough-going discrimination which has been made as between the adnominality or adverbiality of each occurrence of an indeclinable, has necessitated a large number of verbs, which have been understood so far as being doubly accented and composite, being recorded here as two singly accented separate words in each case, e. g. pp. 178[j], 184[f], 185[p], 317[l], 319[c], 321[a], 327[n], 329[k].

7. The system of marking Udātta and Svarita as followed here, is an eclectic innovation, which is based upon the traditional systems and, which by virtue of its directness, simplicity and suggestiveness, may be well worth consideration towards uniform adoption in future editions of the texts.

(j) ETYMO-MORPHOLOGY.

1. Yāska and Pāṇini were the brightest, though not the earliest, exponents and systematisers of the long line of ancient Indian school of grammatico-etymologists (Nairuktas), who enunciated the theory of verbal origin of noun and, for the matter of that, adjective and adverb, which were regarded either as mere semasiologically differentiable aspects of or as secondary derivatives from it.They evolved the wonderful technique of verbal roots on the one hand and separate sets of conjugational, declensional, primary, secondary, feminine and denominative suffixes on the other and described every verbal, nominal, adjectival or adverbial form, primary or secondary, as a combination of some ultimate verbal root with one or more suffixes from the corresponding set or sets. While the entire significative range of a verbal root in its varied nominal transition remained exclusively centred upon itself, the suffixal machinery, though void of any meaning in itself, was supposed to possess the potentiality of lending the requisite, distinctive colouring to root-

meaning at each stage of its said transition. Thus, for instance, the presence of the action of eating as found in the denotation of the words, अत्ता, अदनम् and अन्नम् was due to the presence in them of the common verbal root, √अद् to eat ; but the active, abstractive and passive relationship of the action of eating as respectively denoted by these words was derived from the respective presence in them of the suffixes, तृच्, ल्युट् and क्त. A frame-work of indicatory letters (Anubandhas) as attached to suffixes was invented, specially by the grammarians as distinguished from the etymologists, readily to help a note being made of particular phonetic and accentual changes in the radical portion as attending suffixal contact.

2. While this analytic treatment was the recognised province of Vyākaraṇa, Nirukta, as following it in principle, was in a way complementary to it in that by bringing to light, as its primary function, the phonetic changes which language underwent in being spoken from generation to generation, it enabled obscure words being passed through a mental process of reversion to the original situation (Pratyakṣa-vṛtti), favourable to their right analysis into radical and suffixal elements.

3. It is, however, noteworthy in this connection that their respective treatment of the phenomenon of phonetic change constituted the real line of demarcation between these two Vedāṅgas in that, as stated above, Vyākaraṇa sought codification of this phenomenon on the basis of specially indicatable peculiarities as attaching to suffixal elements when coming into contact with particular basic elements, verbal as well as nominal, and Nirukta recognised the same as inherent in the very nature of the spoken word, both in its basic and suffixal portions and, therefore, admissible as such without attributing its incidence, whether in a base or in a suffix or in both, to either of them as a speciality belonging to it.

4. The following points may be noted as bearing on the treatment followed here in this matter :—

(i) The Concordance is presented in a thorough-going Pāṇinian setting, the above-mentioned etymo-morphological principle being strictly adhered to.

(ii) In the case of regular, pedigreed entries, etymological aspect being self-evident, corresponding footnotes concern themselves mainly with the morphological side.

(iii) In the case of etymologically obscure and, therefore, unpedigreed entries, corresponding footnotes are intended to afford a complete view of previous contribution, ancient as well as modern, to the subject, accompanied by its critical assessment as well as new suggestion, if any.

(iv) In most cases, phonetic changes are explained both according to the Vyākaraṇa and the Nirukta sections of the ancient grammatico-etymological system and an attempt is made to correlate their respective terminologies.

5. But while the Pāṇinian system forms the structural backbone of the Concordance on account of its remarkable intrinsic merit and firmly established universal recognition, another quite independent hypothesis in the Ur-Aryan philology is also envisaged in numerous footnotes. The following remarks are intended just to point out some of its salient features :—

(i) The Ur-Aryan speech expanded out of accented, monosyllabic significant, basic sounds.

(ii) Each basic sound was of a composite nature, beginning as an aspirated or sibilated consonant and finishing up as a rolling vowel, with a nasal tendency.

(iii) These basic sounds, which do not seem to have been more than five, but may have been fewer, may be represented as *घॄ, *ह्मॄ, *धॄ, *भॄ and *शॄ[1].

(iv) As a result of natural variation inherent in pronunciation from man to man, each basic sound was uttered in a number of ways in respect of both its elements, consonantal as well as vocalic[2].

(v) Ur-Aryan was a non-inflective language.

(vi) Originally conceived as nouns and used in series to convey

[1] For the elongated representation of the common vocalic aspect of these basic sounds, and for the devolutional phenomenon in the Aryan vocalic system, characterised, in pausa, by an elisional tendency, cf. Pre. II, 8, fn.

[2] The general line taken by this phenomenon of variation is being illustrated hereafter in the form of a ready-reference chart in the case of one of the basic sounds (cf. RC. ४).

connected ideas, the above-mentioned basic sounds gradually developed interrelated values of different parts of speech, still at the primitive uninflected stage, in the order of proper nouns, common nouns, adjectives, pronouns, abstract nouns, adnominal prepositions, conjunctions and interjections and, subsequently, through the inter-play of the compositional phenomenon, verbs, adverbs and adverbial prepositions[1].

(vii) Frequency and constancy of several serial types of the basic sounds were responsible for the development of compositive tendency in them. It manifested itself in a number of ways, starting with the primitive compound, consisting of loosely strung two components, which maintained their separate accents intact, and culminating in the rich variety of the several types of consolidated and singly accented compounds of later usage. Accordingly, the doubly-accented particle, वाव [<*भर- + भर-)] is of great historical importance, being the only surviving representative of the above-mentioned primitive compounds in the form of juxtapositive conjunction of two separate word-units.

(viii) Of the later compounds, oxytone Dvandva was the first to come into vogue, gradually followed by the other principal varieties, namely, oxytone Tatpuruṣa on the one hand and Prādi *cum* Bahuvrīhi, which maintained the accent of the first member, on the other[2].

[1] The following table is intended further to render this process clear :—

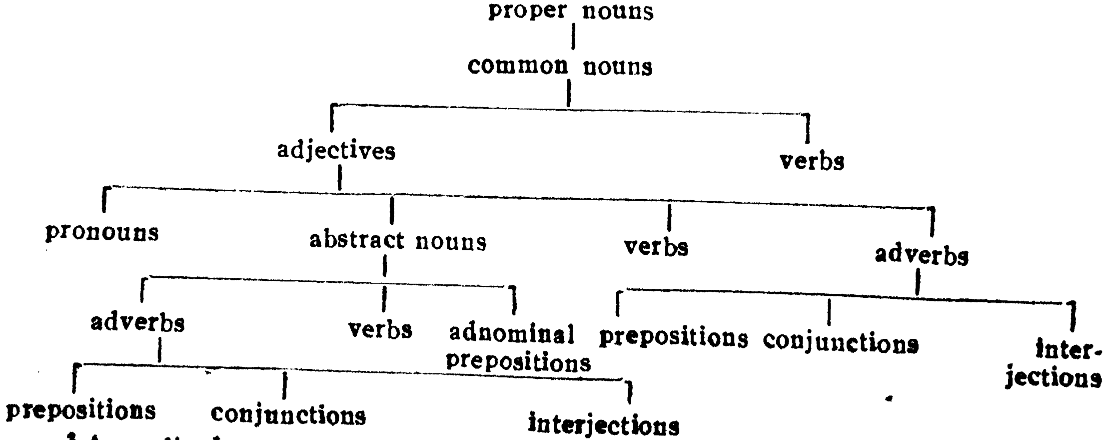

[2] Accordingly, as the Ur-Aryan terminology is gradually recognised and the close relationship between Prādis, on the one hand, and Bahuvrīhis instead of

(ix) Kṛt and Taddhita derivatives, consisting of more than one syllable, were so many compounds of original monosyllabic nouns.

(x) Differentiation of feminine signification was accompanied, in the first instance, by terminal conjunction of a gradually specialised component, which originally signified diminutiveness or, may be, being a mate and was the direct ancestor of the later Sanskrit suffixal syllables. Subsequent bifurcation from it of feminine formations in आ on the one hand and ई and ऊ on the other was a merely phonetic phenomenon, e.g. p.391[6].

(xi) Verbal conjugation and nominal declension developed from juxtapositionally compositive tendencies of basic sounds, those getting uniformly tagged at the end of other sounds assuming, in course of time, corresponding suffixal values. Accordingly, doubly accented forms ending in तवै and doubly or singly accented Aluk compounds like वनस्पति-, अग्नीषोम-, अंहसस्पति- and अग्रेगू- may be said to be fossilised reminiscences of the stage when terminal components had not yet fully assumed suffixal character.

(xii) To sum up what has preceded, first, the basic monosyllabic sounds formed the common basis of nominal as well as verbal usage, though, in sequence of time, the latter emerged after the former had been already in the field and, secondly, out of the several morphological categories (Vṛttis) as recognised in the Pāṇinian system, namely, Sup, Tiṅ, Kṛt, Taddhita, and

Tatpuruṣas, on the other, becomes patent, the Pāṇinian compositional technique will have to be considerably modified with a view to normalise the description of all compounds accent-wise. It is quite imaginable that while, on the one hand, no scope may be left for an oxytone compound, irrespective of its components (vs. Pāṇini, VI. 2, 162 ff) to be classed as Bahuvrīhi, all initially and medially accented compounds, likewise, on the other, may have to be treated as Prādi *cum* Bahuvrīhis (vs. Paṇini, VI, 2, 2ff). This will naturally involve comprehensive application of the reversional process to arrive at the Ur-Aryan syllabaries, on the one hand, and change in the position of Avagraha in thousands of compounds, on the other— a work, which, it is clear, lies much beyond the limited scope of the present attempt.

Samāsa, the last mentioned formed the common origin of the rest. Therefore, there is no essential distinction between the primary verbs and the so-called denominative verbs, as understood at present, except that the latter came historically later than the former.

(k) CORRELATION OF SYSTEMS.

Although from the point of view of the hypothesis of uninflected, monosyllabic origin of the Ur-Aryan speech, as adumberated above, Pāṇinian basic as well as suffixal elements have no objective existence (e.g. pp. 439[j], 443[e]), yet, for reasons as already stated, this Concordance is set strictly in accordance with the Pāṇinian twofold terminology. Accordingly, the following points may be noted as indicating how the new hypothesis is given in footnotes in correlation to the Pāṇinian system :—

1. Basic monosyllabic sounds are represented as ending in ऋ, being the familiarly known, common, theoretical, starting point for the objective triple phonetic variation, namely, अर्, इर् and उर्[1].

2. When a basic monosyllabic sound is referred to in respect of its verbal usage, it is prefixed by the familiar radical sign, e. g. p. 585[h].

3. When a basic monosyllabic sound is referred to in respect of its nominal usage, it is put as a derivative and supplied with the familiar terminal hyphen, e. g. p. 587[h].

4. Most of the Pāṇinian verbal roots are of a composite nature and, wherever necessary, they are explained as such, indicating their components, e.g. p. 479[g].

5. A new semantic theory is introduced to explain how, e. g. √अर्च् > अर्क- could denote many unconnected things, e. g. a hymn, the sun and the plant of that name. This is the theory of Bahu-prasthāna Dhātu (abb. बधा.) or verbal roots of multiple origin. In the light of this postulation, verbal roots of this kind are common, undifferentiable, phonetic descendants of entirely separate predecessors with different meanings[2], e. g. pp. 416[d], 437[j], 479[g].

[1] The implication is that but for this correlational consideration, it is unnecessary to represent the basic sounds with the long vowel, the short one being quite sufficient.

[2] As a corollary to this hypothesis, it is to be observed that when a root consisting of one of the basic sounds happens to be characterised by homonymic poten-

6. Pāṇinian suffixes are occasionally traced to their objective ancestors, e. g. pp. 163[b], 341[k], 381[c], 403[a], 425[c], 426[m], 430[a], 486[b], 490[n], 494[b], 502[h], 504[n].

7. Pronouns and other parts of speech, wherever possible, are brought within the fold of regularly pedigreed entries, e. g. २भ्नु, अस्मद्-.

(I) PĀṆINIAN STUDIES.

The main lines on which the Concordance serves the purpose of carrying on comprehensive and comparative studies in the Pāṇinian system may now be briefly indicated as under :—

1. Yāska's four-fold categorisation of words[1], namely, nouns, verbs, prepositions (Upasargas) and particles (Nipātas) was further consolidated by Pāṇini. He treated[2] prepositions under particles and grouped them together along with certain other words listed in Gaṇapāṭha under स्वर् as indeclinables[3], all of which he put as a special sub-class of declinable bases (Prātipadikas) with declensional suffixes dropped[4]. But this

tiality, the phenomenon is to be explained on the basis of the distinction to be made between the really basic sounds on the one hand and those only apparently so on the other, the latter being only phonetic remnants of primitive composite sounds. The residual process may be represented, e. g. as, *घर्- + *भर्- > *घरभर्- > *घाभर्- > *घभर्- > *घ्भर्- > *ह्भर्- > *भर्- > √*भृ, which is obviously different from the original reduction, √*भृ, responsible for the second component in the above-mentioned primitive compound. Just to indicate the potentiality of this theory as a useful tool for further researches, incidental reference may be made to the current theory of the Indo-Iranian clash in ancient times. It is supposed that as a result of it, Deva as a diefic term with Indians became a demonic one with Iranians and Asura as a diefic term with Iranians became a demonic one with Indians. In so far as the philological aspect of the theory is concerned, it is obvious that it will fall to the ground if the present hypothesis of multiple origin of homo-phonological words is conceded. And, quite incidentally, the presence in the Ur-Aryan speech of this compositive tendency of its basic sounds, may be said to be additionally vouched for by the persistent use of auxiliary verbs in all Aryan languages, ancient as well as modern.

[1] cf. Nirukta, i, 1.

[2] cf. Aṣṭādhyāyī, i. 4, 58.

[3] cf. op. cit. i, 1, 37.

[4] cf. op. cit. ii, 4, 82.

process, which seemed to reduce the number of the categories to two, failed to assume any objective value in that it served merely to side-track into the technical jumble the real problem of finding out the way to etymo-morphological correlation of indeclinables with the other two categories. The Concordance, as already observed, follows, in substance, only the non-technical aspect of the Pāṇinian method in that indeclinables are treated here as a category apart to the accompaniment of adumberation of the fundamental principle of their intimate connection with declinables by virtue of their being recognizable as fossilised declensional forms.

2. In correlating Pāṇinian enunciation with the Concordance entries, the scheme which is followed is as under :—

(i) When any aspect of an entry is the subject of an Aṣṭādhyāyī-sūtra, Gaṇa-sūtra, Uṇādi-sūtra, Phiṭ-sūtra, Vārtika or Iṣṭi, the same is regularly cited, e. g. p. 1[a].

(ii) When an obscure aspect of an entry is not the subject of a specific Pāṇinian enunciation, an effort is made to explain the former on the basis of special utilisation of the framework of the latter, often involving lengthy and intricate discussions bearing on textual and technical interpretation, e. g. pp. 6[a], 41[i], 42[k], 76[l], 90[f], 91[l].

(iii) A large number of entries, hypothetical as well as textually preserved, are responsible for the introduction of a very comprehensive process of supplementation and corresponding enrichment of the Pāṇinian tradition in respect of the Pada, the Gaṇa and the Seṭ and Aniṭ aspects of verbal roots and, also, in that of suffixes, Anubandhas, primary and secondary formations, conjugation, declension, composition, accent and other grammatical and phonological details. A substantial portion of the critical apparatus is devoted to proper registration of this process which is specified, in bold type, by the word, **उपसंख्यान-** or **उपसंख्येय-** (common abb. **उसं.**) so familiar to students of Kātyāyana and Patañjali or, in a few cases, by the word **सु.** This device is intended to facilitate utilisation of the data which are recorded here, being, so to speak, a continuation of the

contribution as made in this behalf by those ancient teachers, e. g. pp. 43^{b}, 227^{e}, 241^{k}, 472^{d}.

(iv) When some aspect of an entry is explained on the basis of the principle of phonetic decay, an effort is often made to correlate the latter by rendering it into Pāṇinian terminology, e. g. pp. 1^{c}, 472^{d}.

(v) When an entry is discordant with a specific Pāṇinian enunciation, the same is duly reported, e. g. pp. 11^{i}, 41^{k}, 90^{h}, 223^{h}.

(m) PREVIOUS AUTHORITIES.

Varied as the nature of discussions in footnotes is, an effort is always made properly to represent and weigh both pros and cons of a case, as viewed by previous authorities, being respectively headed by the comparative and differentiative abbreviations तु. and वैतु., e. g. pp. 168^{a}, 169^{e}, 173^{m}, 174^{n}, 226^{b}, 316^{g}.

2. TREATMENT OF VERBS.

(a) ROOTS.

1. The radical sign, √ is uniformly prefixed to verbal roots as their characteristic graphic representation, e.g. √१अंह्, √२अंह्.

2. In the Pāṇinian system, a verbal root generally consists of two parts, namely, the radical element proper and the indicatory portion, Anubandha. For the purposes of this Concordance, however, only the real radical element is given without the technical accompaniment, which has no significance outside the Pāṇinian system, but is, on the other hand, likely to cause serious embarrassment by interfering with the essential alphabetic order, e. g. √अञ्ज्, √कृ < √अञ्जू, √डुकृञ्, respectively.

3. The Pāṇinian 'Idit' roots, namely, those accompanied by the indicatory short इ as a mark of their prospective taking in of a nasal element in the process of their conjugational and derivative expansion, are entered here with their nasal potentiality made manifest, e.g. √१अंह्<√अहि.

4. When a root exhibits this nasal element only in some of its conjugational or derivative forms and does not do so in others, it is recorded twice in the Pāṇinian system distinctly to bring out its duplicate character in this matter, which is done here by simply

indicating the nasal aspect in juxtaposition with the preceding non-nasal one in the same entry, e. g. अभि√दम्, म्भ्.

5. It is included in the scheme which is being followed here that such roots as are essentially different on semasiological grounds, though phonographically needing identical representation, should in the last analysis be numerically differentiated. But at the present stage of the progress made in this matter, the treatment still remains, even if unavoidably, uneven and incomplete, for which a reference may be made to fnn. to √*अर्,√अर्च्>अर्क्-,√१अश्,√२अश्,√१अस्,√२अस्. In the circumstances, the safest course as now emerging for being followed till, at least, the consolidated index stage, (cf. Intro. II, c, 2) and, may be, the Dictionary stage (cf. Intro. II, a, 2) are reached, is to indicate, wherever specifically needed, the particular significance in which a root of this type, designated here as a Bahu-prasthāna Dhātu (abb. बधा.), is intended, whether in the body of the Concordance or in the related footnote, e. g. √*अप्, √*अल्प्, √सन् *सरणे (p. 528[i]).

6. Prepositionally composite roots have been treated exactly on the same lines as the simple ones. Instead of entering them in subordination to the latter, they are given an equal status with the same in order that the primary and the secondary vocabulary as severally connected with and derived from them may the more clearly and independently be represented as each distinct family-group and may the more easily be referable as such in its own alphabetic order, e. g. अति√पद्, अनु√पद्,अभि√पद्. But, in a way, centrifugal as this process is, it is regularly accompanied by its centripetal correlative in that the treatment of every simple root is concluded with the indication of the one or more prepositions, in composition with which it is found used, e. g. √अज्……[अनु°, अप°, अभि°….]. The employment of this duplicate system of record will naturally help in each root being studied comprehensively both in its simple state and in its prepositionally compositive usage. The characteristic utility of this referential apparatus becomes the more pointedly remarkable in the case of such roots as are available only in prepositional combination and as such are given in their alphabetic order merely for the purposes of cross-reference, e. g. √अङ्ख्. The following points deserve special attention in the matter of the record of these roots :—

(i) The treatment of cases which do not offer any scope to crasis between the prepositional and the radical components, is quite simple in that the medial radical sign clearly differentiates them from each other in their juxtapository entry, e. g. अति√पत्.

(ii) When there is crasis between the prepositional and the radical components, round brackets, containing the combining elements separated by the radical sign is put after the resultant syllable, embodying the said phonetic phenomenon, e. g. अवा (व√२अ)स्, अवे (व√इ), अभ्य(भि√अ)ञ्ज्.

(iii) When there are more than one prepositions attached to a root, the same are divided from one another by means of one or more additional medial hyphens, according to the need of a case, e. g. अति-प्र√कित्, अनु-प्र√युज्, अनु-सं-प्र√या.

(iv) When there are more than one prepositions attached to a root and there is crasis beetween themselves, round brackets, containing the combining elements separated by a hyphen, is put after the resultant syllable, embodying the said phonetic phenomenon, e. g. अत्यु(ति-उ)द्√ग्रह्, √अन्वा-(नु-आ)√भू, अनु-पर्या(रि-आ)√वृत्.

(v) When there are more than one prepositions attached to a root and there is crasis between themselves as well as between the root and the preposition immediately preceding it, the situation is represented by putting round brackets, containing, first, the combining prepositions mutually separated by one or more hyphens and, then, the root and the preposition next to it separated from each other by the radical sign, e. g. अभ्युदि(भि-उद्√इ), अभ्युदे (भि-उद्-आ√इ).

(vi) In entering a root preceded by more than one prepositions, the order in which the prepositions are arranged depends more on their comparative semasiological proximity to the root than merely on the sequence of their textual occurrence, e. g. उपा(प-आ)√गम् > आ···उप गन्तन.

7. When an extra-Nipāta adverb is prepositionally attached

to a root, the latter is treated here just like an ordinary prepositionally composite root, e. g. अन्तर्-आ√धा, अन्तरि(इ√इ), अस्तमि(म्√इ), अरण्येऽनु√वच्[1].

8. Denominative roots are given as such in their alphabetic order under their respective nominal or adjectival bases. The following special points relating to their somewhat varied entry are to be noted :—

(i) Complete reductional stage is represented by a root derived by means of the Pāṇinian suffix क्विप् from a base ending in अ, being given as unaccented, consonant-ending one, e. g. √अव् > ओ॒म- > √*ओम्.

(ii) A denominative root tending to be employed in its conjugative or derivative expansion as one formed by adding the Pāṇinian suffix णिच्, is given unaccented and as one ending in इ, e. g. अ॒न्त- > √*अन्ति, २अन्ध॒- > √*१अन्धि (i. e. just like an ordinary Curādi root or a causative base and without following the general modern method of entering a root of this type as one ending in अय्).

(iii) Denominative bases other than the foregoing two types are entered with proper accent, representing the stem-stage, preceding the personal or derivative endings[2], e. g. अ॒हंस्- > √*अंहोयु॒, अ॒भ्र- > √*अ॒भ्रिय.

9. Our basic literature bears testimony to the presence of a number of defective roots, namely, those which in the course of their chequered fortunes through ages lost a measure of their self-sufficing entity in that while some of their forms remained popular in literary usage, the rest somehow dropped off, making room for the corresponding ones of certain other roots, which were often similarly defective

[1] vs. the practice of modern lexicons not to register roots of this kind, obviously, thereby rendering it difficult for them to explain the presence of prepositionally composite verbal derivative accent (cf. Pāṇini, vi, 2, 139) found in words like अरण्येऽनु-वाक्या-, as sought by them, independently of the radical predecession; also, vs., the alternative course of Taddhita formation as per p. 401[f].

[2] It is to be observed that the limitations of the Pāṇinian technique have prevented the reductional representation being practicable in most of these cases.

in respect of their other forms. In the Pāṇinian system, they have generally been treated as synonymic pairs, one member of which is mentioned as the root proper and the other as a merely complementary substitute for it in certain conjugative and derivative forms. The following points may be noted in connection with the treatment of these roots here :—

(i) When the members of a Pāṇinian pair of this kind happen on immediate[1] philological grounds to be separate from and independent of each other, they are treated as any other two unrelated roots, e. g. √१अस् and √भू, √दा and √यच्छ्, √ब्रू and √आह्, √सृ and √धाव्, √दृश् and √पश्, इ and √गा.

(ii) When the members of a Pāṇinian pair of this kind happen on philological grounds to be interrelated as cognates and, also, readily recognizable as such, the less used of the two is simply entered in its alphabetic order, whence it is cross-referenced to the more used member, in juxtaposition to which it is given in round brackets and under which its entire forms are distinctly registered in a separate paragraph, e. g. √इच्छ्, √ऋच्छ्, √गच्छ्, √यच्छ् and √धम् in relation to √इष्, √ऋ, √गम्, √यम् and √ध्मा, respectively.

10. When the manifold reduction, on purely phonetic grounds, of one and the same root demands plural representation in different alphabetic orders for the purpose of independent record of its several types of conjugative or derivative forms, each type beginning with a different vowel, each radical entry is accompanied by a cross reference to its other correlated entry or entries in round brackets, e. g. √अर्च् (=√ऋच्), √अर्ह्(=√*ऋंह्).

11. New roots, simple, composite and denominative, are entered, generally accompanied by the usual top-asterisk, to meet the following situations :—

(i) When they are pre-supposed by certain conjugative and derivative formations, e. g. अंहस्- >√*अंहोयु, अंहुर- > √*अहुंरि, √*अप्, √*ऋंह्.

[1] The implication in the use of this adjective is that at least some of the roots, being referred to here, may ultimately come out to be interrelated cognatively on the basis of the Ur-Aryan philology.

(ii) When they are demanded by considerations of referential facility in the matter of alphabetic arrangement, e. g. √*अर्, √*अर्थ् √*अर्थ्.

(iii) When they are indicated by etymological considerations, often of the Ur-Aryan character, e. g. √*ऋ (p. 397[p]), √*अस्कृ (p. 408[f]), √*मॄ (p. 408[g]), √*धॄ, √*क्षॄ (p. 499[c]).

12. According to the Pāṇinian system, such roots as expand into forms belonging to different conjugational types have been enumerated separately as so many different roots. Here, however, they are accorded a single, consolidated entry, under which the several types of their forms are distinctly arranged according to the general system to be presently described, e. g. √इ, √कृ.

(b) STEMS.

1. When there is some special phonetic transformation in a root in passing into the stem stage, whether on account of duplication or some other factor attendant upon the addition of a suffixal intermediary, the same is properly indicated alongside of the root, e. g. अति√ष्ठा (<स्था) > तिष्ठ, अभि√हन् > जिघांस, अभि-सं√पद् > पादि.

2. When such sub-stems happen to be rather too many, they are given at the head of their respective paragraphs containing their forms, e. g. √अति√तॄ > अति√तर्, अति√ततॄ, अति√तुर्, अति√तारि.

(c) CONJUGATIVE FORMS.

1. In entering the conjugative forms as available, the primary ones belonging to the present and imperfect tenses and the subjunctive, imperative and optative moods related to them, are first given in the order, लट्, लेट्, लोट्, लङ् and विधिलिङ्, e. g. अनु√भू, √१अस्.

2. When the forms belonging to the above-mentioned tenses and moods are based on different conjugative varieties (Gaṇas), they are grouped stemwise, in separate paragraphs, e. g. अति√तॄ, अनु√भू.

3. Then, follow the remaining primary forms in the order, लिट्, लृट्, आशीर्लिङ्, लुङ्, and लृङ्, e. g. अनु√वृत्, अनु√ष्ठा(<स्था), √१अस्, √२अस्.

4. When some लेट् forms are more akin to the लुङ् than to the लट् stems, they are separated from the लट् stem forms, if any, and treated along with the लुङ् forms, e. g. अति√तॄ > अतितरः, अति⋯तारिषत्.

5. Similarly, other modal forms are split up stemwise and the different types are entered separately, e. g. अप√भू > अ॒प····भवतु, अ॒पभूतु; अपि√भू> अ॒पि···भूतु; अपि√गम्> अ॒पि···जगम्युः.

6. The single, seemingly incipient, लुट् form is treated as a derivative ending in तृच्, e. g. अन्वा√गम् > अन्वा-गन्तृ-.

7. In the case of the Ubhayapada roots, the Ātmanepada forms precede the Parasmaipada ones, e. g. अभि√मृश्, अभि√रक्ष्.

8. The forms are arranged personwise and numberwise in the order, III, II and I and singular, dual and plural, respectively, e. g. अभि√रक्ष्, √१अस्.

9. When a form is to be recorded both accented and unaccented, its accented aspect precedes the unaccented one, e. g. √अव् > अ॒वति, अवति; √१अस् > अ॒स्ति, अस्ति.

10. Primary forms having been exhausted, next come in order, arranged on the same lines, passive, reflexive, causative, desiderative and intensive forms, e. g. √अञ्ज्, अति√तॄ, √अद्, अनु√शक्.

11. When the final short vowel of a form is lengthened in the Saṁhitā text, the same is shown by putting the original and the emergent aspects in juxtaposition[1], e. g. अप√हन् > अ॒प····हत॒ > ता॒, अपि√भू > अ॒पि भूम>मा, √अव् > अ॒व > वा.

12. The conjugative treatment of a root is concluded by enumerating, inside square brackets, the prepositions which are used in combination with it, e. g. √अद्···[अपि°, आ°, वि°].

13. Peculiar and unfamiliar forms are repeated in their alphabetic order also, whence they are duly cross-referenced to their proper entries, e. g. अप्सन्त < √*अप्, अ॒श्नन् <√२अश्.

14. The following points deserve special attention in the matter of the record of the forms of prepositionally composite roots :—

(i) The prepositional components of these forms are found used in two ways, namely, as their integral components and as separate entities. In both cases, extreme caution is needed in distinguishing between the use of a Nipāta as a genuine

[1] cf. Intro. IV, 1, f, 2 ff.

preposition from its use as a mere adverbial adjunct[1]. Indeed, this presents one of the most difficult practical exercises of the Vedic philology in that every individual case, according to its special situation, has to be determined on the basis of mainly semasio-syntactical and accentual, and sometimes, also phonological and metrical considerations.

(ii) The treatment of prepositionally integrated forms is quite simple in that they have merely to be copied out, e. g. अति√कृ > अतिकरोति.

(iii) When the prepositional component of a form is used in separation from it, the situation is represented by the typographical device of putting dots between the two components, e. g. अति√तॄ > अति···तरामसि.

(iv) When after a prepositionally composite form has been read in a text, the preposition alone is repeated, implying similar repetition of the verbal form, the same is represented by making a separate entry, in which the implied form is supplied in distinct type in juxtaposition to the preposition and inside round brackets, e. g. अप√नुद् > अप³(नुदस्व), where the additional device of the degree figure also represents repetitional triplication.

(v) When the prepositional component of a composite verbal form occurs in a Pratīka as quoted from elsewhere without the verbal component as read in the original text, the latter is duly supplied in distinct type, inside round brackets, (cf. Intro., IV, 4, 6, 2) e.g. अभी(भि√ई) > अभि(ईमहे).

(vi) When the occurrence of a preposition in a text implies the contextually needed verbal form having to be supplied from imagination, the situation is represented either by putting the preposition juxtaposed by the empty radical sign followed by a hyphen mark as a head-entry and suggesting the radical component in the footnote to the

[1] i. e. as envisaged by Pāṇini (1,1, 58) and as against the enunciation of Yāska (1, 1), involving inherent isolation of Upasargas as constituting an independent category (cf. Intro. iv, 1, j, 5, i ff. for the Ur-Aryan implication).

same, e. g. अति√- , or by treating the case under the fully supplied root with this difference that at the particular reference, the implied form is given inside round brackets in distinct type, e. g. अप√गम् > अप(गमयन्तु).

(vii) In giving prepositionally composite forms, crasis between one preposition and another and between a preposition and a root is fully maintained, e. g. अभ्यु(भि-उ)पा(प-आ)व√हृ >अभ्युपावहरामि.

3. TREATMENT OF DECLINABLES.

(a) DISTINCTIVE SYMBOLS.

1. All declinable bases are distinguished from verbal roots on the one hand and indeclinables on the other by being supplied with a terminal hyphen, which indicates that they enter into actual use only with proper declensional suffixes added to them, e.g. अंश-, अंशु-, अग्नि-, अग्नायी-, आग्नेय-, अग्नि-दग्ध-.

2. An asterisk is put on this terminal hyphen to indicate basic reduction in the case of a word, generally not recognised as pertaining to the category of declinables, e. g. अन्तर्-*, २अवस्-* .

3. When it has to be indicated that a particular declensional form is used as a sub-base in that it enters as such into combination with other words, it is accorded a separate, un-accented and un-hyphened entry at the head of its compounds, e. g. अग्र- > अग्रे.

4. A composite base, which is arrived at by combining the components as textually read in separation, is entered with the sign ϕ prefixed to it[1], e. g. ϕअति-रोहत्-, ϕअप-घ्नत्-, ϕअप-दुहत्-.

(b) ARRANGEMENT OF PRIMARY BASES.

1. Every primary declinable base is entered immediately under the verbal root from which it is derived, except when the conjugational forms related to the latter may have to intervene, e. g. अंहोयु-, अहृणीयत्-, अभि-श्वसत्-, अपि-हीन-.

[1] So far, only some prepositionally compositive participial bases as representing this type having come under observation, this phenomenon may be correlated to the parallel one in the verb section (cf. Intro. iv, 2, C, 14, iii).

2. When a primary declinable is derived from a verbal sub-base treated along with its head-base, the foregoing general rule is followed in entering it only after the entire conjugational forms, whether belonging to the head-base or one or more sub-bases attached to it have been exhausted, e. g. अति√तॄ > अति√तर् > अति-तर-.

3. Primary declinables, if many, are entered in the alphabetic order, e. g. √अव् > अव्-, अव-, ऊति-, ऊम-.

4. In the case of group-bases, those treated as complementary bases are alphabetically arranged as sub-bases under or along with the head-base, with which they are connected either on phonological grounds or as being its cognates[1], e. g. अदस्- > अदस्-, अमी-, अमु-; अस्मद्- > *अस्म-, अस्मद्-, अहम्-* *आव-; अहन्- > २अह-, अहन्-, अहर्-, अहस्-.

5. Arrangement of primary declinables is occasionally liable to be interfered by the combined alphabetic entry of one or more cognate indeclinables, e. g. अनु-दृश्य-, अभि-द्रुह-, अभि-द्रुह-.

(c) ARRANGEMENT OF SECONDARY BASES.

1. All secondary declinables are alphabetically arranged under the primary bases to which they may be related.

2. Such of them as are homo-vocalic in that their initial syllables have not undergone any gradational change, are put in the columns which are separated by a single measure from those in which the related primary bases have been entered; e. g. अग्नीषोम- > अग्नीषोमीय-, अग्र- > १अग्रिय-, २अग्रिय-, अग्र्य-.

3. Such of them as are allo-vocalic in that their initial syllables have undergone some gradational change, are taken up before the other secondary or compositional entries, which are homo-vocalic and put in the columns which are separated by a double measure from those in which the related primary bases have been entered, e. g. अतिथि- > आतिथ्य-.

4. But when an allo-vocalic secondary base is related to a primary base which is not used as the first member of a compound, the former is put in the column which is separated by a single measure from the one in which the latter has been entered, e. g. अग्रायण- > आग्रायण-.

[1] This treatment is being extended in the continuation to comprehend cases of textual cerebralisation, e. g. असुर्,ष्, स्,:- पूषण्,न्- (vs. अर्यमन्- as registered here).

5. The arrangement of tertiary bases and those still further removed from their primary originals also follows the foregoing rules in that, in general, every derivative base, whatever its development-stage, is put under the base, which immediately precedes it in the order of development, in the column separated by a single measure from the one in which the latter has been entered, e. g. २अ-दिति-> आदित्य-, आदित्य-वत्-.

(d) ARRANGEMENT OF COMPOSITE BASES.

1. Composite declinables are characteristically distinguished from simple declinables by being given an additional medial hyphen, e. g. अघ-रुद्-, अघ-शंस-, अघ-हार्-.

2. When a primary compound further enters into secondary composition with a simple declinable, the position of the medial hyphen shifts forwards or backwards, as the case may be, so as to lie between the primary compound on the one hand and the new component on the other, e. g. अघशंस-हन्-, अँधि-कृष्णाजिन-.

3. When two primary compounds further form a secondary compound, the latter alone is indicated by a single medial hyphen, e. g. अघशंस-दुःशंस-, अजात-पुत्रपक्षा-.

4. Compounds are recorded alphabetically, if many, under their first components after the secondary derivatives of the latter, if any, have been entered, e. g. अतिथि- > अतिथि-ग्व-, अतिथि-पति-.

5. A primary compound is put under its first component in the column next to the one in which the latter has been entered, e. g. १असुर- > असुर-क्षयण-.

6. A secondary compound is put under its first composite component in the column next to the one in which the latter has been entered, e. g. अघशंस-दुःशंस-.

7. When the final syllable of the preceding component and the initial one of the following component of a compound are phono-fusively affected, whether either of them or both, the situation is duly indicated inside round brackets introduced between them, e. g. अग्न्यु(ग्नि-उ)-पस्थान-, अक्षितो(त-ऊ)ति-, अन्तः(<र्)-कोश-, अती(ति-इ)श्वरी-, अनु-ष(<स)त्य-.

8. When a long vowel with which the first component of a compound ends, represents an ancient phonological phenomenon[1], the

[1] cf. Intro. IV, 1, f, 2 ff.

same has been indicated inside inter-component round brackets, but only in terms of familiar approximation[1], e. g. *अ(त्र>)क्षा-नुह्-, अ(जि>)ज्ञी-गर्त-,अ(ति>)-ती-काश-, अ(नु>)नू-वृत्-.

(e) ARRANGEMENT OF FEMININE BASES.

1. Declinables which end in a long vowel and are, according to the Pāṇinian technique, derivable only in the feminine gender are entered as such without being accompanied by the bracketed postulation of their pre-feminine aspect, ending in a short vowel, e. g. अहूणा-.

2. Declinables which, according to the Pāṇinian technique, though usable in different genders, are traceable in their feminine usage only are entered in juxtaposition to their pre-feminine aspect, which is indicated along with the angular or arrow-like pointer, inside round brackets, e. g. अनपरोधु(क>)का-, अश्युमा(न>)ना-, अति-चर(त्>)न्ती-, अश्व-पर(शु>)शूं-.

3. Declinables ending, gender-wise, in अ or आ but keeping the same accent intact, are grouped in a combined entry, a comma being put between the two aspects, to which the terminal hyphen is attached in common, e. g. अघ,घा-, १अज,जा-, अञ्जान,ना-.

4. Declinables ending in इ or उ, which is lengthened in the feminine gender without affecting the accent, are also grouped in a like manner, e. g. अराति,ती , अभि-दिप्सु,प्सू-, अवस्यु,स्यू-.

5. All other feminine declinables are put separately under their respective pre-feminine aspects in the columns next to those in which the latter have been entered, thus obviating unnecessary confusion of declensional forms. The main varieties may be noted as under :—

(i) Those ending in आ, when representing distinct semasiological and, may be, etymological aspects, e. g. अघा-, अषाढा-.

(ii) Those ending in ई and representing their pre-feminine aspect with final अ or consonant, e. g. अ-देव- > अ-देवी-, अ-सत्-> असती-, अर्किन्-> अर्किणी-.

(iii) Those ending in ई and representing their basic aspect in इ with accent variation, e. g. अक्षि- > अक्षी-, अङ्गुलि-> अङ्गुली-, अर्षणि- > अर्षणी-.

[1] According to the Ur-Aryan terminology, this long vowel represents the original अर्, इर् or उर् (cf. Intro. IV, 1, j, 5, i ff.).

(iv) Those ending in ई and representing their basic aspect in इ without accent-variation, when subject to further differentiation on various other grounds, e. g. अरुणि- > १अरुणी-.

(v) Those ending in ई and representing their pre-feminine aspect with final, ऋ e. g. अवितृ- > अवित्री-, अनुष्ठातृ- > अनुष्ठात्री-.

(f) TREATMENT OF VERBAL DECLINABLES.

Verbal declinables, namely, participial bases, which are generally treated as a part of the verbal section in modern lexicons, are here entered just like other regular, pedigreed declinables in common alphabetic order with the same, e. g. अप√रुध् > अप-रुद्ध-, अप-रुध्यमान-.

(g) TREATMENT OF ADVERBIAL DECLINABLES.

No distinction is made in the treatment of those declinables, certain declensional forms of which are found adverbially used, from that of those without such usage except that the said peculiarity in the case of the former has been made the subject of special indication in the related footnotes, e. g. अ-विद्वेष- > -षम्, अनु-काम- > -मम्.

(h) TREATMENT OF UN-PEDIGREED DECLINABLES.

The following circumstances have called for a number of declinables being entered, outside the pedigreed arrangement, in their own, independent alphabetic order.

1. When, in the case of a primary declinable, etymology is unknown, obscure or uncertain or is proposed in the terms of the Ur-Aryan speech, e. g. अनस्-, २अन्य-.

2. All declinables, whether primary, or secondary or composite, which have suffered such phonetic change as is likely to offer some difficulty in their being readily referred to their proper place of occurrence in the geneological setting, are treated in this way as well as duly cross-referenced, e. g. ऊति-, ऊम-, १अत्र-, २अत्र-, सुत-, आग्नेय-, आतिथ्य-, अग्ना-विष्णु-.

3. Every sub-base of a group-base is treated in this way as well as duly cross-referenced, e. g. अमी-, अमु-, २अह-, अहर्-, अहस्-.

4. When one or more components of a composite declinable, as proposed, are of dubious nature, e. g. अनीक-, अभीक-, अनर्विश्-.

5. All primary negative compounds are treated in this way, e. g. अ-पति-, अ-पतिघ्नी- in contrast to अ-जात- > अजात-शत्रु-.

(i) NUMERICAL SEPARATION OF DECLINABLES.

1. When a declinable is met with in more than one accentual aspect, the same has been differentiated into so many separate bases, e. g. १अ-मेनि-, २अ-मेनि-; १अपस्-, २अपस्-; २अरु-णी-, ३अरु-णी-.

2. This treatment is likewise followed in bringing into relief certain other extra-accentual attendant factors, responsible for more than one semasiological aspects of an otherwise one and the same base, e.g. १अप्-, २अप्-; १अ-दिति-, २अ-दिति-; १अरति-, २अरति-; १अरत्नि-, २अरत्नि-; १असुर-, ४असुर-.

3. Declinables are also subject to this treatment when it is intended additionally to distinguish them from homo-phonetic indeclinables[1], e. g. १अङ्गिरस्वत्-, १अनु-.

(j) TREATMENT OF DECLENSIONAL FORMS.

1. As a rule, only the last syllable of a base is repeated in conjunction with the declensional suffixes. The prefixed hyphen indicates that the initial residue is to be supplied from the basic entry to complete each form, e. g. अंश- > -शः, -शम्, -शस्य.

2. Declensional forms of monosyllabic bases which are fully repeated under the foregoing general rule, are therefore given without the accompaniment of the preceding hyphen, e. g. सत्- > सत्, सन्तः, सन्तौ.

3. Generally, the position of accent in declensional forms being the same as in the related bases, it is not indicated. When, however, there occurs declensional shift of accent, the same is duly recorded, e. g. सत् -> सतः, सताम्, सद्भ्यः.

4. Declensional forms are arranged alphabetically and not casewise or genderwise, morphological considerations taking precedence of grammatical ones, even if only to facilitate ready and consolidated reference, e. g. अंशु- >-शवः, -शवे, -शुः; अम,मा- > -मम्, -मा, -माः, -मान्.

5. In the case of group-basic entries with one or more sub-bases, the forms related to each sub-base are separately arranged according to the foregoing general rules, e. g. अदस्- > अमी- > -मी, -मीभ्यः, -मीषाम्.

6. Declensional forms used in duplication are separately indicated as such according to the general rules, a medial hyphen being

[1] This practice is however being dropped in the continuation (cf. Intro. IV, 1, h, 2, ix ff.).

put between the doublets, e. g. अंशु- > -शुः-शुः; अंहस्- > -हसः-हसः; अग्नि- >-ग्निम्-ग्निम्.

(k) NON INITIAL COMPONENTAL REFERENCE.

Each declensional section is concluded with the indication, inside square brackets and in distinct type, of the initial components of compounds, in which the respective declinable is used as a non-initial component, e. g. अंशु- ····[°शु- अन्°, उप°, तृप्र°].

4. TREATMENT OF INDECLINABLES.

1. All indeclinables are entered without any distinctive mark and, as such, are easily distinguishable from verbal roots with prefixed radical sign on the one hand and from declinables with terminal hyphen on the other, e. g. अथ, अनु, √अद् > अत्त्वा, अत्तवे, अनु√दिश् > अनु-दिश्य, अधरात्.

2. Indeclinables, which whether on account of their remote or obscure origin or otherwise, are treated as being of non-derivative nature, are co-columned with primary verbal roots, simple as well as composite, on the one hand and such declinables as have been accorded unpedigreed entry in their own alphabetic order on the other, e. g. अति, २अथ, २अनु.

3. Derivative indeclinables of the nature of absolutives and infinitives, which are generally treated in the verbal section in modern lexicons, are co-columned with their declinable cognates in common alphabetic order, e. g. √अद् > अत्तवे, अत्तुम्, अत्त्वा.

4. Derivative indeclinables of secondarily extensional nature are put under their respective primaries in the column next to the one in which the latter have been entered, e. g. √अद् > अत्त्वा > अत्त्वाय.

5. Indeclinables, which are not far removed from their basic declensional ancestry, are put under the latter as sub-entries e. g. अधर- > अधरात्.

6. Attention may be drawn to the following points in regard to the record of indeclinables in composition :—

(i) When they are prepositionally attached, whether in conjunction or in separation, to verbs and declinables, the composite verbal roots and the declinable bases, as the case may be, under which the latter are arranged, are not

treated as their subordinate compounds, but are, on the other hand, co-columned with them, the idea being that in these compounds, which are put in the alphabetic order of their prepositional components merely to facilitate reference, the right of priority as a semasiological factum rests with the non-prepositional components, explicit or implied, as the case may be, and that the same is helped, at least, partially, in being recognised by means of an independent entry in this wise, e. g. अनु√१पत्, अनु-पथ-; अभि√रुह्, अभि-रूप- in regard to अनु and अभि, respectively.

(ii) When, as in the case of a citation from some other text, the indeclinable component of an originally composite word occurs in isolation, the same is entered according to its compatibility under the general rules, the other component being supplied (cf. Intro. IV, 2, c, 14, v), e.g. अभी(भि√इ) > अभि (ईमहे).

(iii) When the prepositional component of a composite derivative indeclinable is textually read in separation, the latter is accorded an integrated entry, prefixed by the sign ϕ, (cf. Intro. IV, 2, c, 14, iii), e. g. अभि-समे(म्-आ√इ) > ϕअभिसमेत्य.

(iv) An originally enclitically compositive indeclinable is entered independently in its own alphabetic order, its peculiar usage being indicated in a general way[1], e.g. इव, उ, च, चित्.

(v) When, however, an enclitic indeclinable enters into composition with another indeclinable, it is not separated as an independent word, the compound being entered under the first component, e. g. अथ > अथो.

(vi) But when an enclitic indeclinable enters into composition with another prepositionally compositive indeclinable, it is separated as an independent word so that it may help the main prepositional component stand out in bold relief, e. g. अपे(प√इ) > अप(एतु) < अपो(एतु), अप√म्यक्ष् > अप···म्यक्ष < अपो···म्यक्ष, अपे(प√ई)ज् > अप···अपेजते < अपो···अपेजते.

[1] Pada-Pāṭhas of different schools have in common treated these indeclinables except इव as separate words. Pada-Pāṭha of the Taittirīyas differs from those of the other schools as available, in treating इव, also, as a separate word.

7. Indeclinables are numerically differentiated in the following cases :—

(i) When they are found used accented as well as unaccented, e. g. १क॒म्, २कम्, १य॒था, २यथा.

(ii) When it is intended additionally to distinguish an indeclinable from one or more homo-phonological declinables[1], e. g. २अ॒नु, २अ॒भि, ३अ॒व.

8. In the case of composite indeclinables, the usual double entry system is followed in that they are treated in their own order and that their first components are also cross-referenced when their second components receive their proper entry, e. g. सम(म्√ऋ)र्धि > समर्धयित्वा, अर्धयित्वा सम्°.

5. TREATMENT OF ACCENT.

(a) TEXTUAL ACCENTOGRAPHY.

Of the texts available for the purposes of this volume, seven, namely,, Ṛgveda, Mādhyandina-Yajurveda, Kāṇva-Yajurveda, Taittirīya-Yajurveda, Maitrāyaṇīya-Yajurveda, Kauthuma-Sāmaveda and Śaunakīya-Atharvaveda happen to bear accent marks throughout. In the case of the rest, while some of the Khila-Sūktas and a few sections of Kāṭhaka-Yajurveda and Paippalāda-Atharvaveda exhibit accent marks, the other two, namely, Kapiṣṭhala-Kaṭha-Yajurveda and Jaiminīya-Sāmaveda have so far been published without accentuation.

(b) THE INDIRECT LINEAL SYSTEM.

1. In Ṛgveda and Taittirīya-Yajurveda, along with its Brāhmaṇa and Upaniṣad, Udātta, which is really the accent proper, goes unmarked, being indirectly represented by a horizontal under-stroke below the preceding, preparatory Anudātta on the one hand and a vertical up-stroke on the following, enclictic Svarita on the other, e. g. अ॒ग्नये॑. One or more Anudāttas are, however, also left unmarked when following a Svarita, except when followed by another Udātta or Svarita, in which case the immediately preceding Anudātta is necessarily marked, e. g. °ळे as against पु॒° in 'अ॒ग्निमी॑ळे पु॒रोहि॑तम् (ऋ १, १, १). To obviate this kind of unmarked post-Svarita Anudātta being ever erroneously taken as Udātta,

[1] This rule, however, is not being followed in the continuation (cf. Intro. IV,1,h,9 ff).

the latter is separated from the preceding Svarita by putting between them the sign १ with no mark on the Svarita vowel, when it is short, and ३ with an under-stroke below the Svarita vowel, when it is long, e g. अप्स्व१ न्तः (ऋ १, २३, १९), क्वे३ दानीम् (ऋ १, ३५, ७). An Anudātta preceding an Udātta or Svarita is always marked, e. g. अग्निम्, कन्या. When more than one Anudāttas occur in the beginning of a sentence or a hemistich, all of them are marked, e. g. अनुकामम् (ऋ १, १७, ३).

2. This system has been mainly followed in Atharvaveda of the Śaunakīyas as well as Yajurveda of the Mādhyandinas, the Kāṇvas, and, in so far as evident from the manuscript sources, of the Kapiṣṭhala-Kaṭhas. But while there is complete agreement between Ṛgveda and Taittiriya-Yajurveda on the one hand and these texts on the other in the matter of denotation in them of Udātta and Anudātta, the latter show some peculiarities in their treatment of Svarita, which it may be useful just to indicate here as under :—

(i) In Śaunakīya Atharvaveda, the sign ऽ is juxtaposed to represent a preceding Svarita, e. g. वीर्यऽम्, सर्वा ह्यऽस्मिन् (११, ८, ३२), ज्येष्ठवरोऽभवत् (११, ८, १). A post-Udātta Svarita, whether enclitic or phono-fusive, is, however, marked, as in Ṛgveda, by the usual up-stroke, e. g. तं व्यूर्णुवन्तु सूतवे (१, ११, २). A post-Svarita Udātta is treated just as in Ṛgveda, if the Svarita vowel be long, e. g. विकेश्यो ३ वि घ्नताम् (१, २८, ४), but a little differently if the same be short in that the up-stroke lies on the Svarita vowel as against on the intervening sign to make it look like १ as in Ṛgveda ; e. g. अप्स्व१न्तः (१, ४, ४).

(ii) In Mādhyandina-Yajurveda, the detailed under-handle usually represents Svarita, e. g. दिवीव(६, ५), वीर्यमसि (१९, ९), आस्येन (२, ११). The under-trident, is, however, employed to bring a post-Svarita Udātta into full relief, e. g. वीर्यं मयि (१९, ९), अप्स्वन्तः (९, ६), योऽस्मान् (१, २६). But when it occurs at the head of a new sentence or hemistich, the Svarita at the end of the previous sentence or hemistich is represented by the usual detailed under-handle, e. g. वरूथ्यः । वसुः (३, २५). When a Svarita heads a sentence or a verse, and, also,

when, both as enclitic and phono-fusive, it follows an Udātta, it is denoted by the ordinary vertical up-stroke, e. g. त्र्यम्बकं यजामहे (३, ६०), अर्व देवं त्र्यम्बकम् (३, ५८), उर्व्या त्र्यंघीत (१२, १).

(iii) In Kāṇva-Yajurveda, the Ṛgvedic and the Taittirīya norm of denoting Svarita, in general, by a vertical up-stroke is strictly adhered to except in the treatment of pre-Udātta Svarita, which, whether short or long, is, to the contrary, always represented by the usual, preparatory, horizontal under-stroke, e. g. अप्स्वन्तः (१०, २, ३), योऽस्मान् (१, ९, ४), प्रसवेऽश्विनोः (१, ३, ६).

(iv) Kapiṣṭhala-Kaṭha-Yajurveda, which, as evident from its somewhat defective manuscript material, falls in line with Kāṇva-Yajurveda, differs from the latter but in one minor detail, namely, that a pre-Udātta Svarita vowel, if short, is lengthened, besides being under-stroked[1], e. g. उर्वान्तरिक्षम् (१, २), अप्स्वान्तः (४८, ४).

(c) THE DIRECT NUMERICAL SYSTEM.

In Sāmaveda, a quite different system of marking accent by means of numerals at the top is followed. The main features of this system may be described as follows[2] :—

1. In general, the top-numerals १, २, and ३ stand for Udātta, Svarita and Anudātta, respectively, e. g. अग्निं वैः (१, २१).

2. The first alone among more than one initial Udāttas is marked, e. g. आ तू (१, १६७), ईपाहि तद् आ (१, २०७), नै हि (१, २४१).

[1] We have a manuscript, which seems at some stage to have passed through the hands of a scribe who, obviously through absent-mindedness, occasionally confuses the accentuation by introducing, haphazardly, the Mādhyandina-Yajurvedic detailed under-handle and under-trident e. g. प्रसवे (sic वे)ऽश्विनोः (१, ८), सिंधुस्यार्वह (२,३), युयोध्युस्मत् (२, ८). But no evidence is available from it to support the report that a small under-ring, e. g. इमानि, was sometimes used to denote enclitic Svarita (cf. Sch., ZDMG. II, 151).

[2] References as supplied to some of the illustrations here are to Kauthuma-Samaveda (cf. RC. १).

3. An Udātta in pausa is indicated by २ instead of १, e. g. वैयेम् (१, १४).

4. The first alone among more than one Udāttas at the end is given the top-numeral २, e. g. मैंह्रो ५ हि षः (२,१६), ऊँतें द्याम् (२, १५६), नेाम्यं त्वत् (२, ३३४).

5. When an Anudātta intervenes between two Udāttas, the first one is represented by the top-numeral, २, e. g. अंग्ने अा याँहि (२, १०).

6. When an Anudātta follows a group of successive Udāttas, being followed by another Udātta, the first alone of the former is marked with २उ at the top, the other single Udātta taking the usual top-figure, १, e. g. शयोरभि (१, ३३), वना त्वं यन्मातॄः (१, ५३).

7. A Svarita following more than one successive Udāttas is given the top-notation २र, instead of २, e.g. नि होता (१, १), निर्गा अकृन्तत् (१,५८५).

8. A phono-fusive Svarita in pausa or when followed by an Anudātta is also indicated by २र, e. g. उक्थ्यम् (२, १११६), मनुष्येभिः (१, ७९), नीव (२,१००६), देव्येतु (१, ५६).

9. A phono-fusive Svarita before an Udātta is marked by the original top-numeral २, and the vowel carrying it, whether short or long, develops Pluti as indicated by the juxtaposition of ३ after it (as against the practice in Ṛgveda of permitting Pluti only to a long vowel in this situation), e. g. पॅाद्यू३तें द्वितोयेया (१, ३६), अंभ्यो३दिश: सूरैः (१,१२८).

10. When more than one successive Adudāttas precede an Udātta or a Svarita, only the last of them is marked as in the indirect system, e. g. समुद्रेम्, इन्द्राभ्यो३दिशैः (१, १२८).

11. When more than one successive Anudāttas follow a Svarita, they are left unmarked as in the indirect system, e. g. चित्रं राधो अमर्त्य (१, ४०).

12. An Anudātta preceding a pre-Anudātta or an ultimate Svarita is indicated by ३क instead of ३ (for examples, cf. under 8 above).

(d) THE FIRST DIRECT LINEAL SYSTEM.

In Maitrāyaṇīya-Yajurveda, Kāṭhaka-Yajurveda and Paippalāda-Atharvaveda, a distinct method of direct lineal denotation of the accent

proper, namely, Udātta is followed and the same may be indicated here as under :—

1. Maitrāyaṇīya-Yajurveda and Kāṭhaka-Yajurveda as represented by their manuscripts agree in representing Udātta by means of a vertical up-stroke as against the use of this sign to mark Svarita in the Ṛgvedic indirect lineal system, e. g. अग्निः.

2. They also agree in denoting phono-fusive Svarita, in general, by means of an under-hook, दिव्रीव (मै १, २, १४), क्र, न्यस्रपः (काठ ७, १२), शुण्ठोऽधि° (मै २, ६, १३).

3. While Maitrayaṇīya-Yujurveda marks preparatory Anudātta with a horizontal under-stroke, e. g. अग्नि-, Kāṭhaka-Yajurveda uses a vertical under-stroke for the same purpose[1], e. g. अग्नि-.

4. Their treatments of pre-Udātta Svarita, also, differ from each other in that while the figure ३ precedes it in Maitrāyaṇīya-Yajurveda, the ordinary horizontal under-stroke serves this purpose in Kāṭhaka-Yajurveda just as in Kāṇva-Yajurveda, e. g. प्रसु३वेऽश्विनोः (मै १, २, १५), as against प्रसवेऽश्विनोः (काठ २, ५)[2].

5. But they again agree in not making any denotative distinction between short and long pre-Udātta Svaritas.

6. Maitrāyaṇīya Yajurveda employs a cross-stroke to represent post-Udātta Svarita, in general, e. g. धिष्कः.

7. It, however, marks it with a tri-lineal vertical up-stroke when it is followed by preparatory Anudātta[3], e. g. प्रथमः, प्रसु३वेऽश्विनोः (मै १,२,१५).

8. Kāṭhaka-Yajurveda denotes the same, in general, by means of an under-dot[4].

9. Paippalāda-Atharvaveda follows this system in the treatment of Udātta by a vertical up-stroke, but differs from it in that it uses a vertical under-stroke, as in Kāṭhaka-Yajurveda, to denotes preparatory Anudātta, e. g. दातो.

[1] Sch., however, does not mark preparatory Anudātta.

[2] Sch. substitutes reversed under-hook (^) for this under-stroke.

[3] It may be interesting to observe that Pada-Pāṭha of Maitrāyayaṇīya-Yajurveda follows the Ṛgvedic system of indirect accentuation.

[4] While Sch. leaves enclitic Svarita un-marked, सात. uses the under-handle (ㄴ) and the under-trident (ᵕ) to signify the two situations, respectively.

10. It also agrees with Kāṭhaka Yajurveda in the use of an under-dot to mark off enclitic Svarita, e. g. कामः.

11. It has also an under-handle to denote phono-fusive Svarita, in general, but that resembles the detailed variety as in use in Mādhyandina-Yajurveda and not the under-hook as used in the above-mentioned twin texts, e. g. न्यक्, शरव्या यां (पै १४, २, ७), तन्वा शंतमया (पै १४,२,८).

12. Post-Svarita Udātta has the usual up-stroke to denote it, while pre-Udātta Svarita is not differentiated in any way.

13. But post-Svarita Anudātta is treated as enclitic Svarita in that it is likewise marked off by an under-dot, e. g. आस्याय (१६,१०४,६).

(e) THE SECOND DIRECT LINEAL SYSTEM.

In Mādhyandina and Kāṇva Śatapatha-Brāhmaṇas as well as in some other Brahmāṇa texts[1], another distinct method of direct lineal denotation of the accent proper, namely, Udātta[2] is followed and the same may be indicated here as under:—

1. These texts agree in marking Udātta[2] with a horizontal under-stroke as against the use of the same for denoting pre-Udātta Anudātta in Ṛgveda and the other texts which follow it in this matter and in leaving Anudātta and enclitic Svarita unmarked, e. g. अग्निना.

2. An Udātta preceding another Udātta loses its mark[3], e. g. केतपूः केतम् (५, १, १, १६).

3. Likewise, in a series of consecutive Udāttas, the last one alone is marked, e. g. अग्नि र्हि वै धूरथ (१, १, २, ९).

4. Phono-fusive Svarita is also represented by the same sign[4] placed below the preceding vowel, e. g. वीर्यम्.

5. When the preceding vowel happens to be Udātta, the mark below it serves two purposes in that it represents the following

[1] Cf. C. काशब्रा. Intro. p. 9.

[2] cf. op. cit., pp. 10f. for notice and refutation of the view that the so-called Bhāṣika or Brāhmaṇa accent represents a historical development of progressive shift of accent and that, therefore, it is wrong merely to postulate the so called direct system of accentography to explain away the real change that has gradually occurred in the situation of accent in a word.

[3] The illustrative references as being made here are to माशब्रा.

[4] Web. however, uses a double horizontal under-stroke for this purpose.

Svarita as well as continues to indicate the Udātta accent inherent in that vowel. As a result of this duplicate function of this mark in this position, another preceding Udātta loses its corresponding mark, e. g. यज्ञो वै स्वः (१, १, २, २१), मानुषं नेद् व्यृद्धम् (१, ७, २, ९) as against इति सैषा (१, ४, १, २६), where the pre-Svarita vowel having originally been Anudātta does not necessitate removal of the Udātta mark from beneath the preceding vowel.

6. A Svarita preceding an Udātta or another Svarita does not lose its mark, e. g. यज्ञो वै स्वरुहः (१, १, २, २१), देवा वै स्वरुगन्म (१, ९, ३, १४ where Svarita is pre-Udātta) and इति सैषैतम् (१, ४, १, २६ where Svarita is pre-Svarita).

7. Similarly, final or pre-final Udātta (i. e. one occurring on the last or penultimate syllable of the ending word of a Kaṇḍikā-Pratīka, a Kaṇḍikā or a Brāhmaṇa) does not go unmarked before an initial Udātta (i. e. one occurring on the first syllable of the first word of the following text-division), but is indicated by three under-dots instead of the usual under-stroke, e. g. देवत्रा ॥ सुः (५, १, ४, ७उ), इति ॥ अथा° (३, ४ २, ९ उ)[1].

8. The same treatment is accorded to a final syllable, whether with or without accent before an initial Svarita[2], e. g. इति ॥ तेऽविदुः (३, ४, ३, ७उ), प्रतिप्रस्थाता ॥ सोऽध्व° (४, २, १, १३उ)[1].

9. A pre-final syllable is also similarly treated towards preparation for a phono-fusive Svarita[2] expected to develop on account of the unavoidable combination of the final and the initial syllables separated by a minor division, e. g. एव । एतद् (३, ४, २, १३), गृहीत्वा । उपनिष्क्रम्य (४, २, ५, १). When an Udātta, which has its mark, is nasalised, the accent mark is also repeated beneath the attendant symbol of vocal nasalisation, e. g. शतुँ३शतश्ह (३, ४, ३, १८) as against यज्ञँ३ समभरन् (३, १, ४, ४).

(f) THE CONCORDANCE DIRECT LINEAL SYSTEM.

1. For the purposes of this Concordance, in which entire word-forms constituting the integral units of all the above-mentioned texts possessing quite a mess of the accent-marks as used in the manuscripts on the one hand, and, often, with considerable alterations, in the printed editions on the other, are to be recorded side by side, it is extremely necessary to devise some uniform system of accentuation so that in the

[1] The application of this rule and the following one is limited to माशश्रा. (cf. C. काशश्रा. Intro. p. 9).

[2] Web. naturally, uses two rows of three dots each to represent this situation.

matter of instituting a comparative study of these texts from the historical point of view, it may be practicable to obtain at once a clear and panoramic view of their relative accentual situation.

2. A good deal of intriguing complexity in the previous systems attaches to the changing position of a word-form from the beginning to the middle and from the middle to the end of a prose formula or of a Pāda or a hemistich of a verse. In particular, each system is very much exercised in arriving at some ingenious method of indicating pre-Udātta Svarita. But it is not at all necessary to make any special provision here for this situation, simply because it does not arise within the compass of a separately registrable word-unit, which, by its very nature, carries only one of these, namely, either Udātta or phono-fusive Svarita, as its main, governing accent and is precluded from carrying both of them at one and the same time.

3. The object of the accent-aspect of the Concordance being only to show in a clear manner the accent proper as carried by each word, it is deemed quite desirable, even if only to avoid confusion, entirely to eliminate marking in the case of Anudātta. For, Anudātta is no accent, being, in the strict sense of the term, rather negation of it. It has been described as a low tone[1] only in its contrast to Udātta, it being, as it is, neither a high tone nor a low tone. When immediately preceding the accent proper, i. e. either Udātta or phono-fusive Svarita, it definitely becomes a low tone by way of providing preparation for the following accent. Similarly, when it immediately follows Udātta, it assumes the role of a relief or a glide-down and as such there is a sort of temporary, projective accession to its tone-value, causing it just to start as virtual Udātta and gently to settle down again to its normal position. Entirely accidental as both these aspects of Anudātta are, being always dependent on its position in relation to the accent proper of a word, the very sight of which, if properly marked, should as a matter of course lead to the right mode of its respective pronunciation in both the positions, any graphic representation for them in the presence of one for the accent proper would obviously be reduntant.

4. As already indicated, the accent proper of a word may be

[1] cf. Pāṇini, I, 2, 30.

either Udātta or phono-fusive Svarita[1]. Accordingly, the problem from the point of view of this Concordance resolves itself into fixing upon two most suitable signs to be distinctly used to indicate these two varieties of the accent proper. As already indicated in detail, out of the fifteen Vedic texts, which are available to us in a more or less accented state, seven, namely, Ṛgveda, Taittirīya Yajurveda, Taittirīya Brāhmaṇa, Taittirīya Āraṇyaka, Taittirīya Upaniṣad, Kāṇva Yajurveda and Kapiṣṭhala-Kaṭha Yajurveda agree in representing Svarita always by a vertical up-stroke, which the other two, namely, Mādhyandina Yajurveda and Saunakīya Athārvaveda, also, use quite frequently. Of the remaining six texts, three, namely, Maitrāyaṇīya Yajurveda, Kāṭhaka Yajurveda and Paippalāda Athārvaveda have, instead of it, their two signs, namely, the under-hook and the detailed under-handle, while Mādhyandina and Kāṇva Śatapatha Brāhmaṇas have their pre-syllabic horizontal under-stroke and Sāmaveda has the two sets of its numerical sign. In other words, instead of having a one, common, alternative sign, these six texts have among themselves five distinct methods to be attended to. Besides the weight of overwhelming traditional support at its back, consideration of its denotative clearness and prominence coupled with typographical simplicity has led to the vertical up-stroke of the previously described indirect lineal system being adopted here as the Svarita sign. After this appropriation of the vertical up-stroke, the selection of the horizontal under-stroke of the second variety of the ancient direct lineal system as the Udātta-sign has been arrived at by simply eliminating the only other available alternative, namely, the triple set of the Sāmavedic numerical system as being unnecessarily cumbersome and confusing. In this way, out of over a dozen marks found previously used, the two which appeared to be the simplest and clearest have been chosen on an eclectic basis

[1] Of the three varieties of phono-fusive Svarita, namely, Abhinihita, Praśliṣṭa and Kṣaipra, obviously, the first two could very seldom get a chance of assuming the role of the accent proper of a word [as,e.g. परोऽहु-(माशब्रा ३, ४, ४, २६), अर्भान्वताम् (मा ११,६१)], because both of them, generally, resulted from the fusion of the final and the initial sounds of two consecutive word-units, which would require separate registration. And, for the purposes of this discussion, Jātya Svarita, the principal variety which occurs as the accent proper, is included here among the phono-fusive varieties of Svarita, because, in the last analysis, it can hardly be differentiated from Kṣaipra (cf.pp. 427[1], 537[1],538[p]).

distinctly to denote the two kinds of accent proper in a uniform manner in all accented entries in this Concordance, irrespective of the original textual denotation according to the previous systems[1].

5. The important points which have to be borne in mind towards clear comprehension of this system as actually applied in the Concordance may be summarised as under :—

(i) Simple and prepositionally as well as adverbially composite primary verbal roots and such denominative verbal roots as, according to the Pāṇinian technique, end in क्विप् or णिच्, are as a rule entered without any accent-mark in order that their conjugational forms, which immediately follow them, may the more markedly be represented with their respective and, often, varied accents, e. g. √१अक्ष्, √२अक्ष् अति√मुच्, अञ्जली√कृ, (√श्रव्>)√ओम्, (अन्त->) √अन्ति.

(ii) The remaining denominative verbal roots, on the other hand, are given with their accent-marks[2], e. g. अ॒घ- >√अघाय्॒.

(iii) As indicated just above, conjugational forms are given with their accent properly marked, e. g. √१अक्ष् > अक्ष्णुते॒, √२अक्ष् > आ॒क्षिषुः, √अघाय्॒ > अघाय्॒ति.

(iv) When conjugational forms suffer loss of accent owing to their non-initial position or particular syntactical connections and situations, they are given unaccented[3], e. g. √१अक्ष् > अक्ष्णुयात्.

(v) Conjugational forms derived from unaccented texts are in

[1] Both of these signs as well as all the previously used lineal signs have to be taken as mere graphic symbols, without possessing any inherent power even indirectly to suggest the relative qualitative or quantitative value of the accent-bearing syllables. In consequence, it will be simply fanciful to take the horizontal under-stroke as an automatic mark of a low-tone and the vertical up-stroke as that of a high-tone.

[2] Obviously, this differentiation owes its origin to the corresponding difference in the mode of registration of these roots, (cf. Intro. IV, 2, a, 8, iii).

[3] In such cases, the primary function of this work, namely, to record word-forms in their actual usage in reference to their textual occurrence, unavoidably takes precedence of its every other function, so as to obviate there being left any scope for referential confusion in this matter.

common with the other vocabulary derived from them given unaccented, e. g. √भज् > भजामसि, भजन्.

(vi) But when some verbal conjugational forms are derived from both, the accented as well as the unaccented texts, those relating to the unaccented texts are entered along with the accented ones[1] taken from the accented texts, e. g. अनु√ध्व-(<ध्वं)स् > अनुदध्वसे॒.

(vii) Derivative bases, whether declinable or indeclinable, are, when taken from the accented texts, given with their accent-marks, e. g. √अत् > अ॒तत्-, अ॒तिथि-; √अद् > अ॒त्तवे, अ॒त्तुम्.

(viii) When a derivative base is taken from an unaccented text, it is given without an accent-mark, e. g. अग्नि-मेदिन्-, अग्नि-यानी-.

(ix) When a derivative base is taken from both, the accented as well as the unaccented texts, it is given with the accent-mark as vouched for it by the accented texts[2], e. g. अंशु॒-.

(x) When a derivative base is set up as a hypothetical postulate, being a step towards etymological approach to another next-grade derivative, its accent-mark, also, is, of course, of a hypothetical nature, e. g. *अन्तः-पर्शु॒-.

(xi) When from an expository consideration, it is necessary specially to hypothesize the accent of a derivative base, the same is indicated by placing the asterisk on the particular accent-bearing syllable, e. g. अच्छु*॒रा-, अष्ट्रा-दं*ष्ट्रु॒-.

(xii) When a definite evidence is not available for fixing upon the accent proper of a hypothetical derivative base, it is given without any accent-mark, e g. √अद् > अद्णार- > आद्णार-.

(xiii) The pronominal bases, which have entirely enclitical declensional usage, are entered without any accent mark, e. g. अस्म॒द्- > २*अँ (>*न्)-, *ई-, एन-, त्व-, सम-, *सी-.

[1] Naturally, this cannot rule out the possibility of original accentual variation, specially when the passages do not happen to be identical or, at any rate, syntactically parallel.

[2] It is possible that a non-monosyllabic base relating to the unaccented texts might originally have been homo-phonic, but with a different accent.

(xiv) The pronominal bases, which in certain syntactical situations have enclitical declension, are graphically repeated without an accent-mark, e. g. इ॒दम्- > ३अ॒-, > ४अ-; अ॒स्मद्- > १म॒य्-, २मय्-.

(xv) Sub-basically used compositive declensional forms are entered unaccented, at the head of their compounds, e. g. अ॒ग्र- > अग्रे.

(xvi) Certain composite bases, which carry two accents, are accordingly given with two accent marks, e. g. बृह॒स्पति॒-, व॒न॒स्पति॒-, अ॒ग्नी-व॒रुण-.

(xvii) When declined, a derivative base generally continues to maintain its accent in its original position, rendering it unnecessary to repeat its graphic representation in the following case-forms, e. g. अं॒ह॒स्- > -हसः (=अं॒हसः).

(xviii) When the final vowel of an oxytone base is changed into a semi-vowel before a case-ending, shifting the accent to the latter[1], the same is not shown in the declensional entry, e. g. ऊ॒ति॒- > -त्या (=ऊ॒त्या).

(xix) When the final इ or उ, short or long, of an oxytone base is gradationally changed into अ॒य् and इ॒य् or अ॒व् and उ॒व् before a case-ending, the accent is not marked in the declensional entry, e. g. अ॒ग्नि॒- > -ग्नयः (=अ॒ग्न॒यः), धी॒- > धियः (=धि॒यः), अं॒शु॒- > -शवः (=अं॒शु॒वः), अ॒भ्रू॒- > -भ्रुवः (=अ॒भ्रु॒वः).

(xx) When the final vowel of an oxytone base is changed into a semi-vowel, rendering the Anudātta initial of the case-ending Svarita, the same is properly recorded in the declensional entry, e. g. १अ॒रु॒णी- > -ण्यः॑, अ॒श्व॒त॒री-> -र्यः॑.

(xxi) When, in declension, the accent is shifted to a case-ending, rendering the stem unaccented, the change is specifically

[1] The wording of this rule, which is obviously fashioned after Pāṇini, 6, 1, 174, will have to undergo an essential change when the accentual situation indicated by it turns out after further historical consideration to be rather a fit subject of Pāṇini, 6, 1, 161, (cf. Rule, xxii below), the implication being that √*यॄ योगे > *यु॒र्- > *यु॒ा- represents the origin of the Pāṇinian suffix टा as ready for use in a case like this (cf. p. 588[b].)

shown in the declensional entry, e. g. अवायुत्- > -यते, १अप्- > अपः, २अप्- > अद्भिः.

(xxii) When, in declension, the accent shifts to a case-ending as a result of a vocalic loss in the preceding base, the same is duly represented in the declensional entry[1], e. g. असन्- > -स्नः,अस्थन्- > स्थ्नः.

(xxiii) Vocative forms are either initially accented or entirely unaccented. Consequently corresponding graphic representation is essential for clearly bringing out either of these accentual situations. For this purpose, the presence or the absence of the accent-mark below the characteristic ring which follows the abbreviative hyphen before a vocative form, indicate, respectively, that a particular vocative form is accented or otherwise, e. g. १अश्व- > -०श्व, २अक्ष- > -०क्षाः, आदित्य- > -०त्य.

(xxiv) Declensional forms connected with unaccented bases, whether taken from the unaccented texts or having enclitical usage, are as a matter of course left without any accent-mark, e. g. अ-कृतपूर्व- > -र्वम्; अस्मद् > (*अद्- > *२अँ>)*न्- > नः, नौ.

(xxv) The occasional duplicate declensional entry is governed by the foregoing rules about the simple declensional entry in that the second member, as a rule, does not carry the accent, e. g. अंशु- > -शुः-शुः (=अंशुः-अंशुः).

(xxvi) Such indeclinables as are accented, whether initially or finally or doubly, no other variation being available, are given with proper accent-marks, e. g. अनु, अभि, एतवै, उ.

(xxvii) When an indeclinable has the accented as well as the enclitic usage, it is entered in its both varieties separately, e. g. १कम्, २कम्, १यथा, २यथा.

(xxviii) When an indeclinable is met only in its enclitical usage, it is entered without an accent-mark, e. g. इव (cf. Intro. IV. 4, 6, iv fn.), उ, घ.

(xxix) A compositive indeclinable is so entered that its accentual situation, both when it maintains its accent and when it

[1] cf. the footnote to Rule, xviii above as purporting to extend the jurisdiction of this rule to comprehend certain other cases which have so far been otherwise classified and explained.

loses it, is clearly shown, e. g. अति√पृ > अ॒तिपवते, अतिप॒वते; अप√गु(>गू)ह् > अ॒प-गूळ्ह-, अप-गू॒ह्मान-.

6. TREATMENT OF REFERENCES.

1. Every pedigreed, conjugational or declensional, and un-pedigreed,'declensional or indeclinable', entry is accompanied by exhaustive reference to the textual passage or passages of its original occurrence. The following order of referential precedence is observed in respect of the texts which have been dealt with here :—

I.	Ṛgveda-	(i)	ऋ.	(ii)	खि.
II.	Yajurveda-	(i)	मा.	(ii)	का.
		(iii)	तै.	(iv)	मै.
		(v)	काठ.	(vi)	क.
III.	Sāmaveda-	(i)	कौ.	(ii)	जै.
IV.	Atharvaveda-	(i)	शौ.	(ii)	पै.

2. The abbreviated textual names are followed immediately by the referential figures, representing their major divisions and one or more sub-divisions of the latter, separated from one another by one or more commas according to the nature of each case and supplied with a dot at the end, e. g. अकन्तः पै १, ४३, २.

3. But when a referential unit is followed by another unit, whether pertaining to the same text or a different one, they are separated from each other by a semi-colon, e. g. अं॒हस्- -हः ऋ १, ४२, १; २, २३, ४···, अंशु॒- > -शून् शौ ५, २०, १०; पै····.

4. When in a group consisting of two or more homo-textual referential units, the figures representing the major divisions or medial sub-divisions are common, only the first unit is given with all the figures, the common ones being not repeated in entering the subsequent unit or units as the case may be, e. g. अक्ष्णया तै ५, २, ७, ५^{२}; १०, ४; ५; ३, ५, ३^{२}; for ५, २, ७, ५^{२}; ५, २, १०, ४; ५, २, १०, ५; ५, ३, ५, ३^{२}.

5. A series of consecutive referential units are represented by separating the last sub-divisional figure of the first unit in the series from the last sub-divisional figure of the last unit in the series, which alone is entered inclusively, by placing a hyphen between them, e.g. अग्नि॒-> -ग्निम् काठ १६, ८-११; १९, ३^{२}-५^{२}.

6. The consecutiveness in respect of a few rare cases of equally sub-divided medial figures is also represented similarly by placing a hyphen between them, e. g. अंहस्- > -हसः शौ ४, २३-२९, १-७.

7. Referential units or groups as pertaining to several conjugational or declensional forms are separated from one another by semicolon, the terminal full stop being supplied only at the end of an article, e. g. अंशु- > -शवः····; -शवे···; -शोः···; ३, १२, ४.

8. When two or more separate conjugational or declensional forms referentially concur, they are juxtaposed, followed by the common referential unit, e. g. अति^{४}(चर), (अति)चर पै ३, ३३, ६; अत्याशित- > -तस्य, -तेन मै ३, ६, २.

9. When the same entry represents the repeated occurrence in relation to a single referential unit, the latter is provided with the appropriate top degree-figure, indicating the number of times a word is thus read, e. g. अंहूरण- > -णम् काठ १०, ९^{२}; अग्नि- > -०ग्ने काठ १८, ३^{३}; ४^{८}; १५; १६^{१४}.

10. According to the ancient practice, the number as well as the names of the textual divisions varied more or less from text to text. While the entire appellative appendage of divisions has been dispensed with, their separated numerical representation being quite sufficient, their number as in the case of each separate text is preserved with only a few modifications here and there introduced towards increasing the measure of referential simplicity[1]. The following description is intended to supply necessary information in this matter :—

(i) Ṛgveda Saṁhitā has two systems of division, namely, the Aṣṭaka-Adhyāya-Varga-Mantra one and the Maṇḍala-Anuvāka-Sūkta-Mantra one. The latter one with the elimination of Anuvāka sub-division by counting the Sūktas pertaining to each Maṇḍala continuously, is adopted and represented here by three corresponding figures, being the simpler and tne more familiarly known of the two kinds.

(ii) Ṛgveda-Khilas are divided into five Adhyāyas, each of them being further sub-divided into Sūktas and Mantras.

[1] References to the colophonal entries which are allowed on account of their traditional interest but do not belong to the texts proper, are distinctly indicated by the terminal addition of the abbreviation पुष्पि. (=पुष्पिका-) to the corresponding referential apparatus, e. g. इठिमिका-, ओरिमिका-.

The Concordance follows this tri-partite division. The appendages, Saṁhitāraṇya and Pariśiṣṭa are treated for referential purposes as the sixth and the seventh Khila Adhyāyas, respectively, and this along with their internal bi-partite division brings them in line with the preceding five tri-partite Adhyāyas. In the second, the third and the fourth Adhyāyas, there are some separately sub-divided bi-partite Śūktas. When an entry is to be referred to a Mantra in the second component of a particular Sūkta of this nature, the corresponding Sūkta figure is supplied with the top degree-figure २, e. g. √१अस् > असि खि ४, ७[२], १[२]. In the case of the penta-partite seventh Sūkta of the fifth Adhyāya, an additional figure is introduced between the Sūkta figures and the Mantra figures as a substitute for the letters of the alphabet, which have been employed in the printed text, to denote the number of the part, in which the Mantra containing a particular entry is read[1], e. g. २अ-दिति->-तेः खि ५, ७, १, २.

(iii) Mādhyandina-Yajurveda is divided into forty Adhyāyas, each of them containing a number of Mantras. Two figures are accordingly used here to represent this bi-partite division.

(iv) Kāṇva Yajurveda follows the four-fold Daśaka-Adhyāya-Anuvāka-Mantra division. It is rendered tri-partite by the continuous counting of the forty Adhyāyas as in Mādhyandina Yajurveda and represented as such by three corresponding figures[2].

(v) Taittirīya-Yajurveda follows the four-fold Kāṇḍa-Prapāṭhaka-Anuvāka-Khaṇḍa division, which is accordingly represented here by four corresponding figures[3].

[1] This method, however, is followed only in the present part of this volume and is being eschewed, in the continuation, in favour of the use of appropriate top degree-figures as in the case of the above-mentioned bi-partite Sūktas.

[2] In Satavalekara's recent edition, published after the Concordance materials had been compiled, further consolidation has been made by the continuous counting of Mantras towards eliminating Anuvākas, the ancient four-fold division being also simultaneously retained.

[3] The Mysore edition counts Khaṇḍas continuously, but the same has not been followed here in view of the textual lacuna of that edition.

(vi) Maitrāyaṇīya-Yajurveda is divided into four Kāṇḍas, which are severally further sub-divided into Prapāṭhakas and Khaṇḍas. This three-fold division is here represented by three corresponding figures.

(vii) Kāṭhaka-Caraka-Yajurveda follows the bi-fold Sthānaka-Khaṇḍa division and the same is represented here by two corresponding figures. The thirteen chapters of the Aśvamedha supplement, though not so designated, have also been counted continuously with the preceding forty main Sthānakas[1], which, in consequence, are denoted by numbers ranging from 1 to 53.

(viii) Kapiṣṭhala-Kaṭha Yajurveda seems originally to have possessed two schemes of division, namely, the one, in which, as in Maitrāyaṇīya-Yajurveda, the text followed the tri-partite Kāṇḍa-Prapāṭhaka-Khaṇḍa splitting and the other, in which, as in Kāṭhaka-Caraka Yajurveda, the major divisions, here known as Aṣṭakas, representing a mere mechanical grouping of equi-numerical Adhyāyas, were only nominal in that the Adhyāyas were continuously counted from Aṣṭaka to Aṣṭaka. The text as now available is after the latter scheme, which is represented here by only two figures, corresponding to Adhyāyas and Khaṇḍas, it being unnecessary to denote the nominal Aṣṭaka division. Adhyāya 34, which is not sub-divided into Khaṇḍas, is brought into line with the rest of the text by being treated

[1] The appellation of Pañcama Grantha as used at the head of as well as in the colophon to the Aśvamedha supplement, indicates that at one time or, at least, in some particular redaction of it, the preceding main text of forty Sthānakas might have been arranged into four Granthas, the first three of them corresponding to the present three Granthas, namely, Iṭhimikā* (< Bhrithimikā* = Prathamikā), Mādhyamikā and Orimikā* (< Avarimikā* = Avaramikā*), except that Yājyās and Anuvākyās as now included in the body of these Granthas, were taken out of them and grouped into a separate fourth Grantha. As will be noted, this is incidently corroborated by a specific reference to Yājyās and Anuvākyās as Caturtha Grantha in the colophon to Sthānaka 40. Reference to this Grantha division has, however, been obviated here by counting Sthānakas continuously.

as consisting of one, unbroken Khaṇḍa, uniformly represented by the number १.

(ix) Kauthuma-Sāmaveda has two main divisions, namely, Pūrvārcika with its two appendages, Āraṇya-Kāṇḍa or Āraṇya-Saṁhitā and Mahānāmnyārcika, and Uttarārcika, also known as Chanda-Ārcika. Each of the two Ārcikas is sub-divided into Prapāṭhakas, Ardhas, Daśatis (in Uttarārcika, called Sūktas) and Mantras. The Pūrvārcika head-division into three Kāṇḍas, each consisting of two Prapāṭhakas, is in name only, Prapaṭhakas being counted continuously throughout. There is, however, yet another scheme common to both Ārcikas, in which the text is split up into Adhyāyas, Khaṇḍas and Mantras. While both appendages of Pūrvārcika are excluded from the Prapāṭhaka scheme, the Adhyāya scheme takes cognizance of Āraṇya-Kāṇḍa which is counted as the sixth Adhyāya, possessing, like the other Adhyāyas, bi-fold sub-division. The scheme of representing Pūrvārcika and Uttarārcikas by the numbers १ and २, respectively, and counting the Mantras as read in each of them continuously as employed in Bloomfield's Concordance, is followed here. But while it indicates the first of the two appendages abbreviatively as Ārs. and the second one fully as Mahānāmnyaḥ, here the number ३ stands for the former, which is further divided into Daśatis (or Khaṇḍas) and Mantras and the number ४ for the latter, which is sub-divided into Mantras only. In this way, Āraṇya-Kāṇḍa and Mahānāmnyaḥ are here represented by three and two figures respectively[1].

(x) Jaiminīya-Sāmaveda is referred to by means of three figures, the last two of which correspond to the ancient textual sub-division into Khaṇḍas and Mantras. Each of the four head-divisions, textually arranged in the order, Pūrvārcika, Āraṇya *cum* Mahānāmnī, Ūhagāna and Ūhyagāna, the

[1] cf. RC. १, for the correlation of the references as given here with their actual occurrences in the printed text, which still continues to be presented within the complex framework of both the above-mentioned old divisions.

last two together representing Uttarārcika of Kauthuma-Sāmaveda, is denoted by the first figure, which is one out of the first four numbers (१-४), in the textual order of the four head-divisions. In the first head-division, namely, Pūrvārcika, separate representation of its ancient division into three Parvans, including the further four-fold sub-Parvan-wise splitting of the second Parvan, has been dispensed with by counting its Khaṇḍas continuously, thus bringing it into line with the other head-divisions[1].

(xi) Śaunakīya-Atharvaveda is referred to by three figures, standing for Kāṇḍa, Sūkta and Mantra, respectively. This division is followed on account of its simplicity in preference to the other four-fold division into Kāṇḍas, Prapāṭhakas, Anuvākas and Mantras. There is some difference in the Berlin and the Bombay editions, in the enumeration of Sūktas in Kāṇḍa VII and in respect of treating the eight Paryāya hymns, scattered over seven different Kāṇḍas, as one consolidated hymn or as so many separate hymns in each case as also in that of grouping the Mantras of each Paryāya and thus reducing their number[2]. The references here follow, as a rule, the Bombay edition[2].

(xii) Paippalāda Atharvaveda is referred to by three figures as representing its three-fold Kāṇḍa-Sūkta-Mantra division in preference to its other four-fold division into Kāṇḍas, Anuvākas, Khaṇḍas[3] and Mantras. Such Sūktas (e. g. III, 37) as need further editing towards being differentiated into their constituent Mantras, have been provided with an artificial Mantra sub-division, uniformly denoted by the number १. Also, when some still undifferentiated group-Mantra

[1] This device is already used, alongside of the ancient method, in Raguvīra's Devanāgarī reissue of Caland's Roman edition.

[2] cf. RC. ९, for its referential correlation with the other edition.

[3] The manuscript reading, कां.(=Kāṇḍa) for this sub-division, though copied as such in the printed editions, is obviously a mislection for *खं., probably due to the loss of original aspiration in the Kashmirean dialect, followed by a conscious, though wrong, effort at emendation (= कं. > कां.).

(e. g. IX, 12, 6-7) has to be referred to, only the figure on the right side of the grouping hyphen is entered here.

7. SIGNS AND SYMBOLS.

The following signs and symbols are used towards consolidation or clarification of record :—

1. √ is prefixed to verbal roots as their distinctive mark, e. g. √१अंह्.

2. √- is, in a number of cases, juxtaposed to such compositive prepositions as implicate their verbal correlate being syntactically supplied from outside the text, e. g. अति√-.

3. – (=full hyphen) is used at the end of a declinable base as its distinctive mark and under a particular syllable of a word to denote the position of Udātta accent in the same, e. g. अंश–, अग्नि–.

4. - (=half hyphen) is used before a shortened declensional form, immediately following a base, to indicate its initial lacuna, अग्नि–> -ग्निः as against –ग्निम्. It is also used as Avagraha between components of a compound, e. g. अग्रे-ग–.

5. । (=vertical line) is put above a syllable to indicate the position of Svarita as the accent proper of a word, e. g. अ-कुश्यूम्च्-.

6. = indicates 'is the same as,' e. g तया गत्या (= तेन प्रकारेण), p. 112^{b}.

7. + indicates formative or compositional contamination, e. g. √जन्+डः p. 32^{l}, ६अ+इवंथ- p. 499^{m}.

8. → indicates 'becomes' e. g. अंशु(र→)रा-.

9. > = →, e. g. २अभि >भी.

10. ← indicates 'is derived from' or 'referable to' e. g. ६अ←नञ्.

11. < = ←, e. g. अन्तः(<र्)-कोश-.

12. <> indicates 'derivation from' alternating with 'reversion to,' e. g. अनडुह् <> धृ- p. 165^{b}.

13. ऽ indicates inclusion in or loss of the following अ in the preceding phono-fusive आ, ए or ओ, e. g. वाऽन्यस्य p. 13^{f}, स्वरेऽविशेषः p. 4^{b}, भूरि विमृश्योऽयम् p. 13^{f}.

14. ऽऽ indicates inclusion of the following आ in the preceding phono-fusive आ, e. g. पञ्चम्यर्थस्याऽऽकाङ्क्षितत्वात् p. 5^{f}.

15. (ऽ) indicates inclusion of the following अ in the preceding phono-fusive अ of phonetically reversive nature, e. g. अ॒ग्रे(ऽ)यण-.

16. , is used as a general separative mark, e. g. between (i) different portions or aspects of basic or formative entries, e. g.√१अस्, अ॒स्ति; अ॒नस् (>इ्, ळ्)√१वह्; अ॒ध, अ॒धा; अ॒न्त,न्ता-; अनु,>नू-याज॒-; and (ii) inter-unit referential divisions, e. g. अ॒नुयजति तै ६, ३, ११, ६; and (iii) in foot-notes, e. g. ....कुत्वाभावः, p. 211°.

17. ; is used as a separative mark between referential units, e. g. अ॒ंश- > -शः २, १, ४; २, १.

18. . is used as a terminative mark at the end of separate paragraphs, e. g. अनु√दिश्,···; १०, ५., अ॒ंश- ···, १७. It is also similarly employed in abbreviations, but is generally dropped when the same enter into composition with other abbreviations[1], e. g. नाप्. against नापूटि., or are followed by referential figures which may or may not be put inside brackets, e. g. अ॒ंश- > -शः ऋ २, १, ४; शौ (११, २, ११). p, 8[1].

19. ' ' are used generally to enclose quoted portions with इति appended at the end, e. g. 'कृत्योक-'. p. 8[g].

20. ° as a top-mark is used in the completive sense, following letter or letters standing for the complete basic entry, e. g. °शु- (=अंशु-) and preceding letter or letters being indicated as combinative with the basic entry, e. g. अंशु- >···· °शु- अन्°(=अनंशु-). It is likewise used in foot notes, to avoid repetition of preceding as well as following separate words in quotations, e. g. °वाम॒ीरनु° (=अग्ने वाम॒ीरनु संदृशि) p. 201°. When juxtaposed, accented or not as the case may be, between the abbreviating hyphen and a following declensional form, it indicates the vocative character of the latter, e. g. अंशु- > -॰शो, अग्नि॒- > -॒ग्ने.

21. * indicates hypothetical nature of (i) a basic entry or a particular meaning of it, when it is placed at its left top-corner, e. g. *अप्-, √१अस् *हिंसायाम्, p. 528[j], (ii) accent, supplied or emended, when it is placed above the particular accent-carrying syllable, e. g. अप्सर-*हु--, अ॒*-संयाज्य-, (iii) declinability of a base, when it is placed on the terminal hyphen, e. g. अन्तुर्-* and (iv) compositional division, when it is placed on the medial hyphen, e. g. अन्तुरि-*क्ष-.

[1] cf. Abb. for the provision being made towards disuse of dispensable compound abbreviations in the continuation.

22. ? precedes basic, conjugational and declensional entries and abbreviated names of texts and follows referential units to indicate obscurity, uncertainty or undependability of the form in which a particular entry is made in general or in reference to certain passage or passages in the matter of the following as related to it :—

(i) Textual postulation, (e. g. ?अ-कल्याणी-, अक्षी- > -क्ष्यौ पै ६, ६, १?).

(ii) Phonology, (e. g. ?अंहारि-).

(iii) Intelligibility, (e. g. ?अकन्तः).

(iv) Compositional division, (e. g. ?अप्-सरः).

(v) Etymology, (e. g. ?३अर्य-).

(vi) Hypothesization, (e. g. ?√*अराय्).

(vii) Accent, (e. g. अष्ट्रौ in मै ४, २, १४?).

In foot-notes, it follows a topical abbreviation, (e. g. व्यु.?, मुग.?) to signify the doubtful character of the subject.

23. ϕ is prefixed to a prepositionally composite derivative entry to signify the separability of its prepositional component, e. g. ϕअप-शोशुचत्-. It follows a referential unit when a particular entry partakes of this nature only in that passage, e. g. अप-घ्नत्- > -घ्नन् ऋ ८, ४३, २६ϕ.

24. ‡ precedes a basic, conjugational or declensional entry or a textual abbreviation to signify variant character of the entry in reference to a corresponding reading in Ṛgveda or elsewhere as invariably indicated in a foot-note[1], e. g. अ-जर- > ‡-रस्य. It follows a referential unit if the signification of this character of a particular entry is to be delimited to that particular passage, e. g. अभि-मत्- > -मान् काठ २३,११‡.

25. † precedes a basic, conjugational or declensional entry to signify its occurrence in a Ṛgvedic verse, clause or phrase, which in being repeated in other texts has lent this entry also to them as its integral constituent[2], e. g. †अज्म-; अज्मन्- > †-ज्म. It is applied to the referential

[1] It is to be observed that the present part is defective in respect of the corresponding textual variants to certain Ṛgvedic entries having not been thus indicated and that this defect is being made good for in the terminal supplement to the whole volume.

[2] Corresponding Ṛgvedic cross-references are also being added in foot-notes, or otherwise indicted, but only with effect from the next part of this volume.

apparatus initially or terminally, according to the extent to be covered, when it is intended referentially to delimit this signification of a particular entry, e. g. अच्युत-च्युत्- >-च्युत् शौ २०, ३४, ९†. When it is to be shown that an entry occurs in this repetitional manner only partially in a text in which it is read a number of times, a degree figure is put above it to specify the number of the repetitional occurrences, e. g. अस्मद्- > *न्- > नः मै. ४, १४, ९^{११};[1] †^{९}.

26. ¶ precedes a basic, conjugational or declensional entry to signify its occurrence in the Brāhmaṇa portion of a Black Yajurvedic text. It is referentially applied initially or terminally according to the extent to be covered, when it is intended referentially to delimit this signification of a particular entry, e. g. ¶अपि√सृज्, अव√पद्>¶अवपद्यन्ते, २अरण्य- > -ण्यम् मै ¶१,९,७. When it is to be shown that this characteristic of an entry is found only partially in a text in which it is read a number of times, a degree figure is put above it to specify the number of the occurrences, characterised as such, e. g. अग्नि मै ४, ४, ५^{२};[1] ¶.

27. $ is a prohibitive mark to exclude jurisdiction of the signification of † and ¶ from a conjugational or declensional entry or certain passage or passages in which it occurs[2], e. g. † अ-तन्द्र- > $-न्द्रम्[2], ¶अनायतन- > -नः $शौ···, अपराह्ण- > -¶ह्णे पै ···· १०,६,७$.

28. Three bracket-sets are used as under :—

(i) ( ) Round brackets enclose inter-entry formative or phonetic indication, e. g. अ-का(ण>)णा-, अपि√ष्ठा(<स्था),अभ्या(भि-आ)√वह्. In prepositionally composite conjugational forms, such of them as are textually implied are also put in these brackets, e. g. अति√चर् > अति^{४}(चर).

(ii) [ ] square brackets enclose colophons to basic entries, listing first components of compounds in which they are used as subsequent components, e. g. अंशु-··· [°शु- अन्°, उप°···.], √अव् > [अनु>न्व्°···].

[1] This semi-colon, being unnecessary, is being dropped in the continuation.

[2] The post-hyphen position of †, ¶ and $ in abbreviated conjugational or declensional entries, wherever found in the Concordance, should be taken for their pre-hyphen position, being a more accurate representation of the situation, e. g. -$न्द्रम्> $-न्द्रम्.

(iii) ⌊ ⌋ el brackets enclose such referential units as refer to inter-textual repetition, the first unit as indicating a Ṛgvedic verse or a portion of it with the particular basic, conjugational or declensional entry as its integral constituent being repeated in the texts as indicated by the subsequent units, e. g. १भुरण्य- > -रण्यैः ऋ ⌊६, ६०, १४; ८, ७३, १४⌋.

(iv) ⌊( )⌋ round brackets within el brackets enclose such referential units as refer to inter-textual repetition, indicating that a Ṛgvedic verse or a portion of it as referred to by the referential entry inside the outer el brackets is repeated in the text or texts, referred to by the referential entry inside the round brackets with this difference that the particular basic, conjugational or declensional entry is not repeated, being replaced by some synonym or variant, e. g. अंशु- > -शुः ऋ ९, ⌊६२, ४; (८२, १)⌋; अ-सपत्न, त्ना- > -त्नः ऋ १०, १७४, ⌊(१५९, ४) ४⌋; -त्ना ऋ १०, १५९, ⌊४, (१७४, ४)⌋.

(v) In foot-notes, brackets have only a punctuative use, bringing into full relief authorities cited and comparisons and counter-comparisons made in the course of topical discussions. Round brackets are used when only a single set is needed. But when in the course of an involved discussion, brackets within brackets are called into service, their order of precedence and repetition may be represented as [(⌊ (⌊ ⌋) ⌋)].

8. TYPOGRAPHICAL SETTING.

1. The text section of the Concordance is presented in three columns to a page.

2. The first and the last entries of words on a page are indicated on the top, to the left and to the right, respectively. But when a page ends or begins with an alphabetically discrepant secondary entry, the preceding primary entry followed by the sign >, is indicated at the top, to the right or to the left, as the case may be, e. g. अनु√या> (p. 201).

3. In a divisional column, basic entries are made in distinct significant columns of their own, extending up to five grades according to the nature of the progressive stage of development, which may have to be indicated in the case of the derivatives entered therein in reference to

their primaries. Each succeeding column is removed from the preceding one by a definite measure towards the right, e. g. √अत्, √*अप्,√१अश्.

4. Separate paragraphs are assigned to the Sārvadhātuka and the Ārdhadātuka sections of verbal conjugation as well as to the different Sārvadhātuka conjugational types (e. g. अनु√गम्,स्कृ; अति√तॄ). Similarly, several declensional sub-groups entered together under a common basic entry, are given in separate paragraphs, e. g. अस्मद्-,अहन्-.

5. In this way, the whole material is presented in the form of basic pedigrees, making it very easy for the eye to notice at once where one such series ends and the next begins as also the extent to which a particular base, verbal, declinable or indeclinable, has in actual vedic usage permitted itself to be affected by the phenomena of internal transformation and external accumulation. Thus, while prepositionally composite radical bases like अती(ति√इ) and अप√नुद् have hardly ever gone beyond the second column, simple radical bases like √अत् and √*अर् have freely travelled up to and, sometimes, even beyond the fourth column.

6. The commentary section of the Concordance is presented in the form of alphabetically[1] headed, separate foot-notes, arraged as a rule, in two columns, but, sometimes, from typographical considerations, in three columns also, e. g. p. 186.

7. Three different types have been used according to the following scheme, aiming at bringing out in full relief the several distinct features of each entry :—

I. The bolder black type is used in the following :—

(i) Primary verbal roots, simple as well as composite.

(ii) Un-pedigreed declinable and indeclinable bases as well as cross-referential entries of peculiar conjugational and declensional forms and the first members of alphabetically arranged cross-referential series of derivatives, (cf. II, v below).

(iii) The head figure of every referential unit.

[1] **English instead of Sanskrit letters are used for this purpose only with a view to add to the visual effect towards referential readiness.**

II. The smaller black type is used in the following :—

(i) Conjugational forms.

(ii) Pedigreed declinable and indeclinable bases at all stages.

(iii) Compounds of declinable and indeclinable bases.

(iv) Declinable forms.

(v) Members, beginning with the second, of an alphabetically arranged, cross-referential series of derivatives, e. g. अतुम् etc. against अत्तवे.

(vi) Foot-notes, to indicate, (a) quoted words, (b) verbal roots and their conjugational forms, (c) derivative bases and their declensional forms, (d) indeclinable bases, (e) Paṇinian suffixes, (f) the word, शोध: and, (g) the abb. उसं.

III. The white type is used in the following :—

(i) The main body of the referential section.

(ii) The main body of the foot-note commentary.

(iii) The bracketed derivative or phonological analysis as given within the body of a basic entry, e. g. अ-तृप्य(त्→)=ती, अत्यं(ति-अं)हस्-, अत्य(ति√अ)ह्.

(iv) The cross-referential indication of a principal entry, e. g. √अद् यद्र. after अत्तवे.

(v) Compositional cross-references, bracketed or unbracketed as the case may be, terminally supplied to articles, related to compositive basic entries, e. g. अब-[···अति°···.]

प्रस्तावना

१. ग्रन्थस्य संक्षिप्ते इतिभूतभविष्यती

साक्षात्सरस्वतीसधर्मेव सन् सत्संप्रदायतः सरस्वतीपदसुभूषितस्वनामान्तः **स्वामी दयानन्द** उत्तरापथे किलाऽष्टादशैव वर्षाणि यावज् जनतोपकारसारं च विश्वोद्धारप्राग्भारं च परमोदारधर्मप्रचारं कृत्वा षष्ट्यूनद्विसहस्रतमेऽब्दे[1] (१९४०) परमं पदं प्राप्तवान् । तदीयायाः सत्योत्साहनिर्भरायाः प्रेरणायाः खल्वेतत् फलेग्रहित्वमिव समपद्यत, यल्लोके समुज्ज्वलायां भारतीयायां प्राच्यां संस्कृत्यां सामान्येन, सामाजिकाऽसमन्वयजव्याधिभारपरमौषधंभावुकेषु वेदेषु वैशेष्येण च महादरबुद्धिः प्रादुरासीत् ।

एवंविधे किल श्रद्धसौरभाऽऽवासिते सामाजिके वातावरणे महात्मनस्तस्य निर्वाणसंप्राप्तेर्दशम इव वर्षे संजाते तदीयपादपूतां पद्धतिमेवाऽनुसरन्तौ परमार्थनित्यौ स्वामिनावानन्दपदोत्तर-**विश्वेश्वरनित्याऽ**भिधेयौ वेदप्रचारार्थं सायुज्येन बद्धपरिकरावभवताम् । तौ तावद् वेदाऽध्ययनसौकर्यैकनिबद्धमनसौ दृढमेवमन्वभवतां यथा यथावदुपयोगवदर्थसामग्रीकेण केनचिद् वैदिकेन कोषप्रवेकेण जनतासुलभेन सतैव तस्योद्दिष्टस्य विषये साफल्यं स्यादिति । न च कोऽप्येवंविधो वेदैकाऽनुसंधानसौविध्यकरः कोषो विरचितपूर्व इति संप्रधार्य्य च तौ चत्वारिंशदूनद्विसहस्रतमेऽब्दे (१९६०) आत्मीयमभिनववैदिककोषविरचनपरं निश्चयमुदघोषयताम् । तस्योद्घोषणस्य पञ्चमे वर्षे (१९६५) च तौ विरचयिष्यमाणकोषाधारंभावुकाश्चतस्र ऋग्वेदादिवेदचतुष्टयीय-पदानुक्रमणिकाः प्रकाशमनयताम् । प्रवर्त्यमाने चैवं वैदिककोषीये कार्यकलापे सप्तत्युत्तरोनविंशतिशततमेऽब्दे (१९७०) यवीयानेव सन्नपि **स्वामी नित्यानन्दो** नित्यैकानन्दं पदं प्रापद्यत । अचिरायुषैव सताऽपि चिरसयुजा तेनैवमपरिहार्यतया वियुक्तोऽपि सन् **स्वामी विश्वेश्वरानन्द**स्तु तत ऊर्ध्वमेकक एव दश वर्षाणि यावत् तं कार्यभारमुदवहत् । तत्पश्चादेव 'वयमतीव वृद्धाः संजाताः, सांप्रतमन्येन केनाऽपि कनीयसा कार्यभारोऽयं स्वोपरि ग्रहीतुं सांप्रतम्' इत्यनया तदीयया सत्-प्रेरणयाऽयं जनः सद्भावैकाऽऽजीविकः सप्तशीत्युत्तरोनविंशतिशततमेऽब्दे (१९८०) मेवाकार्यमिदमूर्यकरोत् ।

तस्मिन् समये तावत् पदानुक्रमणिकाचतुष्टयीत ओकारादिपदावधिकोऽनाख्यातिको भागः प्रातिपदिकीकृतः सन् संगृहीतपूर्वोऽभवत् । तत्र चाऽकारादीयेंऽशे यत्र तत्रैतरेय-शतपथ-तैत्तिरीय-ब्राह्मणवचनैः प्रमाणितानां सतां सायणोवटमहीधरदयानन्दीयानां शब्दार्थानां संग्रहोऽप्यविद्यत । तत उपरितने कियतिचिदंशे च मध्ये मध्ये पाणिनीयानि सूत्रादीन्यपि ग्रिफिथह्विट्नीयानि मतान्यपि प्रमाणत्वेनोद्धृतान्यासन् । एवं खलु स्थिते तदेदमन्वभूयत यद् व्याप्तितश्च पूर्तितश्च करिष्यमाणः कोषोऽयं सर्वशाखीययाऽऽख्याताऽनाख्यातोभयविधया वैदिकपदसामग्र्या च यथोपलब्धिकब्राह्मणाऽऽरण्यकोपनिषदङ्गोपाङ्गगतया च तत्तद्भाषीयप्रागर्वाक्तनतद्वेदभाष्यीयया च श्रौतार्थाऽवबोधप्रयोजिकया सामग्र्या चाऽवश्यं सनाथयितव्य इति । एतदनुसारमेव च पञ्चषाणि वर्षाणि यावत् कार्यकलापे प्रवर्तिते सति षडशीत्युत्तरोनविंशतिशततमेऽब्दे (१९८६) **वैदिकशब्दार्थपारिजाताऽभिधस्य कोषस्य प्रथम आदर्शरूपः प्रखण्डः प्रकाशमनीयत** ।

यद्यपीदं प्रकाशनं दिष्ट्या सर्वत एव वर्धापनस्य च प्रशंसनस्य च पात्रतामभाज्यत, तथापीदं तावदेतद्निर्माणसकालमेव निरवरोपणतया खलु निश्चयपदवीमारोप्यत, यथैवंप्रकारकस्य कोषस्य समुचितं संपादनमनन्यथासिद्ध-साङ्गोपाङ्गसंपूर्णवैदिकवाङ्मयीयसकलपदानुक्रमाऽऽत्मक-कोषान्तर-सव्यपेक्षमेव स्यादिति । एतस्याः प्रतीतेरनुपदम्

---

[1] इह सर्वत्र वैक्रमा एवाऽब्दा अभिप्रेता भवन्ति ।

उक्तपूर्वप्रकारकस्याऽनिवार्यत्वेनाऽपेक्ष्यमाणस्य च सतः साधनग्रन्थस्य महत्या आवश्यकतायाः पूर्त्यर्थं योयोगततिर्व्यतानि, अयं प्रकृतः कोषस्तावत् तदीयसाक्षात्फलस्वरूपो भवति । एतत्कोषीयप्रारम्भिकप्रवृत्तेस्तृतीयवर्षान्ततः (१९८९) खल्वयं विनिश्चयोऽकारि यथा वैदिकशब्दार्थकोषस्य यथेष्टायाः संपूर्त्तेर्नितरामेतदीयसंपूर्त्यधीनत्वादादौ तावत् सर्वथा शक्याऽयमेव कोषः संपादनीयः पश्चादेव चासावपर एतत्साध्यभूत इति । एवं तावदासाधारण्येन क्रियमाणस्य ग्रन्थस्याऽस्य दशम्य इमा वर्षा भवन्ति । अनया हायनदशत्या च यथापेक्षसामग्रीसंकलनस्य संपूर्तिश्चरमसंपादनप्रकाशनकार्याङ्गप्रयोजिका सती समासादिता भवति । अस्य च ग्रन्थस्य पञ्च विभागा भवन्ति (तु. भू. २, ग, २), ये चाऽपि साकल्येन प्रकृतखण्डसकायेषु सत्सु द्वादशसु खण्डेषु प्रविभक्ता भवन्ति । तत्र तावद् द्वितीयविभागीयं खण्डद्वयं प्रकाशितचरं भवति (१९९२-९३) । खण्डमात्रकः संस्तृतीयो विभागश्च मुद्रणस्थो भवति । भूयश्चेदमपि संभाव्येत यदसति कस्मिन्नपि प्रत्यूहविशेष एतः पञ्चमीभ्यो वर्षाभ्यः (२००४) द्वादशाप्येतद्ग्रन्थीयाः खण्डाः प्रकाशिताः स्युरिति ।

अस्मिन्नेवाऽन्तरे च वैदिकशब्दार्थकोषीयं कार्यमपि पुनः प्रवर्तितं सत् तावता समयेन प्रकाशनाङ्गोपान्त्यभावेन सुसंपादितं स्यात् । एतावत: प्रस्तुतसाधनग्रन्थसाधनैकप्रयोजितात् सतो व्यवधानादनन्तरं भूय इव प्रक्रियमाणे च तस्मिन् कोषे नितान्तं संकलनविषया च लक्षणविषया च सर्वाङ्गीणा संपूर्त्तिः स्यादिति कैमुतिकमिव संभाव्येत ।

एवमन्येऽपि बहवोऽवान्तरग्रन्थाः प्रकृतग्रन्थाऽऽधारेण विरच्येरन् । तेषां मध्ये तावदेकः प्रकृतविभागीयप्रतिष्ठः ऋ. मा. कौ. शौ. (तु. संक्षे., क.) इत्येतद्वेदचतुष्टयोपाश्रयेण प्रवर्तितत्वाच् चतुर्वेदकोष इत्याख्यः सन् मुद्रणस्थोऽपि भवति ।

२. ग्रन्थस्येदन्ता चेयत्ता च

यावताऽस्य ग्रन्थस्याऽतीव महती व्याप्तिर्भवति काठिन्यं च वैचित्र्यं चाऽस्य स्वरूपस्य, तावता नात्र किमपि चित्रमिव स्याद् यदस्य संपाद्यमानस्य द्वादशाब्दी व्यतीतचरी यच्चास्य समाप्त्याशाऽब्दपञ्चकान्तरापेक्षिणीति । अस्मिंस्तावत् कोषे हि सपादचतुःशतसंख्याकानाम् ऋग्वेदादीनां यथोपलब्धिकवैदिकवाङ्मयीयानाम् आधारग्रन्थानां यावन्मात्रशब्दरूपराशयो यथावद् व्यवस्थापितया सत्या यौगिक्या प्रक्रियया निर्देश्याश्च समग्रैः स्थलाङ्कैः सनाथ्याश्च भवन्ति । तदुपरितन आलोचनात्मके टिप्पणग्रन्थे च यथापेक्षं प्रत्येकं शब्दरूपं वर्णतश्च व्युत्पत्तितश्च व्याकरणतश्च स्वरतश्च छन्दस्तश्च वाक्याऽन्वयतश्च विचार्यं भवति । यत्र यत्र च पाठा अनिश्चितस्वरूपा वा दुरूहा वा शोधसापेक्षा वा भवन्ति, तत्र तत्र ते तथा प्रदर्श्या भवन्ति । यत्र यत्र च पाठानां स्थलवैशेष्येण पुनःश्रुतयो भवन्ति, तत्र तत्र तास्तथा सूच्या भवन्ति । यत्र यत्र च सश्रुतित्वे सत्यपि पाठानां विसंवादा भवन्ति, तत्र तत्र तेऽपि तथा संकेत्या भवन्ति । तदेवंव्यतिकरितस्याऽस्य महतः कार्यस्य संपादनार्थं प्रथमं तावद् येषां चतुःपञ्चानां ग्रन्थानां प्राक्तनाः पदपाठा उपलभ्यन्ते, तान् विरहय्य सर्वेषामपरेषाम् आधारग्रन्थानां नूतनाश्च संपूर्णाश्च पदपाठा व्यरचिषत । त एव च यौगिकेन च यथावर्णमात्रिकेण चाऽनुक्रमेणोपनिबध्य यथाविधानकविशेषं (तु. भू. २, ग, २) व्यवस्थाप्य चेह समावेशिषत । सैवैषाऽतिविशालकायाऽभूतपूर्वयन्मात्रकसंग्रहा च सामग्री पञ्चचत्वारिंशत्सहस्रसंख्याकासु निर्देशपृष्ठिकासु प्रतिलिपिं प्राप्तवती सती संप्रति चरमसंपादनप्रकाशनाङ्गाऽन्तर्गतिर्भवति ।

टिप्पणाऽऽत्मक आलोचनग्रन्थेऽपि च येऽनेके विषया उपनिबद्धा भवन्ति, तेषां मध्यात् तावत् पाठानां याथावस्थ्यविनिश्चयस्च निर्देशानां यथापाणिनीयविधानकीकारश्चोभावेवाऽनतिशयितमात्राऽवधानविशेषसव्यपेक्षौ च तत्परकप्रागर्वाग्-दर्शनवैविध्ययथार्थव्यवस्थापनप्रयोजकौ च सन्तौ भूयिष्ठाऽचिन्त्यपरिश्रमैक-

साध्यौ भवतः । एवं स्थितेऽत्र विषये यः प्रयत्नः कृतो भवति, तस्य साराऽसारतः परीक्षणे सदसती विवेक्तुं क्षमा विद्वांस एव प्रमाणं स्युः । तस्येयत्तामात्रं स्पर्शुक इव कश्चित् परिचयस्तु तावदिहाऽपि कार्येत । तथाहि । सालोचनाऽध्ययनसाचिव्यविशेषकरं विशिष्टस्वरूपं (तु. भू. ४, ७) निर्देशीयं सांकेतिकं विधानकं विरहय्य प्रस्तुत-खण्डीयानां ५९२ पृष्ठानामुपरि साकल्येन ६४०८ टिप्पणानि भवन्तीति कृत्वा मध्यतस्तावत् प्रतिपृष्ठमिमानि ११ भवन्ति । एष्वपि यथाक्रमं २२५, २७१, ५११ पाणिनीयप्रक्रियानुबन्धिवार्तिकीकरणं च तत्तच्छ्रुतिपाठीय-शोधनं च तत्तच्छ्रुतिपाठभेदीयप्रदर्शनं च प्रयोजयन्ति । अपि चाऽपराणि ७०० इव टिप्पणानि स्वरसंस्कारौ चाऽर्थविचारं चाऽधिकृत्याऽत्र यावत् परिचितपूर्वायाः सत्या धातुप्रत्ययप्रयोगीयायाः प्रक्रियाया नितान्तं विविक्ताया इव सत्या अपरस्या अभिनवायाः स्वोपज्ञायाः स्वतःसिद्धनाममात्रप्रयोगीयायाः प्रक्रियाया द्वारमिवोद्घाटयन्ति (तु. भू. ४, १, अ, ५) । एतद्ग्रन्थीययोर्व्याप्तिस्वरूपयोरेतावतस्तावत् संक्षिप्तादेव सतोऽस्मात् संकेतमात्रादपीदं भूयः स्पष्टं प्रतीयेत, यथाऽब्दानां दशतिद्वयेनाऽपि चेदीदृशो ग्रन्थः संपादितः स्यात्तर्ह्यसावल्पीयसैवाऽनेहसा सिद्धः स्यादिति ।

३. विद्वत्-संग्रहः

उक्तपूर्वस्याऽस्य महतः कार्यस्य संपादनमनेकाऽभियुक्तजनीयव्यापारव्यवस्थयैव सुसाधं स्यादिति कृत्वैकाशीत्युत्तरोनविंशतिशततमस्याऽब्दस्य (१९८१) प्रारम्भे **श्रीविश्वेश्वरानन्दवैदिकशोधसंस्थानस्य** किलाऽऽरम्भोऽभवत् । आदौ तावद् द्वित्राः सार्वकालिकास्तावन्त एव चाऽऽर्धकालिका विद्वांस इह कार्ये कुर्वन्ति स्म । प्रथमेन वर्षषट्केन तदीया संख्या द्विगुणिताऽभवत् । तत्पश्चाच्चोत्तरामुत्तरां समां कार्यमात्रावृद्ध्यनुरोधतः सहायकभूतानां विदुषां संख्याऽपि विवर्धमानैवाऽभूत् । आ च नान्तरीयाऽतीतपूर्वाद् वर्षपञ्चकात् संप्रति ते त्रिंशत्पञ्चत्रिंशा एव सन्तस्तत्तत्कार्याङ्गीयनियोगाऽभ्यासविशेषवन्तो भवन्ति । कार्यव्यवस्थायाः सुसिद्ध्यर्थं च तत्तदङ्गीयनियोगा उपदशासु कक्षासु विभक्ता भवन्ति । एकैका निर्देशपृष्ठिका च यथाक्रममतिसर्वकक्षा सती कालेनेमं जनं तत्प्रातिस्विकनियोगयोः सतोः चरमनिरीक्षणस्य च टिप्पणीयसंपादनस्य च कृत उपधावति । एवं किलाऽनेन दैनंदिनेन विधानेन व्यवस्थीयमानं सत् कार्यमेतद् नियमेन चाऽप्रतिहतवेगेन च प्रवर्तते । एवं प्रवर्तमानस्याऽप्यस्य कार्यस्य नैष्प्रत्यूहिकप्रगतिसंभावनार्थं तत्तदङ्गकार्याध्यक्षभूतकर्मिष्ठप्रवेकोपकल्पिता **व्यवस्थापन-समितिश्च** प्रातिसप्ताहिकस्य कार्यस्येतिभूतेन चेतिभविष्येण च परिचिता भवन्ती नैत्यिकीं जागरूकतामिव भजते । ये चाप्यन्ये विद्वांसः संस्थानबाह्याः सन्तोऽस्मिन् कार्ये प्रीतिविशेषं प्रदर्शयन्ति च साहाय्यविशेषमातन्वन्ति च, तेऽपि **विद्वत्परामर्शसमित्यङ्गतां** भाज्यमानाः सन्तो बहुविधमिव किलास्य कार्यस्योपकुर्वन्ति ।

४. मुद्रण-प्रबन्धः

आदौ तावदनुसंधानविशेषीयाणां विशालकायानां ग्रन्थानां सुप्रतिष्ठित एव कस्मिंश्चिद् मुद्रागृहे समुचितं मुद्रणं संभवेदित्येवं खलु विचार्य्य वैदिकशब्दार्थपारिजातीयः प्रखण्डो मुंबापुर्यां निर्णयसागराख्ये मुद्रागृहे मुद्रापितोऽभवत् । तदुद्भवस्त्वयमनुभवोऽभवद् यथैवंविधानामतिक्लिष्टविधानकानां च बहुजनसाहाय्यकसव्यपेक्षाणां ग्रन्थानां समुचितं मुद्रणं तदीयनिर्माणक्षेत्रादतिदूरे क्वापि नैव संभवेदिति । तत्पश्चात् प्रकृतग्रन्थीयद्वितीयविभागीययोर्द्वयोः खण्डयोर्मुद्रणस्येहैव त्रयाणां मुद्रागृहाणां सायुज्येन यथाकथंचित् प्रबन्धे संपन्नेऽपि सतीदमेव निरचीयत यथाऽस्य संस्थानस्य ग्रन्थानां स्वक एव मुद्रागृहे साधु मुद्रणं स्यादिति । एतदनुसारं च संस्थानीयस्य मुद्रागृहस्य प्रतिष्ठापितस्य सत इदं वर्षत्रयं संपद्यते । यतश्च प्रस्तुतस्य खण्डस्य मुद्रणेऽनेन पर्याप्तं साफल्यं प्रत्यलम्भि, तत एवैनास्मिन् विषय उत्तरोत्तरमपि भूयसी नैपुणी समासाद्येतेति सूचितं भवति । अन्यच्च । अस्य ग्रन्थस्य मुद्रणं संभावितचिरार्थस्थितिकक्रेतृजनसौकर्यमुद्दिश्याऽर्थतो भिद्यमानेषु त्रिप्रकारकेषु कागधेषु कृतं भवति । एषां यस्तावच्छ्रेष्ठः प्रकारो भवति, तस्य सुचिरस्थिरत्वं लक्ष्यीकृत्य निर्देशविशेषाऽधीनतया निर्मापणं भवति ।

५. आर्थिकी समस्या

यदा स्वामिविश्वेश्वरानन्देनाष्टादशभ्योऽब्देभ्यः पूर्वमनेन जनेनाऽयं कार्य-भारो ग्राहितस्तदा तेन यथापेक्षमर्थप्रबन्धमहमेव करिष्य इति स्वीकृतमभवत्। एतच्च वर्षद्वयं यावत् सर्वथा सत्यापयन्नसौ द्व्यशीत्युत्तरोनविंशतिशततमस्याऽब्दस्य (१९८२) अन्ते दैवेच्छया दिवंगतोऽभवत्। तदनन्तरं या तेन स्वरारोहणान्मासद्वयात् पूर्वं स्वीयाया अधिलक्षमितार्घायाः संपत्तेः संभारणार्थं **विश्वेश्वरानन्दसम्पत्प्रबन्धिनी सभा** सनियोगविशेषं संस्थापिताऽभवत्, सा दश वर्षाणि यावदस्य संस्थानस्याऽर्थतो भरणमकरोत्। यथा तु तया सभया सुकरस्याऽर्थवितरणस्य मात्राऽतीवाऽपर्याप्ताऽभवत्, तथा तदीयसदस्यानुमत्या मध्येत्रिणवत्युत्तरोनविंशतिशततमाऽब्दं (१९९३) राजकीयजनतीयोभयविधसाहाय्यसंप्रापणेनाऽस्य संस्थानस्य संरक्षणार्थं समर्थभावुका **विश्वेश्वरानन्दवैदिकशोधसंस्थानसभे**त्याख्या सर्वसंप्रदायस्थसहायकसज्जनैः संभाव्यमाना च सर्वसंप्रदायसाधारणा च सत्यपि संस्थान्तरमात्राऽनधीनतया नितान्तं स्वतन्त्रा च **सत्यसनातनसरस्वतीसंपूजनैकस्वधर्मा** चाऽपरा संस्था तद्विषयकराजकीयनियमानुसारितया संस्थापिता सत्येतत्संस्थानीयं समग्रं प्रबन्धमात्मसादकरोत्। एतेन प्राबन्धिकेन परिवर्तनेन च संस्थानस्याऽस्य कार्यक्षमतायां खलु त्रैगुण्यविशिष्टमिवाऽन्तरं सुलक्ष्यं भवति। तथाहि। यत्राऽऽदितः प्रथमैस्त्रयोदशैर्वर्षैरधिपञ्चाशसहस्ररूप्यकव्ययेनाऽष्टलक्षमिताः निर्देशपृष्ठिका अक्रियन्त, तत्राऽधुनेवाऽवसितिमुपेयुषा वर्षपञ्चकेनैवाऽध्यर्धलक्षरूप्यकव्ययेन च चतुर्विंशतिलक्षमिताः निर्देशपृष्ठिका अकारिषत।

परमेवं संपाद्यमानेश्च खलु कार्यक्षमताऽर्थस्य भूयसीं च स्थिराऽऽगमां च मात्रामपेक्षेत। न च तदर्थमद्यापि नैश्चिन्त्यकरः कश्चित् प्रबन्धो भवति। तदभावे तु गत्यन्तरादर्शनाद् यथापूर्वमनेनैव जनेन चरमसंपादकीयनियोगवतापि सताऽवश्यमहरह इतस्ततोऽर्थसंग्रहायाऽविरतायासेन भाव्यमित्येषा दुःस्थितिरन्यथा सुस्थितामपि संस्थानीयां कार्यक्षमतां चैतद्ग्रन्थप्रकाशनीयां प्रगतिं च नितरां विहन्यादित्याशङ्कितमेव चेतः सदा भवति।

६. आभार-प्रकाशनम्

एवं तावदस्य कार्यस्य तया तया शास्त्रीयया च सांस्थिक्या चाऽऽर्थिक्या च दृष्ट्या स्वरूपपरिचापने समासतः कृते सत्येतत्-पथप्रवृत्तपूर्वाऽभ्यर्हिताऽभिवादनस्य च यावत्प्राप्ततत्तत्साहाय्यकयथासिद्धात्मोपकार्यतानिवेदनस्य च संप्रति खल्वयं प्रीतिकरः शुभोऽवसरः समुपतिष्ठते। प्रथमं तदहं तांस्तान् प्राथमिकान् वेदमन्त्रद्रष्टॄन् ऋषींश्च तदनु तांस्तान् पदकारांश्च निघण्टुकारांश्च तत्तद्वेदाङ्गोपज्ञानप्रकाशनसुगमितनिगमार्थसुकीर्तीन् **यास्क-पाणिनि-पिङ्गल**-प्रभृतीनाचार्यवरांश्च भूयो भूयो नमामि। अथाभिवादयेऽहं तांस्तानपि सर्वान् प्राग्मध्यागर्वाक्कालिकान् ब्राह्मशेमुषीज्योतिःशिखोत्सेचनैकव्रतान् वैदिकभाष्यकारांश्च तांस्तानपि च सर्वानर्वाचः स्वीयाऽजस्रमहापरिश्रमसंप्रवर्त्तितस्वोपज्ञसंप्रदामविशेषान् सतः वैदिकान् शोधकांश्चाऽनुवादकांश्चाऽऽलोचकांश्च भाषामीमांसकांश्च छन्दोविवेचकांश्च कोषकारकांश्च। नामोद्देशविशेषतश्चेह द्वे **ब्लूमफील्डस्य** वैदिकपुनःपाठविवरणी च तत्सहकारितस्यैजर्टनस्य वैदिकपाठभेदविवरणी च कृती साकल्येनैवैतद्ग्रन्थान्तःपातिते सत्या उपकारकभावेन संकीर्त्ये भवतः। यच्चाद्यतनीयैरभियुक्तैः सामान्येन च **विद्वत्परामर्शसमितीय**सदस्यैर्विशेषेण चाऽस्मिन् कार्ये प्रीतिमद्भिर्भूयते, तदहं बहु मन्यमानस्तदर्थं हृदा सर्वेषामपि तेषां सभाजनं करोमि। नित्यशब्दब्रह्मनिष्ठाऽऽदर्शोद्दिष्टमुनिजनोचितप्रभूततपस्काऽऽत्मभावस्य च समये समये प्रत्युद्भावुकसमालोचनेन चोपयोगवद्वस्तुप्रदर्शनेन च ममोपकाराऽतिशयं चोत्साहोद्रेकं चातन्वतश्चात्मनः सुहृदः **श्रीसिद्धेश्वरवर्मपरम**विदुषस्तु सुनाम सादरविशेषमुत्कीर्तयामि। अथाऽपि ये नाम विद्वांसः पुरा चाऽद्य च संस्थानीयकर्मिष्ठतयाऽस्मिन् सर्वशक्तिव्ययकरे कर्मणि भक्तिक्षमतोभयनिर्भरितसद्योगतो मम सयुग्वानोऽभूवन्, सर्वानपि तानहमद्य धन्यान् संभावयामि। यच्च एम्. ए., एम्. ओ. एल्. इत्युपाधिधरः **श्रीभीमदेवशास्त्री**, विद्यावाचस्पतिः **श्रीरामानन्दशास्त्री** च सर्वथाप्यभिन्नभावेन च योग्यतया च यथास्वं नियोगभारमुद्वहन्तौ मदीये संपादनकार्ये सौकर्यविशेषं सुतरामकार्ष्टाम्,

तदेतद् विशेषमानार्हतयेह्योल्लिखामि । यदपि विद्यावाचस्पतिः श्रीरघुनाथचन्द्रशास्त्री नियोगसामान्यस्य सम्यगनुष्ठानतो व्याकरणाचार्यः श्रीअमरनाथशास्त्री च मुद्राप्यमुद्रणपत्रिकयोर्व्युत्पत्तिसमाधानसहकृतावलोकतो मम साहाय्यं समर्पीपदतां, तदपीदं विज्ञापयामि । मुद्रणगृहीयकर्मिष्ठवर्गस्य सामान्यतोऽधिष्ठातुः श्रीधनपतिराजश्रेष्ठिनश्च मुद्रकस्य श्रीरेवतरामस्य च स्थापयितुः सिराजदीनस्य च विशेषतः प्रस्तुतखण्डीयस्य सुमुद्रणस्य कृते साधुत्वं वदामि ।

अथेदंबृहत्कार्यसिद्ध्येकनिमित्तभूतं सामग्र्यन्तरसंपत्त्येकाधारमिव च सन्तमर्थसंग्रहमधिकृत्याऽऽदौ तावद् भूतपूर्वो बडौदानरेशो महामान्यो महाराजो गायकवारः सरपूर्व-तृतीय-सयाजिराव्समाख्यश्च पूर्वमिन्दौराऽधिपतिर्महामान्यो महाराजो होल्करः श्रीतुकोजिराव्समाख्यश्च महत्या कृतज्ञतया संस्मर्तव्यौ भवतः, यौ लाभपुरीयसांस्थिकप्रारम्भात् पुरा स्वामिविश्वेश्वरानन्दस्य प्रोत्साहकभूतावेतत्कार्यसंपादनार्थं प्रत्येकमुपविंशसहस्ररूप्यकमितं परमोदारं साहाय्यविशेषमकुरुताम् । एवमेव भूतपूर्वः पटियालानरेशो महामान्यो महाराजाधिराजमहेन्द्रः सरपूर्वभूपेन्द्रसिंहसमाख्यश्च क्योंथलनरेशो महामान्यो राजा विजयसेनश्च कार्तज्ञेनोत्कीर्त्यौ भवतः, यौ सिमला-पत्तन एतत्कार्यीयप्रवृत्त्युदयस्थानभूतायाः शान्तकुट्या निर्माणार्थं तस्मा एव स्वामिवराय महार्घं भूमिखण्डं सहैव प्रादत्ताम् । इदं च भूयो विशेषेणोत्साहं जनयति यद्वर्तमानौ बडौदानरेशश्च पटियालानरेशश्च स्वपूज्यपितृपादपद्धतिं योग्यतया सुतरामनुसरन्तौ पुष्कलार्थप्रदानतः संस्थानेनाऽनेन सयुक्तावेव भवतः । अथ सांप्रतिकेषु वर्षेषु तावद् अस्य कार्यस्य पूर्त्यर्थं भारतीय-पञ्चापीय-संयुक्तप्रान्तीय-हैद्राबादीय-महीशूरीय-ट्रावन्कोरीय-जम्बुकाश्मीरीय-योधपुरीय-कोल्हापुरीय-सांगलीय-नाभीय-क्योंथलीय-शाहपुरीय-राजकोषेभ्यश्च अवागढ-संस्थानाच्च पञ्चापीय-कालिकातीय-विश्वविद्यालयाभ्यां च विश्वेश्वरानन्दनिधानतश्च मूलचन्द्रखैरातीरामनिधानतश्चास्थिरं सदपि महार्घं च महोपकारकं चार्थिकं साहाय्यकं संप्राप्तं भवति । मुंबई-विहार-मद्रास-प्रान्तीयराज्यैश्च संस्थानीयानां कियतांचिद् ग्रन्थानां क्रयणं व्यवस्थापितं भवति । सार्वदेशिक-पाञ्चापिकाभ्यामार्यप्रतिनिधिसभाभ्यां च प्रस्तावविशेषतोऽत्रत्यं कार्यं प्रमाणितं भवति । अपि च बहुभिर्बहुदायिभिः श्राद्धैः सज्जनैः संस्थानीयायाः सभायाः संरक्षकत्वं वा सदस्यत्वं वा स्वीकृतं भवति । एषां खलूक्तपूर्वाणां नानाविधानां सहायकप्रवेकाणां मध्य एकैकमपि प्रति तथाविधं मम हृदयमाभारनिर्भरं भवति, यत् तदीयं किमपि वाचनिकं प्रकाशनं कथमपि कर्तुं नितान्तमशक्नुवानः सन्नेतदेवाऽहं भावयेयं यथा कथंचिदप्यहमेतत्-कार्यीयपरिशीलनेन तुच्छतुच्छेनापि सता वैदिक्याः शेमुष्याश्च विशेषतो भाषाशास्त्रीयायाः प्रवृत्तेश्च सामान्यतः कमपि प्रकर्षलवं प्रयोजयेयमिति ।

७. उपसंहारः

यथा चेदं विभावयामि ग्रन्थमिमं संप्रति सांप्रतिकानां वैदिकविद्याविशारदानां करगतीकुर्यामिति, तथा चैव मदन्तर्महद् भयमिवोत्थितं भवति । जानाम्येव ह्यतिदुर्मर्षा एतदीया दोषा इति । एवं स्थिते वितर्कयेऽहं यदस्मिन्नतिगहने च विशाले चाऽजस्रं प्रगामुके च कार्ये सामान्यतोऽप्यनिवार्याऽनेकजनीयहस्तानुसंक्रमवशाच्च विशेषतोऽपि निर्देशवैतथी च व्यवस्थापनवैषमी च दुष्परिहरे इव स्यातामिति । अपि चेदमनुभवाम्यहं यथा प्राबन्धिके चाऽऽर्थिके च भारेऽन्यत्र संक्रान्ते सत्यहं चेद् ग्रन्थसंपादनमात्रनियोगोऽभविष्यं तर्ह्यत्राऽवरतो दोषाणां मात्रा नूनमूनतामैष्यदिति । उभाभ्यामपि त्वेताभ्यां वितर्कानुभवाभ्यां मिथ्यात्मतोषैककराभ्यां सहृयां प्रेक्षकाणां समाधानलेशस्याऽप्यसंभावनादेतदेव तावत् तान् प्रार्थये यद् येऽपि दोषास्तेषां दृष्टिपथमवतरेयुस्तेऽपि तैर्यथावत् समाधाय विज्ञाप्येरन्निति । एतच्चात्राऽऽश्वासनमपि भूयः कैमुतिकीक्रियेत यथाऽस्मिन् विषये क्रियमाणोऽल्पाल्पोऽपि सहयोगो मयका प्रह्वोत्तमाङ्गतयोरीकरिष्यते चाऽऽगामुके कार्यशेषे सुतरामिवोपयोक्ष्यते चेतीति विदुषां वशंवदः कश्चिद्—

लाभपुरे वि. वै. शो. संस्थाने
श्रावणे, वि. १९९९ तमेऽब्दे

विश्वबन्धुशास्त्री

भूमिका

१. सजातीयसाहित्य-भित्तिका

(क) वैदिका निघण्टवः

येन क्रमेण गतेषु तेषु प्राचीनेषु दिनेषु वैदिकी सरस्वती भगवती विस्तरभरमुत्तरोत्तरं संबभार, तमेव नितरामुपचितप्रामाण्यनिर्भरेण वचःप्रवेकेण स्वकेन यास्कः किलोल्लिलेख। तथाहि '**साक्षात्कृतधर्माण ऋषयो बभूवुस्तेऽवरेभ्योऽसाक्षात्कृतधर्मभ्य उपदेशेन मन्त्रान् संप्रादुः। उपदेशाय ग्लायन्तोऽवरे बिल्मग्रहणायेमं ग्रन्थं समाम्नासिषुर्वेदं च वेदाङ्गानि च** (१,२०)' इति। एवं तेषु लक्षिताऽलक्ष्याऽऽर्षदृग्व्यापारेषु प्राप्तश्रुतिशेमुषीजुट्परिचितसंच्छिन्नप्रचारेषु षाट्संख्यसमन्वयेन सिद्धलोकप्रसिद्धिषु वेदाङ्गेषु तावच् **शिक्षायाश्च** स्थान-प्रयत्न-स्वर-मात्राऽऽद्यानुगुण्यतस् तत्तद्वर्णसदुच्चारणस्य, **कल्पस्य** च श्रौत-गृह्य-धर्म-भेदतस्तत्तद्विधिसंगतविविधसत्कर्मणः, **छन्दसश्च** प्रतिप्रस्तारविशेषं यति-पादाऽर्धविभागतस्तत्तद्गायत्र्यादिमितिमानस्य, **ज्योतिषस्य** च दिव्यज्योतिःसंचारतस्तत्तत्क्षत्रयोगसमयप्रतीतेः, **व्याकरणस्य** च प्रकृति-प्रत्यया़ऽऽगमाऽऽदेश-लोप-परिभाषातस्तत्तद्वाक्यस्थशब्दप्रातिस्विकवृत्तिस्थस्वरूपपरिचायकसूत्रस्य, **निरुक्तस्य** च वर्ण-लोपाऽऽगम-विपर्यय-विकार-सहकृताऽर्थवैशिष्ट्याऽऽत्मकपाञ्चविध्यप्रमाणतः परोक्षाऽतिपरोक्षवृत्तिद्वयप्रत्यक्षतासंप्रयोगतश्च तत्तच्छन्दीयप्रकृतिसिद्धसदर्थभानस्य प्रवर्तनेन यथायथं चारितार्थ्ययोगः संपेदे। यथा यथा च कालेन वाचिकमूलविप्रकर्षप्रकर्षतो वैदिकानां शब्दानां परोक्षाऽतिपरोक्षता वृद्धिमुपजगाम, तथा तथा खलु **निरुक्त-वेदाङ्गोपयोगा**ऽपेक्षाऽप्यधिकाधिकमनुबभूवे। तत्र **सौकर्यार्थमेव** च तैस्तैराचार्यैस्तत्तच्छाखीया बहवो **निघण्टुसमाम्नायाः** समामनिरे (या ७, १३)। तेषामेवाऽयमन्यतमो भवति, य एको यास्ककृतसंस्कारतः (तु. या. गपू.) मुद्रितकायः संस्तदीयेन तदाप्रभृतिस्वायत्तीकृत**निरुक्त**संज्ञाधिकारेण भाष्येण संगुप्तिमिवोपगतोऽधुनापि शाखात्रयेण (शौप १, ३०५) हस्तगतो भवति। एतन्निदर्शनत इदं विदितं भवति, यथा **निघण्टुग्रन्था नैघण्टुक-नैगम-दैवत**-प्रभेदतः काण्डत्रय्या क्रियन्ते स्म। तत्राऽपि **नैघण्टुके** काण्डे यथार्थविभागत एकार्थाऽनेकाऽभिधानानाम्, **दैवते** काण्डे च यथालोकत्रयविभागतः प्राधान्यस्तोतव्यदेवतानाम्नां सरलः संग्रह इति च, **नैगमे** काण्डे त्वनेकाऽर्थैकाऽभिधानानां चाऽनवगतार्थानां च व्यतिकरितः संग्रह इति चाऽपरः सुवेचो विशेष आधीयते स्म। यतश्च चैते समाम्नाया अप्रत्यक्षसंस्कारदुरूहाणां च संप्राप्तकिंचिद्वैशिष्ट्याऽन्तरवतां च सतां कतिपयानामेव शब्दानां संस्मारकमात्रत्वेन प्रवृत्तिमुपागमन्, तत एव प्रकृतकोषीयप्रकारकः पारायणिकः पदसंग्रह एषामविषय इति कैमुतिकायते। तदेतदत्र निदर्शनं स्याद् यत् सांप्रतिकोपलब्धिविषये **निघण्टुग्रन्थे** प्रकृतकोषीयेषु प्रथमेषु ५०० शब्देषु केवलं २४ शब्दाः समाम्नायिषतेति।

(ख) प्राक्-प्रतिष्ठाः कोषाः

अथोत्तरस्मिन्ननेहसि बहवः परिसाधितपुरातननैघण्टवविधानकनैपुणीका निघण्टुकारमतज्ञिका **अमरसिंहप्रमुखा** यांस्तांस्तान् पद्यात्मकान् कोषोत्तमानकुर्वन्, तेषां किलैष प्रविभागो भवति यथैक एकार्थाऽनेकाऽभिधानस्वरूपा एके चाऽनेकार्थैकाऽभिधानस्वरूपा इति। किन्तूभयविधानामप्येषां प्राधान्येनाऽर्वाक्काव्यीयसंस्कृतैकदृष्टीनां सतां

निगमाऽवबोधे न कश्चिदुपयोग इव संभवेत् । तथाहि । संकेत्यमानैतत्कोषग्रन्थराशिप्राथम्यभाज्यमरकोषे प्रकृतकोषीयेषु प्रथमेषु ५०० शब्देषु केवलं २५ शब्दाः समावेशमलप्सत । न त्वेष्वत्यल्पसंख्याकेष्वपि सत्सु शब्देष्वेकोऽपि वेदमात्रविषय इति खलु सुस्मरं स्यात् । यदप्येषां कोषाणां सुदुश्छदं नैगमं नैयून्यं संपूरयितुकाम इव भास्कररायो मध्येवैक्रमोनविंशाऽब्दशतकं वैदिककोषाऽऽख्यं निबन्धमकरोत्, तदप्यकिञ्चित्करमिव स्यात् । ग्रन्थो ह्यसौ स्वरूपत उक्तपूर्ववैदिकनिघण्टुपद्यीकरणमात्रत्वादनतिरिच्यमानः सन्नेव काम‌पि वस्तुनिकाये नवर्द्धिमादधीत ।

(ग) अर्वाञ्चः कोषाः

यावत् प्राचीनां पद्धतिमनु शिक्षणविधौ श्रवणस्य च कण्ठाग्रकरणस्य चाऽप्रतिहतं प्रभुत्वमभवत्, तावत् संस्कृतविद्याप्रचारौपयिकत्वेनोक्तपूर्वाश्छन्दोबद्धाः कोषा अपि महान्तमुपकारं खल्वकुर्वन् । परं यतःप्रभृति मुद्रणयन्त्रोपयोगः समारम्भि, तत एवाऽऽरभ्य नूत्नं विधानकमन्वकारादिक्रमेणोपनिबद्धानां कोषाणां साऽवसरत्वस्य प्रतीतिरप्युत्तरोत्तरं वृद्धिमगात् । सर्वप्रथमश्चाऽत्र विषये प्रयत्नः कलिकाता-पत्तनीयानां पण्डितानां स्मर्यते । तदाधारेण विलसनेन विदुषा विरचितः कोषः (१८७४) प्रकाशं प्रपेदे । तदुपरिवितताानां कृतिततीनां च मध्ये रोथ-बोह्टलिङ्काभ्यां विरचितः सैंटपीटर्ज़्बर्ग-पत्तनीयः कोषः (१९०९-३२) मुकुटमणीयते । यत् प्रकृतकोषीयेषु प्रथमेषु ५०० शब्देष्विह ४५० अपाठिषत, तदस्य वेदाध्ययनौपयिकंभावस्य निदर्शनं स्यात् । आप्टेमहाशयस्य बाह्वृचः कोषोऽपि तस्य विधानकपाटवस्य च कृतिपारम्यस्य च प्रमापको भवति । मोनियरविलिअम्जस्य कोषश्च प्राधान्येन कोषान्तरीयविषयस्य संग्राहुकत्वेन च क्वचित् क्वचित् स्वोपज्ञवस्तुनः समर्पुकत्वेन च विशेषतः सुग्रहैकपुस्तकस्वरूपत्वेन चोपकारको भवति । तारानाथीयो वाचस्पत्याऽऽख्य-कोषः (१९३०-४१) आकारत एतद्वर्गीयभारतीयकृतीनां मध्ये प्राधान्यं भजते । वेदाध्ययनौपयिकत्वेन त्वस्य न कश्चिदप्युपयोगसंकेतः सुकरः । तथाहि । प्रकृतकोषीयैः प्रथमैः ५०० शब्दैः साऽवधिकेष्वेतदीयेषु प्रथमेषु ८०० शब्देषु केवलं ४० शब्दा एव वेदगोचरत्वेनोदाह्रियन्ते ।

(घ) वैदिक्योऽनुक्रमण्यः

पुरातने कालेऽध्ययनार्थप्रयोजिताश्च कर्माऽर्थप्रयोजिताश्च सत्यस् तत्तच्छाखीयपाठानुक्रमेण मन्त्रप्रतीकानां चर्षिनाम्नां च देवतानां च छन्दसां च कण्ठाग्रकरणे साचिव्यं दधाना गद्यपद्याऽन्यतराऽऽत्मिका अनुक्रमण्यो ग्रन्थनं संप्रापुः । आदौ तावत् प्रतिशाखं मन्त्रप्रतीकादीनि चत्वारि वस्तुजातानि पृथक्त्वेन, कालेन च क्वचित् क्वचित् सर्वाण्येतानि वस्तूनि समुह्य सार्वसाधारण्येनाऽनुचक्रमिरे इत्येवमेतदीयो विकासक्रमः संभाव्येत । न त्वेतासामनुक्रमणीनां व्यूढानां वा समूढानां वापि सतीनां पदपाठीयतया विविक्ते सति नैगमपदाऽनुक्रमणे किमपि तात्पर्यमिति कृत्वा तदपेक्षयाऽपि प्रकृतकोषस्य विषयविवेकः स्पष्टो भवति ।

(ङ) एकग्रन्थीयाः पदानुक्रमाः

साकल्येन वैकांऽशेन वा वर्णमात्राऽनुक्रमेण समूढानि सन्ति तत्तद्ग्रन्थीयानि पदजातानि खलूक्तपूर्वाणामर्वाक्कोषाणां संपादन औपयिकतामभजन्तेति सहजं प्रतीयेत । एवं तावत् प्रवृत्तिकालतस् तत्तद्ग्रन्थीयपदानुक्रमसूचीनामुक्तपूर्वकोषानपेक्ष्य किञ्चिदिव पूर्वत्वमभूत् । तासां सूचीनां मध्ये कासांचिदेव पृथक् प्रकाशः समजनि । एतासां मध्ये याः प्रकृतकोषप्रस्तुतविभागीयाऽभिसंबन्धास्तासामिह संकेतः क्रियते । तद् यथा—

१. मोक्षमूलरीया बाहृची पद-सूची (१९२९-३१, १९४९-५१), यस्यां योगतोऽसमूढमेव सत् पदपाठमात्रं वर्णमात्रानुक्रमेण भृतं भवति । मन्त्राऽऽवृत्तीयानां च पदानामत्र समावेशो न भवति ।

२. इयमेव सूची स्वामिभ्यां विश्वेश्वरानन्द-नित्यानन्दाभ्यामप्यभिनवं प्रकाशमनीयत (१९६५) ।

३. आसमञ्जीये बाह्वृचे कोषे (१६३०) यथाऽऽवृत्तिपुनरुक्तभागीयपदवर्जं पदान्तरसर्वस्वस्य यथायोगं च यथास्थलं च समावेशो भवति, तथाऽनेन पदसूच्यर्थोऽपि सुसाधो भवति । इहाऽऽख्याताऽनाख्यातयोर्विभागो यथा स्फुटो भवति, न तथाऽनाख्याताऽवान्तरभेदानां सतां कृत्तद्धितसमासानां पारस्परिको विवेकः । एतदीयमन्त्यान्तरीयं परिशिष्टं प्रत्ययीययोगान्वीक्षणस्य बहूपकरोति ।

४. स्वामिनोर्विश्वेश्वरानन्द-नित्यानन्दयोर्यजुर्वेदपदानामकारादिवर्णानुक्रमीयाऽनुक्रमणिकायां (१६६५) माध्यन्दिन-यजुर्वेदीयानि पदानि योगतोऽसमूढान्येव सन्ति पदपाठमनु वर्णमात्रयाऽनुक्रान्तानि भवन्ति ।

५. महा. परशुरामीयाऽजादिपदखण्डमात्री तैत्तिरीय-संहितायाः पदानुक्रमणी (१९८७) वर्णमातृकं व्यवस्थापनं विहायाऽणुमात्रेणाप्यनुकृतेतिकृतिद्विरुक्तिपर्यन्तात् सतः पदपाठाद् न भिद्यते । स्थलसंकेतोऽप्येतदीयोऽन्यतः शब्दसंख्याविमिश्रणादन्यतश्च रोमकसंख्यासंमिश्रणात् प्रेक्षकाणामप्रीतिकरः ।

६. सायमनीये काठक(चरक)यजुर्वेदीये पदानुक्रमे (१९६९) योगसमूहनमर्धजरतीयते । तथाहि । यथाधात्वाख्यातसमूहने च यथाप्रातिपदिकं नामिकसमूहने चेष्यमाणेऽपि सर्वेषामपि सकृच्छ्रुतीनां पदानां विषये धातुप्रातिपदिकाऽन्यतरप्रदर्शने च यथायोगं प्रातिपदिकाऽनुक्रमणे चाऽनादर एव प्रादर्शि ।

७. स्वामिनोर्विश्वेश्वरानन्द-नित्यानन्दयोः सामवेदपदानामकारादिवर्णानुक्रमीयाऽनुक्रमणिकायां (१९६५) कौथुम-सामवेदीयानि पदानि स्वरतः प्रतिपदसमुचितपरिवर्तनेनाऽसनाथितानि यथासंहितापाठमेव धृतानि सन्ति बुधां क्लेशैककराणि भवन्ति । तथाहि । 'अग्निः' इति वस्तुतोऽभिन्नस्वरोऽपि सन्नन्यायमेव सप्तधोल्लिखितो भवति । एवम् 'अभि' इत्यस्य दशधा-कृत्या न कोऽप्यर्थः । अन्यच्च । उपसृष्टस्याऽऽख्यातस्य विषयेऽनियमो भवति । तद्धि क्वचिदेकपदतया क्वचिच्च द्विपदतयाऽकारणमेव भिद्यते । अतः शोधकार्यस्याऽनुपकुर्वाणेयमनुक्रमणिकाऽकिंचित्करी स्यात् ।

८. द्विवि इत्यस्य शौनकाऽथर्वपदानुक्रमः (१९३८) ग्रन्थनविधानके आसमञ्जीयां बाह्वृचीं कृतिमनुविदधानस्तत्रत्येनैव संकेतेन गतार्थः सन् नितरामुपकुर्याच् शोधपराणाम् । एतदीया बाह्वृच-संमेलनविमेलनप्रक्रिया तु बाह्वृचस्थलसंकेताऽभावेऽपर्याप्ता स्यात् ।

९. शङ्करपाण्डुरङ्गपण्डितीयः शौनकाऽथर्वपदानुक्रमः (१९५५) योगतोऽसमूढः सन् पदपाठस्य यथावर्णमात्रं प्रणयनमात्रं भवति । यत्त्वनुपलभ्यमानपदपाठेषु स्थलेषु यथासंहितापाठं स्वरसंकेतोऽकारि तन्नितान्तमन्याय्यं च व्यामोहकं च स्यात् (तय. तु. अश्वस्य, मंहिष्ठः इत्येतत्स्थानीयस्तत्संकेतभारः) ।

१०. स्वामिनोर्विश्वेश्वरानन्द-नित्यानन्दयोर् अथर्ववेदपदानामकारादिवर्णानुक्रमीयाऽनुक्रमणी (१९६५) नान्तरीयपूर्वस्यैव मुद्रणाऽभ्यासमात्रम्[१] ।

---

[१] उक्तपूर्वैस्तैस्तैर्वैधानिकैर्दोषैश्चाऽपर्याप्तभावैश्च साकमेतेषु पदानुक्रमेष्वन्येऽपि सर्वे एतद्वर्गीयग्रन्थनस्वरूपसहजा दोषाः सामान्येनैव सुलभा भवन्ति । त एवेह प्रविभज्य निदर्शनमात्रार्थं संकेत्यन्ते । आवसानिक्यः कोष्ठबद्धाः संख्या उक्तपूर्वाणां दशानां पदानुक्रमणीनां वर्णनक्रमाऽनुप्राप्ताः संख्या एव संवादुका भवन्ति–

१. स्थलाऽसंकेतः, तय. अश्वाः ऋ ५, ६१, २ (३); अश्वासः ऋ ५, ६२, ४ (१, २); अ-सपत्नम् शौ १९, २७, १४, अ-सतः शौ ५, ६, १ (८); असि ऋ १, ९४, ७; ५, ९, ४; ८, ९२, २८; ९३, ३३; ९५, ३; ९७, ५; ९८, ५; ६ (३); असितम् शौ १०, ४, ५; १३, असु-तृपः शौ १०, ५, ४९; अस्ताम् शौ १२, ४, ५२ (८); अस्तु ऋ १, १६२, ११; ८, १७, १० (३); अस्मत् शौ ७,

(च) बहुग्रन्थीया अनुक्रमकोषाः

अथ यथा यथा नवजागरितसंस्कृताऽभिरुचौ पश्चापथे यथोपलभ्यग्रन्थराशिपारायणिकस्य वेदाऽध्ययनस्य वेदार्थोपदर्शनप्रयोजकत्वेन च प्रभारतीविकासैतिह्यक्रमप्रतिसंदर्भकत्वेन चोपयोगस्य प्रतिभानमभूत्, तथा तथा

२४, १; १८, ४, ६९; अस्मि शौ ६, ५८, ३, अस्मे शौ १८, ४, ४६, अहानि शौ १८, १, २७; २८ (८); आ ऋ ८, ८१, ६; ९, ८१, ४ (१, २); आह शौ १८, २, ३७, स्याम शौ ९, १५, २०; १८, ३, १७; ४, ६९ (८)।

२. अप-मुद्रणम्, तय., अ॑ॅशर्म् < अ॑ॅशम्, अ॑ॅशार्य < अ॑ॅशाय, अकृष्टपच्या° < °च्या° (५); अववपति < अप° (६); अभि-शार्चः < °सार्चः (१०); उपलान् < °लान्, चकृम < चकृम मा १९, ५५, चर्य्यम् < चर्ग्यम् (४); जजायथाः < अजायथाः (५); तवसा < तुवसा (४); ततृपाणा <°पाणा (१, २); शवसानम्<°नम् (२); प्रविदम्<°द्म (४); सुप्रशस्तिम्<सु-प्रशस्तम् (९, १०), पचेत < पचते (२)।

३. मिथ्या-पदत्वम्, तय., अनुवासि < अनुवा । असि, अनुव्रताः < °ता, अनुवृद्धिम् < मनुः । ऋद्धिम् (६); अभिसंचरेण्यम् < अभि । संचरेण्यम् (३); अर्वाकः < अर्वा । अकः (६); अवसः < अवसे (४); अवान्तरा < अव । अन्तरा (६); अश्मन्वतीः < अश्मन्वती (४); अश्विना < अश्विनौ ऋ १, ११६, ५; १८२, ७; ७, ७२, ४; ७३, २, अश्विना (सं.) < अश्विना ऋ ४, ४५, ५ (३); अह्नीतमुख्यस्या < अह्नीतमुखी । अस्याः (६); आदित्याः < आदित्या ऋ २, ४१, ६ (.१, २); आसन् । इषून् < आसन्नि(न्[न्]-इ)षून् काठ ४५, २१, का < एका काठ २२, ८[३], गायत्र्यविभक्ता < गायत्री । अविभक्ता (६); ततऽअपसे < तत्ऽअपसे (२); तरत् < प्रतरत मा ३५, १० (४); परिवृताः < परिवृता ऋ ३, १७, १ (१, २); बहिष्कनीनिके < बहिः । कनीनिके, मत्सपत्नाः < मत् । सपत्नाः (६); मा (< अस्मद्-) < मा शौ ८, १, ८ (८); वाजिनः < वाजि । नः ऋ ६, १३, ६, सूनृता < सूनृताः ऋ ८, १३, ८ (१, २)।

४. मिथ्याऽवग्रहः, तय. २नि-शित- < १निशित- अ-निशित- इत्यत्र (१, २); ?अनु-दु- < *आ-नुदु- अनानुदु-, इत्यत्र अनु-भूति- < *आऽनु-भूति- अनानुभूति- इत्यत्र (१,२,३)।

५. मिथ्या-प्रातिपदिकत्वम्, तय., अहि-हन्->अहिघ्ने<१अहि-घ्न-(६); अ-निमिष्->अनिमिषम् < °मिष-, अनेन- > अनेनः < अनेनस्- (३); ऋतु- > ऋत्वा < √ऋ, √१अस् > आसन् < आसन्- (६)।

६. मिथ्या-स्थलत्वम्, तय., अप मा ५, ८६ < ५, ८[६] (४); एति ऋ ४, ७, ४; ५ < ४, ६, ४; ५ (२); सर्ववासिनीम् शौ ११, ११, ७, १६ < ११, ११, १६ (१०); प्र शौ २०, ७६, ७[२] < २०, ७७, ७[२] (९, १०); प्रवेन शौ १०, ११५, २ < २०, ११५, २, मदन् शौ २, २८, ४ < २०, २८, ४ (१०); युक्तः ऋ १, १५९, ३ < १, १५८, ३ यूथे ऋ ९, ११०, ७ < ९, ११०, ९, रुक्ष ऋ ७, १५, ३ < ७, १५, १३ (२); रोचनानाम् ऋ ७, ५, १० < ३, ५, १०, वितुर्ये ऋ १०, ३, ३ < १०, ६८, ३, विश्वध ऋ ४, १९, ६ < ४, १६, १८ (१, २); विष्ये ऋ ९, २२, २ < ४, २२, २ (२); अवस्ताम् ६०२, ८ < ८४४(= ऋ १०, १८), १२ (३).

अधिपञ्चाशेभ्योऽब्देभ्य एदमन्वभावि, यथैतदर्थं बहूनपि वैदिकान् ग्रन्थान् संमेल्य तदीयं साधारण्यं समर्पुकाश्च वस्तुवैविध्यं संग्राहुकाश्च तुलनाऽऽत्मकपरामर्शौपयिकंभावुका **अनुक्रमकोषाः** संकलनीया इति । अथ ये चैवमभिप्रायुका ग्रन्था अद्याऽवधि व्यरचिषत, ते संकेततः परिचाप्येरन् । तद् यथा—

१. **जैकबीयेऽनुक्रमकोषे** (१९४८) भगवद्गीतासहकृतानाम् उपनिषदां **वाक्यानां** प्रातिपदिकीभावित-यथावर्णमात्राऽनुक्रान्त-तदीयमुख्यपदाऽनुपातित्वेनाऽयौगिकश्चापूर्णस्थलीयश्च सन्नप्युपादेय एव संग्रहो भवति ।

२. **ब्लूमफील्डीयेऽनुक्रमकोषे** (१९६३) ऋग्वेदादीनां ११९ ग्रन्थानां यथावर्णमात्राऽनुक्रान्तानां मन्त्रपाद**प्रतीकानां** संग्रहो भवति । एषां ग्रन्थानां मध्ये ५६ एव मौलिका ग्रन्थाः साकल्येन संगृहीता भवन्ति । अन्येषां तु यथाऽपेक्षमंशत एव संकलनं व्यधायि । यत्त्विहाऽन्यथा सर्वथा बहूपकारके सति संग्रह उपलभ्यमानस्वराङ्कना अपि पाठाः स्वरराहित्येनैव प्रादर्शिषत, तदस्य गुरुदोषतामावहेत ।

३. **कीथसहकृतमैकडानलीये वैदिकाऽनुक्रमकोषे** (१९६९) वैदिककालिकसांस्कृतिकविकासं वा प्राचीनेतिहासविज्ञानप्रभृतिविषयान्तरसामान्यं वाऽधिकृत्य संकेतनिर्भरांश्च सतो यथावर्णमात्रमनुक्रान्तांस्तांस्तान् शब्दान् शीर्षकीकृत्य विरचितानां स्वपरोभयोपज्ञमतवैविध्यसारं समर्पुकाणां च **निबन्धानां** संग्रहो भवति ।

४. **हंसराजीये वैदिककोषे** (१९८३) १५ ब्राह्मणग्रन्थानधिकृत्य प्राचीननिर्वचनप्रमुखकतिपयविषयप्रदर्शनपरकाणि यथावर्णमात्रमनुक्रान्तानि संकेतितविशिष्टस्थलीयपरामृश्य**वाक्यावलि**सनाथितानि सन्ति कतिपयान्येव **पदानि** संगृहीतानि भवन्ति ।

२. सामान्येन लक्ष्यं क्षेत्रं व्यवस्था च

(क) लक्ष्यम्

१. तत्तत्प्रकारान्तरतश्चरितार्थानामपि सतां नान्तरीयपूर्वाध्यायवृत्तोपवर्णनानामनुक्रमग्रन्थानां मध्ये न केनचिदपि यावदुपलब्धनिःशेषवैदिकवाङ्मयीयपदसर्वस्वाऽनुक्रमकोषीया चिरादनुभूयमानाऽपि सती शोधाऽभियुक्ताऽपेक्षा सुपूरा भवति । तस्याः सदपेक्षायाः पूर्तिरेव तावत् प्रकृतस्य ग्रन्थस्य मुख्यं लक्ष्यं भवति ।

२. **अन्यच्च** । एकान्तरीयोत्तराध्यायसमर्पितया प्रक्रिययेह प्रतिशब्दं विशेषेण योगचिन्ताप्रयोजकं सद् विविधं वस्तुजातं तथा संगृह्यते, यथैतदाधारेण पुरा प्रक्रियमाणे **वैदिकशब्दार्थकोषे** साक्षाच्छ्रुत्यर्थपर्यालोचनमप्रतिहतवेगं प्रवर्त्तेतेति ।

(ख) क्षेत्रम्

१. अत्र तावद् अद्य यावत् ४०७ आधार-ग्रन्था वृत्तसंग्रहाः समपत्सत । आऽन्त्यखण्डीयप्रकाशं चैषा संख्या ४२५ भावुकेति संभावनीयम् ।

२. अस्यां तावत् संख्यायां मुख्यात् सतो वैदिकात् साहित्याद् बाह्यानां सतां स्वरूपतो विषयतश्च तस्य संनिकर्षविशेषमादधानानां च तत्तदङ्गोपाङ्गसामस्त्याऽभिसंबद्धानां चाऽपरेषामपि बहूनां ग्रन्थानां समावेशो भवति ।

३. अथाऽऽधारग्रन्थाः स्वरूपविभागतः संकेत्यन्ते । तद् यथा—

(क) **संहिताः**, (ख) **खिलसूक्तानि**, (ग) **ब्राह्मणानि**, (घ) **आरण्यकानि**, (ङ) **उपनिषदः**, (च) **श्रौतसूत्राणि**, (छ) **गृह्यसूत्राणि**, (ज) **मन्त्रपाठाः**, (झ) **धर्मसूत्राणि**, (ञ) **पितृमेधसूत्राणि**, (ट) **शुल्बसूत्राणि**, (ठ) **परिशिष्टानि** (ड) **अनुक्रमण्यः**, (ढ) **शिक्षाः**, (ण) **प्रातिशाख्यानि**, (त) **पाणिनीये सूत्रपाठः**, **उणादिपाठः**, **धातुपाठः**, **गणपाठः**, **फिट्सूत्राणि**, **वार्त्तिकानि**, **इष्टयः**,

गतपूर्वतत्तद्विभागीयलक्ष्यसर्वस्वं च, (थ) निघण्टवः, (द) निरुक्तम्, (ध) छन्दः, (न) ज्यौतिषम्, (प) पूर्व-मीमांसा, (फ) उत्तर-मीमांसा, (ब) सांख्यम्, (भ) योगः, (म) भगवद्गीता च।

(ग) व्यवस्था

१. प्रकृते ग्रन्थ उपयुज्यमाना एते विभागा यथा समूह्यन्ते तथाऽधुना संकेतो भवति। तद् यथा—

१. संहिताः खिल-सूक्तानि च, २. ब्राह्मणान्यारण्यकानि च, ३. उपनिषद उत्तर-मीमांसा सांख्यं योगो भगवद्गीता च, ४. अवशिष्टाः षोडश विभागाश्च।

२. यथैतेषां विभागानां सामान्येन संहिता-ब्राह्मणोपनिषत्-सूत्राऽऽत्मतया चतुर्व्यूढानां सतामन्योन्यविवेक-प्रयोजिततत्तद्व्यूहीयवैशेष्यनिर्भरः स्वाध्यायाऽभ्यास उत्तरोत्तरं संप्रवर्तेत, तथा प्रतिव्यूहं पार्थक्येन प्रवर्तमानाः प्रकृतग्रन्थीयाश्चत्वारो विभागा अक्लृप्सत। तद् यथा। **प्रथमो** विभागः सांहितिकः, **द्वितीयो विभागो** ब्राह्मणा-ऽऽरण्यकीयः, **तृतीयो** विभाग औपनिषदः, **तुरीयो** विभागः सौत्रश्च। अपर आवसानिकः **पञ्चमो विभागो**-ऽपि क्लृप्तो भवति, यस्मिन् प्रथमेषु चतुर्ष्वपि **विभागेषु** संगृहीतानां सतां शब्दानामाद्याऽन्त्योभयवर्णाऽनुक्रमेण सकलपाठश्च संस्मरणीयपरामर्शीयैतत्क्षेत्रीयग्रन्थराशिपरिचयीयोपयोगवन्ति कानिचिद् विषयान्तराणि च समा-वेशायाऽभिप्रेयन्ते। एते पञ्च विभागाश्च यथाप्रकृतखण्डं प्रविभज्य प्रकाश्यन्ते।

३. आधार-ग्रन्थाः

(क) अथ प्रकृते विभागे येषां संहिता-ग्रन्थानां समावेशो भवति[1], त इम इह नामोद्देशमात्रतः कीर्त्यन्ते। तद् यथा—

१. **ऋग्वेद-संहिता** (संक्षे. ऋ.)
२. **ऋग्वेद-खिलसूक्तानि** (संक्षे. खि.)
३. **वाजसनेय** (माध्यन्दिन)-**शुक्ल-यजुर्वेद-संहिता** (संक्षे. मा.)
४. **वाजसनेय** (काण्व)-**शुक्ल-यजुर्वेद-संहिता** (संक्षे. का.)
५. **तैत्तिरीय-कृष्ण-यजुर्वेद-संहिता** (संक्षे. तै.)
६. **मैत्रायणीय-कृष्ण-यजुर्वेद-संहिता** (संक्षे. मै.)
७. **काठक** (चरक)-**कृष्ण-यजुर्वेद-संहिता** (संक्षे. काठ.)
८. **कपिष्ठल** (कठ)-**कृष्ण-यजुर्वेद-संहिता** (संक्षे. क.)
९. **कौथुम-सामवेद-संहिता** (संक्षे. कौ.)
१०. **जैमिनीय-सामवेद-संहिता** (संक्षे. जै.)
११. **शौनकीयाऽथर्ववेद-संहिता** (संक्षे. शौ.)
१२. **पैप्पलादाऽथर्ववेद-संहिता** (संक्षे. पै.)[2]

(ख) कस्याः कस्याः संहितायाः प्राक्प्रोक्ताः पदपाठा इदानीमुपलब्धिविषया भवन्ति, किंलक्षणश्च तदीयः प्रकृतग्रन्थीयाऽभिसंबन्ध इत्येतद्विस्तर उपरि उपादीयमानः द्रष्टव्यः (तु. भू. ४, क, ७)।

---

[1] एतद्ग्रन्थीया विचित्रपदाः पुष्पिका अप्यत्र द्वितीयखण्डात् प्रभृति समाविष्टा द्रष्टव्याः।

[2] एतदीयदेवनागरमुद्रणसापेक्षः सन्नस्या आ षोडशकाण्डान्तादिह समावेशः समभावि। चरम-काण्डचतुष्कं तु विभागाऽन्ते परिशेष्यमाणं द्रष्टव्यम्।

(ग) आधारग्रन्थीयपरिशोधपरिज्ञानयोर्विषये तत्र तत्रोपयुक्तचरीणां चोपयोक्ष्यमाणानां च प्रागर्वाग्भाष्यटीकाटिप्पणनिबन्धादिप्रकारककृतीनां तन्नामतश्च तत्कर्तृनामतश्च संक्षेपेणूल्लेखो भवतीतीहापि तत्पुनर्वचनेऽभिरुचिर्न भवति ।

४. विधानक-सारसंग्रहः

१. सामान्य-प्रकरणम्

(क) सामग्र्याः संपूर्णत्वम्

एतद्ग्रन्थीये प्रकृते विभाग आधारभूतेषु श्रुतिग्रन्थेषु यावन्मात्रप्रयुक्तस्य सत एकैकस्य शब्दस्यैकैकस्य रूपस्य स्थल-नैःशेष्येण समावेशोऽकारीत्येतदीयं विशिष्टं लक्षणं भवति । एषाऽनतिशयितपूर्वकायविस्तरा सती शब्दसामग्रीहैव तावत् सर्वप्रथमं सर्वाङ्गीणया यौगिक्या प्रक्रियया व्यवस्थाप्य यथावद् निर्दिश्यते । अथ विश्वप्रागर्वाग्विबुधीयतत्तद्वैदिकविषयीयतत्तन्मतसामस्त्योल्लेखाऽऽलोचनोभयनिर्भरैश्च तस्य तस्य पाठस्य स्वरूपं च तस्य तस्य शब्दस्य व्युत्पत्तिं च तत्र तत्र विचारणीयतयोपतिष्ठमानास्तास्ताः सांहितिकीर्वा वैयाकरणीर्वा वाक्यान्वयीया वा सौवरीर्वा छान्दसीर्वाऽर्थमीमांसीया वा सांशयिकीः स्थितीश्चाधिकृत्य प्रवर्तमानैश्च प्रतिपृष्ठीयैष्टिप्पणैः समग्रोऽयं ग्रन्थो मूलार्थविशदीकृतिप्रयोजनिकया वृत्त्येव सनाथ्यते ।

(ख) आधिश्रुतिकौ संवाद-विसंवादौ

१. यदा बाह्वृचे श्रावितपूर्वः सन् पाठः पुनः श्राव्यते, तदा तस्य तत्तच्छब्दविशेषीयपुनःपाठाऽपाठविवेकतो यथायोगं प्रतिनियतस्वरूपः संकेतः क्रियते ।

२. यदा बाह्वृचः श्रुतिविशेषो ग्रन्थान्तरीयतया श्रुतिगोचरतामुपैति, तदा तस्य तत्तच्छब्दविशेषीयतद्गतपाठाऽपाठविवेकतो यथायोगं प्रतिनियतस्वरूपः संकेतः क्रियते ।

३. यदोक्तपूर्वस् तत्तच्छब्दविशेषीयः पाठभेदः स्वर-प्रत्ययान्यतरमात्रीयस्वरूपो भवति, तदा बाह्वृचमूलपाठो नित्यं टिप्पणे प्रदर्शितो भवति, तय. पृ. ३४८[c] ।

४. यदोक्तपूर्वस्तत्तच्छब्दविशेषीयः पाठभेदस्तत्पर्यायाऽपर्यायान्यतरभूतशब्दान्तराऽऽत्मको भवति, तदापि बाह्वृचमूलः पाठो नित्यं टिप्पणे प्रदर्शितो भवति, तय. पृ. १५[k] ।

५. यदा तूक्तपूर्वस्तत्तच्छ्रुतिविशेषीयः पाठभेदस्तच्छब्दविशेषीयप्रातिस्विकस्थानाऽऽपन्नशब्दान्तरतया व्यवस्थापयितुं दुःशको भवति, तदा बाह्वृचं मूलं स्थलाङ्कनमात्रेण विज्ञापितं भवति[१], तय. पृ. ३९[c] ।

६. बाह्वृचभिन्न-ग्रन्थान्तरीया अन्योन्याऽपेक्षया वर्तमानाः पाठभेदा अप्येवं यथायथं टिप्पणेषु प्रदर्शिता भवन्ति, तय. पृपृ. ३४[e], ६५[i], ८०[c], ३७३[k] ।

७. तत्तद्ग्रन्थीयमूलकोषीया विशिष्टपाठभेदीयाः संकेता अपि यथासंभवं टिप्पणेषु प्रदर्शिता भवन्ति, तय. पृपृ. ४७[b], ६१[k], ३५४[a], ३६७[a] ।

८. प्रागर्वाग्भाष्योपलभ्या दुरूहपाठविमर्शीया विशिष्टसंकेता अप्येवं टिप्पणेषु प्रदर्शिता भवन्ति, तय. पृपृ. ६८[f], ७८[f], ४२६[a] ।

---

[१] उपरितनात् खण्डात् प्रभृति बाह्वृचाऽपेक्षयाऽपि तुलनात्मकाध्ययनस्य सौकर्यसंपादनार्थं ग्रन्थान्तरीयास्तत्पाठभेदा अपि समानमेव टिप्पणेषु प्रदर्शयिष्यमाणा द्रष्टव्याः ।

९. कृष्णयजुर्वेदीयब्राह्मणभागीया शब्दावलिश्च श्रुत्यन्तरविवेकतोऽध्ययनसौकर्यार्थं संकेतपार्थक्येन निर्दिष्टा भवति ।

(ग) पाठ-प्रतिष्ठापनम्

१. इहत्यादेकैकस्माद् निर्देशाच्च प्राक् तद्विषये वर्णतः स्वरतो योगतोऽन्वयतश्चाऽसकृच्च निःशेषं च स्थितिसमीक्षणं व्यधायि । येषां ग्रन्थानां प्राचीनाः पदपाठा उपालप्सत, तदीयानां निर्देशानां समये तेषामुपयोगोऽकारि । येषां तु ग्रन्थानां प्राचीनाः पदपाठा नोपालप्सत, तदीयनिर्देशसौकर्य्यार्थं तेषां प्राग्विधयैव नवीनाः पदपाठा अकृषत । एवं यावन्मात्रं प्रागर्वाग्भाष्यीय उपयोगः समभूत्, तावन्मात्रमसौ सम्यगकारि । दीर्घप्रततस्य नितरां परिश्रमसाध्यस्य चाऽस्य पर्यालोचनाऽऽत्मकस्य वैदिकग्रन्थाऽध्ययनकार्यस्य संपादनात्तावदयमनुभवः प्रापि यथा पाठपरिशुद्धिमुद्दिश्य सर्वे एवैते ग्रन्थाः पुनःसंस्करणविशेषाऽपेक्षा भवन्तीति ।

२. अस्याश्चाऽऽधारग्रन्थीयाया अपेक्षाया विषये खलु स्थले स्थले तां तां विकटां स्थितिमुद्देशतश्च यथासंभवं समाधानतश्चोदाहरन्ति टिप्पणानां शतानि साक्षीणि स्युः । एषां टिप्पणानां तावदेते मुख्याः प्रकारविशेषा भवन्ति—

(अ) यत्राऽदर्शितसमाधानं दुरूहतामात्रं संकेतितं भवति, तय. पृ. ७[k] ।

(आ) यत्र समाधानप्रयत्नसहकृता दुरूहता संकेतिता भवति, तय. पृपृ. १९९[c], ३७३[b] ।

(इ) यत्र शुद्धतया प्रसिद्धपूर्वाणां पाठानां विषये सांशयिकत्वं प्रदर्शितं भवति, तय. पृपृ. ६,[g] ६६[c] ।

(ई) यत्र शुद्धतयोरीकृतपूर्वाणां पाठानां प्रत्याख्यानमिष्टं भवति, तय. पृपृ. ७[j], ४०[f], ७७[p], १४६[f] ।

(उ) यत्र यथाऽभिप्रेतं शोधविशेषः समर्थितो भवति, तय. पृपृ. ७[m], १०१[d], १७०[e], २३०[b], ३०९[r] ।

(ऊ) यत्र ग्रन्थविशेषीयमूनमिव सद् यथोपलम्भ-संस्करणं पूर्तिमिव नीतं भवति, तय. पृपृ. ७[o], १७[p] ।

(ऋ) यत्र प्राचीनाः कृतयोऽर्घत आलोचिता भवन्ति, तय. पृपृ. १०[g], ३६[c], १७६[h], २०६[j] ।

(ॠ) यत्राऽर्वाक्तन्यः कृतयोऽर्घत आलोचिता भवन्ति, तय. पृपृ. ११[d], १८[h], २२६[b], २३४[h] ।

(घ) पाठानामर्थतोऽनुसंधानम्

यद्यपि श्रौतपदजातीयवैयाकरणव्यवस्थितिसहकृतनिर्देशमात्रोद्देशस्य सतोऽस्य ग्रन्थस्य श्रुतिपरंपरीयमर्थाऽनुसंधानं विषयो न भवति, तथाऽप्युक्तपूर्वपाठप्रतिष्ठापनशोधनप्रसङ्गाऽनुरोधतस्तत्र तत्र तदपि प्रसक्तं भवति, तय. पृपृ. १०[g], १४[h], १८[i], ३८[b], ४२[f], ५८[i], ५९[g] २५८[b], २५१[b], २८१[b] ।

(ङ) श्रौतश्छन्दोविमर्शः

तत्तत्पाठपर्यालोचनप्रतिष्ठापनीयप्रयत्नप्रयोजितश्चेह तस्य तस्य मन्त्रस्य यथातत्तत्स्थितिविशेषविचारं छन्दोविमर्शोऽप्यानुषङ्गिकधर्मभाक् सन् समावेशं लभते । यच्चाऽस्मिन् विषये छन्दोऽनुलक्षणीकरणतत्त्वानुप्रापणोभयप्रयोजनकं विधानकं प्रवर्तितं चाऽनुसृतं च भवति (तय. पृपृ. ४५८[i], ४९४[k], ५००[j]) तस्याऽपराङ्गभावेन च पूर्णभावेन च क्रियमाणोऽभ्यासक्रमो भूयिष्ठानां पाठानां यथायथं प्रातिष्ठापुकः स्यादिति प्रतीयते ।

(च) सांहितिकं दीर्घत्वम्

संहितापाठीयं दीर्घत्वं स्वरूपभेदतस्त्रेधाविशिष्टाया निर्देशिकायाः प्रयोजकं भवति । त इमे तावत् त्रयोऽपि विशेषा भवन्ति—

१. यत्र (यथा मै.) उदात्ताद्यच्के पदे परतः पदान्त्याऽऽकारात्मिका श्रुतिर् अस्, ए इत्येतयोर्मध्येऽन्यतरेण समूला भवति, तदाऽसौ यथास्वमूलविवेकतो व्यवस्थाप्य प्रत्यापन्नतन्मूलस्वरूपतया निर्दिष्टा भवति, टिप्पणगतश्च तद्विस्तरो भवति, तय. पृ. ५६१[a] ।

२. कानिचित् तिङ्रूपाणि चाऽव्ययानि च ह्रस्वदीर्घोभयविधान्ततया श्रूयन्ते । तानीमानि प्राक्तनेषु पदपाठेषु नित्यं ह्रस्वान्ततयैव प्रदर्शितानि भवन्ति । इह तावत्तदीयस्याऽस्यौभयविध्यस्य सूचनार्थं समूढस्य सतस्तदीयस्य स्थलाङ्कनस्य मूर्धन्यः संस्तदुभयप्रकारसाधारणभूत एव तदीयो निर्देशो भवति (तु. भू. ४, ४, ग), तय. अ॒ध > धा, अभि॒ > भी॒, अभि√रक्ष् > अभि॒···र॒क्षथ > था, √ अव् > अ॒व > वा ।

अथ यदा कश्चिदुपसर्गः पूर्वपदतां गतोऽनयैव द्विविधतया श्रूयते, तदाऽसावपि तदुभयप्रकारसाधारणभूतमेव निर्देशं भजते, तय. १अनु, >नू-राध॒- ।

३. यङि परतोऽभ्यासांशः प्रायेण दीर्घान्ततया श्रूयते, क्वचिदेव त्वपि ह्रस्वान्ततया वा ह्रस्वान्तमात्रतया वा । इहैतत् त्रैविध्यं यथायोगं संहितापाठमनु निर्दिष्टं भवति, तय. वावृध॒ध्यै, ततृषाण॒- इति तातृषाण॒- इति च, ततृदान॒-(वैतु. पदपाठानां प्रायिकी ह्रस्वान्तता-मात्रीया क्वाचित्क्येव च दीर्घान्तततामात्रीया प्रवृत्तिः, तय. ववसान॒-ववृषाण॒-, चाकनत्, चाकशीति) ।

(छ) प्राक्तनाः पदपाठाः

१. ऋग्वेदस्य च माध्यन्दिनतैत्तिरीययोर्यजुर्वेदयोश्च कौथुमस्य सामवेदस्य च शौनकीयस्याऽथर्ववेदस्य च प्राक्तनाः पदपाठा मुद्रिताः सन्त उपलभ्यन्ते । मैत्रायणीयः पदपाठोऽप्यंशतस्तत्संस्करणीयेषु टिप्पणेषु समाविष्टो भवति[1] ।

२. अस्मिन् कोष एतेषां पुराणानां पदपाठानामुपयोगप्रकारमधिकृत्य तावदिमे केचिद् विशेषा भवन्ति—

(अ) यदाऽत्रत्यो निर्देशः पदपाठादविशिष्टो भवति, तदा पदपाठविषया परामर्शिका नैव क्रियते ।

(आ) यदाऽत्रत्यो निर्देशः पदपाठाद् विशिष्टो भवति, तदा पदपाठो नित्यं टिप्पणगोचरीक्रियते प्रायेण तत्त्वत आलोच्यते च, तय. पृपृ. ८५[b], २१९[c], २४२[d], २९५[c], ३४६[c], ५८७[a] ।

(इ) यदाऽत्रत्यो निर्देशः सांशयिको भवति, तदा पदपाठष्टिप्पणे दीयते, तत्तत्पक्षोपवर्णनं चाऽपि तत्रैव क्रियते, तय. पृपृ. ६[a], १४७[b], १५४[d] ।

(ई) नञ्समासेषु नञ उत्तरमवग्रहो न क्रियत इति पदपाठीया सामान्या प्रवृत्तिर्भवति । इह तावद् यथापेक्षं नञ उत्तरमप्यवग्रहः क्रियते । ततः खल्व् अ॒-पतिघ्नी- इत्येवंप्रकारकाणां समासोत्तरपदानां सतां नञ्-समासानां स्वरः सुस्पष्टतरः स्यात् (वैतु. अ॒पति-घ्नी- इति पदपाठीयो निर्देशः, यत इह पृथग्भूतेन पति-शब्देन नञः समासोऽनभिप्रेतो भवति, पति-घ्नी॒- इत्येतेन समासेन चाऽभिप्रेतो भवतीति दुर्वचमिव स्यात्) ।

(उ) यत्राऽप्यन्यत्र संदिग्धस्वरूपेषु समासेषु पदपाठीयाऽवग्रहाऽप्रवृत्तिर्भवति, तत्र सर्वत्रेहाऽवग्रहः क्रियते च टिप्पणीयेनाऽऽलोचनेन सनाथ्यते च, तय. पृ. ६१[a] ।

---

[1] एतदीयः समग्रो मूलकोषोऽप्येकः पञ्चापविश्वविद्यालयपुस्तकालयीयतयाऽस्मत्पार्श्ववर्तितां भजते । यस्तु रावणकर्तृकत्वप्रसिद्धिबाह्वृचपदपाठीयसप्तमाष्टकमात्रीयोऽप्येको मूलकोष उक्तपूर्वे पुस्तकालये विद्यते, तस्य शाकल्यप्रसिद्धेः पदपाठान्नितरामभेदाद् रावण इत्यत्र प्रतिलेखक एव कश्चित् स्यान्नतु स्वतन्त्रपदपाठकारः कश्चिदिति स्पष्टम् ।

(ऊ) यदाऽन्त्यनिर्देशाऽवग्रहीया स्थितिः पदपाठाऽवग्रहीयायाः स्थितेर्भिन्ना भवति, तदाऽयं स्थितिभेदष्टिप्पणे सम्यगालोचितो भवति, तय. पृपृ. ६१[d], १५६[l], १६३[m]।

(ऋ) श्रौता उपसर्गा उपसर्ज्यतिङपेक्षया व्यवहिताश्च भवन्त्यव्यवहिताश्च । ये तावद् व्यवहिता भवन्ति ते नित्यं सस्वरा भवन्ति, ये त्वव्यवहिता भवन्ति त उभयथा भवन्ति सस्वराश्च निःस्वराश्च । तद् ये निःस्वरा भवन्ति त एव पदपाठेषु पूर्वपदतया निर्दिश्यन्ते नेतरे । इह तु व्यवहिता अप्यव्यवहिता अप्यथ निःस्वरा अपि सस्वरा अपि येऽपि तिङ्-सापेक्षा भवन्ति, ते सर्वेऽपि पूर्वपदतया निर्दिष्टा भवन्तीत्येवमयं सहस्रशो निर्दिष्टिभेदकरः सुमहान् विशेषो द्रष्टव्यः।

(ॠ) संहितापाठीयस्य दीर्घत्वस्य निर्देशस्य विषये च यथाऽस्य कोषस्य पदपाठेभ्यो विसंवादाऽतिरेको भवति तथोपवर्णितचरमेव भवति (तु. भू. ४, १, च)।

(ज) वर्गिता-निर्देशिका

१. इह तावदाधारग्रन्थीयानि पदानि तिङन्तानि सुबन्तान्यव्ययानि चेति त्रेधा वर्गीकृत्य च यथासंभवं यौगिकीभाव्य च सामान्येन सतैकेन वर्णमात्राऽनुक्रमेण निर्दिष्टानि भवन्ति।

२. यावत् प्रतिवर्गीया नैर्देशिका विशेषा उपरितनानां यथास्वप्रकरणानामेव विषयतां भजेरन्, सामान्यायाः सत्या निर्देशव्यवस्थाया विषये केचिद् विशेषास्तावदिहाऽप्युल्लिख्येरन् —

(अ) तिङन्तीये वर्ग उपसृष्टाऽनुपसृष्टोभयविधानां सतां मूलधातूनां नामधातूनां च यथोपलम्भं सर्वलकारीयाणि रूपाणि समाविष्टानि भवन्ति ।

(आ) शुद्धक्रियाख्यानि रूपाणि च णिच्प्रभृत्यर्थविशिष्टक्रियाख्यानि प्राक्रियिकाणि रूपाणि च पृथगुपवर्गकल्पनेनाऽन्योन्यतो विभज्यन्ते । एवं सार्वधातुकनिष्पन्नानि रूपाण्यार्धधातुकनिष्पन्नेभ्यो रूपेभ्यो निर्देशक्रमपार्थक्येन विविच्यन्ते ।

(इ) सुबन्तानि रूपाणि यथास्वधातु-साक्षात्परंपरिताऽन्यतराऽभिसंबद्धप्रातिपदिकशिरस्कतया निर्दिश्यन्ते । अस्पष्टयोगत्वाद् धातवीयवंशपरंपराबाह्यनिर्देशानां सतां प्रातिपदिकानां च योगपरीष्टिष्टिप्पणगता भवति ।

(ई) तद्धिता यथास्वप्रकृतिभूतेभ्यः कृद्भ्यः श्रेणि-भेदेन निर्दिश्यन्ते ।

(उ) कृतां च तद्धितानां च पूर्वपदतश्चोत्तरपदतश्च सकलं सामासिकं वृत्तं यथायथं निर्दिश्यते च तुलनात्मकाऽध्ययनविशेषप्रयोजनकेन प्रतिपरामर्शिकासुभिन्नेण सनाथ्यते च ।

(ऊ) कार्तं वा ताद्धितं वा सामासिकं वा स्त्रीवृत्तं यथायोगप्रतिविविक्तेन सता श्रेणिबन्धेन पृथङ् निर्दिश्यते ।

(ऋ) यथायोगं निर्दिष्टानां सतां सुब्योगिनां प्रातिपदिकानां वैयक्तिकसंज्ञात्वेन वा सामान्यसंज्ञात्वेन वा भावपदत्वेन वा सर्वनामत्वेन वा विशेषणपदत्वेन वा क्रियाविशेषणत्वेन वा कथंचिदन्यथात्वेन वा यथाश्रुति श्रुतिवैशिष्ट्यं यावदपेक्षं टिप्पणेषु निर्दिश्यते ।

(ॠ) विलक्षणानि सन्ति तिङ्-रूपाणि वा सुब्-रूपाणि वा द्विर्निर्दिश्यन्ते, यौगिकेनाऽनुक्रमेण च प्रतिपरामर्शिकासनाथितेन सता यथाप्रातिस्विकेनाऽनुक्रमेण च ।

(ऌ) यौगिकत्वेन चाऽयौगिकत्वेन चोभयथाऽपि निर्देशभाञ्जि सन्त्यव्ययानि सौपतैङाभ्यां वर्गान्तराभ्यां सुवेचानि भवन्ति ।

(ए) अव्ययीया पृथक्-कृतिस्त्वेषा यथाप्राक्प्रसिद्धिप्रेक्षणसौकर्यमात्रप्रयोजना भवति। व्याकृतिसीमान्तदृशा हि तत्तदव्ययं तत्तत्प्रातिपदिकीयतत्तद्विभक्तीयं रूपं क्रियाविशेषणत्वेन वोपसर्गत्वेन वा समुच्चयपदत्वेन वा तत्तद्वृत्तिवैशिष्ट्ययुतं सद् भूयो भूयोऽभिन्नतयैव श्रूयमाणत्वात् कालेनाऽऽसौपमिल्यस्याः प्रतीतेर्विषयोऽभूत् । एवं च तावदास्थायेहाऽनेकानि प्राक्प्रसिद्धितोऽव्ययाख्यानि सन्त्यपि पदानि सुबन्ताऽन्तरसन्यायतया प्रातिपदिकशिरस्कीकृत्य निर्दिष्टानि भवन्ति । अन्यानि चापि बहून्येवमनिर्दिष्टान्यपि सन्ति टिप्पणेषु तथात्वेन व्याख्यातानि भवन्ति ।

(ऐ) कर्मप्रवचनीयानामन्यत उपसर्गगतीनां चाऽन्यतो विवेक इह सम्यक् प्रदर्शितो भवति ।

(ओ) प्राक्प्रसिद्धित उपसर्गेतिसामान्यसंज्ञावतामव्ययविशेषाणामिह यथाश्रुतिलक्षणतः क्रियाविशेषणाऽऽत्मकान्यव्ययानि, औपसर्गिकाण्यव्ययानि, उपसर्गात्मकान्यव्ययानि चेति त्रेधा विषयविभागः कृतो भवति, तय. पृपृ. ३१९^{k}, ३२३^{v} ।

(औ) प्रतिसमासं यथाश्रुत्यर्थालोचनमिह तत्पुरुषादिभेदनिर्देशः कृतो भवति यथायोगमवग्रहश्च । अनया विधया खलु तत्तत्समासवच्छ्रुतिभागीया वृत्तिरिव विरचिता भवति ।

(अं) यद्यपि सवर्णानां सतां भिन्नवर्गीयाणां शब्दानां संकेतविशेषप्रयोजितो वर्गविवेक एव पर्याप्त इति कृत्वा सामान्येन तदीयः सांख्यो विवेकोऽन्यथासिद्धत्वादुपेक्षितो भवति, तथापि यत्र यत्र स्वरतो वाऽर्थतो वा वैशद्याऽर्थं सांख्यो विवेकोऽपेक्षितो भवति, तत्र तत्र सोऽपि कृतो भवति ।

(झ) स्वरः

यद्यप्युपरिष्टात् सौवरं प्रकरणं पृथग् विरचयिष्यमाणं भवति, तथाऽपि तद्विषयीयं यत् किंचित् सामान्यलक्षणं भवति, तत्तावदिदं सूच्यते—

१. एकैकः सौवरो निर्देशष्टिप्पण उपपादितो भवति ।

२. यथाश्रुतिशाखाभेदमुपलभ्यमानः स्वरभेदष्टिप्पणे सूचितश्च व्यवस्थापितश्च भवति, तय. पृ. ३७०^{a} ।

३. यथाऽपेक्षाविशेषं स्वर-शोधः कृतश्च यथायथं सूचितश्च भवति, तय. पृपृ. ७^{m}, ३७^{c}, १४५^{g}, २२१^{f} ।

४. अनङ्कितस्वरग्रन्थीयः स्वरः क्वचिदेवेहाऽङ्कितो भवति, तय. पृपृ. ६०^{f}, ६५^{e} ।

५. यद्यप्युदात्तश्च जात्यः स्वरितश्च यथाश्रुति सर्वत्राऽङ्कितौ भवतस्तथाऽप्युदात्त एव मौलिकः स्वर इत्यास्थाय जात्यस्य स्वरितस्य तन्मूलकतया प्रतिपादनेन तदीयः क्षैप्रस्वरितेनाऽभेदाऽन्वय इष्टो भवति, तय. पृपृ. ५३७^{l}, ५६६^{d} ।

६. यद्यप्येकपदाऽवच्छेदेन द्विस्वरत्वमपि यथाश्रुतीहाङ्कितं भवति, तथाऽप्यस्मिन् विषय एवमास्थितं भवति, यथा मौलिकस्थित्यनुदृष्ट्या सर्वत्राऽपि द्विस्वरवदेकपदताया विषय एकैकस्वरवतोर्द्वयोर्द्वयोः पदयोर्यथारूपयोश्च यथास्वरयोरेव च सतोः प्रारम्भिकसमासस्वरूपभूतं पारस्परिकसंनियोगमात्रं भवतीति च तस्मिंश्च संनियोगे सति नैरुक्तिकवर्णलोप-विकाराभ्यां च तयोः पदयोर्द्वयोः सतोरप्येकतेवाऽखण्डरूपा संपन्ना भवतीति च (तु. यथोत्तरखण्डम् एतवै, वायु, बृहस्पति- इह च पृपृ. १७८^{i}, १८४^{f}, १८५^{p}, ३१७^{i}, ३१९^{c}) ।

७. अत्रत्य उदात्तस्य चोदात्तभूमिस्वरितस्य च यथायोगमङ्कनप्रकारो नूतन इव प्रतीयमानोऽपि सन् पुराणाऽऽधारसुप्रतिष्ठो भवति। अस्य प्रकारस्य प्रकामं सारल्याच्च साक्षादिव प्रतीतिकरत्वाच्चेत ऊर्ध्वं करिष्यमाणेषु वैदिकग्रन्थीयेषु संस्करणेष्वपि तत्स्वराङ्कनसाम्यकरी सती महती खलूपादेयता स्यात् ।

(अ) व्युत्पत्ति-योगः

१. यास्क-पाणिनिमूर्धन्यानां प्राचां निरुक्तव्याकरणप्रधान-शब्दमीमांसायाः प्रवर्त्तकानामाचार्याणां मतेन प्रत्येकमाख्यातं च नाम च योगजं भवति। तत्र तावदाद्यः प्रकृत्यात्मको भागो धातुरित्युच्यतेऽन्यश्च तिङ्सुबन्यतर-विभक्त्याऽऽत्मकश्चाऽन्यतः कृत्तद्धिताऽन्यतरनामकरणाऽऽत्मकश्चाऽन्यतः प्रत्यय इति। केवलौ सन्तौ धातुश्च प्रत्ययश्च न प्रयुज्येते। तदीय-योगसिद्धानि सन्ति शब्दरूपाण्येव तु वाग्व्यवहारं लभन्ते। प्रत्येकं चेदृक्-स्वरूपं शब्दरूपं तत्तत्प्रत्य-यीयेन काल-संख्या-कारकाऽऽदिभेदकोपाध्यात्मकेनाऽर्थेन युक्तं सन्तं क्रियामात्रस्वरूपं धात्वर्थमाह। तथाहि। **'अत्ता'**, **'अदनम्'**, **'अन्नम्'** इत्येतेषु त्रिष्वपि शब्दरूपेषु समानधात्वंशीयभक्षणाऽऽत्मकाऽर्थवाचकत्वसामान्ये सत्यपि यत्तदीयं यथाक्रमं कर्तृपरत्वं च भावपरत्वं च कर्मपरत्वं च परिणतं भवति, तत्तद्गत-तृच्-ल्युट्-क्त-प्रत्ययीययथायोगोपाधिसंभवं भवति। एवं तावद् धातूनां तत्तत्प्रातिस्विकाऽर्थवत्त्वं भवति प्रत्ययानां तु प्रातिस्विकाऽर्थवत्त्वाऽभावे सति धातवीय-तत्तत्प्रातिस्विकार्थोपाधायकमात्रत्वमिति विवेकः स्पष्टो भवति।

२. यद्यप्यस्याः प्रकृति-प्रत्ययविभागीयायाः प्रक्रियाया निरुक्त-व्याकरणोभयवेदाङ्गीयं प्रामाण्यं प्रसिद्धं भवति, तथापि व्याकरणस्यैवाऽनया प्राधान्येन स-विषयता संपद्यत आनुषङ्गिकमात्रत्वेनैव तु निरुक्तस्य। तस्य हि तावत् प्राधान्येन तत्तत्प्रकृतिकत्वेन तत्तच्छब्दार्थपरीक्षणनित्यत्वेन प्रवृत्तिर्भवति। एवमपि तदतिपरोक्षवृत्तीनां च परोक्षवृत्तीनां च सतां शब्दानां वर्णविकाराऽऽगम-लोप-विपर्ययाऽनुसंधानतः प्रत्यक्षवृत्तित्वस्य प्रत्यापादनेन तदीयप्रकृति-प्रत्ययविभागीयं सौकर्यविशेषमातन्वद् व्याकरणस्य कार्त्स्न्यमेव प्रयोजयति।

३. अस्ति तावद् निरुक्त-व्याकरणीययोः प्रक्रिययोरन्योऽप्येको विशेषः। तथाहि। ये पदे पदे वर्णाऽऽगम-लोप-विकार-विपर्यया भवन्ति, ते वैयाकरण्यां प्रक्रियायां तत्तत्कार्यसूचकतत्तदनुबन्धवत्तत्तत्प्रत्ययसंनियोगेनाऽनुशिष्टा भवन्ति। त एव तु नैरुक्त्यां प्रक्रियायां तत्तत्प्रकृतिप्रत्ययप्रतिनियतसंनियोगनिरपेक्षं वाग्व्यवहारमात्रसिद्धेन सता तत्तद्विशेषधर्मकेण प्रातिस्वाभाव्येनोद्दिश्यन्ते।

४. अथ शाब्दिकीं निष्पत्तिमधिकृत्य या प्रक्रियाऽस्मिन् कोषे चरितार्था भवति, तस्या अयं संक्षेपो भवति—

(अ) या नामोक्तपूर्वा पाणिनीयेति प्रसिद्धा सती प्रकृतिप्रत्यययोगनिर्भरा वैयाकरणी प्रक्रिया भवति, तन्मात्राऽनुसारीहत्यं निर्देशसर्वस्वं भवति।

(आ) विस्पष्टव्युत्पत्तिकत्वाद् यौगिकवंशपरंपरीयत्वेन निर्दिष्टानां सतां शब्दानां विषये धातवीयां-ऽशस्य निगदसिद्धत्वात् प्रत्ययीयांश एव टिप्पणीयस्य विचारस्य प्राधान्येन विषयतां भजते।

(इ) ये शब्दास्तावद् दुरूहव्युत्पत्तिकत्वाद् यौगिकवंशपरंपरातो बाह्यत्वेन निर्दिष्टा भवन्ति, तेषां व्युत्पत्तेर्विषये यत् किंचित् पुरातनं वा नूतनं वा कल्पनारूपं समभूत्, तत् सकलमपि यावच्छक्येन स्वीयेनोहापोहेन साकं टिप्पणेषु दीयते।

(ई) बहुष्वपि शब्देषु लक्ष्यमाणानां वर्णविकारादीनां विषये व्याकरणाऽनुसारं च निरुक्ताऽनुसारं चो-भयथाऽप्युपपत्तिः प्रदर्शिता भवति। एवं खलु द्वयोरपि तयोः प्रक्रिययोराधारभूतयोर्यथास्व-संज्ञापरिभाषयोरितरेतरीयतयाऽनुवाद इव कृतो भवति।

५. यद्यपि पाणिनीयायाः प्रक्रियायाः प्रातिस्विकगुणप्रकर्षाच्च सुप्रतिष्ठितचतुर्दिक्प्रामाण्याच्च तद्वित्तिक-विधानकत्वेनैवाऽयं कोषः प्रवर्तितो भवति, तथाऽपीहोपसप्तशतेषु टिप्पणेष्वार्य्यभाषीयां मौलिकीं स्थितिमुद्दिश्य स्वो-प्रज्ञतयोपकल्पितताया नितरां स्वतन्त्रायाश्च सत्या अपरस्या नवीनाया वैयुत्पत्तिक्याः प्रक्रियाया अप्युपयोगः कृतो भवति। तद्विषयीयास्तावदिमे कतिपये वादाः संग्रहेण सूच्यन्ते—

(अ) मूलभूताऽऽर्यभाषा सार्थक-सस्वरैकाचक-ध्वनीनामाधारेण प्रथमां प्रवृत्तिं लेभे ।

(आ) त आधारभूता ध्वनयः स्वगताऽनेकखण्डा इव सन्त आदितो महाप्राणव्यञ्जनाऽऽत्मका अन्ततश्चाऽनुनासिकंभावुक-विलोलस्वराऽऽत्मकाश्च बभूवुः ।

(इ) संख्यातस्तावत्ते ध्वनयः पञ्चाऽनतिरिक्ततया संभाव्यमानाः सन्तो *घ्, *म्, *ध्, *भ्, *ऋ इत्येवं निर्दिश्येरन्[१] ।

(ई) उच्चारणविषये प्रतिवक्तृभेदप्रातिस्वाभाव्यादेव त एत आधारभूता ध्वनयो व्यञ्जनखण्डतश्च स्वरखण्डतश्च प्रत्येकं बहुविधस्योच्चारणस्य विषयतां व्रजन्तः कालेन पश्चात्परिनिष्ठित-प्रतिविविक्तस्वरूप-तत्तत्स्वरव्यञ्जनाऽऽत्मतया परिणता बभूवुः[२] ।

(उ) त एते बहुविधमुच्चार्यमाणाः सन्त आधारभूता ध्वनयः प्रत्ययप्रकारकध्वन्यन्तरसंयोगनिरपेक्षाऽव्ययप्रकारकतयैवाऽऽदिमं प्रयोगं लेभिरे ।

(ऊ) आधारभूता ध्वनयो मूलतो नामतयैवोपकल्प्यमानाः सन्तस्तस्य तस्येतरेतरार्थसापेक्षतया संबद्धस्य सतोऽर्थस्य बोधनार्थमादिमवाक्यभूततत्तत्स्वीयपरंपरारूपतां चाऽन्यतस्तत्तद्वृत्तिवैशिष्ट्यतश्च समासतश्च व्यक्तिसामान्य-भाव-त्रितयपरकसंज्ञाऽन्यतमतया च विशेषण-सर्वनामाऽन्यतरतया च कर्मप्रवचनीयतया च संसर्गा[३]ऽन्तर्गा[४]न्यतरतया चाऽऽख्याततया च क्रियाविशेषणतया

---

[१] दीर्घताऽतन्त्रा भवति । अस्या ऋ> अर्, इर्, उर् इत्यस्य त्रैविध्येनाविर्भवतः परिणामस्य पाणिनीयायां प्रक्रियायामेवमेव संभवात् तत्संवादनैकदृष्टिकत्वेनोपकल्पितमात्रत्वात् ।

[२] अस्योच्चारणीयस्य परिणामस्य प्रवृत्तिप्रकारसामान्यमुपरिष्टान्निदर्शयिष्यमाणं भवति (तु. आचि.४)। इहापि तावदाधारध्वनीयाऽऽद्यव्यञ्जनांशनिवृत्त्याऽवशिष्टाच्च *ऋ इत्यवं निर्दिष्टव्याच्च सतो मौलिकात् स्वरात् स्वरान्तरीयो निवृत्तिपर्यवसानः परिणामक्रमोऽयं निदर्श्यते—

१. *ऋ > { अर् > आ > अ > ....
इर् > ई > इ > ....
उर् > ऊ > उ > .... }

२. अय् > { आय् > आइ > ऐ > ए > ऍ > इ > ....
अय् > अइ > ए > ऍ > इ > ... }

३. अव् > { आव् > आउ > औ > ओ > ऑ > उ > ....
अव् > अउ > ओ > ऑ > उ > ... }

[**विशेषः**—ऍ, ऑ इत्येतयोः सांध्यत्वविलयाऽनुपाती द्विमात्रत्वस्यैकमात्रत्वेन परिणामो द्रष्टव्यः ।]

[३] संसृज्यते वाक्यीयो वा वाक्यप्रदेशीयो वाऽर्थोऽनेनेति कृत्वोपसर्ग-कर्मप्रवचनीयोभयभिन्नानां सतां समुच्चयापादकानां निपातानामेषा संज्ञा द्रष्टव्या (= conjunction) ।

[४] अन्तर्गच्छन्तीति कृत्वा वाक्यीयपदैरन्वयाऽभावेऽपि वाक्यीयाऽर्थसामान्यस्य तदन्तःप्रवेशेनैव प्रातिस्विकेनाऽऽश्चर्यादि-मानसभावपरेणाऽर्थेनोपाधायुकानां निपातानामेषा संज्ञा द्रष्टव्या (= interjection) ।

चोपसर्गतया चाऽऽर्थपरिणामवैविध्यं चाऽन्यतो भेजिरे[१]।

(ऋ) तस्य तस्य संबद्धस्य सतोऽर्थस्य वाचकभूताभ्यस्ताभ्यस्ताभ्य आधारध्वनीयपरंपराभ्यो भूयो-नियतप्रयोगाभ्यः सतीभ्य आदौ यथावस्थिताऽवयवीयस्वरपार्थक्यं चाऽपरिनिष्ठितसमासधर्मं च सत्[२] कालनैकस्वरतामापन्नं सकलं द्वन्द्वादिकं सामासिकं वृत्तं प्रादुर्बभूव। द्वन्द्व-तत्पुरुषावन्तोदात्तौ प्रादि-बहुव्रीही चाऽऽद्युदात्तौ बभूवतुरित्येतया मौलिकसामान्यविवेकदृष्ट्या येऽप्यन्तोदात्ताः समासा बहुव्रीहित्वेन च मध्योदात्ताः समासास्तत्पुरुषत्वेन च पाणिनीयेऽनुशिष्टा भवन्ति[३], तेऽवग्रहस्थितिपरिवर्तनेन यथायोगं तत्पुरुषत्वेन च बहुव्रीहित्वेन चोद्देश्याः स्युः।

(ॠ) अनेकाच्काः सन्तः कृतश्च तद्धिताश्च तत्परकप्रसिद्धिकप्रत्ययाऽऽख्यानामभावाद् मौलिकस्थित्य-नुरोधेनाऽऽधारध्वनीयाः समासविशेषा एव भवन्ति।

(ऌ) स्त्रीप्रत्ययान्ततया प्रसिद्धानि शब्दरूपाण्यपि तत्परकप्रत्ययाऽभावसामान्याद् मूलतः समास-सवृत्त-कान्येव भवन्ति (तु. पृ. ३९१[a])।

(ऍ) सुप्तिङन्यतरप्रत्ययान्ततया प्रसिद्धानि चाऽपि शब्दरूपाणि तत्तत्प्रत्ययाऽभावसामान्यात् समास-सवृत्तकान्येव भवन्ति[४]।

(ए) बहवः पाणिनीया धातवोऽप्यनेकाऽवयवत्वात् समास-सधर्माणो भवन्ति (तु. पृ. ४७९[a])।

(ऐ) ये चाऽनेकार्था इत्येवं प्रसिद्धिभाजः शब्दा भवन्ति, ते स्वीयतत्तदर्थपरस्परवैशिष्ट्यात्मकत्वाऽभावे सति मूलतस्तत्तदर्थवाचकत्वेन भिन्ना एव सन्तः कालेन वर्णविकाराऽऽदितः परिणतायाः सवर्णताया वशादेकत्वमिवाऽऽपन्ना भवन्ति (तु. पृपृ. ४१६[d], ४३७[j], ४७९[a])।

(ऑ) ये चाऽप्यभिन्नार्था इत्येवं प्रसिद्धिभाजः शब्दा भवन्ति, तेषामपि बहवो मूलतोऽन्योन्यमभिन्ना एव सन्तः कालेन विवर्णतया परिणता भूत्वा परस्परं भेदतो व्यवहारमापन्ना भवन्ति (तु. पुनस्-*, भूयस्-)।

---

[१] प्रथममसमस्तानां च कालेन समस्तानां च सतामाधारध्वनीनामयं तत्तद्वृत्तिवैशिष्ट्यक्रमस्तावदनया तालिकया भूय इव स्पष्टः स्यात्—

- वैयक्तिकानि नामानि
  - साधारणानि नामानि
    - विशेषणानि
      - सर्वनामानि
      - भावाः
        - क्रियाविशेषणानि
          - उपसर्गाः
          - संसर्गाः
          - अन्तर्गाः
        - आख्यातानि
        - कर्मप्रवचनीयाः
    - आख्यातानि
      - आख्यातानि
      - क्रियाविशेषणानि
        - उपसर्गाः
        - संसर्गाः
        - अन्तर्गाः

[२] यतु. वाव इति *भद्र-भद्र- इत्येतदादिस्वरूपतयोपपाद्यमानम्।

[३] तु. पा ६, २, २ उउ; १६२ उउ।

[४] 'तवै' इत्यन्तानि द्विस्वराणि पदानि चान्यतोऽलुक्समासाश्चान्यतोऽत्र ज्ञापकतां यान्ति (तु. एतवै, बृहस्पति-)।

(ओ) उदात्त एव मौलिकः स्वरः सन् कालेन सामासिके वृत्त आविर्भूते सत्यनुदात्तं चान्यत उदात्ताऽनुदात्ताऽन्यतरभूमिं स्वरितं चान्यतः प्रयोजयामास ।

(औ) एवं तावत् समस्ताऽसमस्ताऽऽधारध्वनिमात्राऽऽधारेण प्रथमतो नामिके वाग्व्यवहारे परिनिष्ठिते सत्येव सकल आख्यातिको वाग्व्यवहारस्तन्मूलकतयाऽऽविर्बभूवेति च तत्तन्नाम्रा पश्चादेव तन्त्रमात्रतः प्रसिद्धिं गताः सत्यः सुप्तिङ्कृत्तद्धितवृत्तयश्चाऽपि स्वरूपतः प्रातिस्विकार्थहीनतत्तत्प्रत्ययाऽऽख्यशब्दरूपाऽन्तत्वाऽभावे सत्याधारध्वनीयसमासाऽऽत्मकतां न व्यभिचेरुरिति चाऽत्र संग्रहो भवति ।

(ट) प्रक्रिया-संवादनम्

मौलिकाऽऽर्य्यभाषीयतत्त्वाऽनुसंधानतो वैयुत्पत्तिकस्य प्रकृतिप्रत्ययीयस्य विभागस्याऽनभ्युपेयत्वे (तु. पृपृ. ४३९[1],४४३[e]) सिध्यत्यपि कथमेतत्कोषोपनिबन्धो यथापाणिनि प्राचीनयौगिकसंज्ञा-परिभाषानुसारित्वेनैव प्रवृत्तिमान् भवतीत्युपदर्शितपूर्वम् । यया रीत्या त्वेवं सति नूतना मौलिकस्थितीया नाम प्रक्रिया पाणिनीयया प्रक्रियया संवाद्यमाना सती टिप्पणविषयतां भजते, सा खल्विदानीमत्र संक्षेपेणोच्यते—

१. अर्, इर्, उर् इत्येतेषां मौलिकाऽच्कानां त्रयाणामादेशानाम् ऋकार एव साधारणभूतः स्थानी स्यादिति कृत्वाऽऽधारध्वनयस्तदन्ततया निर्दिष्टा भवन्ति[१] ।

२. यदा कश्चिदाधारध्वनिराख्यातिकवृत्तिविशिष्टतया विवक्षितो भवति, तदाऽसौ पाणिनीयधातुसामान्येन धातवीयसंकेतपुरस्कारतो निर्दिष्टो भवति (तु. भू. ४, २, क, १), तय. पृ. ५८५[1] ।

३. यदा कश्चिदाधारध्वनिर्नामिकवृत्तिविशिष्टतया विवक्षितो भवति, तदाऽसौ क्विबन्तीकृत्येव निर्दिष्टः सन् सुब्योगीयप्रतिपदिकाऽन्तरसामान्येनाऽऽवसानिकेन विच्छेदकाऽऽख्येन संकेतेन सनाथ्यते (तु. भू. ४, ३, क, १), तय. पृ. ५८७[b] ।

४. परःसहस्राः पाणिनीया धातवः साऽवयवा भवन्तीति सूचितचरं वादमनुसृत्य ते धातवो यथाऽपेक्षमवयवप्रदर्शनपूर्वं टिप्पणेषूपयुज्यन्ते, तय. पृ. ४७९[g] ।

५. एकः शब्दो वृत्तिवैशिष्ट्यभिन्नस्वरूपाऽनेकार्थवाचको न भवतीत्युक्तपूर्ववादेन पाणिनीयायाः प्रक्रियायाः संवादनार्थं धातूनां बहुप्रस्थानत्वमुपकल्प्य तज्जानां कृतामेकवृन्तगताऽनेकफलन्यायतोऽनेकार्थवाचकत्वमुपपाद्यते, तय. पृपृ. ४१६[d], ४३७[b], ४७९[g] ।

६. पाणिनीयायां प्रक्रियायां ये स्वतन्त्रप्रयोगाऽनर्हाश्च प्रातिस्विकाऽर्थरहिताश्च सन्तः प्रत्यया भवन्ति, ते मौलिकस्थित्यपेक्षया स्वतन्त्रप्रयोगाऽर्हप्रातिस्विकाऽर्थवदाधारध्वनिपरिणतशब्दीयवर्णविशेषाः सन्तः पृथग्-निर्देश्याऽवयवधर्माणो भवन्तीत्युपवर्णितपूर्वं वादमनुसृत्य यत्र तत्र पाणिनीयानां प्रत्ययानां वास्तविकाऽऽधारभूतास्ते ते मौलिकाः शब्दा अपि निर्दिश्यन्ते, तय. पृपृ. १६३[b], ३४१[k], ३८१[o], ४०३[a], ४२५[c], ४२६[m], ४३०[a], ४८६[b], ४९०[n], ४६४[b], ५०२[b], ५०४[n] ।

७. सर्वनामान्यव्ययानि च प्रातिपदिकानि सन्ति नामाऽऽत्मकप्रातिपदिकाऽन्तरसामान्येन तत्र तत्र यौगिकवंशपरंपरितेन सनाथ्यन्ते, तय. तु. २अनु, अस्मद्- ।

(ठ) अधिपाणिनीयमनुसंधानम्

यथाऽयं कोषः पाणिनीयमनुशासनं साक्षादिवाऽधिकृत्य सर्वाङ्गीणं च तुलनात्मकं चानुसंधानं प्रयोजयेत्, तथेदानीं संग्रहेणोच्यते—

---

[१] पाणिनीयायाः प्रक्रियाया बहिरस्य दीर्घत्वस्यान्यथासिद्धत्वमित्यभिसंधिर्भवति ।

१. नामाख्यातोपसर्गनिपातात्मकतया चत्वारि पदजातानीति यास्कः (१, १) आह । उपसर्गान् निपातेष्वन्तर्भाव्य (पा १, ४, ५८) च निपातान् स्वरादिगणसामान्येनाऽव्ययीभाव्य (पा १, १, ३७) चाऽव्ययानि लुप्तसुप्कतामात्रेण (पा २, ४, ८२) प्रातिपदिकान्तरेभ्यो भिन्नानि सन्त्यपि प्रातिपदिकान्येवेति कृत्वा च पाणिनिस्तु धातवः प्रातिपदिकानि प्रत्ययाश्चेत्येतत् तत्तत्पदस्वरूपापादकं सद् लाक्षणिकमात्रस्वरूपकपदार्थत्रितयमित्याह । एवं तावत् प्रत्ययानां साक्षान्निर्देशानर्हत्वाद् धातवश्च प्रातिपदिकानि चेत्येतद् वर्गद्वयमेव निर्देश्यत्वमापद्यते । एवं स्थितेऽपि त्वस्मिन् कोषे लुप्तसुप्कान्यव्ययानि संगृहीतार्थवैस्पष्ट्यार्थं सुब्योगीयेभ्यः प्रातिपदिकान्तरेभ्यो विशेष्य पृथगेव निर्दिश्यन्ते ।

२. अत्रत्यानां निर्देशानां पाणिनीयाऽनुशासनीयसमन्वयस्य तावदयं प्रकारो भवति—

(अ) यदा कश्चिद् निर्देशः साक्षादिवाऽष्टाध्यायी-गणोणादि-फिट्सूत्र-वार्तिकेष्टि-सव्याप्तिकस्य सतः पाणिनीयाऽनुशासनस्य विषयो भवति, तदाऽसावनुशासनविशेषो नियमेन सूच्यते, तय. पृ. १[a] ।

(आ) यदा कस्यचिद् निर्देशीयस्य दुरूहस्य शब्दस्वरूपैकदेशस्य विषये पाणिनीयमनुशासनं न भवति, तदा तदनुसारं तस्योपपादनार्थं तदीयस्य विधानकस्य परिष्कारविशेषनिर्भर उपयोगोऽस्मदीयस्य प्रयत्नविशेषस्य विषयो भवति, तय, पृपृ. ६[a], ४१[i], ४२[k], ७६[l], ९०[f], ९१[l] ।

(इ) येषां निर्देशानां विषये पाणिनीयाऽनुशासनस्य नितान्तमभावः स्यात्, तानधिकृत्य तत्र तत्र धातवीय-परस्मैपदात्मनेपदविकरणेडागमान्यतमीये वा प्रत्ययीये वाऽनुबन्धीये वा तैङे वा सौपे वा कार्ते वा ताद्धिते वा सामासिके वा सौवरे वा सांहितिके वोच्चारणीये वा पाणिनीये प्रकरणे वार्तिकरीत्योपसंख्यानं (संक्षे. उसं.) क्रियते, तय. पृपृ. ४३[b], २२७[e], २४१[k], ४७२[d] ।

(ई) यदा कश्चिद् निर्देशो नैरुक्तिकया तत्तद्वर्णलोपाऽऽगम-विकार-विपर्ययाऽऽदिस्वरूपया प्रक्रिययोपपादितो भवति, तदा पाणिनीयया प्रक्रिययाऽपि तदनुवादः क्रियते, तय. पृपृ. १[c], ४७२[d] ।

(उ) यदा कस्यचिद् निर्देशस्य पाणिनीयेनाऽनुशासनेन विस्पष्टो विरोधो भवति, तदा तद्विषया स्पष्टैव सूचना क्रियते, तय. पृपृ. ११[i], ४१[k], ९०[h], २२३[h], ४४९[a] ।

(ङ) पूर्वाऽभ्यर्हितीयं निदर्शनम्

टिप्पणगतेषु तेषु तेषु नानाविषयेषु नानास्वरूपेषु चोहापोहेषु प्रवर्तमानेषु तत्तत्पक्षबलाबलपर्यालोचनसौकर्यार्थं सर्वत्र तु.इतिशिरस्कतया पक्षतः, वैतु. इतिशिरस्कतया विपक्षतश्च पूर्वेषामभ्यर्हितानां मतानि यथावद् निदर्श्यन्ते, तय. पृपृ. १६८[a], १६६[e,g], १७३[m], १७४[n], २२६[b], ३१६[g] ।

२. तिङन्त-प्रकरणम्

(क) धातवः

१. सर्वे धातवः प्रातिस्विकतां गतेन √इत्येतेन संकेतेन पुरस्क्रियन्ते, तय. √१अंह्, √२अंह् ।

२. मा गाद् व्यर्थं धातवीयवस्त्वंश-वर्णक्रमो वैयाकुली-प्रासतामिति सर्वे धातवो निरनुबन्धा एव निर्दिश्यन्ते, तय. √अञ्ज्, √कृ (=यक. अञ्जू, डुकृञ्) ।

३. पाणिनीय इदितः सन्तो धातव इह कृतनुमागमत्वेन निर्दिश्यन्ते, तय.√१अंह् <√अहि ।

४. पाणिनीय इदित्तयाऽनिदित्तया चोभयथा निर्दिष्टिं भजमाना धातवः पार्थक्येन संख्यायन्ते । इह तु तदनुविधायि धातवीयं नुंभावाऽभावत्वं युगपदेव निर्दिश्यते, तय. **अभि√दभ्, दम्भ्** ।

५. पाणिनीये केचिद् धातवस्तदादेशा वाऽदन्तत्वेनाऽनुशिष्टा भवन्ति । त इह धात्वन्तरसामान्येन हलन्ततयैव निर्दिश्यन्ते, तय. **√कथ्, √गण्, √धाव्, √यच्छ्** ।

६. सश्रुतयः सन्तो भिन्नार्था धातवः (तु. संद्वे. **बधा.**) तत्स्पष्टविवेचनाऽपेक्षितस्वशक्तिसमुचितमात्रासद्भावाऽभावविचारतः क्वचिदेव पृथक् संख्यायन्ते, प्रायेण तु तेन तेनाऽभिप्रेतेनाऽर्थेनैव सनाथ्यन्ते, तय. तु. टिटि. **√अँर्, √अर्च्** > **अर्कु-, √१अश्, √२अश्, √१अस्, √२अस्**; वैतु. **√सन्** *सरणे (पृ. ५२८[1]) ।

७. उपसृष्टा धातवो धात्वन्तरसाकक्ष्यमारोप्यमाणा यथास्ववर्णमात्रं स्वातन्त्र्येण निर्दिश्यन्ते, तय. **अति√पद्, अनु√पद्, अभि√पद्** । एवं स्थितेऽपि कस्को धातुः केन केनोपसर्गेणोपसृज्यत इत्यस्य समुदितपरिचयार्थमनुपसृष्टधातुनिर्देशाऽन्ते यथाश्रुति तदीया उपसर्गा अपि कोष्ठेऽन्तर्बध्यन्ते, तय. √अज्···[अनु॰,···] । अनयैव किल द्वैधप्रक्रिययोपसृष्टमात्रतया वर्तमानानां धातूनामपि यथातद्वर्णमात्रं परामृश्यत्वेन निर्देशः संभवति, तय. **√अक्ष्** । ये चाऽप्यन्ये विशेषा इह वैशेष्येणाऽवधेयास्त इमे सूच्यन्ते—

(क) यत्रोपसर्गधात्वंशयोः संधिर्न भवति, तत्र तन्मध्यगो धातवीयः संकेत एव तद्व्यवच्छेदायाऽलम्, तय. **अति√पत्** ।

(ख) यत्रोपसर्गधात्वंशयोः संधिर्भवति, तत्र सांहितिकाद् वर्णादनन्तरं बध्यमाने वर्तुलकोष्ठेऽन्तर्मध्यगेन सता धातवीयेन संकेतेन व्यवच्छिद्यमानौ विसंहितौ वर्णौ निर्दिश्येते, तय. **अवा**(व√२अ)**स्, अवे**(व√इ), **अभ्य**(भि√अ)**ञ्ज्** ।

(ग) यत्र धातुरनेकधोपसृष्टो भवत्युपसर्गीयः संधिश्च न भवति, तत्र सकृद्वा भूयो वा यथापेक्षं मध्यगेन विच्छेदकाऽऽख्येन संकेतेनोपसर्गीयो व्यवच्छेदः प्रयोज्यते, तय. **अति-प्र√कित्, अनु-प्र√युज्, अनु-सं-प्र√या** ।

(घ) यत्र धातुरनेकधोपसृष्टो भवत्युपसर्गीयः संधिश्च भवति, तत्र सांहितिकाद् वर्णादनन्तरं बध्यमाने वर्तुलकोष्ठे विसंहितयोर्वर्णयोर्मध्ये विच्छेदकाऽऽख्यः संकेतो ध्रियते, तय. **अत्यु**(ति-उ)**द्√ग्रह्, अन्वा**(नु-आ)**√भू, अनु-पर्या** (रि-आ)**√वृत्** ।

(ङ) यत्र धातुरनेकधोपसृष्टो भवत्युपसर्गीयश्चोपसर्गधातवीयश्च संधी भवतः, तत्र प्रथमं संहितस्वरूपो निर्देशो भवति, तदन्ते च वर्तुलकोष्ठे यथापेक्षमुक्तपूर्वयोः संकेतयोरुपयोगेन समुचितोऽन्योन्यं व्यवच्छेदः प्रदर्शितो भवति, तय. **अभ्युदे**(अभि-उद्-आ√इ) ।

(च) यत्राऽनेकधोपसृष्टिर्भवति, तत्रोपसर्गक्रमनिर्देशस्याऽर्थक्रमनित्यस्य सतः क्वचिच् श्रुतिक्रमेण विसंवादोऽपि प्रतीयेत, तय. **उपा**(प-आ)**√गम्** > **आ···उपगन्तन** ।

८. यत्र किंचिद् अनैपातिकं क्रियाविशेषणं (=सुबन्तविशेषात्मकं) गतीयते, तत्र तद्युक्तो धातुरप्युपसृष्टधातुनिर्विशेषतया निर्दिश्यते, तय. **अन्तर्-आ√धा, अन्तरि** (इ√इ), **अस्तमि** (मृ√इ), **अरण्येऽनु√वस्**[1] ।

९. नामधातवो यथास्वनामिकप्रकृतिमनु यथावर्णमात्रं निर्दिश्यन्ते । तद्विषय एते विशेषाः सूचनीया भवन्ति—

---

[1] तु.पृ. ४०१[1] यदनु कृद्वृत्त्यापादनप्रयोजनकोऽयं निर्देशो भवति ।

(क) येऽदन्तप्रकृतिकाः सन्तः क्विपि निष्पन्ना भवन्ति, ते स्वराङ्कनं विनैव निर्दिश्यन्ते, तय. √अव् > ओम- > √*ओम् ।

(ख) ये णिचि निष्पन्ना भवन्ति, ते चौरादिक-हेतुमदन्यतर-णिजन्तधात्वन्तरवत् स्वराङ्कनमभजमानाः सन्त इकारान्ततया निर्दिश्यन्ते, तय. अन्त- > √*अन्ति, २अन्ध- > √*१अन्धि ।

(ग) उक्तपूर्वद्वैविध्यविभिन्ननिष्पत्तीनि नामधात्वन्तराणि प्रायेण पाणिनीयप्रक्रिययाऽनभिमततत्क्लेश-नाऽतिरेकव्यतिरेकतो[1]ऽनुवादयितुमशक्यानीति कृत्वाऽङ्गरूपता[2]मापाद्य सस्वराणि निर्दिश्यन्ते, तय. अंहस्- > √अंहोयु, अघ- > √अघायु, अभ्र- > √अभ्रिय ।

१० पाणिनीये येषां धातूनामन्योऽन्यमादेशादेशिभावो विधीयते, तदीय इहत्ये निर्देश एते विशेषा भवन्ति—

(क) यदैवंविधयोः कयोश्चिद् धात्वोरापातिक्या[3] भाषाशास्त्रीयया दृष्टया पार्थक्यमेव प्रतीयते, तदा तयोरसंबद्धधात्वन्तरद्वयसामान्येन पृथङ् निर्देशो भवति, तय. √१अस्, √भू च, √दा, √यच्छ् च, √ब्रू, √आह् च, √सृ, √धाव् च, √दृश्, √पश् च, √इ, √गा च ।

(ख) यदैवंविधयोः कयोश्चिद् धात्वोरापातिक्याऽपि भाषाशास्त्रीयया दृष्टया साजात्यसंनिकर्षः प्रतीयते, तदा तयोर्मध्ये यस्य भूयसी रूपसंपत्तिः स्यात्तदनुगततया चाऽवान्तरपार्थक्येन चाऽल्पीयोरूपसंप-त्तेर्धातोर्निर्देशो भवति । एवं स्थितेऽपि परामर्शसौकर्यौपयिकतया तस्य यथातद्वर्णमात्रं पृथगपि धातुमात्रीयो निर्देशो भवति, तय. √इच्छ् > √इष्, √ऋच्छ् > √ऋ, √गच्छ् > √गम्, √यच्छ > √यम् ।

११. यदा कस्यचिद् धातोस्तदीयाया रूपसंपत्तेरादिवर्णतो बहुविधत्वाद् विशदवैयुत्पत्तिकप्रतीत्यर्थं तदानुगुण्येनाऽऽदिवर्णभेदतो बहुधा निर्देशः कृतो भवति, तदा प्रतिनिर्देशविशेषं निर्देशान्तरीयः परामर्शो वर्तुल-कोष्ठेऽन्तर्बध्यते, तय. √अर्च् (= √ऋच्), √अर्ह् (= √*ऋंह्) ।

१२. नवोपकल्पिता धातवः प्रायेणा[4]ऽधितारकिता भवन्ति । अथ यैरपेक्षाविशेषैस्तदीयोपकल्पना प्रयोजिता भवति, त इमे स्मर्यन्ते—

(क) यदा तन्मूलानि कृत्तिङ्रूपाण्युपलभ्यन्ते, तय. अंहस्- > √*अंहोयु, अंहुर्- > √*अंहूरि, √*अघ्, √*अङ्कूयु, √*अप्, √*ऋंह् ।

(ख) यदा तदीयेन यथावर्णमात्रेण व्यवस्थापनेन परामर्शे सौकर्यविशेषः संजायते, तय. √*अर्, √*अर्ध्, √*अर्ष् ।

(ग) यदा तद्द्वारा विशेषतो मौलिकीमार्य्यभाषामपेक्ष्य योग-संपत्तिर्भवति, तय. √*ऋ (पृ. ३९७^p^), √*अस्कृ (पृ. ४०४^f^), √*मृ (पृ. ४०८^g^), √*धृ, √*क्षृ (पृ. ४९९^c^) ।

---

[1] अनभिमतस्तस्याः (=पाणिनीयायाः प्रक्रियायाः) क्लेशनाऽतिरेकस्तद्व्यतिरेकतस्तामतितरामिवा-ऽक्लेशयित्वेत्यर्थः ।

[2] तिङि परतः सति नामधातवीयं यदङ्गं तद्रूपतामिति भावः ।

[3] मौलिय. अपेक्षया तत्संबन्धसंभवविच्छेदो मा भूदित्यर्थमेतद् विशेषणं दीयते ।

[4] क्वचिदनवधानात् तारकेयं नापि प्रत्ता भवतीत्येतत्सूचकमिदं विशेषणं द्रष्टव्यम् ।

१३. पाणिनीये विकरणभेदेन पृथक् संख्यायमाना धातव उपरिवक्ष्यमाणेन प्रकारेण तदीयेषु रूपेषु गणभेदतः पार्थक्येन संघटितेषु सत्स्वप्येकत्रैव निर्दिश्यन्ते, तय. √इ, √कृ ।

(ख) तैङ्कान्यङ्गानि

१. तिङि परतोऽङ्गीभविष्यति धातौ लक्ष्यमाणमवान्तरप्रत्यय-तत्प्रकारकोपजनाऽन्यतरप्रयोजितं द्विर्वचनं वाऽन्यत् किंचित् कार्यं वाऽवान्तराऽङ्गस्य प्रयोजकमिव सत् तेन साकं निर्दिश्यते, तय. **अति√ष्ठा(<स्था)>तिष्ठ (=°ष्ठ्), अभि√हन्>जिघांस(=°स्), अभि-सं√पद्>पादि** ।

२. यदैवमभिनिर्वर्तुकान्यवान्तराङ्गाणि भूयांसीव भवन्ति, तदा तेषां यथास्वं रूपखण्डानामादौ निर्देशो भवति, तय. **अति√तॄ >अति√तर्, अति√ततॄ, अति√तुर्, अति√तारि** ।

(ग) तैङ्कानि रूपाणि

१. यथाश्रुतसंगृहीतानां सतां तैङ्कानां रूपाणां मध्ये प्रथमं सार्वधातुकलकारीयाणि शुद्धवृत्तीयानि[1] रूपाणि लट्-लेट्-लोट्-लङ्-विधिलिङानुपूर्व्या निर्दिश्यन्ते, तय. **अनु√भू, √१अस्** ।

२. यदैतानि रूपाणि गणतो भिद्यन्ते, तदा तानि प्रतिगणभेदं खण्डपार्थक्येन निर्दिश्यन्ते, तय. **अति√तॄ, अनु√भू** ।

३. तत्पश्चादवशिष्टलकारीयाणि शुद्धवृत्तीयानि रूपाणि लिट्-लुडाशीर्लिङ्-लुङ्-लृङामनुक्रमेण निर्दिश्यन्ते, तय. **अनु√वृत्, अनु√ष्ठा** (<√स्था), **√१अस्, √२अस्** ।

४. आर्धधातुकायमानस्य लेटो रूपाणि सार्वधातुकलेड्रूपेभ्योऽवच्छिद्य लुङ्रूपैः साऽङ्गानि सन्ति तैः सहैव निर्दिश्यन्ते, तय. **अति√तॄ >ऽअतितरः, अति···तारिषत्** ।

५. अनयैव दिशा लोड्रूपाणि विधिलिङ्रूपाणि चाङ्गभेदवन्ति सन्त्यन्तरतमलकारान्तरीयरूपाण्यनु विविच्य विविच्य निर्दिश्यन्ते, तय. अप√भू > अप····भवतु, अपभूतु, अपि····भूतु, अपि···जगम्युः ।'

६. वेदे लुङ्दुर्भिन्नमिव भवति । तृच एवौत्तरकालिकी तदर्थताऽऽविरभूदित्यभिसंधायोपलभ्यमानेव सत्येकैतदीया श्रुतिः कृत्तयैव निरदेशि, तु. **अन्वा√गम् > अन्वा-गन्तृ-** ।

७. उभयपदीयानां रूपाणां मध्य आत्मनेपदीयानां पूर्वभावः परस्मैपदीयानां चोत्तरभावो भवति, तय. **अभि√मृश्, अभि√रक्ष्** ।

८. रूपाणां पुरुषतः प्रथममध्यमोत्तमक्रमेण वचनतश्चैकद्विबहुक्रमेण व्यवस्थापनं भवति, तय. **अभि√रक्ष्, √१,२अस्** ।

९. सस्वर-निःस्वररूपाणां मध्ये सस्वराणां पूर्वभावो निःस्वराणां चोत्तरभावो भवति, तय. **√भू > भवति, भवति, √१अस् >अस्ति, अस्ति** ।

१०. शुद्धवृत्तीयानि रूपाण्यनु तद्वदेव व्यवस्थापितानि सन्ति प्राक्रियिकाणि **यङ्-णिच्-सन्-यङन्तजातीयानि** रूपाणि निर्दिश्यन्ते, तय. **√अञ्ज्, अति√तॄ, √अद्, अनु√शक्** ।

११. यत्र तत्रोपलभ्यमानस् तिङ्रूपान्तीयः सांहितिको दीर्घभावः साकं निर्दिश्यते (तु. भू. ४,१,च,२), तय. **अप√हन्>अप...हत>ता, अपि√भू>अपिभूम>मा, √भू > भव>वा** ।

---

[1] णिजाद्यभिव्यञ्जितहेतुत्वाद्यर्थविशेषानुपहितं सदप्राक्रियिकं यद् वृत्तं भवति तदेवेह शुद्धमिति विशिष्योच्यते ।

१२. तिङ्-रूपाणि परिसमाप्य तेन तेन प्रकृतेन धातुना योगमाप्नुवानानामुपसर्गाणां संग्रहो वर्गकोष्ठेऽन्तर्बध्यते, तय. √अद्…[अपि°, आ°, वि°]।

१३. विलक्षणानि रूपाणि यथास्ववर्णमात्रमप्यनुक्रम्यन्ते च ततो यथास्वधातु प्रतिपरामर्श्यन्ते च, तय. अप्सन्त < √*अप्, अश्नन् < √२अश्।

१४. अथोपसृष्टधातवीयरूपनिर्देशीयाः केचिद् विशेषा उल्लिख्येरन्—

(क) व्यवहिताऽव्यवहितोभयथाप्रयुक्तानामुपसर्गाणां विषये प्रतिस्थलं वाक्यान्वयीयायाः सौवर्याश् छान्दस्याः सांहितिक्याश् च स्थित्या भूयोभूय आलोच्यत्वाद् नितान्तं दुष्करोऽपि सन्नेष निर्णयो दुर्वारो भवति यथोपसर्गत्वेन निर्दिश्यमानं पदं वस्तुतोऽतिक्रियाविशेषणभावं सदेव संसिद्धोपसर्गभावं भवतीति (तु. भू. ४, १, अ, ५, अ उउ)।

(ख) अव्यवहितोपसृष्टानां धातूनां रूपाणि यथाश्रुतमेव निर्दिश्यन्ते, तय. अति√कृ > अतिकरोति।

(ग) व्यवहितोपसृष्टानां धातूनां रूपाणि तु कतिभिश्चिद् माध्यमिकैर्बिन्दुभिः सह निर्दिश्यन्ते, तय. अति√तॄ>अति…तरामसि।

(घ) यदोपसर्गमात्रस्य पुनःश्रुतेः आवितचरस्य तिङ्-रूपस्याऽध्याहारः साऽवसरो भवति, तदोपसर्गे भूयः पृथग् निर्दिष्टे सत्यध्याहर्तव्यं तिङ्-रूपं विभिन्नं मुद्रितं सद् वर्तुलकोष्ठेऽन्तर्बध्यते, तय. अप√नुद् >अप[1](नुदस्व)[1]।

(ङ) प्रतीकगताश्चोपसर्गमात्रश्रुतयस्तत्तन्मूलत आहारितैस्तद्युक्तपूर्वैस्तिङ्-रूपैर्विमुद्रितैश्च कोष्ठबद्धैश्च सद्भिः सनाथीकृत्य निर्दिश्यन्ते, तय. अभी (भि√ई)>अभि (ईमहे)।

(च) यदोपसर्गमात्रश्रुतिः कल्पयितव्याऽऽक्षेप्ययोग्यतिङ्-रूपा भवति, तदा तदव्यवधानेन दक्षिणतो विच्छेदिकासनाथितं सद् धातवीयसंकेतमात्रं प्रदाय तदीये टिप्पणे तिङंशो निर्दिश्यते, तय. अति√-। परं प्रायेण यदा साक्षाद् निर्दिष्टस्यैव सतः कस्यचिद् धातोः किंचिद् रूपमुक्तपूर्वविधया प्राकरणिकीं योग्यतामपेक्ष्याऽध्याहार्य्यं स्यात्, तदा तद् रूपमपि कोष्ठेऽन्तर्बद्धं सत् तद्धातुरूपान्तरसंपत्त्या सह निर्दिष्टमेव भवति, तय. अप√गम् > अप (गमयन्तु)।

(छ) रूपनिर्देशाऽवसर उपसर्गगतो वोपसर्ग-धातुगतो वा संधिः कोष्ठकान्तर्बध्यमानयथास्वविच्छिन्नरूपः सन् यथाश्रुतं निर्दिश्यते, तय. अभ्यु (भि-उ)पा(प-अ) व√हृ > अभ्युपावहरामि।

३. सुबन्त-प्रकरणम्

(क) वैशेषिकाः संकेताः

१. सर्वेषां सुबर्हाणां प्रातिपदिकानामन्ते तत्प्रातिस्विकसंकेततया दीयमानो विच्छेदकसंकेतस्तेषामन्यतो धातुभ्योऽन्यतश्चाऽव्ययेभ्यः पृथक्करणः सन् प्रयोगे तदीयस्य सुप्प्रत्यययोगस्याऽवश्यंभाविकत्वं सूचयेत्, तय. अंश-, अंशु-, अग्नि-, अग्नायी-, आग्नेय-, अग्नि-दग्ध-।

२. यदा किंचित् सुबर्हतयाऽप्रसिद्धचरं प्रातिपदिकं तथात्वेन निर्दिश्यते, तदा तदन्त्यो विच्छेदकस्तारकया सनाथ्यते, तय. अन्तर्-* २अवस्-*।

[1] अत्र मूर्धन्या संख्याऽऽवृत्तित्रिकं सूचयति।

३. अलुक्-समासीयं पूर्वपदं पृथग्गणान्तरप्रातिपदिकीकृत्य स्वरेण च विच्छेदकेन च विना निर्दिश्यते, तय. अग्र- > अग्रे ।

४. व्यवहितपदश्रुति सामासिकं प्रातिपदिकं ϕ इत्येतेन संकेतेन पुरस्क्रियते (तु. भू. ४, २, ग, १४, ग), तय. ϕअति-रोहत्-, ϕअप-घ्नत्-, ϕअप-दुहत्- ।

(ख) कृद्-व्यवस्थापनम्

१. धातोश्च तज्जस्य कृत्-प्रातिपदिकस्य च मध्ये सति तद्भावे तद्धातवीयतिङ्-रूपाणि विहाय नान्यत् किमपि व्यवधायकं भवति, तय. अंहोयु-, अक्रूयत्-, अभि-श्वसत्-, अपि-हीन- ।

२. मुख्यधात्वनुगताऽवान्तरीकृतधातुजं प्रातिपदिकं मुख्याऽवान्तरोभयप्रकारकधातवीयरूपसर्वस्वं परिसमाप्य तदुपरि निर्दिश्यते, तय. अनु√ गम् > गच्छ् > अनु-गच्छन्ती-, अति√तॄ > अति√तर् > अति-तर- ।

३. बहुत्वे सति धातुविशेषजानि कृत्-प्रातिपदिकानि यथास्ववर्णमात्रं निर्दिश्यन्ते, तय. √अव् > अव्-, अव, ऊति-, ऊम- ।

४. गणभावेन निर्दिष्टानां सतां प्रातिपदिकानामवान्तरीकृताः प्रभेदा मुख्यैः प्रभेदैः साकं वा यथास्ववर्णमात्रं च यथाप्रातिस्विकरूपखण्डशीर्षण्यतया च वा निर्दिश्यन्ते[1], तय. अदस्- > अदस्-, अमी-, अमु-···; अस्मद्- > अस्म-, अस्मद्-, अहम्, आव····; अहन्- > २अह-, अहन्-, अहर्-, अहस्- ।

५. यथावर्णमात्रमनुक्रमस्य कृन्मात्रसामान्यात् सुबर्हाणां प्रातिपदिकानां सतां कृतां पार्श्वत एवाऽसुबर्हाणामव्ययानां सतां कृतामपि निर्देशो भवति, तय. अनु-दृश्य, अभि-दुह्य, अभि-द्रुह्य ।

(ग) तद्धित-व्यवस्थापनम्

१. ताद्धितानि प्रातिपदिकानि यथास्वं नामिकप्रकृतीनामुपरिष्टादव्यवधानेन यथावर्णमात्रं निर्दिश्यन्ते, तय. अग्नि- > अग्नि-मत्-, आग्नेय-; २अ-दिति- > अदिति-त्व-, आदितेय-, आदित्य- ।

२. येषां तद्धितानां स्वनामिकप्रकृतिभिराद्यक्षरसामान्यं भवति, ते तत्पूर्वपदैः समासैः सस्थितयः सन्तस् तदीयस्तम्भाऽपेक्षयैकया मात्रया व्यवहिते स्तम्भान्तरे निर्दिश्यन्ते, तय. २अग्नीषोम- > अग्नीषोमीय-; अग्र- > १अग्रिय-, २अग्रिय-, अग्र्य- ।

३. येषां तद्धितानां स्वकृत्प्रकृतिभिराद्यक्षरेण वैषम्यं भवति, ते तत्प्रकृतिकेभ्यः समासेभ्यः प्रागेव तदीयस्तम्भाऽपेक्षया मात्राद्वयेन व्यवहिते स्तम्भान्तरे निर्दिश्यन्ते, तय. अतिथि- > आतिथ्य- ।

४. यदा तु विषमाऽऽद्यक्षरस्याऽपि सतस्तद्धितस्य नामिकी प्रकृतिः सामासिकीं पूर्वपदतां नोपेयात्, तदा तन्निर्देश एकया मात्रया व्यवहिते स्तम्भ एव क्रियेत, तय. अग्रायण- > आग्रयण- ।

५. ताद्धितानां तद्धितानां विषयेऽयं सामान्यो नियमो भवति, यथा यस्य या प्रकृतिस्तस्य तदपेक्षयैकया मात्रया व्यवहिते स्तम्भे निर्देशः स्यादिति, तय. २अ-दिति- > आदित्य- > आदित्य-वत्- ।

(घ) समास-व्यवस्थापनम्

१. माध्यमिकविच्छेदकान्तरसमन्वितानि सन्ति सामासिकानि प्रातिपदिकान्यन्तमात्रविच्छेदकितसुबर्हप्रातिपदिकान्तरमात्रात् सुवेचानि स्युः, तय. अघ-रुद्-, अघ-शंस-, अघ-हार्- ।

---

[1] उपरितनात् खण्डात् प्रभृति णत्व-तदभावाभ्यां च षत्व-तदभावाभ्यां च लक्षितानि प्रातिपदिकान्यप्यनयैव दिशा मुख्याऽवान्तरीकृत्य निर्देक्ष्यन्ते, तय. धनुर्, ष्, स्,ः-, पूषण्,न्- (वैतु. इह अर्यमन्-)।

२. समासेऽसमस्तप्रातिपदिकान्तरेण समस्य समासान्तराऽवयवतामुपेयुषि माध्यमिकविच्छेदकस्तदीय-पूर्वोत्तरान्यतरपदताया अनुरोधात् तदन्त्यो वा तदाद्यो वा यथायोगं संजायते, तय. **अघशंस-हन्-**, ***अधि-कृष्णाजिन-**।

३. समासद्वयेन समासान्तरे जन्यमाने तत्समासान्तरमात्राऽपेक्षया मध्ये विच्छेदको दीयते, तय. **अघशंस-दुःशंस-**, **अजात-पुत्रपक्षा-** ।

४. स्वपूर्वपदीयेष्वाद्यक्षरेण वैषम्यभाक्षु तद्धितेषु यथायथं निर्दिष्टेषु सत्सु समासा यथावर्णमात्रं निर्दिश्यन्ते, तय. **अतिथि-** > **अतिथि-त्व-**, **अतिथि-पति-** ।

५. प्राथमिकः समासः स्वपूर्वपदापेक्षयैकया मात्रया व्यवहिते स्तम्भे निर्दिश्यते, तय. **१असुर-**> **असुर-क्षयण-** ।

६. समासजः समासः स्वसमस्तपूर्वपदापेक्षयैकया मात्रया व्यवहिते स्तम्भे निर्दिश्यते, तय. **अग्निष्टोम-प्रायण-** ।

७. यदा समस्यमानयोः पूर्वोत्तरपदयोरन्त्याऽऽद्यवर्णयोस्तयोरन्यतरस्मिन् वा सांहितिको विकारो भवति, तदाऽसौ तन्मध्यप्रवेशिते वर्तुलकोष्ठे यथायथं निर्दिश्यते, तय. **अग्न्यु**(ग्नि-उ)**पस्थान-**, **अक्षितो**(त-ऊ)**ति-**, **अन्तः**(<र्-) **कोश-**, **अती**(ति-इ)**त्वरी-**, **अनु-ष**(<स)**स्य-** ।

८. यदा पूर्वपदाऽन्त्यो दीर्घः स्वरः पौर्वकालिकह्रस्वमूलो भवति (तु. भू. ४, १, च, २ उउ.), तदाऽसौ ह्रस्वो यथापरिचितपरिभाषं सुगमत्य निर्दिश्यते[1], तय. **अ**(क्ष>)**क्षा-नह्-**, **अ**(जि>) **जी-गर्त-**, **अ**(ति>)**ती-काश-**, **अ**(नु >) **नू-वृत्-** ।

(ङ) स्त्रीलिङ्गक-व्यवस्थापनम्

१. पाणिनीयायां प्रक्रियायां स्त्रीलिङ्गकमात्रतया सिषाधयिष्यमाणानि सन्ति दीर्घान्तानि प्रातिपदिकानि तथैव निर्दिश्यन्ते, तय. **अर्हणा-** ।

२. यानि प्रातिपदिकानि पाणिनीये संभवल्लिङ्गान्तरतया शिष्यमाणानि सन्त्यप्युपलब्धस्त्रीलिङ्गकमात्र-श्रुतीनि भवन्ति, तानि वर्तुलकोष्ठित-कोणपुङ्खान्यतरसरूपसंकेतसहकृताऽस्त्रीपरकपूर्वरूपोपकल्पनानि कृत्वा निर्दिश्यन्ते, तय. **अनपरोधु** (क >) **का-**, **अश्युमा**(न >) **ना-**, **अति-चर**(त् >)**न्ती-**, **अश्व-पर**(शु>)**शूँ-** ।

३. स्वराऽभेदेन लिङ्गपर्यायतोऽकाराऽऽकारान्यतराऽन्ततयोपलब्धश्रुतीनि प्रातिपदिकानि प्रार्धविराम-विविक्तोभयप्रकारसाधारणाऽन्त्यविच्छेदकतया समुह्य निर्दिश्यन्ते, तय. **अघ,घा-**, **१अज,जा-**, **अज्ञान,ना-** ।

४. इवर्णोवर्णान्यतराऽन्तानि प्रातिपदिकान्यपि नान्तरीयोक्तपूर्वयाऽवर्णान्तपरया दिशैव निर्दिश्यन्ते, तय. **अराति, ती***-, **अभि-दिप्सु,प्सू-**, **अवस्यु,स्यू-** ।

५. उक्तपूर्वव्यतिरिक्तानि सर्वाण्यपराणि स्त्रीलिङ्गकानि प्रातिपदिकानि यथास्वाऽनुगताऽस्त्रीपरकपूर्वरूपीय-स्तम्भापेक्षयैकया मात्रया व्यवहिते स्तम्भान्तरे तत्तद्रूपसुवारसंभेदनिवृत्त्यर्थं पृथग् निर्दिश्यन्ते । एतानि तावत् प्रविभज्य किंचित् सूच्येरन्—

(अ) यान्याकारान्तानि सन्त्यर्थतश्च योगतश्च विशिष्टानि स्युः, तय. **अघा-**, **अपाला-** ।

---

[1] मूऋा. परिभाषया त्वेतद् दीर्घत्वं यथायोगम् **अर्**, **इर्**, **उर्** इत्येतदन्यतममूलकं भवति (**तु. भू. ४, १, अ, ५, अ उउ.**) ।

(आ) यानि दीर्घैकारान्तानि सन्त्यकार-हलन्यतरान्ताऽस्त्रीपरकपूर्वरूपाणि स्युः, तय. अ-देव- > अ-देवी-, अ-सत्- > अ-सती-, अर्किन्- > अर्किणी- ।

(इ) यानि दीर्घैकारान्तानि सन्ति भिन्नस्वर-ह्रस्वेकारान्त-मौलिकपूर्वरूपाणि स्युः, तय. अक्षि- > अक्षी-, अङ्गुलि- > अङ्गुली-, अर्षणि- > अर्षणी- ।

(ई) यानि दीर्घैकारान्तान्यभिन्नस्वर-ह्रस्वेकारान्त-मौलिकपूर्वरूपाणि सन्त्यन्यथा कथंचित् सुवेद्यानि स्युः, तय. अरुणि- > १अरुणी- ।

(उ) यानि दीर्घैकारान्तानि सन्त्यृकारान्ताऽस्त्रीपरकपूर्वरूपाणि स्युः, तय. अवितृ- > अवित्री-, अनु-ष्ठातृ- > अनुष्ठात्री- ।

(च) कालिकलकारार्थक-सुबर्हकृद्-निर्देशिका

क्त-क्वसु-कानच्-शतृ-शानच्-स्यतृ-स्यमानाऽन्यतमाऽन्ताः सुबर्हाः कृतः सांप्रतिकेषु कोषेष्वाख्यातिकप्रकरणे लकाररूपाऽनुपदं निर्दिश्यमानाः सन्त इह तावत् सुबर्हकृदन्तरसामान्येन यथावर्णमात्रं निर्दिश्यन्ते, तय. अप√रुध् > अप-रुद्ध-, अप-रुध्यमान- ।

(छ) क्रियाविशेषणभावुक-सुबर्हप्रातिपदिक-निर्देशिका

येषां सुबर्हाणां रूपविशेषाः क्रियाविशेषणभावुका भवन्ति, तेषां सुबर्हान्तरनिर्विशेषं निर्देशो भवति, प्रस्तुतवैशिष्ट्यं च तदीयं यथावद् टिप्पण्यते, तय. अ-विद्वेष- > -षम्, अनु-काम- > -मम् ।

(ज) अयौगिक-सुबर्हप्रातिपदिक-निर्देशिका

यानि निमित्तान्यादाय कानिचित् सुबर्हाणि प्रातिपदिकानि कृद्बाह्यीकृत्य स्वतन्त्रशब्दतया यथावर्णमात्रं निर्दिश्यन्ते, तानीमानि सूच्येरन् –

१. यदा कृज्जातीयस्य सुबर्हस्य प्रातिपदिकस्य व्युत्पत्तिरज्ञाता वा दुरूहा वा संदिग्धा वा मूलाऽऽर्यभाषीया सत्यप्रसिद्धा वा स्यात्, तय. अनस्-, २अन्यु- ।

२. यदा कृत्तद्धितसमासाऽन्यतमजातीयं सुबर्हं प्रातिपदिकं वर्णविकारतो यौगिकव्यवस्थितिकतया दुरीक्षमिव संजायेत, तदैवंविधे स्वतन्त्रनिर्देशे क्रियमाणे सति समुचिता प्रतिपरामर्शिकाऽपि क्रियते, तय. ऊति-, ऊम-, १अत्र-, २अत्र-, सत्-, आग्नेय-, आतिथ्य-, अग्ना-विष्णु- ।

३. यदा समासत्वेनोपकल्प्यमाने सुबर्हे प्रातिपदिकेऽवयवतः संशयो भवति, तय. अनीक-, अभीक-, अनर्विश्- ।

४. अथ गणतो निर्देशभाजां सुबर्हाणां प्रातिपदिकानां येऽवान्तराः प्रभेदा भवन्ति, ते प्रत्येकं प्रतिपरामर्शिकया सनाथ्यैवं स्वतन्त्रतयाऽपि निर्दिश्यन्ते, तय. अमी-, अमु-, २अह-, अहर्-, अहस्- ।

५. पूर्वपदतया समासान्तरमननुप्रविष्टः सन् नञ्-समासश्च प्रथमस्तम्भीयतया स्वतन्त्रं निर्दिश्यते, तय. अ-पति-, अ-पतिघ्नी-, अ-जात- (वैतु. अजात-शत्रु-) ।

(झ) विसंख्यात-सुबर्हप्रातिपदिक-निर्देशिका

१. स्वर-भेदेन श्रूयमाणानि सवर्णानि सुबर्हाणि प्रातिपदिकानि विसंख्याय निर्दिश्यन्ते, तय. १अ-मेनि-, २अ-मेनि-, १अपस्-, २अपस्-, २अरु-णी-, ३अरु-णी- ।

२. अथ स्वरभेदव्यतिरिक्तकारणान्तरप्रयोजिताऽर्थभेदप्रदर्शनौपयिकतयाऽपि सुबर्हप्रातिपदिक-विसंख्यानमाद्रियते, तय. १अप्-, २अप्-;१अ-दिति-, २अ-दिति-; १अरति-, २अरति-; १अरत्नि-, २अरत्नि-; १असुर-, ४अ-सुर-।

३. सवर्णाऽव्ययतः पृथक्करणाऽर्थमनपेक्षितमपि सत् क्वचिदेतद् विसंख्यानमाद्रियते, तय. १अङ्गिरस्वत्-, १अनु-।

(ञ) सौपरूप-निर्देशिका

१. सुब्योगे प्रातिपदिकस्याऽन्त्यमेकाज्मात्रं तत्पूर्ववर्तिनः प्रातिपदिकावशेषस्य संग्राहकेण सता विच्छेदकेन पुरस्कृतं सन्निर्दिश्यते, तय. अंश- > -शः, -शम्, -शस्य।

२. एकाज्मात्रकाणां प्रातिपदिकानां सुब्योगीये निर्देशे तावद् विच्छेदकेन संग्राह्यस्य पूर्ववर्तिनः प्राति-पदिकांऽशस्यैवाऽभावात् तत्प्रयोजनाभावात् तत्प्रयोगाभावो भवति, तय. सत्- > सत्, सन्तः, सन्तौ।

३. प्रातिपदिकाऽपेक्षया स्वरतो विशेषे प्रदर्शयितव्ये सत्येव सुब्योगीये निर्देशे स्वराङ्कनमाद्रियते, तय. सत्- > सतः, सताम्, सद्भ्यः।

४. सौपानि रूपाणि संघटितपरामर्शिकासौकर्याऽनुरोधेन यथावर्णमात्रं न तु यथाव्यक्ति वा यथाविभक्ति वा निर्दिश्यन्ते, तय. अंशु- > -शवः, -शवे, -शुः; अम्र,म्रा- > -म्रम्, -म्रा, -म्राः, -म्रान्।

५. [1]गणप्रातिपदिकाऽवान्तरप्रातिपदिकीयानि सौपानि रूपाणि यथोक्तपूर्वसामान्यव्यवस्थं पार्थक्येन निर्दिश्यन्ते, तय. अदस्- > अमी- > -मी, -मीभ्यः, -मीषाम्।

६. साऽऽम्रेडितानि सुब्-रूपाणि माध्यमिकविच्छेदकवन्ति सन्ति यथोक्तपूर्वसामान्यव्यवस्थं पार्थक्येन निर्दिश्यन्ते, तय. अंशु- > -शुः-शुः, अंहस्- > -हसः-हसः, अग्नि- > -ग्निम्-ग्निम्।

(ट) उत्तरपदत्व-निर्देशिका

एकैककस्य सुब्-रूपीयस्य खण्डस्याऽन्ते वर्गकोष्ठेऽन्तस् तत्तत्प्रकृतप्रातिपदिकोत्तरपदाः समासाः पूर्वपदतो विमुद्रं निर्दिश्यन्ते, तय. अंशु- ··· [°शु- अन्°, उप°, तृप्त°]।

४. अव्यय-प्रकरणम्

१. अव्ययमात्रं वैशेषिकसंकेतविरहितं सद् यथास्ववैशेषिकसंकेताभ्यां धातोश्च सुब्योगीयात् प्राति-पदिकाच्च सुवेचं भवति, तय. अथ, अनु,√अद् > अत्त्वा, अत्तवे; अनु √दिश्>अनु-दिश्य, अधरात्।

२. व्युत्पत्तेः पारोक्ष्याद्वाऽन्यथा यतः कुतो वाऽकृज्जातीयतया प्रदर्श्यमानानि सन्त्यव्ययानि यथावर्णमात्रं स्वातन्त्र्येण निर्दिश्यन्ते, तय. अति, २अथ, २अनु।

३. क्त्वान्त-तुमुन्नन्तप्रकारकाणि कृज्जातीयान्यव्ययानि सांप्रतिकेषु कोषेष्वाख्यात-सविषयीक्रियमाणान्यपि सन्तीह सजातैः सुब्योगीयैः कृदन्तरैः सस्तम्भीकृत्य तत्साधारण्येन यथास्ववर्णमात्रं निर्दिश्यन्ते, तय. √अद् > अत्तवे, अत्तुम्, अत्त्वा।

४. अनूपचितकायानि सन्ति कृज्जातीयान्यव्ययानि यथास्वप्रकृतिभूताऽव्ययान्यनु मात्रयैकया व्यवहिते स्तम्भान्तरे निर्दिश्यन्ते, तय. √ अद् > अत्त्वा > अत्त्वाय।

---

[1] गणभावेन निर्दिष्टे तद्धितो द्रष्टव्यः।

५. यान्यव्ययानि स्वप्रकृतिभूतेभ्यः सुब्योगीयेभ्यः प्रातिपदिकेभ्यः स्वरूपतो नाऽतिविप्रकृष्टानि स्युः, तानि तदुपरि तदवान्तरप्रातिपदिकतया पृथङ् निर्दिश्यन्ते, तय. **अधर- > अधरात्** ।

६. समासाऽवयवतां प्रपन्नानामव्ययानां विषय एते विशेषा अवधेया भवन्ति—

(क) तत्तदव्ययपूर्वपदतया विशिष्टानां धातूनां च प्रातिपदिकानां च तत्तदव्ययाऽनधीनतया यथास्ववर्णमात्रं निर्देशा भवन्ति, तय. **अनु√१पत्, अनु-पथ-, अभि√रुह्, अभि-रूप-** ।

(ख) मूलतः समासाऽवयवभूतानि सन्ति प्रतीकगतत्वेन पृथगिव श्रूयमाणान्यव्ययानि यथोक्तपूर्वसामान्य-व्यवस्थं वर्तुलकोष्ठेऽन्तः प्रदर्शितैः सद्भिर् मौलिकैरुत्तरपदैः सनाथ्य निर्दिश्यन्ते (तु. भू. ४, २, ग, १४, ङ), तय. **अभी**(भि√ई) > **अभि**(ईमहे) ।

(ग) यदा समस्तस्य कृज्जातीयस्याऽव्ययस्योपसर्गांशो मूले व्यवहित इव श्रूयते, तदा तस्य निर्देशः ϕ इत्येतेन संकेतेन पुरस्क्रियते (तु. भू. ४, २, ग १४, ग), तय. **अभि-समे**(म्-आ√इ) > ϕ**अभि-समेत्य** ।

(घ) मूलत उत्तरपदविधया समासाऽवयवतां भजदपि सद् निहतंभावुकमव्ययं यथास्ववर्णमात्रं स्वातन्त्र्येण निर्दिश्यते[1], तय. **इव, उ, च, चित्** ।

(ङ) यदा तूक्तपूर्वं निहतंभावुकमव्ययमव्ययान्तरस्याऽन्ते श्रूयते, तदा तद् यथासामान्यव्यवस्थं समासाङ्ग-भूतमेव निर्दिश्यते, तय. **अथ > अथो** ।

(च) एवं सत्यपि यदा तु निहतंभावुकमव्ययमुपसर्गभावुकस्याऽव्ययान्तरस्याऽन्ते श्रूयते, तदा तत् ततो व्यवच्छिद्य पृथगेव निर्दिश्यते येनोपसर्गोपसृष्टसंबन्धोऽव्यवहित इव प्रतीयेत, तय. **अपे**(प√इ) > **अप**(एतु) < **अपो**(एतु), **अप√म्यक्ष्** > **अप···म्यक्ष** < **अपो···म्यक्ष**, **अपे**(प√ई)**ज्** > **अप···अपेजते** < **अपो···अपेजते** ।

७. अव्ययानां विसंख्यानेऽयं वक्ष्यमाणो निमित्तोद्देशोऽवधेयः —

(क) यदा तानि सस्वर-निःस्वरोभयथा श्रूयन्ते, तय. **१कम्, २कम्, १यथा, २यथा** ।

(ख) यदा वैशेषिकसंकेतस्य पर्याप्तौ सत्यामपि सवर्णात् सतः सुब्योगीयात् प्रातिपदिकाद् व्यवच्छेदविशेषोऽभिप्रेतो भवति[2], तय. **२अनु, २अभि, ३अव** ।

८. समस्तानामव्ययानां यथासामान्यप्राप्ति द्वेधा निर्देशो भवति । यथास्ववर्णमात्रं च पूर्वपदीयप्रति-परामर्शिकासहकृतं यथोत्तरपदनिर्देशं च, तय. **सम**(मृ√ऋ)**र्धि > समर्धयित्वा** इति च **अर्धयित्वा सम्**° इति च ।

५. स्वर-प्रकरणम्

(क) आधारग्रन्थीयं स्वराङ्कनम्

यथोपलम्भमेतद्ग्रन्थप्रकृतविभागीयाऽऽधारग्रन्थानां मध्ये सप्तसु तावत् सामग्र्येण स्वरोऽङ्कितो भवति । त एत ऋग्वेदो माध्यन्दिन-यजुर्वेदः काण्व-यजुर्वेदस्तैत्तिरीय-यजुर्वेदो मैत्रायणीय-यजुर्वेदः कौथुम-सामवेदः शौनकीया-

---

[1] एतान्यव्ययानि सर्वाणि तैत्तिरीये पदपाठे, पदपाठान्तरेषु च इव-व्यतिरिक्तानि, पृथक्-पदतया पठ्यन्ते ।

[2] उपरितनखण्डात् प्रभृत्ययं नियमोऽन्यथासिद्धायमानो द्रष्टव्यः (तु. भू. ४, १, ३, क, ३)

ऽथर्ववेदश्च सन्ति । अपरेषां मध्ये तु खिलसूक्तेष्वंशतः काठक-यजुर्वेदे च क्वचित् क्वचित् स्वराङ्कनमुपलभ्यते । कपिष्ठल-कठ-यजुर्वेदस्य जैमिनीय-सामवेदस्य चाऽद्यावधि निःस्वरमेव संस्करणमभूत् ।

(ख) रेखीयो गम्यः प्रकारः

१. ऋग्वेदे तैत्तिरीय-यजुर्वेदे चोदात्तो नाम मुख्यः स्वरः स्वतोऽनङ्कितः सन्नन्यतोऽधोरेखितप्रागनुदात्ततोऽन्यतश्चोर्ध्वदण्डित-स्वरितितोत्तराऽनुदात्ततो विज्ञप्तो भवति, तय. अग्नये । स्वरितोत्तरवर्त्यनुदात्तमात्रमप्याऽधोरेखितोदात्त-स्वरितान्यतरोदयानुदात्तमनङ्कितं भवति, तय. अग्निमीळे पुरोहितम् (ऋ १, १, १) इत्यत्र पु० इत्येतद्वैपरीत्येन °ळे इति । अस्य खलु स्वरितोत्तरस्याऽनङ्कितस्य सतोऽनुदात्तस्योदात्ततयाऽऽभासो मा भूदित्यर्थं स्वरितस्य च तदुपरितनस्योदात्तस्य च मध्ये संकेतविशेषौ स्थाप्येते । तथाहि । यदा स्वरितो ह्रस्वो भवति, तदा १ इति, यदा चाऽसौ दीर्घस्तदा तस्मिन् स्वयमप्यधोरेखिते सति ३ इति, तय. अप्स्व१न्तः (ऋ १, २३, १९), क्वे३ दानीम् (ऋ १, ३५, ७) । उदात्त-स्वरितान्यतरोदयोऽनुदात्तोऽधोरेखितो भवतीति सूचितमिवाऽधस्तात्, तय. अग्निम्, कन्या । मन्त्राऽर्धादौ वा वाक्यादौ वा वर्तमानमनुदात्तमात्रमङ्कितं भवति, तय. अनुकामम् (ऋ १, १७, ३) ।

२. अयमङ्कनप्रकारः शौनकीयाऽथर्ववेदे माध्यन्दिन-यजुर्वेदे काण्व-यजुर्वेदे यथामूलकोशं कपिष्ठलकठ-यजुर्वेदे चाऽपि लब्धप्रचारोऽभूत् । एवमपि तावद् उदात्ताऽनुदात्तयोर्विषये सामान्ये सत्यपि स्वरितस्य विषये सन्त्येव बाह्वृचतैत्तिरीयेतरग्रन्थीयाः केचिद् विशेषाः, तथाहि—

(अ) शौनकीयेऽथर्ववेदे स्वरितादुपरि ꣳ इति संकेतो भवति, तय. वीर्यꣳम्, सर्वा अꣳस्मिन् (११, ८, ३२), ज्येष्ठवरोꣳऽभवत् (११, ८, १) । उदात्तादुपरितनः स्वरितस्तु बाह्वृचवत् साधारणेनोर्ध्वदण्डेनैव संकेत्यते, तय. तं न्यूर्णुवन्तु सूतवे (१, ११, १) । उदात्ते परतो ह्रस्वात् स्वरितादूर्ध्वदण्डितात् सत उपरि १ इति संकेतो भवति, तय. अप्स्व१न्तः (१, ४, ४) । तस्यैव दीर्घस्य सतस्तु संकेतो बाह्वृचनिर्विशेषो भवति, तय. विकेश्यो३ विघ्नताम् (१, २८, ४) ।

(आ) माध्यन्दिन-यजुर्वेदे ꣵ इत्येतेनाधो-दीर्घहस्तकेन स्वरितः साधारण्येन संकेत्यते, तय. दिवीव (६, ५), वीर्यमसि (१९, ९), आस्येन (२, ११) । उदात्ते परतस्त्वसावधस्त्रिशूलकेन संकेत्यते, तय. वीर्यं मयि (१९,९), अप्स्वन्तः (९, ६), योऽस्मान् (१, २६) । यदा तावत् स्वरितोदात्तयोर्मध्ये विरामो व्यवधत्ते, तदाऽधोदीर्घहस्तकस्यैवोत्सर्गो भवति, तय. वरूथ्यः । वसुः (३, २५) । यजुरादौ वाऽर्धर्चादौ वा वर्तमानश्चोदात्तादुपरितनभूतश्च स्वरितस्तु साधारणेनोर्ध्वदण्डेनैव संकेत्यते, तय. त्र्यम्बकं यजामहे (३, ६०), अव देवं त्र्यम्बकम् (३, ५८), उर्व्या व्यद्यौत् (१२, १) ।

(इ) काण्व-यजुर्वेद उदात्ते परतः स्वरितमात्रमधोरेख्यत इत्येव विशेषः[१], तय. अप्स्वन्तः (१०, २, ३), योऽस्मान् (१, ९, ४), प्रसवेऽश्विनोः (१, ३, ६) ।

(ई) कपिष्ठलकठ-यजुर्वेदेऽन्यथा सर्वथा काण्व-यजुर्वेदेन स-प्रक्रिय एव वर्तमान उदात्तोदयोऽधोरेख्यमाणो ह्रस्वस्वरितो दीर्घतामप्यापाद्यत इत्यस्त्येवाऽणीयान् विशेषः, तय. उर्वान्तरिक्षम् (१, २), अप्स्वान्तः (४८, ४) ।

---

[१] अस्मदीये मूलकोषे माध्यन्दिनप्रकारीयः संभेदोऽपि लक्ष्यते । एतच्छाखीयत्वेनाऽनुदात्तभूमिस्वरितीयस्याऽधोवर्तुलकस्योपलम्भोऽपि परैः सूचितो भवति (तु. ZDMG ४९, १५१) ।

(ग) संख्याङ्कीयः सिद्धः प्रकारः

सामवेदे मूर्धन्यसंख्याऽऽत्मको विभिन्नः किल सिद्धः प्रकारः प्रवर्तते । एतदीया मुख्या विशेषा इमे सन्ति[1]—

१. सामान्येनोदात्तस्वरितानुदात्ता यथाक्रमं मूर्धन्यस्थितिभिः १, २, ३ इत्येताभिः संख्याभिः ससंकेता भवन्ति, तय. **अग्निं वेः** (१, २१)।

२. परंपरिताऽनेकोदात्तमध्ये प्रथम एव लब्धसंकेतो भवति, तय. **आ तु** (१, १६७), **स्पार्हं तद् आ** (१, २०७), **न हि** (१, २४१)।

३. आवसानिक उदात्तः १ इत्यस्य स्थाने २ इत्यनेन संकेत्यते, तय. **वयम्** (१, १४)।

४. आवसानिकपरंपरिताऽनेकोदात्तमध्ये प्रथम एव नान्तरीयोक्तपूर्वया दिशैव च संकेत्यते, तय. **महो हि षः** (२, ९६), **उते धाम्** (२, १५६), **नान्यं त्वत्** (२, ३३४)।

५. अनुदात्तव्यवहितयोरुदात्तयोर्मध्ये प्रथमः २ इत्यनेन संकेत्यते, तय. **अग्ने आ याहि** (२, १०)।

६. यदा परंपरिताऽनेकोदात्ताऽनुग उदात्तोदयोऽनुदात्तो भवति, तदा परंपरितप्रथम उदात्तः २उ इत्येवं संकेत्यते, परश्च १ इत्येवम्, तय. **शंयोरभि** (१, ३३), **वना त्वं यन्मातॄः** (१, ५३)।

७. परंपरितानेकोदात्ताऽनुगः स्वरितः २ इत्यस्य स्थाने २र इत्येवं संकेत्यते, तय. **नि होता** (१, १), **निर्गा अक्रन्तत्** (१, ५८५)।

८. यदा उदात्तभूमिः स्वरित आवसानिको वाऽनुदात्तोदयो वा भवति, तदाऽसौ २र इत्येवं संकेत्यते, तय. **उक्थ्यम्** (२, १११६), **मनुष्येभिः** (१, ७९), **नीव** (२, १००६), **देव्येतु** (१, ५६)।

९. उदात्तोदय उदात्तभूमिः स्वरितः २ इत्येवं संकेत्यते प्लुतिं चाऽऽपाद्यते, तय. **पार्यू३तं द्वितीयया** (१, ३६), **अभ्यो३दिशः सूरः** (१, १२८)।

१०. उदात्त-स्वरिताऽन्यतरोदयपरंपरिताऽनेकाऽनुदात्तमध्ये चरम एव संकेत्यते, तय. **समुद्रम्**, **इन्द्राभ्यो३दिशः** (१, १२८)।

११. स्वरितस्याऽनुगतया वर्तमानमनुदात्तमात्रं न संकेत्यते, तय. **चित्रं राधो अमर्त्य** (१, ४०)।

१२. आवसानिकाऽनुदात्तोदयान्यतरस्वरितोदयोऽनुदात्तः ३क इत्येवं संकेत्यते (इह तु. अधस्तनम् ८मीयमुदाहरणम्)।

(घ) प्रथमः प्राक्तनो रेखीयः सिद्धः प्रकारः

अथ यो मुख्यस्योदात्त-स्वरस्य साक्षादिव संकेततः सिद्धंभावुकः प्राक्तनो रेखीयः प्रकारो मैत्रायणीय-यजुर्वेदे, काठक-यजुर्वेदे, पैप्पलादाऽथर्ववेदे चोपलभ्यते, स एवात्र संगृह्यते—

१. मैत्रायणीय-यजुर्वेदे काठक-यजुर्वेदे चोदात्त ऊर्ध्वदण्डयते, तय. **अग्निः**।

२. उदात्तभूमेः स्वरितस्य कृते चोभयत्राऽधोभुमकः ८ इति सामान्यः संकेतो भवति, तय. **दिवीव** (मै १, २, १४), **व्यसृपः** (काठ ७, १२), **शुण्ठोऽधि°** (मै २, ६, १३), **क्व**।

---

[1] उदाहरणीयस्थलसंकेताः कौथुमसामवेदीया भवन्ति ।

[2] Sch. त्वियमधोरेखा न प्राऽयोजि । अत एवेहाऽप्युदाहरणान्तरेष्वेतदप्रयोगो द्रष्टव्यः ।

३. मैत्रायणीय-यजुर्वेदे सन्नतरो[१]ऽधोरेख्यते (तय. भुग्नि-), काठक-यजुर्वेदे चासावधोदण्डेन संकेत्यते, तय. भग्नि- ।

४. उदात्तोदयस्य स्वरितस्य विषयेऽपि चैतयोः शाखयोर्मध्ये भवत्येव कियानपि वि-संवादः । तथाहि । मैत्रायणीयाः ३ इत्यङ्कं ततः पुरस्तात् प्रयुञ्जते, कठाश्च तं स्वरितमेव काण्वसाधारण्येनाऽधोरेखयन्ति[२], तय. प्रसु३वे-ऽश्विनोः (मै १, २, १५), वेतु. प्रसवेऽश्विनोः (काठ. २, ९) ।

५. स्वरितीयह्रस्व-दीर्घ-भेदप्रयोजितस्तु नेहोभयत्र कोऽप्यवान्तरविशेषो भवति ।

६. मैत्रायणीया अनुदात्तभूमेः स्वरितस्य कृते सामान्येन तिरोरेखां प्रयुञ्जते, तय. धियः ।

७. सन्नतरोदयत्वे त्वस्याऽनुदात्तभूमेः स्वरितस्य कृते त ऊर्ध्वत्रिपुण्ड्रकं प्रयुञ्जते[३], तय. प्रथमः, प्रसु३वे-ऽश्विनोः (मै १, २, १५) ।

८. कठा अनुदात्तभूमेः स्वरितस्य कृते सामान्येनाऽधोबिन्दुना निर्वाहं पश्यन्ति[४], तय. धियः ।

९. पैप्पलादाऽथर्ववेदेऽप्युदात्तीय ऊर्ध्वदण्डः प्रयुज्यते सन्नतरश्च काठक-यजुर्वेदवदधोदण्डेन संकेत्यते च, तय. दाता ।

१०. यत्त्वत्राऽनुदात्तभूमिः स्वरितोऽधोबिन्दुना सनाथ्यते तदपि काठकेन सामान्यमावहति, तय. कामः ।

११. माध्यन्दिन-यजुर्वेद-सामान्येन च मैत्रायणीय-काठकयजुर्वेद-भेदेन च तत्रोदात्तभूमिः स्वरितः साधारण्येनाऽधोदीर्घहस्तकेन द्योत्यते, तय. न्यक्, शरव्या या (१४, २, ७), तन्वा शंतमया (१४, २, ८) ।

१२. स्वरितादुपरितनस्योदात्तस्य यथावदूर्ध्वदण्डग्रहात् तस्य स्वरितस्य कृते विशिष्टतरं संकेतान्तरं नाऽपेक्ष्यते ।

१३. स्वरितादुपरितनस्याऽनुदात्तस्य त्वनुदात्तभूमिस्वरितवदुपचार इष्यते यावताऽसावधोबिन्दुना सनाथ्यते, तय. आस्याय (१६, १०४, ६) ।

(ङ) द्वितीयः प्राक्तनो रेखीयः सिद्धः प्रकारः

काण्व-माध्यदिनीययोः शतपथ-ब्राह्मणयोः केषुचिद् ग्रन्थान्तरेषु (तु. C. काशब्रा. भू. पृ. ९) चाऽपरः खलु रेखीयः सिद्धः प्रकारो लब्धप्रतिष्ठो भवति । इमे तावदेतदीया विशेषा भवन्ति—

१. अत्रोदात्तोऽधोरेख्यते[५] ऽनुदात्तश्चाऽनुदात्तभूमिः स्वरितश्च नाऽङ्क्येते, तय. अग्निना ।

२. उदात्तोदय उदात्तो नाऽङ्क्यते, तय. केतपूः केतम् (५, १, १, १६)[६] ।

---

[१] सन्नतरो नामोदात्तस्वरितान्यतरोदयोऽनुदात्तः प्रसिद्धो द्रष्टव्यः ।

[२] Sch. त्वस्या अधोरेखायाः स्थान ऊर्ध्वबुध्नितं काकपदकं (^) प्रयुङ्क्ते ।

[३] मैत्रायणीयानां पदपाठ उक्तपूर्वो बाह्वृचः प्रकारो लब्धप्रतिष्ठोऽभूदित्यपरो विशेषोऽप्यत्र वैचित्र्यैक-वृद्धिकरो भवति ।

[४] Sch. अनुदात्तभूमिं स्वरितं नैव संकेतयति । सात. तु मूलोक्तस्थितिद्वयनिर्वाहाय यक. अधो-हस्तकं (∟) चाऽधस्त्रिशूलकं (ᴗ) च प्रयुङ्क्ते ।

[५] तु. C. काशब्रा. भू. पृ. ९ यत्र भाषिकस्वरस्य स्वरूपत आलोचनायां प्रवृत्तायां पुरातन उदात्तः कालेनाऽनुदात्ततां गत इत्यभिप्रायः परकीयो वादः प्रत्युक्तो भवति ।

[६] एतत्खण्डोदाहरणीयस्थलसंकेताः माशब्रा. द्र. ।

३. परंपरितानां सतां बहूनामुदात्तानां मध्ये चरम एवाङ्क्यते, तय. **अग्निर्हि वै धूर्थ** (१, १, २, ९)।

४. उदात्तभूमि-स्वरितस्य संकेतार्थं तदुदयमक्षरमधोरेख्यते[1], तय. **वीर्यम्**।

५. एवं तावदुदात्तभूमि-स्वरितोदयेऽक्षर उदात्ते सति तदीयाऽधोरेखा तस्य चोपरितनस्य स्वरितस्य च समानं ग्राहिका भवति। एवं च स्थिते तदुदयमुदात्तान्तरं चेद् भवति, तर्हि तन्नाङ्क्यते, तय. **यज्ञो वै स्वः** (१, १, २, २१), **मानुषं नेद् व्यृद्धम्** (१, ७, २, ९), वैतु. **इति सैषा** (१, ४, १, २६) यत्र तिकारोऽनुदात्तः सन्नात्मोदयोदात्तेकारीयाऽधोरेखाया अन्यथासाधने प्रयोजको न भवति।

६. उदात्त-स्वरिताऽन्यतरोदयस्य स्वरितस्य तूक्तपूर्वः संकेतो न व्याहन्यते, तय. **यज्ञो वै स्वरुः** (१, १, २, २१), **देवा वै स्वरुगन्म** (१, ९, ३, १४), **इति सैषैतम्** (१, ४, १, २६)।

७. कण्डिका-ब्राह्मणान्यतराऽवसानीय उदात्तः कण्डिका-ब्राह्मणान्यतराऽऽस्य उदात्ते परतस्त्रिभिरधोबिन्दुभिः संकेत्यते[2], तय. **देवत्रा** ॥ **सः** (५, १, ४, ७ उ)।

८. उदात्तो वाऽनुदात्तो वाप्यावसानिकः सन् स्वरिते परत एवमधोबिन्दुत्रिकेण संकेत्यते, तय. **इति** ॥ **तेऽविदुः** (३, ४, ३, ७ उ), **प्रतिप्रस्थाता** ॥ **सोऽध्व°** (४, २, १, १३ उ)।

९. यदाऽऽवसानिकस्याऽपि सतोऽक्षरस्य परेणाऽक्षरेण संहिते पाठे सति स्वरितः संभवति, तदा तदुदयस्योपान्त्यस्याऽक्षरस्यैवमधोबिन्दुत्रयेण संकेतो भवति, तय. **एव**। **एतत्** (३, ४, २, १३)।

१०. अङ्कितस्य सत उदात्तस्याऽनुनासिकतां प्राप्तावनुनासिकचिह्नमप्यधोरेख्यते, **शतुँ-शतँ ह** (३, ४, ३, १८); वैतु. **यज्ञँ सुमभरन्** (३, १, ४, ४)।

(च) एतत्कोषीयो रेखीयः सिद्धः प्रकारः

१. एवं तावद् यत्र कुत्रचित् किंचित् सामान्यमपि बिभ्राणेषु प्रायेण त्वन्योन्यं नितरामिव विशिष्यमाणेष्वेव पुरातनेषु बहुषु स्वराङ्कनप्रकारेषु विद्यमानेष्वपि कथमिव सर्वशाखीयसौवरस्थितिर् नाम केनाऽपि शाखासर्वस्वसाधारणतां भजमानेन सता प्रकारविशेषेण युगपदेव हस्तामलकीक्रियेतेत्येवमभिप्राया खलु प्रक्रियमाणस्य सतोऽस्य समस्तवैदिकवाङ्मयस्य प्रातिनिध्यमिव कुर्वाणस्य चैतिहासिकदृष्ट्या तदीयतुलनात्मकाऽध्ययनमधिकृत्यौपयिकतां बिभ्राणस्य च कोषस्य बलवत्यपेक्षाऽभूत्।

२. अस्याश्चाऽपेक्षायाः पूर्त्यर्थं यः सम्यग् विचारितः सन् पुराणानां प्रकाराणां सारायमाण इव प्रकारविशेषोऽत्र लब्धप्रवेशो भवति, स सर्वेषां प्रेक्षकाणां प्रकाममभिमतः सन् सुकरत्वाच्च सुग्रहत्वाच्चाऽपि सर्वत्र भविष्यति प्रकाशमेष्यत्सु वैदिकग्रन्थीयसंस्करणेषु चरितार्थयेत।

३. अस्मिंस्तावत् प्रकारेऽनुदात्तमात्रमनङ्कितं भवति। अनुदात्तो ह्युदात्ताऽभावस्य संज्ञा भवति। अस्य नीचैस्त्वं नामाऽऽपेक्षिको धर्मो भवति। उदात्त एव किल मौलिक आर्यभाषीयः स्वरो भवति। तदपेक्षयाऽनुदात्तो नीचैरुच्चार्यते। यदाऽयमुदात्तोदयो भवति, तदा भूयोऽपि नीचैर्गत इव लक्ष्यमाणः सन् सन्नतर इत्युच्यते। यदा चायमुदात्ताऽनुगो भवति, तदाऽस्मिन् सोपानक्रमिकस्य सतः स्वराऽवरोहस्य लक्ष्यमाणत्वादांशत उदात्तधर्मतायाः समावेश इव भवति, तेन चाऽयं समाहाररूपः सन् स्वरित इत्युच्यते। छायारूपस्त्वयं भवति। न ह्यस्या-

---

[1] web. अत्राऽधोरेखाद्वयं प्रयुक्तं द्र.।

[2] web. तावदेषा स्थितिर्द्वाभ्यामधोबिन्दुत्रिकाभ्यां संकेत्यते।

ऽनुदात्तभूमेः सतः काऽपि प्रागुदात्तस्वतन्त्रा सती प्रातिस्विकी स्थितिर्भवति । तथा ह्युदात्तान्तरोदयत्वे सत्ययमनुदात्त एव सन् सन्नतरतामुपगतोऽनुदात्त एव पुनर्भवति । एवं तावच्च् शुद्धो वा सन्नतर-स्वरिताऽन्यतरत्वोपाधिको वाऽनुदात्तः पूर्वोत्तरान्यतरपार्श्ववर्तिनः सन्नतर-च्छायास्वरिताऽन्यतरव्यवहितस्य वा नान्तरीयतया स्थितस्य वोदात्त-स्यैव स्थितिलक्षकमात्रतामनुप्राप्तः संस्तदीयाऽङ्कनत एव स्वतःसिद्धविज्ञप्तिकयथायोगविभिन्नोक्तपूर्वावान्तरस्वरूप इति कृत्वैव नैतदीयाऽन्यथासिद्धाङ्कनगौरवमिहाऽऽद्रियते ।

४. यदधस्तादुदात्तो मौलिकस्वर इति कृत्वाऽङ्कनार्हत्वेन प्रत्यपादि, तत्र खलूदात्तभूमेः सतोऽभिनिहित-प्रश्लिष्ट-क्षैप्र-जात्याऽन्यतमत्वेन प्रातिस्विकस्थितिमतो वास्तविकस्य स्वरितस्याप्यङ्कनार्हत्वस्य समावेशोऽभिप्रेतो भवति[१]। एवं तावदुदात्तश्चोदात्तभूमिः स्वरितश्च द्वावेव स्वराविह पार्थक्येनाऽङ्कनमर्हत इति कृत्वा पुरातनानामुक्तपूर्वाणां संकेता-नामेव मध्याद् ऋग्वेदे, तैत्तिरीय-यजुर्वेदे, तैत्तिरीय-ब्राह्मणे, तैत्तिरीयाऽऽरण्यके, तैत्तिरीयोपनिषदि, काण्व-यजुर्वेदे, कपिष्ठल-कठ-यजुर्वेदे चैकान्तिकतया, माध्यन्दिन-यजुर्वेदे, शौनकीयाऽथर्ववेदे च यथास्वोक्तपूर्वप्रक्रियं पर्याप्ततया, स्वरितसंकेतत्वेन प्रयुक्तपूर्वत्वादूर्ध्वदण्डः (=अ॑) एव चोदात्तभूमिस्वरितस्य, शातपथप्रसिद्धिरधोरेखा (=अ॒) चोदात्तस्य संकेतौ निर्धारितौ भवतः[२] ।

५. ये चैतद्ग्रन्थीय-स्वराङ्कनीया व्यावहारिका विशेषा भवन्ति, त इमे संगृह्योल्लिख्यन्ते—

(क) अगतिका वा सगतिका वा मूलधातवश्च, क्विब्-णिजन्यतरान्ता नामधातवश्च तदीयविभिन्नस्वराणां सतां रूपाणामसंभिन्नं संकेतनं सुकरं स्यादिति स्वरतो नाङ्क्यन्ते, तय. √१अक्ष्, √२अक्ष्, अति√मुच्, अल्खली√कृ, √अव् > √ओम्, अ॒न्त- >√अन्ति ।

(ख) नामधात्वन्तराणि तु स्वरतः संकेत्यन्ते (तु. भू. ४, २, क, ७, अ), तय. अ॒घ->√अघा॒य् ।

(ग) तिङन्तानि रूपाणि स्वरतः संकेत्यन्ते, तय. √१अक्ष् >अक्ष्णु॒ते ।

(घ) संनिहितपदान्तरनिमित्तप्रयोजितनिघातानि तिङ्-रूपाणि स्वरतो न संकेत्यन्ते[३], तय. √१अक्ष् >अक्ष्णुयात् ।

(ङ) अनङ्कितस्वर-संस्करणेभ्यो ग्रन्थेभ्यः संगृहीतानि सन्ति तिङ्-रूपाणि तदीयशब्दान्तरसामान्येना-ऽनङ्कितान्येव ध्रियन्ते, तय. √अज् >अजामसि, अजन् ।

(च) यदाऽङ्किताऽनङ्कित-स्वरेभ्य उभयेभ्यो ग्रन्थेभ्यस्तिङ्-रूपाणि संगृह्यन्ते, तदाऽनङ्कितस्वर-ग्रन्थीयानि तिङ्-रूपाणि यथाऽङ्कितस्वरग्रन्थीयस्वरवच्छ्रुति[४] निर्दिश्यन्ते, तय. अनु √ध्व(ध्वं)स्>अनुदध्वसे॒ ।

(छ) अङ्कितस्वर-ग्रन्थीयं सुब्योगीयं वाऽव्ययं वा कृन्मात्रं स्वरवद् निर्दिश्यते, तय. √अत्>अ॒तत्-अ॒तिथि-, √अद्>अ॒त्तवे, अ॒त्तुम् ।

(ज) अनङ्कितस्वर-ग्रन्थीयः कृद् निःस्वरं निर्दिश्यते, तय. अग्नि-मेदिन्–, अग्नि-यानी- ।

---

[१] मूलतो जात्य-क्षैप्रयोरभेदो द्रष्टव्यः (तु. पृपृ. ४२७^{i}, ५३७^{i}, ५३८^{p}) ।

[२] तस्मिंस्तस्मिन् पुराणे वा नूतने वा सौवरे संकेते प्रतिनियतायाः स्वरविशेषसंकेतनविषयायाः स्वा-भाविक्याः शक्तेरभावाद् यथासमयं शक्तिविशेष उपाधीयत एव ।

[३] अस्य ग्रन्थस्य यथाश्रुतानुक्रमणस्वरूपताया एतदीयलक्षणशास्त्रस्वरूपताऽतिरेकित्वादित्यभिप्रायः ।

[४] अपि तानि स्वरतो वस्तुतस्तथा स्युर्न वा स्युरित्यस्य तत्तन्मूलीयवाक्यस्वतन्त्रविचाराधीन-त्वादस्मिन् विषयेऽन्यत्यो निर्देशोऽप्रमाणं भवति ।

(झ) अङ्किताऽनङ्कितस्वरेभ्य उभयेभ्यो ग्रन्थेभ्यः संगृह्यमाणः कृद् यथास्वरवद्ग्रन्थीयश्रुति निर्दिश्यते[1], तय. अंशु- ।

(ञ) व्युत्पत्त्यौपयिकतयोपकल्पितानां कृतां स्वरनिर्देश औपकल्पनिको भवति, तय. *अन्तः(<ऱ्)-पर्शु- ।

(ट) यदा व्युत्पादनप्रयोजितः सन् स्वर उपकल्पनाया विषयो भवति, तदा स्वरवदक्षरं स-तारकं निर्दिश्यते, तय. अच्छॅरा-, अष्ट्रा-दंष्ट्रॅ- ।

(ठ) यदौपकल्पनिकस्य सतः कृतो विषये सौवरी स्थितिर्दुर्विनिगमना भवति, तदाऽसौ निःस्वरं निर्दिश्यते, तय. √अट् > अट्णार- > आट्णार- ।

(ड) निघातमात्रवन्ति सर्वनामानि निःस्वरं निर्दिश्यन्ते, तय. अस्मद्- > २*अँ(> न्)-, *ई-, *सी-, एन-, सम-, त्व- ।

(ढ) निहताऽनिहतोभय-प्रयोगवन्ति सर्वनामान्युभयथा पृथग् निर्दिश्यन्ते, तय. इदम्- > ३अ-, ४अ-; अस्मद्- > १मय्-, २मय्- ।

(ण) अलुक्-समासे पूर्वपदायमानानि चाऽवान्तरप्रातिपदिकीक्रियमाणानि च सन्ति सुब्-रूपाणि निःस्वरं निर्दिश्यन्ते, तय. अग्र- > अग्रे ।

(त) द्वैस्वर्येण श्रूयमाणाः समासास्तथैव निर्दिश्यन्ते, तय. बृहस्पति-, वनस्पति-, अग्नी-वरुण- ।

(थ) यथाप्रातिस्विकप्रातिपदिकस्वरवन्ति सुब्-रूपाणि निःस्वरं निर्दिश्यन्ते, तय. अंहस्- > -हसः (=अंहसः) ।

(द) हल्पूर्वोदात्तयण्भाव-प्रयोजितः[2] सुब्-उदात्तो न निर्दिश्यते, तय. ऊति > -त्या(=ऊत्या) ।

(ध) यदा सुपि परत उदात्तयोर् इवर्णोवर्णयोः स्थानेऽन्यतः अय् इति वा इय् इति वाऽन्यतश्च अव् इति वा उव् इति वा भवतः, तदा सुब्-रूपं निःस्वरं निर्दिश्यते, तय. अग्नि- > -ग्नयः (=अग्नयः), धी- > धियः (=धियः), अंशु- > -शवः (=अंशवः), अभ्रू- > -भ्रुवः (=अभ्रुवः) ।

(न) उदात्तयणभाव-प्रयोजितः सुप्-स्वरितो यथावद् निर्दिश्यते, तय. १अरुणी- > -ण्यः, अश्वतरी- > -र्यः ।

(प) यदा प्रातिपदिकनिघात-प्रयोजकः सुप्-स्वरः प्रवर्तते, तदाऽसौ यथावद् निर्दिश्यते, तय. अघायत्- > -यते, १अप्- > अपः, २अप्- > अद्भिः ।

(फ) उदात्तनिवृत्तिप्रयुक्तः सुप्-स्वरो यथावद् निर्दिश्यते[3], तय. असन्- > -स्नः, अस्थन्- > -स्थ्नः ।

(ब) आद्युदात्त-निघातोभयविधमामन्त्रितं पदं स्वीयसंकेतविशेषभूत-वर्तुलकीयाया अधोरेखाया भावाऽभावाभ्यां यथायोगं विविच्य निर्दिश्यते, तय. १अक्ष- > -०क्ष, २अक्ष- > -०क्षाः, आदित्य- > -०त्य ।

(भ) निःस्वरं निर्दिश्यमानानि प्रातिपदिकान्यनुबध्नन्ति सुब्-रूपाणि कैमुतिकेनैव निःस्वरं निर्दिश्यन्ते, तय. अ-कृतपूर्व- > -र्वम्, अस्मद्- > (*अँऱ् > *अँ >) न्- > नौ, नः ।

---

[1] अप्यस्वरवद्ग्रन्थीयोऽनेकाच् कृद् वस्तुतो यथानिर्दिष्टस्वरो भिन्नस्वरो वेत्यत्राऽयं निर्देशोऽनैकान्तिको भवति ।

[2] वैतु. पृ. ५८८^{b} (तु. उपरिष्टात् फ च) ।

[3] तु. पृ. ५८८^{b} यदन्वधस्ताद् (द) इत्यत्र प्रत्तमुदाहरणमप्यस्यैव नियमस्य विषयो भवति ।

(म) साम्रेडितानां सुब्-रूपाणां नियताऽऽम्रेडितांशनिघातानां सतां निर्देश उक्तपूर्वसुब्रूपीयनिर्देश-सामान्यमेव बिभर्त्ति, तय. अंशु->-शुः-शुः (=अंशुः-अंशुः)।

(य) अव्यय-मात्रं यथास्वरश्रुति निर्दिश्यते, तय. अनु, अभि, एतवै।

(र) सस्वरनिःस्वरोभयविधश्रुतिकमव्ययं यथायथं पार्थक्येन निर्दिश्यते, तय. १कम्, २कम्, १यथा, २यथा।

(ल) निहतमात्रस्वरूपमव्ययं तथैव निर्दिश्यते, तय. इव (तु. भू. ४, ४, च, ४), उ, घ।

(व) सस्वरनिःस्वरोभयविधश्रुतिकं समासाङ्गभावुकमव्ययं यथायथं विविच्य निर्दिश्यते, तय. अति-√पू>अतिपवते, अतिपवते, अप√गु(>गू)ह्>अप-गूळ्ह-, अप-गूहमान-।

६. स्थल-प्रकरणम्

१. प्रतितिङन्तसुबन्ताऽव्ययनिर्देशाऽनुपदं यथाश्रुति समग्राणि स्थलानि निर्दिश्यन्ते। तत्र तत्तद्-ग्रन्थोद्देशतस्तावदयं निर्देशक्रमो भवति—

(क) ऋग्वेदे—१. ऋ.,　२. खि.।
(ख) यजुर्वेदे—१. मा.,　२. का.,
　३. तै.,　४. मै.,
　५. काठ.,　६. क.।
(ग) सामवेदे—१. कौ.,　२. जै.।
(घ) अथर्ववेदे—१. शौ.,　२. पै.।

२. प्रत्युपस्थिते स्थलनिर्देशे प्रथमं तावद् यथाऽपेक्षं ग्रन्थनाम्नः संक्षेपो दीयते। तदनु नान्तरीयतया ग्रन्थीयप्रधानाऽवान्तरविभागप्रदर्शिकाः संख्या दीयन्ते। आसां च मध्ये या प्रथमा भवति सा प्रधानविभागीया भवति, अवान्तरविभागीयास्त्वितरा यास्ततश्चाऽन्योन्यं च प्रार्धविरामेण व्यवच्छिद्यन्ते। संख्यानामन्ते च विरामो दीयते, तय. अकन्तः पै १, ४३, २.

३. यदा स्थलविशेषनिर्देशमनु स्थलान्तरीयो निर्देशः क्रियते, तदा ययोः कयोरपि द्वयोः स्थलाङ्कनमात्र-योर्मध्येऽर्धविरामो दीयते, तय. अंहस्->-हः ऋ १, ४२, १; २, २३, ४; अंशु- > -शून् शौ ५, २०, १०; पै···.

४. ग्रन्थविशेषीयाऽनेकस्थलानामङ्कन उपस्थिते सति प्रथमायामेव तदीयमात्रायां सर्वास्तत्तद्वि-भागीयाः संख्या दीयन्ते। उत्तरासु तु तदीयमात्रासु समानाः सतीः प्रधान-मध्यमविभागीयाः संख्या नावर्त्य याश्चरम-विभागीयाः सत्यो विभिन्नाः संख्याः स्युस्ता एव निर्दिश्यन्ते, तय. अक्ष्णया तै ५, २, ७, ५^{२}; १०, ४; ५; ३, ५, ३^{२}; < ५, २, ७, ५^{२}; ५, २, १०, ४; ५, २, १०, ५; ५, ३, ५, ३^{२};

५. अनेकेषां परंपरितानां स्थलानां निर्देश उपस्थिते सति प्रथमचरमयोः सतोः स्थलयोरेव निर्देशः क्रियते, तन्मध्ये विच्छेदकश्च दीयते, तय. अग्नि- > -ग्निम् काठ १६, ८-११; १९, ३^{२}-५^{२}.

६. यदि क्वचिद् मध्यमानां संख्यानामपि विषय उक्तपूर्वप्रकारकं पारंपर्यं निर्देश्यं भवति, तर्हि तासां मध्याद् अप्येवं प्रथमचरमयोः सत्योरेव निर्देशः क्रियते, तन्मध्ये च विच्छेदको दीयते, तय. अंहस्- > -हसः शौ ४, २३-२९, १-७.

७. यथा रूपविशेषीयाणां स्थलनिर्देशानामन्योऽन्यमर्धविरामेण व्यवच्छेदो भवति, तथैव विभिन्नरूपीयाणां स्थलसंख्याङ्कव्यूहानामन्योऽन्यमर्धविरामेण व्यवच्छेदः क्रियते, चरमरूपीयचरमस्थलीयसंख्याङ्कादूर्ध्वं च विरामो दीयते, तय. अंशु- > -शवः····; -शवे···; -शोः····; ३, १२, ४.

८. रूपविशेषाणां सस्थलानां सतां प्रथमं परंपरितो निर्देशो भवति, तदनु च तत्साधारणस्थलीयाः संख्या दीयन्ते, तय. अति[४](चर), (अति) चर पै ३, ३३, ६; अत्याशित- > -तस्य, -तेन मै ३, ६, २.

९. यदा रूपविशेषस्य स्थलविशेषीया विशेषसंख्याकाऽऽवृत्तिः सूचनीया भवति, तदा तदङ्कः स्थलाङ्कशीर्षण्यतया निर्दिश्यते, तय. अंहूरण- > -णम् काठ १०, ९[२]; अग्नि- > -०ग्ने काठ १८, ३[३]; ४[८]; १६[१४].

१०. तत्तद्ग्रन्थीयतयाऽन्योन्यं प्रायेण भूयोविशिष्टानि सन्ति तत्तत्प्रधान-मध्यम-चरमविभागीयानि प्राक्प्रसिद्धानि मण्डलाऽध्यायप्रभृतीनि नामान्युक्तपूर्वप्रकारेणेह संख्याङ्कनमात्रेण निर्वाहसंभवादन्यथासिद्धानीति कृत्वा नोपयुज्यन्ते[१]। अयं तावत्तदीयः स्वरूपतश्च संख्यातश्च परिचयः संग्रहेणोच्यते—

(क) ऋग्वेदेऽष्टकाऽध्याय-वर्ग-मन्त्रात्मकश्च मण्डलाऽनुवाक-सूक्त-मन्त्रात्मकश्च चतुष्टयौ सन्तौ द्वौ विभागप्रकारौ भवतः। एतयोर्द्वितीय एव प्रसिद्धतरत्वादिहोपयुज्यते, प्रतिमण्डलं सूक्तानां परंपरितात् संख्यानादनुवाकीयनिर्देशस्याऽन्यथासिद्धत्वात् प्रतिस्थलं संख्यात्रितयस्यैवाङ्कनं च क्रियते।

(ख) ऋग्वेद-खिलानि सूक्त-मन्त्र-प्रविभक्ताऽध्यायपञ्चकात्मकानि भवन्ति। एत एव त्रयो विभागाश्चाऽत्र संख्याप्यन्ते। संहिताऽरण्यं च परिशिष्टं चोभे अपि द्विधा प्रविभक्ते सती यथाक्रमं षष्ठ-सप्तमाऽध्यायतयाऽङ्क्येते। द्वितीय-तृतीय-चतुर्थेष्वध्यायेषु सन्ति कतिचित् सूक्तानि यानि पृथङ् मन्त्रप्रविभक्त-खण्डद्वयात्मकानि भवन्ति। तदीयस्थलाङ्कन उपस्थिते सति सूक्ताङ्कीयशीर्षण्यभूतेन २ इत्यङ्केन द्वितीयखण्डीयताया विवेकेन परामर्शो भवति, तय. √ १अस् > असि खि ४, ७[२], १[२]। एवं पञ्चमाध्यायीयसप्तमसूक्तस्थ-खण्डपञ्चकस्य विविक्तः परामर्शः सूक्त-मन्त्राङ्कमध्यीयतया धृतेन सताऽङ्कविशेषेण क्रियते[२], तय. अदिति- > -तेः खि ५, ७, १, २.

(ग) माध्यन्दिन-यजुर्वेदो मन्त्रप्रविभक्तचत्वारिंशदध्यायात्मकः सन् संख्याद्वयेन परामृष्टविभागद्वितयो भवति।

(घ) काण्व-यजुर्वेदस्य दशकाऽध्यायाऽनुवाक-मन्त्रात्मकश्चतुर्व्यूढो विभागश्चत्वारिंशतोऽप्यध्यायानां माध्यन्दिन-यजुर्वेदवत् परंपरितसंख्यापनेन त्रिव्यूढः सन् संख्यात्रयेण परामृष्टो भवति[३]।

(ङ) तैत्तिरीय-यजुर्वेदीयो विभागः काण्ड-प्रपाठकाऽनुवाक-खण्डात्मकतया चतुर्व्यूढः सन् चतुर्धा संख्याप्याङ्क्यते[४]।

(च) मैत्रायणीय-यजुर्वेदः प्रपाठक-खण्ड-प्रविभक्ताऽध्यायचतुष्टयात्मकः सन् संख्यात्रयेण परामृष्टत्रिव्यूढविभागो भवति।

---

[१] तत्तद्ग्रन्थीय-तत्तद्विभागीय-पुष्पिकीयाणां निर्देशानां स्थलाङ्कन उपस्थिते सति यथायोगं केवलाद् ग्रन्थनाम्नो वा विभागविशेष-सहकृतग्रन्थनाम्नो वोपरि पुष्पि. इति संक्षेपो दीयते, तय. तु. इठिमिका-, ओरिमिका-।

[२] एतद्ग्रन्थीय-प्रकृतखण्डादग्रतस्तावदस्य सूक्तमन्त्राङ्क-मध्यीयाङ्कस्य सूक्ताङ्कीय-शीर्षण्यतयैव स्थितिः संपादयिष्यमाणा द्रष्टव्या।

[३] एतद्ग्रन्थीयसामग्रीसंकलनात् पश्चात् प्रकाशं नीयमाने सात. प्रत्यध्यायं मन्त्राणां परंपरितपाठेनाऽनुवाकीयो विभागोऽप्यन्यथासिद्ध इव क्रियते।

[४] मैसू. त्रुटितपाठत्वात् तदीयः खण्डपरंपरितेन त्रिव्यूढोऽपि सन् विभाग इह नाऽनुस्रियते।

(छ) **काठक-चरक-यजुर्वेदः** खण्डप्रविभक्त-स्थानकात्मकतया व्यूढः सन् संख्याद्वयेन परामृष्टो भवति। आश्वमेधिकपरिशिष्टीयास्त्रयोदश प्रधानविभागा अपि स्थानकीकृत्य च चत्वारिंशता स्थानकैः परंपरयित्वा च परामृश्यन्ते। एवं तावत् संकलितानि सन्ति स्थानकानि त्रिपञ्चाशत्संख्याकानि संपद्यन्ते[1]।

(ज) **कपिष्ठल-कठ-यजुर्वेदे**ऽष्टकाऽध्याय-खण्डात्मकतया त्रिव्यूढो विभागोऽध्यायपरंपरितेनाऽन्यथासिद्धीभूताऽष्टकविवेकः सन् संख्याद्वयेनैवेह परामृष्टो भवति[2]। चत्वारिंशोऽध्यायोऽखण्डप्रविभक्तः सन्नेकखण्डात्मकतया सर्वत्र १ इत्येतेन खण्डाङ्केन सहैव निर्दिश्यते।

(झ) **कौथुमसामवेदे** प्रथमं तावद् द्वौ विभागौ भवतः। पूर्वार्चिकं चोत्तरार्चिकं च। आरण्य-काण्डं वाऽऽरण्य-संहिता वेति च महानाम्न्यार्चिकमिति च पूर्वार्चिकाऽनुगता परिशिष्टद्वयी भवति। पूर्वोत्तरार्चिकयोः प्रपाठकाऽर्ध-दशति-मन्त्रात्मकश्चतुर्व्यूढो विभागो भवति। पूर्वार्चिकीया षट्-प्रपाठकी प्रतिप्रपाठकयुगलं काण्डव्यवहारेण त्रिकाण्ड्यपि भवति। प्रपाठकानां परंपरितेनाऽन्यथासिद्धस्त्वयं काण्ड-विभागो भवति। यत्तूत्तरार्चिके दशतेः स्थाने सूक्तं व्यवह्रियते तत्तदवान्तरविभागविशेषीयसंज्ञामात्रीयविशेषत्वान्न विशिष्यते। अस्ति तावदुभयमुख्यविभागसाधारणोऽध्याय-खण्ड-मन्त्रात्मकस्त्रिव्यूढोऽपरोऽपि विभाग-प्रकारः। अस्मिंश्च प्रकार आरण्य-काण्डस्यापि षष्ठाऽध्यायात्मकतया व्यवहारो भवति। अपि चोत्तरार्चिके क्वचित् खण्डमन्त्रयोर्मध्यगामितया सूक्तविभागोऽप्युपलभ्यते। इह तावदुक्तपूर्वयोः प्रकारयोः कतरेणचनापि विभागे सति परामर्शिका नितान्तं दुष्करा भवतीति कृत्वा च BC. इत्यत आंशिकं संकेतं गृहीत्वा च पूर्वोत्तरार्चिके यथाक्रमम् १ इति २ इति च संख्याप्य परामृश्येते च, तदुभयीया मन्त्राश्च माध्यमिकविभागाऽन्यथासिद्धयर्थं पृथक्परंपराभ्यां संकल्यन्ते च। अनया दिशोभयार्चिकीयस्थलाङ्कनं द्वाभ्यां द्वाभ्यां संख्याभ्यां साध्यते। एवमारण्य-काण्डम् ३ इत्येवं महानाम्न्यार्चिकं च ४ इत्येवं परामृश्येते। आरण्य-काण्डे दशति-खण्डाऽन्यतरनामको मध्यमो मन्त्रगणात्मको विभागो भवतीति कृत्वा तदीयं स्थलाङ्कनं संख्यात्रिकेण संपाद्यते। मध्यमस्य कस्यचिद् विभागस्याभावाद् महानाम्न्यार्चिकीयं स्थलाङ्कनं तावद् द्वाभ्यां संख्याभ्यामेव क्रियते[4]।

(ञ) **जैमिनीय-सामवेदे** पूर्वार्चिकमिति प्रथमः, आरण्यं च महानाम्न्यश्चेत्युभयात्मको द्वितीयः, ऊहगानमिति तृतीयः, उह्यगानमिति चतुर्थः, इत्येवं चत्वारो मुख्या विभागाः सन्तः प्रत्येकं खण्ड-मन्त्रात्मकतया द्विधा प्रविभक्ता भवन्ति। एतदीयं स्थलाङ्कनं च त्रिभिः संख्याभिरभिनिर्वर्त्यते। पूर्वार्चिकीयः खण्डगणात्मकपर्वरूपोऽवान्तरविभागश्चैवं तद्गतद्वितीयपर्वगतोपपर्वप्रकारकोऽपरोऽवान्तरविभागश्च मुख्यविभागान्तरत्रिकवत् खण्डपरंपरितेनाऽन्यथासिद्धाविव क्रियेते[5]।

---

[1] मुख्यानां चत्वारिंशत्-स्थानकानां मूलत **इठिमिका** (< ***इथिमिका** = ***प्रथमिका**), **मध्यमिका**, **ओरिमिका** (< ***अवरिमिका** = ***अवरमिका**), **याज्यानुवाक्या**श्चेत्येवं **ग्रन्थ**चतुष्कतोऽपि विभाग आसीदित्यत्र तत्तद्ग्रन्थसंकेतवत्यः स्थानकीयाः पुष्पिका द्रष्टव्याः।

[2] भावे क्तान्तं पदं द्रष्टव्यम्।

[3] काण्ड-प्रपाठक-खण्डात्मकोऽपि विभागोऽस्यां शाखायां कदाचिदादरं लेभ इत्यत्रैतदीयमूलकोशीयं साक्ष्यं भवति।

[4] इहत्यस्य च मुद्रितसंस्करणमात्रीयस्य च स्थलाङ्कनप्रकारसर्वस्व संवादनार्थं तु. आर्चि. १.

[5] र. पुरातनविभागीयः प्रकारश्चेहाऽनुस्रियमाणः प्रकारश्चोभावपि प्रदर्शितचरौ भवतः।

(ट) **शौनकीयाऽथर्ववेदे** द्वौ विभागप्रकारौ प्रवर्तेते। काण्ड-सूक्त-मन्त्रात्मकस्त्रिव्यूढश्च प्रकारः काण्ड-प्रपाठकाऽनुवाक-मन्त्रात्मकश्चतुर्व्यूढश्च प्रकारः। एतयोर्मध्ये प्रथम एव तावदिहानुवर्त्यमानः सन् संख्यात्रिकेण द्योत्यते[1]।

(ठ) **पैप्पलादाऽथर्ववेदे** च द्वौ विभागप्रकारौ प्रवर्तेते। काण्ड-सूक्त-मन्त्रात्मकस्त्रिव्यूढश्च काण्डाऽनुवाक-[2]खण्ड-मन्त्रात्मकश्चतुर्व्यूढश्च। एतयोर्मध्ये तावत् प्रथम एवेहानुवर्त्यमानः सन् संख्यात्रयेणाऽङ्क्यते। यत्र क्वचिच्च (तु. ३, ३७) सूक्तानि मन्त्रतोऽविभक्तानि भवन्ति, तत्र तान्येकमन्त्रात्मकानीति कृत्वा १ इत्येतन्मन्त्रस्थानीयाऽङ्कप्रदानेन संख्यात्रयेणैवाऽङ्क्यन्ते। एवमविविक्तमन्त्रविभागस्थलीयाङ्कन उपस्थिते सति विच्छेदकव्यवहितयोः सतोर्द्वयोर्मुद्रितसंस्करणीययोरङ्कयोर्मध्याद् द्वितीयो विच्छेदकदक्षिणपार्श्वीयोऽङ्क एवेह प्रदर्श्यते (तु. ९, १२, ६-७)।

७. संकेत-प्रकरणम्

इह तावद् निर्देशस्य समूह्यर्थं वैशद्यार्थं वा ये केचन संकेताः प्रायुक्षत, त इमे भवन्ति—

१. √ इति **धातुकः**[3] प्रातिस्विकचिह्नतया धातुमात्रेण पुरस्क्रियते, तय. **√१अंह्**।

२. √- इति स-विच्छेदको धातुकः प्रकरणत आक्षेप्याऽऽख्यातांशानामुपसर्गाणामुपरिष्टात् प्रयुज्यते, तय. **अति√-**।

३. – इति **विच्छेदकः** प्रातिपदिकमात्रान्ते प्रत्तः संस्तदीयसुब्योगीयतामुपदर्शयति। शब्दमात्रीयाक्षरविशेषस्याऽधस्ताद् दीयमानश्चायं धर्मान्तरमिव बिभ्राणः संस्तत्रोदात्तस्य व्यवस्थितिं सूचयति।

४. - इत्यर्धविच्छेदकः प्रातिपदिकादुपरि नान्तरीयतया निर्दिश्यमानात् संक्षिप्तात् सतो रूपविशेषात् पुरस्तात् प्रत्तः संस्तदीयार्थंशस्य पूरयितव्यतामुपक्षिपति, तय. **अग्नि->-म्निः**, वैतु.–**म्निम्**। अयं समासेऽवग्रहत्वेनाऽपि प्रयुज्यते, तय. **अग्रे-ग-**।

५. । इत्यूर्ध्वदण्डो वर्णमूर्ध्नि दीयमानः सन् शब्दविशेषीयैकस्वरस्य सतः स्वरितस्य व्यवस्थितिं प्रदिशति, तय. **अ-कुध्र्यञ्च्-**।

६. = इति **संतोलः** स्वतः प्राग्वर्तमानस्य सतः स्वत उत्तरवर्तिना सता तुल्यत्वं सूचयति, तय. 'तया गत्या' (=तेन प्रकारेण), पृ. ११२^{b}।

७. + इति **योजकः** प्रकृतिप्रत्ययीयं वा समासावयवीयं वा योगं संकेतयति, तय. **√जन्+डः** (पृ. ३२^{o}), **६अ+रैवथ-** (पृ. ४९९^{m})।

८. → इत्यभिपुङ्खः स्वतः प्राग्वर्तिनः सतः स्वोत्तरवर्त्यात्मकतया परिणामं संकेतयति, तय. **अंशो-**(र→)रा-।

९. > इत्यभिकोणः = →, तय. **२अभि>भी**।

१०. ← इति **प्रतिपुङ्खः** स्वत उत्तरवर्तिनः सतः स्वप्राग्वर्त्यात्मकतया परिणामं संकेतयति, तय. **६अ←नम्**।

---

[1] WR. शंपां. इत्येतयोः क्वाचित्कस्थलाङ्कनभेदवतोः सतोः संवादनार्थं तु. आचि. २।

[2] मूलकोषे खण्ड->*कण्ड->काण्ड इति काश्मीरवाचनिकप्रवृत्तिसुलभविकारमध्योऽपपाठो द्रष्टव्यः।

[3] धातुं संकेतयतीत्यभिप्रायपरस्तद्धितो भवति। एवमुपर्यपि तत्तत्संकेतसंज्ञात्वेन प्रयुज्यमानाः शब्दविशेषा यथावद् बोद्धव्याः।

११. < इति **प्रतिकोणः** = ←, तय. **अन्तः**(<र्)-**कोशु-**

१२. < > इति **कोणयुगं** स्वतः पूर्वोत्तरवर्तिनोरन्योन्यप्रकृतिविकृत्यन्यतरभावं संकेतयति, तय. **अनुडुह्** < >**धु॑-** (पृ. १६५[b])।

१३. ऽ इति **वक्रकं** संहिताविषय उत्तरवर्तिनोऽकारस्य पूर्ववर्तिनि सांहितिक आकार एकार ओकारे वाऽन्तर्भावं संकेतयति, तय. वाऽन्यस्य (पृ. १३[f]); स्वरेऽविशेषः (पृ. ४[b]); भूरिविमृश्योऽयम् (पृ. १३[f])।

१४. ऽऽ इति **द्विवक्रकमु**त्तरवर्तिन आकारस्य पूर्ववर्तिनि सांहितिक आकारेऽन्तर्भावं संकेतयति, तय. पञ्चम्यर्थस्याऽऽकाङ्क्षितत्वात् (पृ. ५[f]); °कर्मताऽऽपद्येत (पृ. ७५[a]) ।

१५. (ऽ) इति कोष्ठितं **वक्रकमु**त्तरवर्तिनोऽकारस्य पूर्ववर्तिनि पूर्वरूपैकादेशात्मकेऽकारेऽन्तर्भावं संकेतयति, तय. **अग्नै(ऽ)यण-** ।

१६. , इति **प्रार्ध-विरामो** यत्र तत्र शाब्दिके वा स्थलीये वा निर्देशे यथापेक्षं लघिष्ठव्यवच्छेदकत्वेन प्रयुज्यते, तय. **√१अस्, अ॒स्ति**; **अँनस्**(>ड्, ळ्)**√१वह्**; **अ॒ध, अ॒धा**; **अ॒न्त,न्ता-**; **अनु,>नू-याज॒-** ।

१७. ; इत्यर्ध-**विराम** एकैकस्याः स्थलाङ्कनमात्राया व्यवच्छेदकतया प्रयुज्यते, तय. **अं॒श-** > **-शः** ऋ २, १, ४; २७, १.

१८. . इति **विराम** एकैकस्य पदसंग्राहकनिर्देशखण्डस्य च समासाभिमुखे संक्षेपान्तरे वा स्थलाङ्के वा परतोऽसत्येकैकस्य संक्षेपस्य चाऽवसाने व्यवच्छेदकतया प्रयुज्यते, तय. **अनु√दिश्**,······१०५., **अं॒श-**····**१७.** । पा. (वैतु. पाभे.) इति च, **अं॒श-** > **-शः** ऋ २, १, ४ (वैतु. ऋ.) इति च ।

१९. ' ' इति शीर्षण्यं **प्रार्धविराम-प्रतियुगं** स्वमध्यगतस्य प्रायेणेतिकारेणाऽनुगतस्य सतः पाठस्य ग्रन्थान्तरीयोद्धारात्मकतां संकेतयति, तय. '**कृत्योक-**' (पृ. ८[g]) ।

२०. ० इति **वर्तुलकं** शीर्षण्यतया प्रयोगतः पूर्वोत्तरस्थित्यनुक्रमेणाऽधस्तनीं चोपरितनीं च पूरयितव्यतां संकेतयति, तय., **अंशु- °शु- अन्°** (= **अनंशु-**), **°वामीरनु°** (= **अग्ने वामी॒रनु संवृ॒शि** पृ. २०१°)। **इदमेव च वर्तुलकं** यदाऽर्धविच्छेदकस्य च संक्षिप्तस्य सतः सुब्रूपस्य च मध्ये दीयते, तदा तस्य रूपस्याऽऽमन्त्रितभावः सूच्यते, तय. **अं॒शु-** > **-०शो, अ॒ग्नि-** > **-०ग्ने** ।

२१. * इति **तारका** यस्योपरि धृता भवति, तस्यौपकल्पनिकत्वं संकेतयति । तत्र ये विशेषा भवन्ति, त इमे सन्ति—

(क) वामपार्श्वतः शीर्षण्या सतीयं शब्दविशेषस्य तदर्थविशेषस्य वोक्तपूर्वं स्वरूपमाचष्टे, तय. **√*अप्, √१अस्** *हिंसायाम् ।

(ख) सस्वरस्याऽक्षरविशेषस्योपरि धृता सतीयं तस्य स्वरस्योक्तपूर्वं स्वरूपमाचष्टे, तय. **अप्सर-हुँ-, अँ॒-संबाज्य-** ।

(ग) आवसानिक-**विच्छेदकस्योपरि** धृता सतीयं तत्प्रतियोगिनः सुब्योगीयताया उक्तपूर्वं स्वरूपमाचष्टे, तय. **अन्तर्-*** ।

(घ) अवग्रहस्योपरि धृता सतीयं तस्योक्तपूर्वं स्वरूपमाचष्टे, तय. **अन्तरि*क्ष-** ।

२२. ? इति प्रश्नकः शब्द[1]-रूप[2]-ग्रन्थनामसंक्षेपाऽन्यतमीयाद् निर्देशात् पुरस्ताच्च स्थलाङ्कनिर्देश-मात्राया उपरिष्टाच्चोपचर्यमाणो यथास्थितस्य तत्तन्निर्देशस्य विषये सामान्यतो वा तत्तद्विशेषतो वा दुरूहता-सांशयिकताऽध्यवसेयकल्पतादिप्रकारकमर्थं संकेतयति । येष्वेतद्विषयभूतेषु तावदस्योपचारो भवति, तानीमानि संगृह्येरन्—

(क) पाठ-स्वरूपे, तय. ?अ-कल्याणी-, अश्री- > -श्यौ पै ६, ६, १? ।

(ख) वर्ण-स्वरूपे, तय. ?अंहारि- ।

(ग) तात्पर्य-स्वरूपे, तय. ?अकन्त- ।

(घ) अवग्रह-स्थितौ, तय. ?अप्-सर्- ।

(ङ) व्युत्पत्ति-स्वरूपे, तय. ?३अर्य- ।

(च) उपकल्पना-स्वरूपे, तय. ?√*अराय् ।

(छ) स्वर-स्वरूपे, तय. अष्ट्री मै ४, २, १४? ।

एवं टिप्पणेषु चायं व्यु. मूपा. इत्यादितस् तत्तद्विषयीयात् संक्षेपादुपरि ध्रियमाणस्तत्र तत्र निर्णयाभावं सूचयति ।

२३. ϕ इति संकेतः कृतः पुरस्तादुपचर्यमाणस्तस्य व्यवहितोपसृष्टत्वं भवतीति च स्थलाङ्कीय-मात्राविशेषादुपरि ध्रियमाणश्च तत्रैव स्थले व्यवहितोपसृष्टत्वं भवतीति च संकेतयति, तय. ϕ अप-शोशुचत्-, अप-घ्नत्- > -घ्नन् ऋ ८, ४३, २६ϕ.

२४. ‡ इति संकेतः शब्द-रूप-ग्रन्थनामसंक्षेपान्यतमीयाद् निर्देशात् पुरस्तादुपचर्यमाणस्तदधिकृतायाः पाठस्थितेर् नित्यं टिप्पणितस्थलस्य सतो बाह्वृचादिग्रन्थान्तरीयश्रुतिविशेषस्याऽपेक्षया भिन्नाऽऽत्मकतां संकेतयति, तय. अ-जर-> ‡-रस्य । स्थलविशेषीयपाठस्थितेरेवंप्रकारतायां सूचयितव्यायां सत्यां तु संकेतोऽयं तत्तत्स्थला-ङ्काऽवसानतः क्रियते, तय. अग्नि-मत्->-मान् काठ २३, ११ ‡ ।

२५. † इति संकेतः शब्द-तद्रूपाऽन्यतरीयनिर्देशविशेषात् पुरस्तादुपचर्यमाणस्तद्गतः श्रुतिसामा-न्यस्य बाह्वृचमूलकतां सूचयति, तय. †अज्म-, अज्मन्->†-ज्म । यदा तु निर्देशविशेषस्य श्रुतिविशेषीय-तयैवैवंप्रकारकता सूचयितव्या भवति, तदा तच्छ्रुतिविशेषीयव्याप्तिमात्रानुपाततोऽयं संकेतः स्थलाङ्कीयमात्राविशे-षात् पुरस्ताद्वोपरिष्टाद्वोपचर्यते, तय. अच्युत-च्युत्- > -च्युत् शौ २०, ३४, ९† । यदा चाऽपि निर्देशविशेषस्य श्रुतिविशेषीयाऽऽवृत्तिबहुत्वविषयत्वे सति क्वाचित्कतयैवैवंप्रकारकता सूचयितव्या भवति, तदा शीर्षण्यावृत्तिसूचक-संख्यावतः स्थलाङ्कविशेषादनन्तरं यावदावृत्त्येवंप्रकारकता सूचयितव्या भवति, तावदावृत्तिसूचकशीर्षण्यसंख्यायुतोऽयं संकेत उपचर्यते, तय. अस्मद्- >*न्- > -नः मै ४, १४, ९[१३];[३] †[६] ।

२६. ¶ इति संकेतः शब्द-तद्रूपान्यतरीयनिर्देशविशेषात् पुरस्तादुपचर्यमाणस्तस्य कृष्णयजुर्वेद-विशेषीयब्राह्मणभागीयतां सूचयति । यदा च निर्देशविशेषस्य श्रुतिविशेषीयतयैवैवंप्रकारकता सूचयितव्या भवति, तदाऽयं संकेतस्तच्छ्रुतिव्याप्तिमात्रानुपाततः पुरस्ताद्वोपरिष्टाद्वा प्रयुज्यते, तय. ¶अपि√सृज्, अव√पद्> ¶अवपद्यन्ते, २अरण्य->-ण्यम् मै¶ १, ९, ७···· । यदा तु निर्देशविशेषस्य स्थलविशेषीयाऽऽवृत्तिबहुत्वे

---

[1] धातूनां च व्ययाऽव्ययोभयविधानां प्रातिपदिकानां चैषा सामान्यसंज्ञा द्रष्टव्या ।

[2] तिङन्तं वा सुबन्तं वा तत्तत् पदमिह यथास्वप्रकृतिभूतशब्दापेक्षया तत्तद् रूपमित्युच्यते ।

[3] अन्यथासिद्धोऽयमर्धविराम इति कृत्वा प्रकृतखण्डादूर्ध्वमस्याऽप्रयोगो भवति ।

सति क्वाचित्कतयैवैवंप्रकारकता सूचयितव्या भवति, तदाऽऽश्रुतिसंख्याशिरस्कात् सतः स्थलविशेषीयादङ्कादनन्तर-मेवंप्रकारकतापर्यायसंख्याशिरस्कतयाऽयं संकेतो ध्रियते, तय. अधि मै ४, ४, ५²;¹ ¶¹ ।

२७. $ इति संकेतः † इत्यस्य च ¶ इत्यस्य चोक्तपूर्वप्रकारेण प्रवर्तमाने विषयोत्सर्गे रूपस्थलविशेषा-ऽन्यतराऽपेक्षयाऽपवादभावं सूचयति, तय. अ-चन्द्र- > -$²न्द्रम्. ¶अनायतन- > -नः $शौ···, अपराह्ण- > -¶ह्णे···पै १०, ६, ७$.

२८. पृथक्कारेण वैशद्यमुद्दिश्येह प्रयुज्यमानानां त्रयाणां कोष्ठकानां तावदयं विषयविभागो भवति—

(क) ( ) इत्यर्धचन्द्रककोष्ठकेऽन्तर्निर्देशीया योगविषया वर्णविकारविषया वा सूचना क्रियते, तय. अ-का-(ण>)णा-, अपि√ष्ठा(<स्था), अभ्या(भि-आ)√वह् । उपसृष्टतिङन्तप्रकरणे प्रकरणगम्य आख्यातिकोंऽशोऽप्यर्धचन्द्रककोष्ठके निर्दिश्यते, तय. अति √चर्>अति°(चर) ।

(ख) [ ] इति दण्डककोष्ठके प्रतिशब्दीयखण्डान्त औत्तरपदिको निर्देशः क्रियते, तय. अंशु-··· [°शु-अन्°, उप°···]; √अव्···· [अनु > न्व्°···] ।

(ग) ⌊ ⌋ इति नागदन्तककोष्ठके निर्देशविशेषीयस्तत्तच्छ्रुतिगतत्वेनाऽन्तर्बाह्वृचीयः संवादो निर्दिश्यते, तय. १अइध्य- > -इध्यैः ऋ ⌊६, ६०, १; ८, ७३, १४⌋ ।

(घ) यदा बाह्वृचनिर्देशविशेषस्य स्थाने संवादिषु बाह्वृचेषु वा ग्रन्थान्तरीयेषु वा श्रुत्यन्तरेषु तस्य निर्देशविशेषस्याऽश्रवणे सति तत्पर्यायान्तरं श्रूयते, तदा तन्निर्देशविशेषीये बाह्वृचे स्थले नागदन्तककोष्ठके निर्दिष्टे सत्यंशतस्तत्संवादिश्रुत्यन्तरस्थलाङ्कनं नागदन्दककोष्ठकाऽऽभ्यन्तरिके-ऽर्धचन्द्रककोष्ठके क्रियते, तय. अंशु- > -शुः ऋ ९, ⌊६२, ४ (८२, १)⌋, २असपत्न,त्ना- > -त्नः ऋ १०, १७४, ⌊(१५९, ४) ४⌋; -त्ना ऋ १०, १५९, ⌊४ (१७४, ४)⌋ ।

(ङ) टिप्पणेषु संवादि-विसंवादिमतान्तराणां चान्येषां पदार्थानां च वैशद्यविशेषेण समर्पणार्थमेतेषां कोष्ठकानां व्यवच्छेदकमात्रतया प्रयोगो भवति । तथाहि । यदैक एव कोष्ठकोऽपेक्ष्यते, तदाऽर्ध-चन्द्रककोष्ठक उपयुज्यते । यदा तु द्राघीयसि विचारे प्रवर्तमाने सति कोष्ठकानामन्योन्यमाभ्यन्तर-भावेन समावेशः सावसरो भवति, तदा [(⌊ (⌊ ⌋) ⌋)] इत्याकारकस्तदीय उपयोगक्रमो द्रष्टव्यः ।

८. मुद्रा-प्रकरणम्

१. अस्य ग्रन्थस्य मूल-भागः प्रतिपृष्ठं स्तम्भत्रयेण विभक्तो भवति ।

२. प्रतिपृष्ठमादिमः शब्दो वामतोऽन्तिमश्च दक्षिणतः शीर्षण्यतया निर्दिश्येते । यदा त्वेतयोरुभयो-र्वाऽन्यतरस्य वा विभिन्नाऽनुक्रमाद्यक्षरत्वात् पृष्ठविशेषीयसामान्याऽनुक्रमविघातकत्वं भवति, तदैनयोरुभयोर्वाऽन्य-तरस्य वा स्थाने कोणिताऽन्तः सन् धात्वादिमूलभूतस्य शब्दस्य निर्देशो भवति, तय. अनु√धा > (पृ. २०१) ।

३. प्रतिपृष्ठविभागीयस्तम्भं शाब्दिका निर्देशास्तावत् प्रातिस्विकेषु तत्तन्मूलाऽपेक्षया यौगिकपारंपर्यतः प्रत्ययान्तरयोगमेकैकया मात्रया दक्षिणतो व्यवच्छिद्यमानेष्वन्योन्यसापेक्षोपरितनावस्थितिष्वापञ्चमात् सहजसंभवो-पयोगेषु वैयाकरणार्थनिर्भरेषु स्तम्भेषु क्रियन्ते, तय. √अत्, √*अप्, √१अश् ।

---

¹ तु. गतपृष्ठस्य ३यं टिप्पणम् ।

² प्रकृते खण्डे बाह्वृचश्रुतिमात्रगतः संवादो भवति । इत ऊर्ध्वं खण्डान्तरेषु त्वाधारग्रन्थमात्रगतः संवादोऽपि प्रदर्शयिष्यते ।

४. सार्वधातुकाऽऽर्धधातुकविषयकतिङन्तानां च सार्वधातुकप्रकरणीयभिन्नविकरणकरूपाणां च समूढप्रातिपदिकीयाऽवान्तरप्रातिपदिकीयरूपाणां चाऽन्योन्यविवेकार्थं प्रत्येकं खण्डपार्थक्यं क्रियते, तय. **अनु√गम्**, **√गच्छ्**, **अति√तृ**, **अस्मद्-**, **अहन्-** ।

५. एवं तावत् सर्वे शब्दा इह वंशपरंपराभिरिव निर्दिश्यमाना उपक्रमोपसंहारविवेकतः सुलक्षा भवन्ति । कस्कः शब्दः कियतीं कियतीं वैदिकवाङ्मयीयां प्रयोगर्द्धिमाप्तवानित्यप्यनेन प्रकारेण समीक्षितुमुपलभ्यते । तथाहि । यावद् **अती** (ति√इ), **अप√नुद्** इत्येवंजातीयानामुपसृष्टानां धातूनामाश्चर्यमिव द्वितीयस्तम्भाऽतिक्रमो भवति, तावद् **√अत्**, **√*अर्** इत्येवंजातीयाः शुद्धा धातवः प्रायेण चतुर्थं स्तम्भमभिव्याप्य प्रवर्तमाना उपलभ्यन्ते ।

६. अस्य ग्रन्थस्य वृत्तिभागस्तावट् टिप्पणमयो भवति । टिप्पणानि चैतानि सामान्यतः स्तम्भद्वयेनोपनिबद्धानि भवन्ति (वैतु. पृ. १८६ यत्र स्तम्भत्रितयस्याऽपि प्रयोगो लब्धाऽऽदरो भवति) । प्रत्येकं टिप्पणं च वैलक्षण्यप्रयोजित-दृष्टिसौकर्यमुद्दिश्याऽऽङ्गलवर्णशिरस्कतयाऽऽरभ्यते ।

७. एकैकस्य निर्देशस्य तत्तदङ्गमङ्गान्तरविवेकेन विस्पष्टं लक्ष्येतेत्यभिप्रायेण विभिन्नमुद्रात्रयी प्रयुक्ता भवति । इयं तावदस्मिन् विषये व्यवस्था कृता भवति—

(क) गुर्व्या कृष्णया मुद्रया तावदेतानि निर्देश्यानि भवन्ति—

१. शुद्धा उपसृष्टाश्चाऽनुपसृष्टाश्च धातवः ।

२. अयौगिकत्वेन निर्देशभाञ्जि व्ययानि चाऽव्ययानि च प्रातिपदिकानि, प्रतिपरामर्शीयनिर्देशभाञ्जि विलक्षणानि सुप्-तिङन्यतरीयरूपाणि, यथावर्णमात्राऽनुक्रान्तानां प्रतिपरामर्शीयनिर्देशभाजां प्रातिपदिकपरंपराणां मध्ये प्राथमिकानि प्रातिपदिकानि च ।

३. प्रत्येक-स्थलाङ्कीयमात्रायाः प्रधानविभागीया संख्या ।

(ख) लघ्व्या कृष्णया मुद्रया तावदेतानि निर्देश्यानि भवन्ति—

१. तिङ्-रूपाणि ।

२. सुब्-रूपाणि ।

३. यौगिकनिर्देशभाञ्जि व्ययानि वाऽव्ययानि वा कृत्तद्धिताऽन्यतरात्मकानि प्रातिपदिकानि ।

४. व्ययाऽव्ययाऽन्यतरप्रकारकप्रातिपदिकीयाः समासाः ।

५. यथावर्णमात्रानुक्रान्तानां प्रतिपरामर्शनीयनिर्देशभाजां प्रातिपदिकपरंपराणां मध्ये द्वितीयप्रभृतीनि प्रातिपदिकानि, तय. **अत्तवे** इत्यत ऊर्ध्वम् **अत्तुम्** इत्यादीनि ।

६. टिप्पणेषु तावद्—१. उद्धृताः पाठाः, २. धातवस्तदीयानि तिङ्-रूपाणि च, ३. यौगिकतया निर्दिष्टानि प्रातिपदिकानि च तदीयानि सुब्-रूपाणि च, ४. अव्ययात्मकानि प्रातिपदिकानि, ५. पाणिनीयाः प्रत्ययाः, ६. **शोधः** इति पदं चैतदभिप्रायकं पदान्तरं च, ७. **उसं.** इति संक्षेपश्चैतदभिप्रायकं संक्षेपान्तरं च ।

(ग) सितया मुद्रया तावदेतानि निर्देश्यानि भवन्ति—

१. उक्तपूर्वमुद्रान्तरनिर्देश्यांशव्यतिरिक्तः स्थलाङ्कनात्मको भागः ।

२. उक्तपूर्वमुद्रान्तरनिर्देश्यांशव्यतिरिक्तष् टिप्पणात्मको भागः ।

३. अन्तःशब्दनिर्देशीयो यौगिको वा सांहितिको वाऽवान्तरनिर्देशः, तय. **अ-तृष्य(त् >)न्ती-** ।

४. प्राधान्यभाजो निर्देशस्य प्रतिपरामर्शिका, तय. **अत्तवे** इत्यतः पश्चाद् '√अद् द्र.' इति ।

५. यथापेक्षितप्रतिशब्दीयखण्डान्ते कोष्ठकीकृत्याऽन्यथा वा क्रियमाणोत्तरपदिकी प्रतिपरामर्शिका, तय. **अप्र-**··· [अति॰···] ।

सङ्क्षेपाः[1] (Abbreviations)

(क) ग्रन्थीयाः[2] (of Books)

[3]अ. =अमरकोष-(अमरसिंहीय-)
अक्षी. =अमरकोषीयाक्षीरस्वामि-वृत्ति-
अन. =अनन्ताचार्य-भाष्य- (का.[4], मूको.[4])
अप. =अथर्ववेद- परिशिष्ट-(=PA.)
अभा. =अमरकोषीया- भानुदीक्षित-वृत्ति-
अवे. =अथर्ववेद-(सामान्येन)
आ. =आत्मानन्द-भाष्य-(ऋ.)
आनन्द.=आनन्दतीर्थ-भाष्य-(ऋ.)
आपमं. =आपस्तम्ब-मन्त्रपाठ-
आपश्रौ.=आपस्तम्ब-श्रौतसूत्र-
आबो. =आनन्दबोध-भाष्य- (का., मूको.)
उ. =उवट-भाष्य-(मा.)
उणा. =उणादिसूत्र-(=पाउ.)
उद्गी. =उद्गीथ-भाष्य- (ऋ.)
ऋ. =ऋग्वेद-संहिता-
ऋप्रा. =ऋग्वेद-प्रातिशाख्य-(शौनकीय-)

ऐआ. =ऐतरेयाऽऽरण्यक-
ऐब्रा. =ऐतरेय-ब्राह्मण-
क. =कपिष्ठल-कठ-संहिता- (कृष्णयजुर्वेदीया-)
कउ. =कठोपनिषद्-
का. =काण्व-संहिता-(शुक्लयजुर्वेदीया-)
काउ. =कातन्त्रीय-उणादिसूत्र-
काठ. =काठक-संहिता-(कृष्णयजुर्वेदीया-)
काल. =कालनाथ-भाष्य- (का., मूको.)
काशब्रा. =काण्व-शतपथ-ब्राह्मण-
काश्रौ. =कात्यायन-श्रौतसूत्र-
कौ. =कौथुम-संहिता-(सामवेदीया-)
कौनि. =कौत्सव्य-निघण्टु-
कौसू. =कौशिक-सूत्र-
खि. =खिलसूक्तसंग्रह-(ऋग्वेदीय-)
गोब्रा. =गोपथ-ब्राह्मण-
छांउ. =छांदोग्योपनिषद्-

जै. =जैमिनीय-संहिता- (सामवेदीया-)
जैउब्रा.=जैमिनीय- (तलवकार-)-उपनिषद्-ब्राह्मण-
जैब्रा. =जैमिनीय-ब्राह्मण-
ता. =तारापादीय-(शौ.कतिपय-शब्दार्थविचार-(=CA.)
तांब्रा. = ताण्ड्य-ब्राह्मण-
तै. = तैत्तिरीय-संहिता- (कृष्णयजुर्वेदीया-)
तैआ. =तैत्तिरीयाऽऽरण्यक-
तैब्रा. =तैत्तिरीय-ब्राह्मण-
द. =दयानन्द-भाष्य- (ऋ. प्रभृ.)
दु. =दुर्ग-कृता- (निरुक्त-वृत्ति-)
दे. =देवराजयज्व-कृता- (निघण्टु-वृत्ति-)
देव. =देवयज्ञ-प्रदीपिका- (विश्वबन्धु-कृता-)
धापा. =धातु-पाठ-(=पाधा.)
नाप्रप. =नागरीप्रचारिणीपत्रिका-(काशी)

[1] सितमुद्राः संक्षेपाः प्रस्तुतखण्डमात्रगोचराः सन्त इत उपरि नोपयुज्येरन् ।

[2] एते संक्षेपाः क्वचिद् ग्रन्थनामतः क्वचिच्च तत्कर्तृनामतः प्रवृत्तिमन्तो भवन्ति ।

[3] एभ्यः प्राचीनग्रन्थीयसंक्षेपेभ्य उत्तरं दीयमानाः संख्याङ्कास्तत्तद्ग्रन्थीयप्रसिद्धमुख्याऽवान्तरविभागाऽनुसारिणो भवन्ति । यदा तु प्रकरणस्पष्टत्वात् स्थलनिर्देशोऽनपेक्षितः स्यात्तदा ग्रन्थीयसंक्षेपादनन्तरं संख्याङ्को नैव क्रियते । अथ यत्र नवीनग्रन्थीयसंक्षेपादनन्तरमेकोऽखण्ड एव संख्याङ्कः कृतः स्यात्, तत्राऽसौ पृष्ठाङ्कतया बोद्धव्यो भवति (वैतु. WG. यस्य प्रकृतखण्डमात्रीयेषु त्रिचतुरेषूपयोगेष्वयमेकः संख्याङ्कस्तद्ग्रन्थीयविषयीयाऽवान्तरखण्डनिर्देशको भवति) । अथाऽपि यत्र नवीनग्रन्थीयसंक्षेपेभ्य उत्तरं क्रियमाणः स्थलाङ्कः संख्या-खण्डद्वयात्मकः स्यात्, तत्र ABI इत्येवंविधानां वर्षस्य त्रिश्चतुर्वा प्रकाश्यमानानां पत्रिकाणां विषये तावत् प्रथमः कृष्णाङ्को वर्षपरंपरया पृथक्संख्यायमानस्य भागस्य द्वितीयः श्वेताङ्कश्च तस्य वार्षिकभागविशेषस्य पृष्ठस्य निर्देशकौ भवतः । POC इत्यत्र तु प्रथमोऽङ्कस्तदीयभागपरिभाषाऽभावाद् वर्षविशेषस्य निर्देशको भवति । एवं VV. इत्यत्र च WAG. इत्यत्र च प्रथमेऽङ्के भागस्य निर्देशके सति द्वितीयोऽङ्कस्तदीयविषयीयाऽवान्तरखण्डस्य निर्देशको भवतीत्यपरो विशेषः ।

[4] एवंविधाः संक्षेपविवरणान्तर्गताः संक्षेपा ग्रन्थीयसामान्याऽन्यतरसंक्षेपवर्गीयाः सन्तो यथापेक्षं यथास्थानं विव्रियमाणा द्रष्टव्याः ।

नि. =निरुक्त- (=या.)
नि.,निघ.=निघण्टु-
निस. =निरुक्त-समुच्चय- (वररुचि-कृत-)
पपा. =पद-पाठ- (सामान्येन)
पा. =पाणिनीया-(अष्टाध्यायी-)
पाउ. =(पाणिनीये) उणादिसूत्र-(शाकटायन-कृत-)
पाउना. =(पाणिनीये) उणादिवृत्ति-(नारायणीया-)
पाउभो. =(पाणिनीये) उणादिसूत्र-(भोजीय-)
पाउश्वे. =(पाणिनीये) उणादिवृत्ति-(श्वेतवनवासि-कृता-)
पाका. =(पाणिनीये) काशिकावृत्ति-(वामन-जयादित्य-कृता-)
पाग. =(पाणिनीये)गणपाठ-
पागम. =(पाणिनीये) गणरत्नमहोदधि- (वर्धमान-कृत-)
पाण्डु. =शंकरपाण्डुरङ्ग- (=शंपा.)
पाधा. =(पाणिनीये) धातुपाठ-
पान्या. =(पाणिनीये)न्यास-(जिनेन्द्रबुद्धि-कृत-)
पापम. =(पाणिनीये) पदमञ्जरी-(हरदत्त-कृता-)
पाभम. =(पाणिनीये) मनोरमा-(भट्टोजीदीक्षित-कृता-)
पाम. =(पाणिनीये) महाभाष्य-(पतञ्जलि-कृत-)
पामवा. =(पाणिनीये) महाभाष्यीय-वार्तिकादि-(=पावा.)
पामाधा. =(पाणिनीये) माधवीया-, धातुवृत्ति-
पारि. =वैदिकशब्दार्थ-पारिजात-(विश्वबन्धु-कृत-)
पावा. =(पाणिनीये) वार्तिक-(सामान्येन)
पाश. =(पाणिनीये)शब्दकौस्तुभ-(भट्टोजीदीक्षित-कृत-)
पासिकौ.=(पाणिनीये) सिद्धान्त-कौमुदी (भट्टोजीदीक्षित-कृता-)
पासित. =(पाणिनीये) सिद्धान्त-कौमुद्यास्तत्त्वबोधिनीवृत्ति-(ज्ञानेन्द्रसरस्वती-कृता-)
पास्व. =(पाणिनीये) स्वरसिद्धान्त-चन्द्रिका-(श्रीनिवासयज्व-कृता-)
पै. =पैप्पलाद-संहिता- (अथर्व-वेदीया-)
प्रा. =प्रातिशाख्य-(सामान्येन)
फि. =(पाणिनीये) फिट्सूत्र-(शान्तनवाचार्य-कृत-)
बा. =बालकृष्ण-भाष्य- (तै.मूको.)
बृउ =बृहदारण्यकोपनिषद्-
ब्रा. =ब्राह्मण-(सामान्येन)
ब्रास. =ब्राह्मणसर्वस्व- (हलायुध-कृत-, मूको.)
भ. भर. =भरतस्वामि-भाष्य- (कौ., मूको.)
भा. =भट्टभास्कर-भाष्य-(तै.)
भोउ. =पाउभो.
म. =महीधर-भाष्य- (मा.)
मदी. =मन्त्रार्थ- दीपिका- (शत्रुघ्न-कृता-, मूको.)
मभा. =महाभारत-
महे. =महेश्वरवृत्ति (या.)
मा. =माध्यन्दिन-संहिता- (शुक्ल-यजुर्वेदीया-)
माप्रा. =माध्यन्दिन-प्रातिशाख्य-(कात्यायनीय-)
माश. =माध्यन्दिन-शतपथ-ब्राह्मण-(=माशब्रा.)
माशब्रा. =माध्यन्दिन-शतपथ-ब्राह्मण-
मु. =मुद्गल-भाष्य- (ऋ.,मूको.)
मै. =मैत्रायणीय-संहिता-(कृष्ण-यजुर्वेदीया-)
य. =यजुर्वेद-(सामान्येन)
या. =(यास्कीय-) निरुक्त-
र. =रघुवीर-संस्कृत-(क.)
रा. =रावण-भाष्य- (ऋ.)
ल. =लक्ष्मणस्वरूप-संस्कृत-(या., वें.)
वाच. =वाचस्पत्य-(तारानाथ-कृत-बृहत्संस्कृताभिधान-)
विव. =विवरण-(माधव-कृत-, कौ., मूको.)
वें. =वेंकटात्मज-माधव-भाष्य-(ऋ.)
वेंऋअ. =(वेंकटात्मजमाधव-कृता-) ऋ. अनु.
वेसं. =वेद-संदेश- (विश्वबन्धु-कृत-)
वेको. =वेदार्थकोष- (=दयानन्दीय-वेदार्थसंग्रह-,चमूपति-कृत-)
वेंक. =वेंकटेश-भाष्य- (तै., मूको.)
वेसा. =वेद-सार (विश्वबन्धु-कृत-)
वैको. =वैदिक-कोष-(हंसराजीय-)
वैप. =वैदिक-पदानुक्रम-कोष-(प्रकृत-,अस्मदीय-)
वैभा. =वैदिक-कोष-(भास्कररायीय-)
वैवा. =वैदिकवाक्यान्वय-कोष-(प्रचिकीर्षित-, अस्मदीय-)
वैवि. =वैदिक-विश्वकोष- (प्रचि-कीर्षित-, अस्मदीय-)
वैश. =वैदिकशब्दार्थ-कोष-(प्रचि-कीर्षित-, अस्मदीय-)
शं. =शंकरकृत-भाष्य-
शक. =शब्द-कल्पद्रुम- (राधा-कान्तदेव-कृत-)
शचि. =शब्दार्थचिन्तामणि-कोष-(सुखानन्द-कृत-)
शब्द. =शक.
शब्रा. =माशब्रा.
शंपा. =शंकरपाण्डुरङ्ग-संस्कृत-(शौ.)
शांआ. =शाङ्खायनाऽऽरण्यक-
शांश्रौ. =शाङ्खायन-श्रौतसूत्र-
शांब्रा. =शाङ्खायन-ब्राह्मण-
शौ. =शौनक-संहिता- (अथर्व-वेदीया-)

शौच. =शौ. चतुरध्यायी-(प्रातिशाख्य-)

शौप. =शौनकीय-परिशिष्ट-(=अप.)

शौप्रा. =शौ. प्रातिशाख्य-

ससा. =सत्यव्रतसामश्रमि-संस्कृत-(कौ. प्रभृ.)

सा. =सायण-भाष्य- (ऋ. प्रभृ.)

सात. =सातवलेकर-संस्कृत-(ऋ. प्रभृ.)

सावे. =सामवेद-(सामान्येन)

स्क. =स्कन्दस्वामि-भाष्य- (ऋ., या.)

ABI. =Annals (*of the*) Bhandarkar (*Oriental Research*) Institute, (*Poona*).

AG. =Arnold, (*E. V.* : *Historical Vedic)* Grammar.

AJP. =American Journal (*of*) Philology (*Baltimore*).

AM. =Arnold, (*E. V.* : *Vedic*) Metre (*in its Histoical Development*).

AO. =Acta Orientalia (*ediderunt Societates Orientales Batava Danica Norvegica*)

AR. =Aufrecht, (*Th.*: *Die Hymnen des*) Ṛgveda.

AUF. =AR.

AUS. =Allahabad University Studies.

AVM. =AM.

AVS. =Avery, (*John,*) : Verb (*.Inflection in Sanskrit*).

B. =Bloomfield, (*Maurice, art., trans.*)

BA. =Bloomfield, (*Maurice, : Hymns of*) Atharvaveda.

BAL. =Bulletin (*of the*) Adyar Library. (*Madras.*)

BC. =Bloomfield, (*Maurice, : Vedic*) Concordance.

BDG. =Brugmann, (*K.*+) Delbrück,(*B.*): Grundriss (*der vergleichenden Grammatic der Indo-Germanichen Sprachen*).

BDI. =Bulletin (*of the*) Deccan (*College Research*) Institute (*Poona*).

BEG. =BL.

BEN. =BS.

BG. =BL

BI. =Bloch, (*J.* : *L'*) Indo-Aryan du Veda ause temps modernes.

BKA. =Barret, (*L. C.: The*) Kashmirian Atharvaveda (*with critical notes*

BL. =B.

BL. =Bergaigne, (*Abel,* : *Etudes sur le*) Lexique (*du Ṛgveda*; *Journal Asiatique, 1883-84*).

BS. =Benfey, (*Th.* : *Die Hymnen des*) Sāmaveda.

BSOS. =Bulletin (*of the*) School (*of*) Oriental Studies (*London*).

BV. =Bhāratīya Vidyā (*Bombay*).

BW. =Böhtlingk, (*Otto* : *Sanskrit*) Wörterbuch (*in kürzeren Fassung*).

C. =Caland, (*W.,ed. art.*).

CA. =Choudhry, (*Tārāpāda,*: *On interpretation of doubtful words in*) Atharvaveda.

COB. =Chatterjee, (*Sunītikumāra*) : Origion (*and development of*) Bengali (*Language*).

CR. =Calcatta Review.

DAS. =Delbrück, (*B.*) : Altindische Syntax.

F. =Florenze, (*C. A.* : *Das sechste Buch der Atharva Saṁhitā, übersetz und erklärt.*)

G. =GRV.

GA. =Grill, (*J.* : *Hundert Lieder des*) Atharvaveda, (*übersetz und mit text-kritischen und sachlichen Erläuterungen versehen*).

GG. =Geldner, (*K.F.*: *der Ṛgveda in Auswahl, ester Teil*) Glossar.

GK. =Geldner, (*K.F.* +) Kaegi, (*A* : *Siebenzig Lieder des Ṛgveda und mit Beiträgen von R. Roth*)

GR. =Grassman, (*H.*) : Ṛgveda (*übersetzt und mit kritischen und*

erläuterenden Anmarkungen versehen).

GRI. =Griffith, (*R.* P. *H. I.* : *trans.* ऋ.भा. कौ. शौ.)

GRV. =Geldner, (*K. F.* : *der*) Ṛgveda. (*i-iv übersetzt und erläutert*).

GVS. =PG.

GW. =Grassmann, (*H.*) : Wörterbuch (*zum Ṛgveda*).

H. =Hillebrandt, (*A. art.*)

HL. =Hillebrandt, (*A.*) : Lieder (*des Ṛgveda, übersetzt*).

HLR. =HL.

HM. =Hillebrandt, (*A.* : *Vedische*) Mythologie.

IA. =Indian Antiquary (*defunct*).

IBS. =Index (*zu den Harmoneen und Descripanzen in Th.*) Benfey's (*Ausgabe des*) Sāmaveda, (*Indische Studien Vol. III. pp. 199-247*).

IC. =Indian Culture (*Calcutta*).

IHQ. =Indian Historical Quarterly (*Calcutta*).

IS. =Indische Studien (*defunct, ed. Weber, A.*).

JA. =Journal Asiatique (*Paris*).

JAOS.=Journal (*of the*) American Oriental Society.

JBAS.=Journal (*of the*) Bombay (*Branch of the Royal*) Asiatic Society.

JBHU.=Journal (*of the*) Benares Hindu University.

JBRS.=Journal (*of the*) Bihar (*and Orissa*) Research Society.

JBU. =Journal (*of the*) Bombay University.

JC. =Jacob, (*Col.G.A.:A*) Concordance (*to the Principal Upanishads and Bhagavadgita*).

JIH. =Journal of Indian History (*Madras*).

JMS. =Journal (*of the*) Mythic Society (*Banglore*).

JOR. =Journal (*of*) Oriental Research (*Madras*).

JRAS.=Journal (*of the*) Royal Asiatic Society (*of Great Britain and Ireland*).

JVI. =Journal (*of the Śri*) Venkaṭeśvara (*Oriental*) Institute (*Tirupati*).

K. =Keith. (*A. B., trans.*)

KT. =K.

KZ. =Kuhn, (*A.+ Aufrecht, Th.*) : Zeitschrift (*für vergleichende Sprachforschung*).

L. =Lanman, (*C.R.:Noun Inflection in the Veda; JAOS.X. 325-601*).

LR. =Ludwig, (*A.* : *der*) Ṛgveda, (*order die heilegen Hymnen der Brahmaṇa zum erster Male Vollstandig ins Deutsche übersetzt mit Commentar und Einleitung, Vol. 1-VI*).

LUD.. =LR

M. =Müller, (*Max. F, ed. art.*)

MBI. =MGC.

MG. =Macdonell, (*A.A.* : *Vedic*) Grammar.

MGC. =Meillet,(*A.+ Vendryes, J.: Traite de*) Grammaire (*comparee des Langues*) Classiques.

MGS. =Macdonell, (*A.A.:Vedic*) Grammar (*for*) Students.

MK. =Macdonell, (*A.A.+*) Keith, (*A. B.* : *Vedic Index of Names and Subjects*).

MM. =M.

MR. =Macdonell, (*A. A.* : *A Vedic*) Reader (*for students*).

MV. =Müller, (*Max.F.*): Vedic (*Hymns, trans.*)

MVG. =MG.

MVM.=Macdonell, (*A.A.*) : Vedic Mythology.

MW. =Monier Williams, (*Monier,* : *A Sanskrit English Dictionary*).

NIA. =New Indian Antiquary (*Poona*).

NW. =Neisser, (*W* : *zum*) Wörterbuch (*des Ṛgveda*).
OK. =Oertel, (*H.* : *zur*) Kapiṣṭhala-kaṭha (*Saṁhitā*)
ORN. =Oldenburg, (*H.*) : Ṛgveda, (*Text-kritische und Exegetische*) Noten.
OV. =Oldenburg, (*H.*) : Vedic (*Hymns, trans.*)
PA. =(*The*) Pariśiṣṭas (*of*) Atharva-veda (*Vols. I-III., Bolling, G. M.+ Negelein, J.*)
PG. =Pischel, (*R.*+) Geldner, (*K. F.* : *Vedische Studien*).
PHQ. =(*The*) Panjab Historical Quarterly (*Lahore*).
PO. =(*The*) Poona Orientalist.
POC. =Proceedings (*of the all India*) Oriental Conference.
PR. =Peterson, (*P.* : *Hymns from*) Ṛgveda.
PVR. =PG.
PW. =(*St.*) Petersburg (*Sanskrit*) Wörterbuch (*von Böhtlingk, Otto*+ *Roth, Rudolph*).
R. =Roth (*R., art.*)
RBIV. =RI.
RI. =Renou (*L.*) : Index (*Vedique, Vedic Studies, Lahore.*)
RJ. =RR.
RR. =Rajwade, (*Vaijnath Kashinath* : *Words in*) Ṛgveda.
RW. =Roth,(*R.*+)Whitney,(*W.D.,ed.,*शौ.)
S. =Stevenson, (*J., ed.,* कौ.)
SB. =SBW.
SBW. =Schmidt, (*R.* : *Nachträge zum*) BW.
Sch. =Schroeder, (*Leopold von., art., ed.*)
SI. =Simon, (*R.*) : Index (*Verborum zum* काठ.)
SIM. =SI.
ST. =S.

TV. =Thomas, (*F. W.*) : Vedic (*Hymns, trans.*)
VB. =(*The*) Viśva Bhāratī (*Quarterly, Shantiniketan, Bengal*).
VPO. =Varmā, (*Siddheshwara* : *Critical studies in the*) Phonetic Observations (*of Indian Grammarians*).
VV. =(*Bloomfield, M.* + *Edgerton, F.*) : Vedic Variants.
VVS. =Venkaṭasubbiah, (*A.*) : Vedic Studies.
W. =Whitney, (*W. D., trans., art.*)
WAG. =Wackernagel, (*J.*) : Altindische Grammatik.
wb. =Web
Web. =Weber, (*A., art., ed.*)
WG. =Whitney, (*W. D.* : *Sanskrit*) Grammar.
WI. =Whitney, (*W. D.*) : Index (*Verborum to* शौ.)
Wil. =Wilson, (*H. H., ed.* कौ.)
WIP. =Woolner, (*A. C.*) : Introduction (*to*) Prakrit.
WIS. =Weber, (*A.*) : Indische Studien.
WN. / WNG. =WAG.
WSR. =Whitney, (*W. D.*) : Supplement (*to WG.*) Roots, (*etc.*)
WR. =RW.
WS. / WSGS. =WSR.
WW. =Walde, (*Alois,*+ *Pokorny, Jullius*: *Vergleichendes*) Wörterbuch (*der Indo-germanischen Sprachen*).
WWA. =Wüst, (*W.* : *Vergleichendes und Etymologisches*) Wörterbuch (*des Alt-indo-arischen*), Altindischen.
WZKM. =Wiener Zeitschrift (*für die*) Kunde (*des*) Morgenlandes.
Z. =ZA.
ZA. =Zimmer, (*H.*) : Altindische Leben.
ZDMG. =Zeitschrift (der) Deutschen Morgenlandischen Gesellschaft.

(ख) लेखकीयाः (of Authors)

अनन्ताचार्य-	तु. अन.
अमरसिंह-	,, अ.
आग्रायण-	,, आग्रा. (या. स्मृ.)
आत्मानन्द-	,, आ.
आनन्दतीर्थ-	,, आनन्द.
आनन्दबोध-	,, आबो.
आपस्तम्ब-	,, आपमं., आपश्रौ.
आपिशलि-	,, आपि. (पा. स्मृ.)
उद्गीथाचार्य-	,, उद्गी.
उवट	,, उ.
ऐतरेय-	,, ऐआ. ऐब्रा.
औदुम्बरायण-	,, औदु. (या. स्मृ.)
औपमन्यव-	,, औपम. (या. स्मृ.)
और्णवाभ-	,, और्ण. (या. स्मृ.)
कठ-	,, क., कउ, काठ.
कण्व	,, का.,काशब्रा.
कपिष्ठल-	,, क.
कात्थक्य-	,, कात्थ. (या. स्मृ.)
कात्यायन-	,, पावा., काश्रौ., माप्रा.
कालनाथ-	,, काल.
काश्यप-	,, काश्य. (या. स्मृ.)
कुथुमिन्-	,, कौ.
कौत्स-	,, कौत्स. (या. स्मृ.)
कौत्सव्य-	तु. कौनि.
कौशिक-	,, कौसू.
क्रौष्टुकि-	,, क्रौ. (या. स्मृ.)
क्षीरस्वामिन्-	,, अक्षी.
गार्ग्य-	,, गा. (या.,पा.स्मृ.)
गालव-	,, गाल. (पा.या.स्मृ.)
चमूपति-	,, वेको.
चर्मशिरस्-	,, चर्म. (या. स्मृ.)
चाक्रवर्मण-	,, चा. (या. स्मृ.)
छन्दोग-	,, छांउ.
जयादित्य-	,, पाका.
जिनेन्द्रबुद्धि-	,, पान्या.
जैमिनि-	,, जै. जैब्रा.
ज्ञानेन्द्रसरस्वती-	,, पासित.
ताण्ड्य-	,, तांब्रा.
तारानाथ-	,, वाच.
तित्तिरि-	,, तै., तैआ., तैब्रा.
तैटकि-	,, तैट. (या. स्मृ.)
दयानन्द-	,, द.
दुर्ग-	,, दु.
देवराजयज्वन्-	,, दे.
नारायण-	,, पाउना.
पतञ्जलि-	,, पाम.
पाणिनि-	,, पा.
पैप्पलाद-	,, पै.
पौष्करसादि-	,, पौ. (पावा.स्मृ.)
बालकृष्ण-	,, बा.
भट्टभास्कर-	तु. भा.
भट्टोजिदीक्षित-	,, पाभम., पाश.,पासिकौ.
भरतस्वामिन्-	,, भ.
भानुदीक्षित-	,, अभा.
भारद्वाज-	,, भार. (या. स्मृ.)
भास्करराय-	,, वैभा.
भोज-	,, भोउ.
महीधर-	,, म.
महेश्वर-	,, महे.
माधव-	,, विव., वें.
मुद्गल-	,, मु.
यास्क-	,, या.
रघुवीर-	,, र.
राधाकान्तदेव-	,, शक.
रावण-	,, रा.
लक्ष्मणस्वरूप-	,, ल.
वररुचि-	,, निस.
वर्धमान-	,, पागम.
वाचस्पति-	,, वाच.
वाजसनेय-	,, का मा.
वामन-	,, पाका.
वार्ष्यायणि-	,, वार्ष्या. (या. स्मृ.)
विश्वबन्धु-	,, देप्र., वेसं., वेसा., वैप. वैश. प्रभृ.
वेंकटा(ऽऽत्मज-) माधव-	,, वें., वेंऋ अ.
वेंकटेश-	,, वेंक.
शंकर-	,, शं.
शंकरपाण्डुरङ्ग-	,, शंपा.
शतवलाक्ष-	,, शत. (या.स्मृ.)
शत्रुघ्न-	,, मदी.
शाकटायन-	,, पाउ., शा. (या. स्मृ.)

शाकपूणि- तु. शाक. (या. स्मृ.)
शाकल्य- ,, (पा.या.स्मृ.)
शांखायन- ,, शांश्रा., शांब्रा.,शांश्रौ.
शान्तनवाचार्य- ,, फि.
शौनक- ,, ऋप्रा.,शौ., शौच., शौप्रा.
श्रीनिवासयज्वन्- ,, पास्व.

श्वेतवनवासिन् तु. पाउश्वे.
सत्यव्रतसामश्रमिन् ,, ससा.
सातवलेकर- ,, सात.
सायण- ,, सा.
सुखानन्द- ,, शचि.
सेनक- ,, से. (पा. स्मृ.)
स्कन्दस्वामिन्- ,, स्क.
स्थौलाष्ठीवि- ,, स्थौ.(या.स्मृ.)

स्फोटायन- तु. स्फो. (या. स्मृ.)
हंसराज- ,, वैको.
हरदत्त- ,, पापम.
हलायुध- ,, ब्रास.
हारिद्रविक- ,, हा. (या. स्मृ.)

Arnold, E. V. cf. AG.,AM.
Aufrecht, Th. ,, AR.
Avery, J. ,, AVS.
Barret, L.C. ,, BKA.
Benfey, Th. ,, BS.
Bergaigne, A. ,, BL.
Bloch, J. ,, BI.
Bloomfield, M. ,, B.,BC.,VV.
Böhtlingk, O. ,, BW.,PW.
Bolling, L.G. ,, PA.
Brugmann, K. ,, BDG.
Caland, W. ,, C.
Chatterjee,S.K.,, COB.
Choudhry, T. ,, CA.
Delbrück, B. ,, DAS.
Edgerton, F. ,, VV.
Florenze, C.A. ,, F.
Geldner, K. F. ,, G.,GG.,GK., GRV., PG.
Grassmann, H. ,, GR.,GW.
Griffith,R.P.H. ,, Gri.
Grill, J. ,, GA,
Hillebrandt,A. ,,H.,HL.,HM.
Jacob, Col.G.A.,, JC.
Keith, A.B. ,, K.,MK.
Kuhn, A. ,, KZ,
Lanman, C.R. ,, L.
Ludwig, A. ,, LR.
Macdonell,A.A.,, MG.,MGS., MK.,MR., MVM.
Meillet, A. ,, MGC.
Monier-Williams, M. ,, MW.
Müller, Max. ,, M.,MV.
Negellein, J. ,, PA.
Neisser, W. ,, NW.
Oertel, H. ,, OK.
Oldenburg, H. ,, ORN.
Peterson, P. ,, PR.
Pischel, R. ,, PG.
Pokorny, J. ,, WW.
Rajwade, V.K. ,, RR.
Renou, L. ,, RI.
Roth, R. ,,R.,PW.,RW.
Schmidt, R. ,, SBW.
Schroeder, L. ,, Sch.
Simon, R. ,, SI.
Stevenson, J. ,, S.
Thomas, F.W. ,, TV.
Varmā, Siddheshwara.,, VPO.
Vendryes, J. ,, MGC.
Venkata subbiah, A. ,, VVS.
Wackernagel,J. ,, WAG.
Walde, A. ,, WW.
Weber, A. ,, Web.
Whitney,W.D. ,,W.,WG,WI., RW., WRS.
Wilson, H.H. ,, Wil.
Woolner, A.C. ,, WIP.
Wüst, W. ,, WWA.
Zimmer, H. ,, ZA.

(ग) सामान्याः (General).

१ =एकवचन-
२ =द्विवचन-
३ =बहुवचन-
अदा. =अदादिगण-
अद्र. =अग्रे द्रष्टव्य-(,व्या-) (=यद्र.)
अप. =अपभ्रंश-(मभा.)
अभि. =अभिधानकोष-(सामान्येन)
अध्या. =अध्याय-
अमा. =अर्धमागधी-(मभा.)
अव. =अवधी-(नभा.)
अव्य. =अव्यय-
अस. =अव्ययीभावसमास-
आचि. =आशुपरामर्शिका-चित्राणि (प्रप्र.)
आत्म. =आत्मनेपद-(,°दिन्-)
आधा. =आर्धधातुकोदय-
आन. =आनन्दाश्रम-संस्करण-
आसा. =आसामी-(नभा.)
इटिद्र. =इत्यत्र टिप्पणं द्रष्टव्यम् (=यद्र. टि.)
इसं =इतिहासपुराणीय-संस्कृत-
उ. =उत्तरवर्तिन्-
उउ. =(अनेकत्वे सति) उत्तरवर्तिन्-

उआ. =उपर्यु आगामुक-(=वैतु. गपू.)
उडि. =उड़िया-(नभा.)
उप. =उत्तरपद-
उपप्रस्व. =उत्तरपदप्रकृतिस्वर-
उपु. =उत्तमपुरुष-
उभ. =उभयपद-(,°दिन्-)
उस. =उपपदसमास-
उसं. =उपसंख्यान-,उपसंख्येय-
एउ. =एकान्तरीय-उत्तर-
एउउ. =(अनकत्वे सति) एकान्तरीय-उत्तर-
एउटि. =एकान्तरीय-उत्तर-टिप्पण-(=एउ. टि.)
एउटिदि. =एकान्तरीयोत्तरस्य टिप्पणस्य दिशा (=एउ. टि. दि.)
एपू. =एकान्तरीय-पूर्व-
एपूटि. =एकान्तरीय-पूर्व-टिप्पण-(=एपू. टि.)
एपूटिदि.=एकान्तरीयपूर्वस्य टिप्पणस्य दिशा (=एपू. टि. दि.)
एपूदि. =एकान्तरीयस्य पूर्वस्य दिशा (=एपू. दि.)
एपूपू. =(अनेकत्वे सति) एकान्तरीय-पूर्व-
एवंस्थि. =एवं-स्थित-
औ. =औपसर्गिक-
औअ. =औपसर्गिक-अव्यय-
औप. =औपयिक-
कं. =कण्डिका-
कण्ड्वा. =कण्ड्वादिगण-
कप. =कर्म(परक)पद-
कप्र. =कर्मप्रवचनीय-
कस. =कर्मधारयसमास-
कसंग्र. =कलिकातासंस्कृत-ग्रन्थमाला-
काश्मी. =काश्मीरी-(नभा.)
कास. =कारकसमास-
कासं. =काव्यीयसंस्कृत-
कृत्-प्रस्व. =कृत्प्रस्व.
कृत्प्रस्व. =कृत्प्रकृतिस्वर-
क्रिप. =क्रिया(परक)पद-
क्रिवि. =क्रियाविशेषण-
क्र्या =क्र्यादिगण-
खं. =खण्ड-
ग. =गति-
गद्र. =गत-द्रष्टव्य-(,व्या-=यद्र.)
गटि. =गत-टिप्पण- (=यद्र.टि.)
गपू. =गत-पूर्व-
गपूटि. =गतपूर्व- टिप्पण- (=गपू. टि.)
गपूदि. =गतपूर्वस्य दिशा (=गपू. दि.)
गस. =गतिसमास-
गस्व. =गति-स्वर-
गुज. =गुजराती- (नभा.)
च. =चतुर्थी-(विभक्ति-)
चस. =चतुर्थीतत्पुरुषसमास-
चु. चुरा =चुरादिगण-
जु. =जुहोत्यादिगण-
टि. =टिप्पण
टिटि. =टिप्पण- (अनेकत्वे सति)
त. =तत्र
तना. =तनादिगण-
तय. =तद् यथा. (=e.g.)
तस. =तत्पुरुषसमास-
तु. =तुलनीय-,(या- =cf.)
तुटि. =तुलनीय-टिप्पण-(=तु.टि.)
तुदा. =तुदादिगण-
तृ. =तृतीया-(विभक्ति-)
तृतस. =तृस.
तृस. =तृतीयातत्पुरुषसमास-
त्रिउ. =त्र्यन्तरीय-उत्तर-
त्रिपू. =त्र्यन्तरीय-पूर्व-
त्रिपूटि. = ” ” टिप्पण- (=त्रिपू. टि.)
दश. =दशति-
दि. =दिश्-
दिवा. =दिवादिगण-
द्र. =द्रष्टव्य-(,व्या-)
द्रवि. =द्रविडभाषा-
द्वस. =द्वन्द्वसमास-
द्वि. =द्वितीया-(विभक्ति-)
द्विउ. =द्व्यन्तरीय-उत्तर-
द्विउटि. = ,, ,, टिप्पण- (=द्विउ. टि.)
द्विउटिदि.=,, ,, ,, ,, दिशा (=द्विउ. टि. दि.)
द्वितीस. =द्वितीयातत्पुरुषसमास-
द्विपू. =द्व्यन्तरीय-पूर्व-
द्विपूटि. =द्व्यन्तरीय-पूर्व-टिप्पण- (=द्विपू. टि.)
द्विपूटिदि. = ,, ,, दिशा (=द्विपू. टि. दि.)
द्विस. =द्विगुसमास-
धा. =धातु-
धास्व. =धातु-स्वर-
न. =नपुंसक-
नभा. =नवीना-, भारती-(भाषा-)
ना. =नामपद- (=नाप.)
नाउ. =नान्तरीय-+उत्तर-
नाउउ. =(अनेकत्वे सति) नान्तरीय-+उत्तर-
नाउटि. =नान्तरीयोत्तर- टिप्पण- (=नाउ. टि.)
नाउटिदि. =नान्तरीयोत्तरस्य टिप्पणस्य दिशा (=नाउ. टि. दि.)
नाउदि. =नान्तरीयोत्तरस्य दिशा (=नाउ. दि.)
नाधा. =नामधातु.
नाप. =नाम(परक)पद-
नापू. =नान्तरीय-पूर्व-
नापूपू. =(अनेकत्वे सति) नान्तरीय-पूर्व-
नापूटि. =नान्तरीयपूर्वटिप्पणस्य (=नापू. टि.)
नापूटिदि. =नान्तरीयपूर्व-टिप्पण-दिशा(=नापू. टि. दि.)

नापूदि. =नान्तरीयपूर्व- दिशा (=नापू.दि)
नापूमं. =नापू. मं.
नापूश. =नापू. शब्द-
नि. =निपात-
निसा. =निर्णयसागर-संस्करण-
नेपा. =नेपाली-(नभा.)
नैप्र. =नैरुक्तिक-प्रक्रिया-
पं. =पञ्चमी-(विभक्ति-)
पंस. =पञ्चमीतत्पुरुषसमास-
पंजा. =पंजाबी-(नभा.)
पर. =परस्मैपद-(,°दिन्-)
परि. =परिशिष्ट-(प्रकृतग्रन्थीय-)
पा. =पाठ-
पाप्र. =पाणिनीयप्रक्रिया-
पाभे. =पाठभेद-
पार. =पारसी-(=ईरानी-भाषा-)
पाली- =पाली-(मभा.)
पुं. =पुँल्लिङ्ग-
पुष्पि. =पुष्पिका- (=colophen)
पू. =पूर्ववर्तिन्-
पूप. =पूर्वपद-
पूपप्रस्व. =पूर्वपदप्रकृतिस्वर-
पूपू =(अनेकत्वे सति) पूर्ववर्तिन्-
पृ. =पृष्ठ-
पृपृ. =(अनेकत्वे सति) पृष्ठ-
प्र. =प्रत्यय-
प्रग्र. =प्रकृतग्रन्थ-(,°न्थीय-,तय. इह प्रग्र. (=वैप. वा तदीय- वा)
प्रथ. =प्रथमा-,(विभक्ति-)
प्रधा. =प्रकृत-धातु-
प्रपा. =प्रपाठक-
प्रपु. =प्रथमपुरुष-
प्रभृ. =°प्रभृति-
प्रस्ता. =प्रस्तावना-(पार्श्वभूतग्रन्थाऽन्तरीय-संकेताऽभावे प्रग्र)
प्रस्व. =प्रत्ययस्वर-

प्रा. =प्रातिशाख्य-(सामान्येन)
प्राकृ. =प्राकृत-(मभा.)
प्राग्र. =प्रासङ्गिक-ग्रन्थ-, °न्थीय-
प्राति. =प्रातिपदिक-
प्राभा =प्राचीना-,भारती-(भाषा-)
प्रास. =प्रादिसमास-
बंगा. =बंगाली-(नभा.)
बधा. =बहुप्रस्थान-धातु-
बस. =बहुव्रीहिसमास-
बिहा. =बिहारी-(नभा.)
बौसं. =बौद्धसंस्कृत-
भाप. =भाव(परक)पद-
भाप्र. =भाषाशास्त्रीय-प्रक्रिया-
भू. =भूमिका-(पार्श्वभूतग्रन्थाऽन्तरीयसंकेताऽभावे प्रग्र.)
भ्वा. =भ्वादिगण-
मं. =मन्त्र-
मपु. =मध्यमपुरुष-
मभा. =मध्यमकालीना-,भारती-(भाषा-)
मरा. =मराठी-(नभा.)
महा. =महामहोपाध्याय-
महारा. =महाराष्ट्री-(मभा.)
माग. =मागधी-(मभा.)
मुपा. =मुद्रितपाठ-(प्राग्र.)
मूआ. =मूआभा.
मूआभा. =मूलाऽऽर्यभाषा- (Ur-Aryan).
मूको. =मूल-(हस्तलिखित-ग्रन्थात्मक-) कोश-, °शीय- (,या-)
मूकोपा. =मूलकोशीयपाठ- (=मूको. पा.)
मूपा. =मूलग्रन्थीय-पाठ-(=मुपा.)
मूसं. =मूलसंस्कृत-(भाषा-)
मैसू. =मैसूरसंस्करण-
मौस्थि. =मौलिकस्थिति- (=मूसं., मूआभा. वाऽपेक्ष्य)

यक्र. =यथाक्रम-
यतु. =यथास्थानं तुलनीय-(,या)- (=यस्था. तु.)
यटि. =यथास्थानं टिप्पणी- (=यस्था. टि.)
यद्र. =यथास्थानं द्रष्टव्य-(,व्या-)
यनि. =यथा प्रग्र. निर्दिष्ट- (,ष्टा-)
यमुपा. =यथामुद्रितपाठ-
यस्थ. =यथास्थल-
यस्था. =यथास्थान-
यस्थि. =यथास्थित-
योउ. =योग्यक्रियाक्षेप-प्रयोजक-+उपसर्ग-
रुधा. =रुधादिगण-
रू. =रूप-
वा. =वाक्यान्वय-
वि. =विशेषण-(=विप.)
विग. =विशेवि-
विप. =विशेषण(परक)पद-
विभ. =विभक्ति-
विशे. =विशेष्यपद-
विशेवि. =विशेष्यगर्भित-विशेषण-
विस्व. =विभक्तिस्वर-
वैतु. =वैपरीत्येन तुलनीय-,(या-)
वैसं. =वैयक्तिक-संज्ञापद- (=व्यसं.)
वैसं =वैदिक-संस्कृत-
व्यसं. =व्यक्तिपरक-संज्ञापद-
व्यु. =व्युत्पत्ति-
व्रज. =व्रजभाषा-(नभा.)
शौर. =शौरसेनी-(मभा.)
श्रु. =श्रुति- (textual occurrence).
ष. =षष्ठी-(विभक्ति-)
षउ. =षडन्तरीय-उत्तर-
षस. =षष्ठीतत्पुरुषसमास-
स. =समास-
स. =सप्त.
सं. =संज्ञा-(=संप.)

सं. =संबोधन-
सं. =संस्कर्तृ-
सं. =संहिता-(=संपा.)
संक्षे. ='संक्षेपाः' इत्याख्यमिहत्यं प्रकरणम्, कश्चित् संक्षेपविशेषः ।
संटि. =संस्कर्तृ-टिप्पण-
सना. =सर्वनामन्-
सनि. =समाननिष्पत्तिक- (homo-formative).
सप्त. =सप्तमी-(विभक्ति-)
संप. =संज्ञा(परक)पद-
संपा. =संहिता-पाठ-
सप्र. =समान-प्रकरण-
सव्यु. =समान-व्युत्पत्तिक- (cognate).
सश्रु. =समानश्रुति- (co-textual).
सस. =सप्तमीतत्पुरुष-समास-
सस्थ. =समान-स्थल-
साधा. =सार्वधातुकोदय-
साना. =साधारण-नामन्- (common noun).
सासस्व. =सास्व.
सास्व. =साधारणसमास-स्वर-
सिं. =सिंधी- (नभा.)
स्थ. =स्थल- (textual occurrence).
स्वा. =स्वादिगण-
स्वाअ. =स्वार्थप्रधान-,अव्यय-
स्वाप्र. =स्वार्थ-प्रधान-
हिं. =हिंदी- (नभा.)

Abb. = Abbreviations (प्रग्र.)
abb. = abbreviation.
Ar. = Arabic.
Arm. = Armenian.
art. = article.
BI. = Bibliotheca Indica.
Boh. = Bohemian.
Bret. = Breton.
cf. = confer, compare.
ch. = chapter.
ed. = edited, edition, editor.
e. g. = example gratia 'for example.'
Eng. = English.
Eur. = European.
f. = (and the) following.
ff. = f. (plural).
fn. fnn. = footnote, footnotes.
Fr. = French.
Germ. = German.
Gk. = Greek.
Goth. = Gothic.
Heb. = Hebrew.
H. G. = High German.
IA. = Indo-Aryan.
Ice. = Icelandic.
id. = idem, 'the same.'
IE. = Indo-European.
i. e. = id est, 'that is.'
Intro. = Introduction.
Ion. = Ionic.
Ir. = Iranian.
Iri. = Irish.
Lat. = Latin.
Lith. = Lithuanian.
Ms. = Manuscript.
Mss. = Manuscripts.
Nor. = Norse.
O. = Old.
Op. cit. = Opere citato, 'in the work cited.'
p., pp. = Page, pages.
Pers. = Persian.
Port. = Portuguese.
Pre. = Preface.
Pruss. = Prussian.
q. v. = quod vide, 'which see.'
RC. = Ready-Reference Charts (प्रग्र.).
Rom. = Romane.
Russ. = Russian.
Sax. = Saxon.
Sec. = Section.
Slav. = Slavanic.
trans. = translation, translator, translated.
v. = vide, 'see.'
v. s. = versus, 'against.'
v. s. v. = vide sub voce, 'see under the word'.
Zd. = Zend.

—:o—:o—

(घ) संक्षेपपाठ-प्रकारः (Method of reading abbreviations).

एते संक्षेपा इह कोषे मूलभागे च टिप्पणभागे चोभयत्र प्रयुज्यन्ते। मूलभागे तावद् ग्रन्थीया एव संक्षेपाः प्रयुज्यन्ते, टिप्पणभागे तु ते चापरे चेति सुलक्ष इव भवति कोषीयभागभेदेन संक्षेपीयभेदप्रयोगभेदः। अथ संबद्धार्थताप्रवाहाऽनुरोधत उभयत्र मूलभागे च टिप्पणभागे च संक्षेपाः पूरयित्वा पूरयित्वा च यथाप्रकरणं विभक्तिभिर्योजयित्वा योजयित्वा च पठनीया भवन्ति। एवं स्थितेप्यस्मिन् संक्षेपमात्रसाधारणे तत्पाठप्रकारस्वरूपे, मूलभागीयानां संक्षेपाणां तावत् सर्वत्र सप्तम्येकवचनीययोग एव प्रयोगः प्राकरणिकतां भजत इति निर्विशेषस्तदीयो विशेषो भवति, तद्य. अंश- > -शः (ऋ २, १, ४ = ऋग्वेदे द्वितीये मण्डले प्रथमे सूक्ते चतुर्थे मन्त्रे)।

टिप्पणभागीयानां संक्षेपाणां तु यथा प्रकरणानुरोधतो नानाविभक्तियोगीयः प्रयोगोऽभीष्टः स्यात्, तथाऽसाविदानीं टिप्पणद्वयीसंक्षेपीयेण तत्तद्विभक्तियोगेन, विस्पष्टबोधसौकर्यार्थं मध्येटिप्पणप्रयुक्ततत्तत्संकेतीयशाब्दिकपर्याया-ऽनुवादसनाथितेन सता, निर्दिश्येत—

पूर्तिविभक्तियोगात् पूर्वाऽवस्था

४५२^e) दकारादुत्तरमीकारोऽपि पठ्यते [तु. मै. प्रभृ. संटि., मा. का. सश्रु. स्थ. (= नाउ. रू.) च] । उ. म. च (मा.) सा. च (का.) √अद् इत्यस्य शुद्धं वा लुप्तणिच्कं वा वृत्तमाहुः [तु. PW.; वैतु. भा. सा. K. च (तै.) यनि. इति (तु. काश्रौ. [५, १०, १२] प्रकृताज् जपात् पूर्ववर्तिनो यजुषोऽवदान-होमे विधानं कुर्वन्)] । यद्वा दकारस्य स्थाने धकार एव मौलिकः स्यात् (तु. संटि. मै १, १०, ४; क ८, १०) इति कृत्वा नेदं यनि. न वा √अद् इत्यस्य वृत्तं किं तर्हि < अव√धा इति द्र. ।

५०४^k) बस. पूपप्रस्व. (पा ६, २, १) । नाउउ. व्यु. औप. द्र. । पूप. √१अश्>*अश्- इति अस्थि- (यद्र.) इत्येतदीयस्य पूप. पर्यायः द्र. । उप. च *स्थिर्- [√स्था + भावे किरिः प्र. (तु. पाउ १, ५३ [=मौस्थि *स्थ् इति भावे क्विबन्तः])] इति नैप्र. >*थिर्- इति द्र. [एस्थि. यनि. अस्थिन तात्पर्य-मिति भावः (तु. [*अष्ठिर्->] पंजा. टिल्ला, हिं. टीला [<*अष्ठील्-])] ।

पूर्तिविभक्तियोगादुत्तराऽवस्था[1]

४५२^e) × × × × × [तुलनीयानि मैत्रायणीय-कृष्णयजुर्वेदसंहिताप्रभृतिषु संस्कर्तृटिप्पणानि, माध्यन्दिन-शुक्लयजुर्वेदसंहितायाः काण्वशुक्लयजुर्वेदसंहितायाश्च समानश्रुतिनी स्थले (=[इह कोषे] नान्तरीयोत्तरं रूपं) ×] । उवटो महीधरश् × माध्यान्दिनशुक्लयजुर्वेद-संहितायां) सायणश् × (काण्वशुक्लयजुर्वेदसंहितायां) × × × × × × × × [तुलनीयः (St.) Petersburg Wörterbuch (इति कोष-विशेषः); वैपरीत्येन तुलनीयं भास्करस्य, सायणस्य, कीथस्य × (तैत्तिरीयकृष्णयजुर्वेदसंहितायां [=तदीय-भाष्यादिषु प्रकटितं मतम्]) यथानिर्दिष्टम् × (तुलनीयः कात्यायनः [=सामर्थ्यात् संक्षेपीयो योगविभागो भवति] श्रौतसूत्रे [× × ×] × × × × × × ×)] । × × × × × × × (तुलनीये संस्कर्तृ-टिप्पणे मैत्रायणकृष्णयजुर्वेदसंहितायां × × × [च] कपिष्ठल-कृष्णयजुर्वेदसंहितायां × × [च]) × × × × यथा-निर्दिष्टं × × धातोर् × × × × × °उपसृष्टाद् × धातोर् निष्पन्नम् × द्रष्टव्यम् ।

५०४^k) बहुव्रीहिसमासे पूर्वपदप्रकृतिस्वरः (पाणि-नीयसूत्रम् × × × [=इह द्रष्टव्यम्]) नान्तरीयोत्तरो-त्तराणां व्युत्पत्ताव् औपयिकं द्रष्टव्यम् । पूर्वपदं धातोर् × इत्यतो निष्पन्नमौपकल्पनिकं प्रातिपदिकम् × × (यथा-स्थानं द्रष्टव्यस्य [=सामर्थ्यात् क्रमभेदो भवति]) × × पूर्वपदस्य × द्रष्टव्यम् । उत्तरपदं × औपकल्पनिकं प्राति-पदिकं × [(भवति) धातुः × च (अत्र सामर्थ्यात् × इत्यस्य स्थाने चकारद्वयं प्रयुक्तं भवति) × × प्रत्यय-श्च (तुलनीयं पाणिनीयव्याकरणीयमुणादिसूत्रं × × [भवति मौलिकवस्तुस्थितताव् औपकल्पनिको धातुः × × × ×])] × नैरुक्तप्रक्रियायां विपरिणतं (सद्) × औपकल्पनिकं प्रातिपदिकं × × द्रष्टव्यम् [एवंस्थिते यथानिर्दिष्टस्य × × × × (तुलय [औपकल्पनिकात् प्रातिपदिकाद् × इत्यतः विपरिणतं] पंजाबी-भाषायां × हिंदी-भाषायां × [औपकल्पनिकस्य प्रातिपदिकस्य × इत्यस्य विपरिणामः])] ।

[1] × इति चिह्नस्थानीयानि शब्दरूपाणि सुस्पष्टं पठितानि भवन्तीति कृत्वा तानि नेह पुनर्निर्देशं भजन्ते ।

आशुपरामर्शिका-चित्राणि (Ready-Reference Charts)

१. कौथुमसामवेदीय-स्थलाङ्कन-संवादनम्

एतत्कोषीयो द्वयङ्कः प्रकारः		प्राचीनः पञ्चाङ्कः प्रकारः					प्राचीनस् त्र्यङ्कः प्रकारः		
आर्चिक-	मंत्र-	आर्चिक-	प्रपाठक-	अर्ध-	दशति-	मंत्र-	अध्याय-	खंड-	मंत्र-
१	१-१०	१	१	१	१	१-१०	१	१	१-१०
,,	११-२०	,,	,,	,,	२	१-१०	,,	२	१-१०
,,	२१-३४	,,	,,	,,	३	१-१४	,,	३	१-१४
,,	३५-४४	,,	,,	,,	४	१-१०	,,	४	१-१०
,,	४५-५४	,,	,,	,,	५	१-१०	,,	५	१-१०
,,	५५-६२	,,	,,	२	१(६)	१-८	,,	६	१-८
,,	६३-७२	,,	,,	,,	२(७)	१-१०	,,	७	१-१०
,,	७३-८०	,,	,,	,,	३(८)	१-८	,,	८	१-८
,,	८१-९०	,,	,,	,,	४(९)	१-१०	,,	९	१-१०
,,	९१-९६	,,	,,	,,	५(१०)	१-६	,,	१०	१-६
,,	९७-१०६	,,	२	१	१	१-१०	,,	११	१-१०
,,	१०७-११४	,,	,,	,,	२	१-८	,,	१२	१-८
,,	११५-१२४	,,	,,	,,	३	१-१०	२	१	१-१०
,,	१२५-१३४	,,	,,	,,	४	१-१०	,,	२	१-१०
,,	१३५-१४४	,,	,,	,,	५	१-१०	,,	३	१-१०
,,	१४५-१५४	,,	,,	२	१(६)	१-१०	,,	४	१-१०
,,	१५५-१६४	,,	,,	,,	२(७)	१-१०	,,	५	१-१०
,,	१६५-१७४	,,	,,	,,	३(८)	१-१०	,,	६	१-१०
,,	१७५-१८४	,,	,,	,,	४(९)	१-१०	,,	७	१-१०
,,	१८५-१९३	,,	,,	,,	५(१०)	१-९	,,	८	१-९
,,	१९४-२०३	,,	३	१	१	१-१०	,,	९	१-१०
,,	२०४-२१३	,,	,,	,,	२	१-१०	,,	१०	१-१०
,,	२१४-२२२	,,	,,	,,	३	१-९	,,	११	१-९
,,	२२३-२३२	,,	,,	,,	४	१-१०	,,	१२	१-१०
,,	२३३-२४२	,,	,,	,,	५	१-१०	३	१	१-१०
,,	२४३-२५२	,,	,,	२	१(६)	१-१०	,,	२	१-१०
,,	२५३-२६२	,,	,,	,,	२(७)	१-१०	,,	३	१-१०
,,	२६३-२७२	,,	,,	,,	३(८)	१-१०	,,	४	१-१०
,,	२७३-२८२	,,	,,	,,	४(९)	१-१०	,,	५	१-१०
,,	२८३-२९२	,,	,,	,,	५(१०)	१-१०	,,	६	१-१०

एतत्कोषीयो द्वयङ्कः प्रकारः		प्राचीनःपञ्चाङ्कः प्रकारः					प्राचीनस् त्र्यङ्कः प्रकारः		
आर्चिक-	मंत्र-	आर्चिक-	प्रपाठक-	अर्ध-	दशति-	मंत्र-	अध्याय-	खंड-	मंत्र-
१	२९३-३०२	१	४	१	१	१-१०	३	७	१-१०
,,	३०३-३१२	,,	,,	,,	२	१-१०	,,	८	१-१०
,,	३१३-३२२	,,	,,	,,	३	१-१०	,,	९	१-१०
,,	३२३-३३१	,,	,,	,,	४	१-९	,,	१०	१-९
,,	३३२-३४१	,,	,,	,,	५	१-१०	,,	११	१-१०
,,	३४२-३५१	,,	,,	२	१(६)	१-१०	,,	१२	१-१०
,,	३५२-३५९	,,	,,	,,	२(७)	१-८	४	१	१-८
,,	३६०-३६९	,,	,,	,,	३(८)	१-१०	,,	२	१-१०
,,	३७०-३८०	,,	,,	,,	४(९)	१-११	,,	३	१-११
,,	३८१-३९०	,,	,,	,,	५(१०)	१-१०	,,	४	१-१०
,,	३९१-३९८	,,	५	१	१	१-८	,,	५	१-८
,,	३९९-४०८	,,	,,	,,	२	१-१०	,,	६	१-१०
,,	४०९-४१८	,,	,,	,,	३	१-१०	,,	७	१-१०
,,	४१९-४२६	,,	,,	,,	४	१-८	,,	८	१-८
,,	४२७-४३६	,,	,,	,,	५	१-१०	,,	९	१-१०
,,	४३७-४४६	,,	,,	२	१(६)	१-१०	,,	१०	१-१०
,,	४४७-४५६	,,	,,	,,	२(७)	१-१०	,,	११	१-१०
,,	४५७-४६६	,,	,,	,,	३(८)	१-१०	,,	१२	१-१०
,,	४६७-४७६	,,	,,	,,	४(९)	१-१०	५	१	१-१०
,,	४७७-४८६	,,	,,	,,	५(१०)	१-१०	,,	२	१-१०
,,	४८७-४९६	,,	६	१	१	१-१०	,,	३	१-१०
,,	४९७-५१०	,,	,,	,,	२	१-१४	,,	४	१-१४
,,	५११-५२२	,,	,,	,,	३	१-१२	,,	५	१-१२
,,	५२३-५३२	,,	,,	,,	४	१-१०	,,	६	१-१०
,,	५३३-५४४	,,	,,	,,	५	१-१२	,,	७	१-१२
,,	५४५-५५३	,,	,,	२	१(६)	१-९	,,	८	१-९
,,	५५४-५६५	,,	,,	,,	२(७)	१-१२	,,	९	१-१२
,,	५६६-५७७	,,	,,	,,	३(८)	१-१२	,,	१०	१-१२
,,	५७८-५८५	,,	,,	,,	४(९)	१-८	,,	११	१-८
	×		×			×	×		

एतत्कोषीयो द्व्यङ्कः प्रकारः		प्राचीनः पञ्चाङ्कः प्रकारः					प्राचीनश् चतुरङ्कः प्रकारः				एतत्कोषीयो द्व्यङ्कः प्रकारः		प्राचीनः पञ्चाङ्कः प्रकारः					प्राचीनश् चतुरङ्कः प्रकारः			
आह्निक-	मंत्र-	आह्निक-	प्रपाठक-	अर्ध-	सूक्त-	मंत्र-	अध्याय-	खंड-	सूक्त-	मंत्र-	आह्निक-	मंत्र-	आह्निक-	प्रपाठक-	अर्ध-	सूक्त-	मंत्र-	अध्याय-	खंड-	सूक्त-	मंत्र-
२	१-३	२	१	१	१	१-३	२	१	१	१-३	२	१०५-१०७	२	१	२	१६	१-३	२	५	१	१-३
,,	४-६	,,	,,	,,	२	१-३	,,	,,	२	१-३	,,	१०८-११०	,,	,,	,,	१७	१-३	,,	,,	२	१-३
,,	७-९	,,	,,	,,	३	१-३	,,	,,	३	१-३	,,	१११-११३	,,	,,	,,	१८	१-३	,,	,,	३	१-३
,,	१०-१२	,,	,,	,,	४	१-३	,,	२	१	१-३	,,	११४-११६	,,	,,	,,	१९	१-३	,,	,,	४	१-३
,,	१३-१५	,,	,,	,,	५	१-३	,,	,,	२	१-३	,,	११७-११८	,,	,,	,,	२०	१-२	,,	,,	५	१-२
,,	१६-१८	,,	,,	,,	६	१-३	,,	,,	३	१-३	,,	११९-१२१	,,	,,	,,	२१	१-३	,,	,,	६	१-३
,,	१९-२१	,,	,,	,,	७	१-३	,,	,,	४	१-३	,,	१२२-१२४	,,	,,	,,	२२	१-३	,,	,,	७	१-३
,,	२२-२४	,,	,,	,,	८	१-३	,,	३	१	१-३	,,	१२५-१२७	,,	२	१	१	१-३	३	१	१	१-३
,,	२५-२६	,,	,,	,,	९	१-२	,,	,,	२	१-२	,,	१२८-१३०	,,	,,	,,	२	१-३	,,	,,	२	१-३
,,	२७-२९	,,	,,	,,	१०	१-३	,,	,,	३	१-३	,,	१३१-१३३	,,	,,	,,	३	१-३	,,	,,	३	१-३
,,	३०-३१	,,	,,	,,	११	१-२	,,	४	१	१-२	,,	१३४-१३६	,,	,,	,,	४	१-३	,,	,,	४	१-३
,,	३२-३४	,,	,,	,,	१२	१-३	,,	,,	२	१-३	,,	१३७-१३९	,,	,,	,,	५	१-३	,,	,,	५	१-३
,,	३५-३६	,,	,,	,,	१३	१-२	,,	,,	३	१-२	,,	१४०-१४२	,,	,,	,,	६	१-३	,,	२	१	१-३
,,	३७-३८	,,	,,	,,	१४	१-२	,,	,,	४	१-२	,,	१४३-१४५	,,	,,	,,	७	१-३	,,	,,	२	१-३
,,	३९-४१	,,	,,	,,	१५	१-३	,,	५	१	१-३	,,	१४६-१४९	,,	,,	,,	८	१-४	,,	,,	३	१-४
,,	४२-४३	,,	,,	,,	१६	१-२	,,	,,	२	१-२	,,	१५०-१५२	,,	,,	,,	९	१-३	,,	,,	४	१-३
,,	४४-४६	,,	,,	,,	१७	१-३	,,	,,	३	१-३	,,	१५३-१५५	,,	,,	,,	१०	१-३	,,	३	१	१-३
,,	४७-४९	,,	,,	,,	१८	१-३	,,	,,	४	१-३	,,	१५६-१५८	,,	,,	,,	११	१-३	,,	,,	२	१-३
,,	५०-५२	,,	,,	,,	१९	१-३	,,	,,	५	१-३	,,	१५९-१६०	,,	,,	,,	१२	१-२	,,	४	१	१-२
,,	५३-५४	,,	,,	,,	२०	१-२	,,	६	१	१-२	,,	१६१ १६२	,,	,,	,,	१३	१-२	,,	,,	२	१-२
,,	५५-५७	,,	,,	,,	२१	१-३	,,	,,	२	१-३	,,	१६३-१६४	,,	,,	,,	१४	१-२	,,	,,	३	१-२
,,	५८-५९	,,	,,	,,	२२	१-२	,,	,,	३	१-२	,,	१६५-१६७	,,	,,	,,	१५	१-३	,,	५	१	१-३
,,	६०-६२	,,	,,	,,	२३	१-३	,,	,,	४	१-३	,,	१६८-१७०	,,	,,	,,	१६	१-३	,,	,,	२	१-३
,,	६३-६५	,,	,,	२	१	१-३	२	१	१	१-३	,,	१७१-१७३	,,	,,	,,	१७	१-३	,,	,,	३	१-३
,,	६६-६८	,,	,,	,,	२	१-३	,,	,,	२	१-३	,,	१७४-१७६	,,	,,	,,	१८	१-३	,,	६	१	१-३
,,	६९-७१	,,	,,	,,	३	१-३	,,	,,	३	१-३	,,	१७७-१७९	,,	,,	,,	१९	१-३	,,	,,	२	१-३
,,	७२-७४	,,	,,	,,	४	१-३	,,	,,	४	१-३	,,	१८०-१८२	,,	,,	२	१	१-३	४	१	१	१-३
,,	७५-७७	,,	,,	,,	५	१-३	,,	२	१	१-३	,,	१८३-१८५	,,	,,	,,	२	१-३	,,	,,	२	१-३
,,	७८-८०	,,	,,	,,	६	१-३	,,	,,	२	१-३	,,	१८६-१९०	,,	,,	,,	३	१-५	,,	,,	३	१-५
,,	८१-८३	,,	,,	,,	७	१-३	,,	,,	३	१-३	,,	१९१-१९३	,,	,,	,,	४	१-३	,,	,,	४	१-३
,,	८४-८६	,,	,,	,,	८	१-३	,,	,,	४	१-३	,,	१९४-१९६	,,	,,	,,	५	१-३	,,	२	१	१-३
,,	८७-८९	,,	,,	,,	९	१-३	,,	३	१	१-३	,,	१९७-१९९	,,	,,	,,	६	१-३	,,	,,	२	१-३
,,	९०-९२	,,	,,	,,	१०	१-३	,,	,,	२	१-३	,,	२००-२०२	,,	,,	,,	७	१-३	,,	,,	३	१-३
,,	९३-९५	,,	,,	,,	११	१-३	,,	,,	३	१-३	,,	२०३-२०५	,,	,,	,,	८	१-३	,,	,,	४	१-३
,,	९६-९८	,,	,,	,,	१२	१-३	,,	,,	४	१-३	,,	२०६-२०८	,,	,,	,,	९	१-३	,,	३	१	१-३
,,	९९-१००	,,	,,	,,	१३	१-२	,,	४	१	१-२	,,	२०९-२११	,,	,,	,,	१०	१-३	,,	,,	२	१-३
,,	१०१-१०२	,,	,,	,,	१४	१-२	,,	,,	२	१-२	,,	२१२-२१३	,,	,,	,,	११	१-२	,,	४	१	१-२
,,	१०३-१०४	,,	,,	,,	१५	१-२	,,	,,	३	१-२	,,	२१४-२१६	,,	,,	,,	१२	१-३	,,	,,	२	१-३

एतत्कोषीयो द्व्यङ्कः प्रकारः		प्राचीनः पञ्चाङ्कः प्रकारः					प्राचीनश् चतुरङ्कः प्रकारः				एतत्कोषीयो द्व्यङ्कः प्रकारः		प्राचीनः पञ्चाङ्कः प्रकारः					प्राचीनश् चतुरङ्कः प्रकारः			
आर्चिक-	मंत्र-	आर्चिक-	प्रपाठक-	अर्ध-	सूक्त-	मंत्र-	अध्याय-	खंड-	सूक्त-	मंत्र-	आर्चिक-	मंत्र-	आर्चिक-	प्रपाठक-	अर्ध-	सूक्त-	मंत्र-	अध्याय-	खंड-	सूक्त-	मंत्र-
२	२१७-२१८	२	२	२	१३	१-२	४	४	३	१-२	२	३४१-३४३	२	३	२	१०	१-३	६	३	४	१-३
,,	२१९-२२१	,,	,,	,,	१४	१-३	,,	५	१	१-३	,,	३४४-३४६	,,	,,	,,	११	१-३	,,	४	१	१-३
,,	२२२-२२४	,,	,,	,,	१५	१-३	,,	,,	२	१-३	,,	३४७-३४८	,,	,,	,,	१२	१-२	,,	,,	२	१-२
,,	२२५-२२७	,,	,,	,,	१६	१-३	,,	,,	३	१-३	,,	३४९-३५१	,,	,,	,,	१३	१-३	,,	,,	३	१-३
,,	२२८-२२९	,,	,,	,,	१७	१-२	,,	६	१	१-२	,,	३५२-३५४	,,	,,	,,	१४	१-३	,,	५	१	१-३
,,	२३०-२३२	,,	,,	,,	१८	१-३	,,	,,	२	१-३	,,	३५५-३५७	,,	,,	,,	१५	१-३	,,	,,	२	१-३
,,	२३३-२३५	,,	,,	,,	१९	१-३	,,	,,	३	१-३	,,	३५८-३६०	,,	,,	,,	१६	१-३	,,	६	१	१-३
,,	२३६-२३८	,,	३	१	१	१-३	५	१	१	१-३	,,	३६१-३६२	,,	,,	,,	१७	१-२	,,	,,	२	१-२
,,	२३९-२४१	,,	,,	,,	२	१-३	,,	,,	२	१-३	,,	३६३-३६५	,,	,,	,,	१८	१-३	,,	,,	३	१-३
,,	२४२-२४७	,,	,,	,,	३	१-६	,,	,,	३	१-६	,,	३६६-३६८	,,	,,	,,	१९	१-३	,,	,,	४	१-३
,,	२४८-२५३	,,	,,	,,	४	१-६	,,	२	१	१-६	,,	३६९-३७१	,,	,,	,,	२०	१-३	,,	,,	५	१-३
,,	२५४-२५६	,,	,,	,,	५	१-३	,,	,,	२	१-३	,,	३७२-३७४	,,	,,	,,	२१	१-३	,,	७	१	१-३
,,	२५७-२५९	,,	,,	,,	६	१-३	,,	३	१	१-३	,,	३७५-३७७	,,	,,	,,	२२	१-३	,,	,,	२	१-३
,,	२६०-२६२	,,	,,	,,	७	१-३	,,	,,	२	१-३	,,	३७८-३८०	,,	,,	,,	२३	१-३	,,	,,	३	१-३
,,	२६३-२६५	,,	,,	,,	८	१-३	,,	,,	३	१-३	,,	३८१-३८३	,,	४	१	१	१-३	७	१	१	१-३
,,	२६६-२६८	,,	,,	,,	९	१-३	,,	,,	४	१-३	,,	३८४-३८६	,,	,,	,,	२	१-३	,,	,,	२	१-३
,,	२६९-२७१	,,	,,	,,	१०	१-३	,,	४	१	१-३	,,	३८७-३९६	,,	,,	,,	३	१-१०	,,	,,	३	१-१०
,,	२७२-२७३	,,	,,	,,	११	१-२	,,	,,	२	१-२	,,	३९७-४०६	,,	,,	,,	४	१-१०	,,	२	१	१-१०
,,	२७४-२७६	,,	,,	,,	१२	१-३	,,	,,	३	१-३	,,	४०७-४१०	,,	,,	,,	५	१-४	,,	,,	२	१-४
,,	२७७-२७९	,,	,,	,,	१३	१-३	,,	५	१	१-३	,,	४११-४१३	,,	,,	,,	६	१-३	,,	,,	३	१-३
,,	२८०-२८२	,,	,,	,,	१४	१-३	,,	,,	२	१-३	,,	४१४-४१६	,,	,,	,,	७	१-३	,,	,,	४	१-३
,,	२८३-२८४	,,	,,	,,	१५	१-२	,,	,,	३	१-२	,,	४१७-४१९	,,	,,	,,	८	१-३	,,	३	१	१-३
,,	२८५-२८७	,,	,,	,,	१६	१-३	,,	६	१	१-३	,,	४२०-४२२	,,	,,	,,	९	१-३	,,	,,	२	१-३
,,	२८८-२८९	,,	,,	,,	१७	१-२	,,	,,	२	१-२	,,	४२३-४२५	,,	,,	,,	१०	१-३	,,	,,	३	१-३
,,	२९०-२९२	,,	,,	,,	१८	१-३	,,	,,	३	१-३	,,	४२६-४२८	,,	,,	,,	११	१-३	,,	४	१	१-३
,,	२९३-२९५	,,	,,	,,	१९	१-३	,,	,,	४	१-३	,,	४२९-४३०	,,	,,	,,	१२	१-२	,,	,,	२	१-२
,,	२९६-२९८	,,	,,	,,	२०	१-३	,,	७	१	१-३	,,	४३१-४३३	,,	,,	,,	१३	१-३	,,	,,	३	१-३
,,	२९९-३०१	,,	,,	,,	२१	१-३	,,	,,	२	१-३	,,	४३४-४३६	,,	,,	,,	१४	१-३	,,	५	१	१-३
,,	३०२-३०४	,,	,,	,,	२२	१-३	,,	,,	३	१-३	,,	४३७-४३९	,,	,,	,,	१५	१-३	,,	,,	२	१-३
,,	३०५-३०७	,,	,,	२	१	१-३	६	१	१	१-३	,,	४४०-४४२	,,	,,	,,	१६	१-३	,,	,,	३	१-३
,,	३०८-३१०	,,	,,	,,	२	१-३	,,	,,	२	१-३	,,	४४३-४४५	,,	,,	,,	१७	१-३	,,	६	१	१-३
,,	३११-३१७	,,	,,	,,	३	१-७	,,	,,	३	१-७	,,	४४६-४४७	,,	,,	,,	१८	१-२	,,	,,	२	१-२
,,	३१८-३२४	,,	,,	,,	४	१-७	,,	२	१	१-७	,,	४४८-४५०	,,	,,	,,	१९	१-३	,,	,,	३	१-३
,,	३२५-३२८	,,	,,	,,	५	१-४	,,	,,	२	१-४	,,	४५१-४५३	,,	,,	,,	२०	१-३	,,	,,	४	१-३
,,	३२९-३३१	,,	,,	,,	६	१-३	,,	,,	३	१-३	,,	४५४-४५६	,,	,,	,,	२१	१-३	,,	,,	५	१-३
,,	३३२-३३४	,,	,,	,,	७	१-३	,,	३	१	५-३	,,	४५७-४५९	,,	,,	,,	२२	१-३	,,	७	१	१-३
,,	३३५-३३७	,,	,,	,,	८	१-३	,,	,,	२	१-३	,,	४६०-४६२	,,	,,	,,	२३	१-३	,,	,,	२	१-३
,,	३३८-३४०	,,	,,	,,	९	१-३	,,	,,	३	१-३	,,	४६३-४६५	,,	,,	,,	२४	१-३	,,	,,	३	१-३

एतत्कोषीयो द्व्यङ्कः प्रकारः		प्राचीनः पञ्चाङ्कः प्रकारः					प्राचीनश् चतुरङ्कः प्रकारः			
आह्निक-	मंत्र-	आह्निक-	प्रपाठक-	अर्ध-	सूक्त-	मंत्र-	अध्याय-	खंड-	सूक्त-	मंत्र-
२	४६६-४७७	२	४	२	१	१-१२	८	१	१	१-१२
,,	४७८-४८९	,,	,,	,,	२	१-१२	,,	२	१	१-१२
,,	४९०-४९२	,,	,,	,,	३	१-३	,,	३	१	१-३
,,	४९३-४९५	,,	,,	,,	४	१-३	,,	,,	२	१-३
,,	४९६-४९८	,,	,,	,,	५	१-३	,,	,,	३	१-३
,,	४९९-५०१	,,	,,	,,	६	१-३	,,	,,	४	१-३
,,	५०२-५०४	,,	,,	,,	७	१-३	,,	४	१	१-३
,,	५०५-५०६	,,	,,	,,	८	१-२	,,	,,	२	१-२
,,	५०७-५०९	,,	,,	,,	९	१-३	,,	५	१	१-३
,,	५१०-५१२	,,	,,	,,	१०	१-३	,,	,,	२	१-३
,,	५१३-५१५	,,	,,	,,	११	१-३	,,	,,	३	१-३
,,	५१६-५१८	,,	,,	,,	१२	१-३	,,	६	१	१-३
,,	५१९-५२१	,,	,,	,,	१३	१-३	,,	,,	२	१-३
,,	५२२-५२४	,,	,,	,,	१४	१-३	,,	,,	३	१-३
,,	५२५-५२७	,,	५	१	१	१-३	९	१	१	१-३
,,	५२८-५३६	,,	,,	,,	२	१-९	,,	,,	२	१-९
,,	५३७-५४५	,,	,,	,,	३	१-९	,,	२	१	१-९
,,	५४६-५५४	,,	,,	,,	४	१-९	,,	३	१	१-९
,,	५५५-५५९	,,	,,	,,	५	१-५	,,	४	१	१-५
,,	५६०-५६२	,,	,,	,,	६	१-३	,,	५	१	१-३
,,	५६३-५६५	,,	,,	,,	७	१-३	,,	,,	२	१-३
,,	५६६-५६८	,,	,,	,,	८	१-३	,,	,,	३	१-३
,,	५६९-५७१	,,	,,	,,	९	१-३	,,	६	१	१-३
,,	५७२-५७४	,,	,,	,,	१०	१-३	,,	,,	२	१-३
,,	५७५-५७७	,,	,,	,,	११	१-३	,,	७	१	१-३
,,	५७८-५८०	,,	,,	,,	१२	१-३	,,	,,	२	१-३
,,	५८१-५८२	,,	,,	,,	१३	१-२	,,	,,	३	१-२
,,	५८३-५८४	,,	,,	,,	१४	१-२	,,	,,	४	१-२
,,	५८५-५८७	,,	,,	,,	१५	१-३	,,	८	१	१-३
,,	५८८-५९०	,,	,,	,,	१६	१-३	,,	,,	२	१-३
,,	५९१-५९३	,,	,,	,,	१७	१-३	,,	,,	३	१-३
,,	५९४-५९६	,,	,,	,,	१८	१-३	,,	९	१	१-३
,,	५९७-५९९	,,	,,	,,	१९	१-३	,,	,,	२	१-३
,,	६००-६०२	,,	,,	,,	२०	१-३	,,	,,	३	१-३
,,	६०३-६०५	,,	,,	२	१	१-३	१०	१	१	१-३
,,	६०६-६१५	,,	,,	,,	२	१-१०	,,	,,	२	१-१०
,,	६१६-६२३	,,	,,	,,	३	१-८	,,	२	१	१-८
,,	६२४-६२९	,,	,,	,,	४	१-६	,,	३	१	१-६

एतत्कोषीयो द्व्यङ्कः प्रकारः		प्राचीनः पञ्चाङ्कः प्रकारः					प्राचीनश् चतुरङ्कः प्रकारः			
आह्निक-	मंत्र-	आह्निक-	प्रपाठक-	अर्ध-	सूक्त-	मंत्र-	अध्याय-	खंड-	सूक्त-	मंत्र-
२	६३०-६३५	२	५	२	५	१-६	१०	४	१	१-६
,,	६३६-६४१	,,	,,	,,	६	१-६	,,	५	१	१-६
,,	६४२-६४७	,,	,,	,,	७	१-६	,,	६	१	१-६
,,	६४८-६५३	,,	,,	,,	८	१-६	,,	७	१	१-६
,,	६५४-६५६	,,	,,	,,	९	१-३	,,	८	१	१-३
,,	६५७-६५९	,,	,,	,,	१०	१-३	,,	,,	२	१-३
,,	६६०-६६२	,,	,,	,,	११	१-३	,,	९	१	१-३
,,	६६३-६६५	,,	,,	,,	१२	१-३	,,	,,	२	१-३
,,	६६६-६६८	,,	,,	,,	१३	१-३	,,	,,	३	१-३
,,	६६९-६७०	,,	,,	,,	१४	१-२	,,	१०	१	१-२
,,	६७१-६७२	,,	,,	,,	१५	१-२	,,	,,	२	१-२
,,	६७३-६७५	,,	,,	,,	१६	१-३	,,	११	१	१-३
,,	६७६-६७८	,,	,,	,,	१७	१-३	,,	,,	२	१-३
,,	६७९-६८१	,,	,,	,,	१८	१-३	,,	,,	३	१-३
,,	६८२-६८४	,,	,,	,,	१९	१-३	,,	,,	४	१-३
,,	६८५-६८७	,,	,,	,,	२०	१-३	,,	,,	५	१-३
,,	६८८-६९०	,,	,,	,,	२१	१-३	,,	१२	१	१-३
,,	६९१-६९३	,,	,,	,,	२२	१-३	,,	,,	२	१-३
,,	६९४-६९६	,,	,,	,,	२३	१-३	,,	,,	३	१-३
,,	६९७-७००	,,	६	१	१	१-४	११	१	१	१-४
,,	७०१-७०३	,,	,,	,,	२	१-३	,,	,,	२	१-३
,,	७०४-७०६	,,	,,	,,	३	१-३	,,	,,	३	१-३
,,	७०७-७०९	,,	,,	,,	४	१-३	,,	२	१	१-३
,,	७१०-७११	,,	,,	,,	५	१-२	,,	,,	२	१-२
,,	७१२-७१३	,,	,,	,,	६	१-२	,,	,,	३	१-२
,,	७१४-७१६	,,	,,	,,	७	१-३	,,	,,	४	१-३
,,	७१७-७१९	,,	,,	,,	८	१-३	,,	,,	५	१-३
,,	७२०-७२२	,,	,,	,,	९	१-३	,,	३	१	१-३
,,	७२३-७२५	,,	,,	,,	१०	१-३	,,	,,	२	१-३
,,	७२६-७२८	,,	,,	,,	११	१-३	,,	,,	३	१-३
,,	७२९-७३२	,,	,,	२	१	१-४	१२	१	१	१-४
,,	७३३-७३५	,,	,,	,,	२	१-३	,,	२	१	१-३
,,	७३६-७३८	,,	,,	,,	३	१-३	,,	,,	२	१-३
,,	७३९-७४०	,,	,,	,,	४	१-२	,,	,,	३	१-२
,,	७४१-७४३	,,	,,	,,	५	१-३	,,	,,	४	१-३
,,	७४४-७४५	,,	,,	,,	६	१-२	,,	,,	५	१-२
,,	७४६-७४८	,,	,,	,,	७	१-३	,,	३	१	१-३
,,	७४९-७५१	,,	,,	,,	८	१-३	,,	,,	२	१-३

एतत्कोषीयो द्व्यङ्कः प्रकारः		प्राचीनः पञ्चाङ्कः प्रकारः					प्राचीनश् चतुरङ्कः प्रकारः				एतत्कोषीयो द्व्यङ्कः प्रकारः		प्राचीनः पञ्चाङ्कः प्रकारः					प्राचीनश् चतुरङ्कः प्रकारः			
आर्चिक-	मंत्र-	आर्चिक-	प्रपाठक-	अर्ध-	सूक्त-	मंत्र-	अध्याय-	खंड-	सूक्त-	मंत्र-	आर्चिक-	मंत्र-	आर्चिक-	प्रपाठक-	अर्ध-	सूक्त-	मंत्र-	अध्याय-	खंड-	सूक्त-	मंत्र-
२	७५२-७५४	२	६	२	९	१-३	१२	३	३	१-३	२	८६२	२	७	१	९	१	१४	२	४	१
,,	७५५-७५७	,,	,,	,,	१०	१-३	,,	४	१	१-३	,,	८६३-८६४	,,	,,	,,	१०	१-२	,,	३	१	१-२
,,	७५८-७६०	,,	,,	,,	११	१-३	,,	,,	२	१-३	,,	८६५-८६७	,,	,,	,,	११	१-३	,,	,,	२	१-३
,,	७६१-७६२	,,	,,	,,	१२	१-२	,,	,,	३	१-२	,,	८६८-८७०	,,	,,	,,	१२	१-३	,,	,,	३	१-३
,,	७६३-७६४	,,	,,	,,	१३	१-२	,,	,,	४	१-२	,,	८७१-८७३	,,	,,	,,	१३	१-३	,,	,,	४	१-३
,,	७६५-७६७	,,	,,	,,	१४	१-३	,,	५	१	१-३	,,	८७४-८७६	,,	,,	,,	१४	१-३	,,	४	१	१-३
,,	७६८-७७०	,,	,,	,,	१५	१-३	,,	,,	२	१-३	,,	८७७-८८१	,,	,,	,,	१५	१-५	,,	,,	२	१-५
,,	७७१-७७२	,,	,,	,,	१६	१-२	,,	,,	३	१-२	,,	८८२-८८४	,,	,,	,,	१६	१-३	,,	,,	३	१-३
,,	७७३-७७५	,,	,,	,,	१७	१-३	,,	,,	४	१-३	,,	८८५-८८७	,,	,,	२	१	१-३	१५	१	१	१-३
,,	७७६-७७८	,,	,,	,,	१८	१-३	,,	६	१	१-३	,,	८८८-८९०	,,	,,	,,	२	१-३	,,	,,	२	१
,,	७७९-७८१	,,	,,	,,	१९	१-३	,,	,,	२	१-३	,,	८९१-८९३	,,	,,	,,	३	१-३	,,	,,	३	१-३
,,	७८२-७८४	,,	,,	,,	२०	१-३	,,	,,	३	१-३	,,	८९४-८९५	,,	,,	,,	४	१-२	,,	,,	४	१-२
,,	७८५-७८९	,,	,,	३	१	१-५	१३	१	१	१-५	,,	८९६-८९८	,,	,,	,,	५	१-३	,,	२	१	१-३
,,	७९०-७९३	,,	,,	,,	२	१-४	,,	,,	२	१-४	,,	८९९-९०१	,,	,,	,,	६	१-३	,,	,,	२	१-३
,,	७९४-७९९	,,	,,	,,	३	१-६	,,	२	१	१-६	,,	९०२-९०३	,,	,,	,,	७	१-२	,,	,,	३	१-२
,,	८००-८०२	,,	,,	,,	४	१-३	,,	,,	२	१-३	,,	९०४-९०५	,,	,,	,,	८	१-२	,,	,,	४	१-२
,,	८०३-८०५	,,	,,	,,	५	१-३	,,	३	१	१-३	,,	९०६-९०८	,,	,,	,,	९	१-३	,,	३	१	१-३
,,	८०६-८०७	,,	,,	,,	६	१-२	,,	,,	२	१-२	,,	९०९-९१०	,,	,,	,,	१०	१-२	,,	,,	२	१-२
,,	८०८-८०९	,,	,,	,,	७	१-२	,,	,,	३	१-२	,,	९११-९१३	,,	,,	,,	११	१-३	,,	,,	३	१-३
,,	८१०	,,	,,	,,	८	१	,,	४	१	१-	,,	९१४-९१६	,,	,,	,,	१२	१-३	,,	४	१	१-३
,,	८११	,,	,,	,,	९	१	,,	,,	२	१-	,,	९१७-९१९	,,	,,	,,	१३	१-३	,,	,,	२	१-३
,,	८१२-८१४	,,	,,	,,	१०	१-३	,,	,,	३	१-३	,,	९२०-९२२	,,	,,	,,	१४	१-३	,,	,,	३	१-३
,,	८१५-८१७	,,	,,	,,	११	१-३	,,	,,	४	१-३	,,	९२३-९२४	,,	,,	३	१	१-२	१६	१	१	१-२
,,	८१८-८२०	,,	,,	,,	१२	१-३	,,	,,	५	१-३	,,	९२५-९२८	,,	,,	,,	२	१-४	,,	,,	२	१-४
,,	८२१-८२३	,,	,,	,,	१३	१-३	,,	५	१	१-३	,,	९२९-९३०	,,	,,	,,	३	१-२	,,	,,	३	१-२
,,	८२४-८२६	,,	,,	,,	१४	१-३	,,	,,	२	१-३	,,	९३१-९३२	,,	,,	,,	४	१-२	,,	,,	४	१-२
,,	८२७-८२९	,,	,,	,,	१५	१-३	,,	,,	३	१-३	,,	९३३-९३४	,,	,,	,,	५	१-२	,,	,,	५	१-२
,,	८३०-८३२	,,	,,	,,	१६	१-३	,,	६	१	१-३	,,	९३५	,,	,,	,,	६	१	,,	२	१	१
,,	८३३-८३५	,,	,,	,,	१७	१-३	,,	,,	२	१-३	,,	९३६	,,	,,	,,	७	१	,,	,,	२	१
,,	८३६-८३८	,,	,,	,,	१८	१-३	,,	,,	३	१-३	,,	९३७-९३८	,,	,,	,,	८	१-२	,,	,,	३	१-२
,,	८३९-८४१	,,	७	१	१	१-३	१४	१	१	१-३	,,	९३९	,,	,,	,,	९	१	,,	,,	४	१
,,	८४२-८४३	,,	,,	,,	२	१-२	,,	,,	२	१-२	,,	९४०-९४२	,,	,,	,,	१०	१-३	,,	,,	५	१-३
,,	८४४-८४६	,,	,,	,,	३	१-३	,,	,,	३	१-३	,,	९४३	,,	,,	,,	११	१	,,	३	१	१
,,	८४७-८४९	,,	,,	,,	४	१-३	,,	,,	४	१-३	,,	९४४	,,	,,	,,	१२	१	,,	,,	२	१
,,	८५०-८५२	,,	,,	,,	५	१-३	,,	,,	५	१-३	,,	९४५	,,	,,	,,	१३	१	,,	,,	३	१
,,	८५३-८५५	,,	,,	,,	६	१-३	,,	२	१	१-३	,,	९४६-९४८	,,	,,	,,	१४	१-३	,,	,,	४	१-३
,,	८५६-८५८	,,	,,	,,	७	१-३	,,	,,	२	१-३	,,	९४९-९५१	,,	,,	,,	१५	१-३	,,	,,	५	१-३
,,	८५९-८६१	,,	,,	,,	८	१-३	,,	,,	३	१-३	,,	९५२-९५४	,,	,,	,,	१६	१-३	,,	,,	६	१-३

एतत्कोषीयो द्व्यङ्कः प्रकारः		प्राचीनः पञ्चाङ्कः प्रकारः					प्राचीनश् चतुरङ्कः प्रकारः			
आर्चिक-	मंत्र-	आर्चिक-	प्रपाठक-	अर्ध-	सूक्त-	मंत्र-	अध्याय-	खंड-	सूक्त-	मंत्र-
२	९५५-९५६	२	७	३	१७	१-२	१६	४	१	१-२
,,	९५७-९५८	,,	,,	,,	१८	१-२	,,	,,	२	१-२
,,	९५९-९६०	,,	,,	,,	१९	१-२	,,	,,	३	१-२
,,	९६१-९६३	,,	,,	,,	२०	१-३	,,	,,	४	१-३
,,	९६४-९६६	,,	,,	,,	२१	१-३	,,	,,	५	१-३
,,	९६७-९६९	,,	८	१	१	१-३	१७	१	१	१-३
,,	९७०-९७२	,,	,,	,,	२	१-३	,,	,,	२	१-३
,,	९७३-९७४	,,	,,	,,	३	१-२	,,	,,	३	१-२
,,	९७५-९७७	,,	,,	,,	४	१-३	,,	,,	४	१-३
,,	९७८-९८०	,,	,,	,,	५	१-३	,,	२	१	१-३
,,	९८१-९८३	,,	,,	,,	६	१-३	,,	,,	२	१-३
,,	९८४-९८६	,,	,,	,,	७	१-३	,,	,,	३	१-३
,,	९८७-९८८	,,	,,	,,	८	१-२	,,	,,	४	१-२
,,	९८९-९९१	,,	,,	,,	९	१-३	,,	३	१	१-३
,,	४९२-९९४	,,	,,	,,	१०	१-३	,,	,,	२	१-३
,,	९९५-९९७	,,	,,	,,	११	१-३	,,	,,	३	१-३
,,	९९८-१०००	,,	;,	,,	१२	१-३	,,	४	१	१-३
,,	१००१-१००३	,,	,,	,,	१३	१-३	,,	,,	२	१-४
,,	१००४-१००६	,,	,,	,,	१४	१-३	,,	,,	३	१-३
,,	१००७-१००९	,,	,,	२	१	१-३	१८	१	१	१-३
,,	१०१०-१०१२	,,	,,	,,	२	१-३	,,	,,	२	१-३
,,	१०१३-१०१५	,,	,,	,,	३	१-३	,,	,,	३	१-३
,,	१०१६-१०१८	,,	,,	,,	४	१-३	,,	,,	४	१-३
,,	१०१९-१०२४	,,	;,	,,	५	१-६	,,	२	१	१-६
,,	१०२५-१०२६	,,	,,	,,	६	१-२	,,	,,	२	१-२
,,	१०२७-१०२८	,,	,,	,,	७	१-२	,,	,,	३	१-२
,,	१०२९-१०३१	,,	,,	,,	८	१-३	,,	,,	४	१-३
,,	१०३२-१०३३	,,	,,	,,	९	१-२	,,	,,	५	१-२
,,	१०३४-१०३६	,,	,,	,,	१०	१-३	,,	३	१	१-३
,,	१०३७-१०३८	,,	,,	,,	११	१-२	,,	,,	२	१-२
,,	१०३९-१०४०	,,	,,	,,	१२	१-२	,,	,,	३	१-२
,,	१०४१-१०४२	,,	,,	,,	१३	१-२	,,	,,	४	१-२
,,	१०४३-१०४५	,,	,,	,,	१४	१-३	,,	,,	५	१-३
,,	१०४६-१०४८	,,	,,	,,	१५	१-३	,,	,,	६	१-३
,,	१०४९-१०५०	,,	,,	,,	१६	१-३	,,	४	१	१-३
,,	१०५२-१०५४	,,	,,	,,	१७	१-३	,,	,,	२	१-३
,,	१०५५-१०५७	,,	,,	,,	१८	१-३	,,	,,	३	१-३
,,	१०५८-१०६०	,,	,,	,,	१९	१-३	,,	,,	४	१-३

एतत्कोषीयो द्व्यङ्कः प्रकारः		प्राचीनःपञ्चाङ्कः प्रकारः					प्राचीनश् चतुरङ्कःप्रकारः			
आर्चिक-	मंत्र-	आर्चिक-	प्रपाठक-	अर्ध-	सूक्त-	मंत्र-	अध्याय-	खंड-	सूक्त-	मंत्र-
२	१०६१-१०६३	२	८	३	१	१-३	१९	१	१	१-३
,,	१०६४-१०६७	,,	,,	,,	२	१-४	,,	,,	२	१-४
,,	१०६८-१०७०	,,	,,	,,	३	१-३	,,	,,	३	१-३
,,	१०७१-१०७२	;;	,,	,,	४	१-२	,,	,,	४	१-२
,,	१०७३-१०७४	,,	,,	,,	५	१-२	,,	,,	५	१-२
,,	१०७५-१०७७	,,	,,	,,	६	१-३	,,	२	१	१-३
,,	१०७८-१०८०	,,	,,	,,	७	१-३	,,	,,	२	१-३
,,	१०८१-१०८३	,,	,,	,,	८	१-३	,,	,,	३	१-३
,,	१०८४-१०८६	,,	,,	,,	९	१-३	,,	,,	४	१-३
,,	१०८७-१०८९	,,	,,	,,	१०	१-३	,,	३	१	१-३
,,	१०९०-१०९२	,,	,,	,,	११	१-३	,,	,,	२	१-३
,,	१०९३-१०९५	,,	,,	,,	१२	१-३	,,	,,	३	१-३
,,	१०९६-१०९८	,,	,,	,,	१३	१-३	,,	४	१	१-३
,,	१०९९-११०१	,,	,,	,,	१४	१-३	,,	,,	२	१-३
,,	११०२-११०४	,,	,,	,,	१५	१-३	,,	,,	३	१-३
,,	११०५-११०७	,,	,,	,,	१६	१-३	,,	५	१	१-३
,,	११०८-१११०	,,	,,	,,	१७	१-३	,,	,,	२	१-३
,,	११११-१११४	,,	,,	,,	१८	१-४	,,	,,	३	१-३
,,	१११५-१११७	,,	९	१	१	१-३	२०	१	१	१-३
,,	१११८-११२०	,,	,,	,,	२	१-३	,,	,,	२	१-३
,,	११२१-११२३	,,	,,	,,	३	१-३	,,	,,	३	१-३
,,	११२४-११२६	,,	,,	,,	४	१-३	,,	,,	४	१-३
,,	११२७-११२९	,,	,,	,,	५	१-३	,,	,,	५	१-३
,,	११३०-११३१	,,	,,	,,	६	१-२	,,	२	१	१-३
,,	११३२-११३४	,,	;;	,,	७	१-३	,,	,,	२	१-३
,,	११३५-११३७	,,	,,	,,	८	१-३	,,	,,	३	१-३
,,	११३८-११३९	,,	,,	,,	९	१-२	,,	,,	४	१-२
,,	११४०-११४२	,,	,,	,,	१०	१-३	,,	३	१	१-३
,,	११४३-११४५	,,	,,	,,	११	१-३	,,	,,	२	१-३
,,	११४६-११४७	,,	,,	,,	१२	१-२	,,	,,	३	१-३
,,	११४८-११५०	,,	,,	,,	१३	१-३	,,	,,	४	१-३
,,	११५१-११५३	,,	,,	,,	१४	१-३	,,	४	१	१-३
,,	११५४-११५६	,,	,,	,,	१५	१-३	,,	,,	२	१-३
,,	११५७-११५९	,,	,,	,,	१६	१-३	,,	,,	३	१-३
,,	११६०-११६२	,,	,,	,,	१७	१-३	,,	,,	४	१-३
,,	११६३-११६५	,,	,,	,,	१८	१-३	,,	५	१	१-२
,,	११६६-११७१	,,	,,	२	१	१-६	,,	,,	२	१-६
,,	११७२-११७३	,,	,,	,,	२	१-२	,,	६	१	१-२

एतत्कोषीयो द्व्यङ्कः प्रकारः		प्राचीनः पञ्चाङ्कः प्रकारः					प्राचीनश् चतुरङ्कः प्रकारः			
आह्निकं	मंत्रं	आह्निकं	प्रपाठकं	अर्धं	सूक्तं	मंत्रं	अध्यायः	खण्डं	सूक्तं	मंत्रं
२	११७४	२	९	२	३	१	२०	६	२	१
,,	११७५	,,	,,	,,	४	१	,,	,,	३	१
,,	११७६	,,	,,	,,	५	१	,,	,,	४	१
,,	११७७	,,	,,	,,	६	१	,,	,,	५	१
,,	११७८-११८०	,,	,,	,,	७	१-३	,,	,,	६	१-३
,,	११८१-११८३	,,	,,	,,	८	१-३	,,	,,	७	१-३
,,	११८४-११८६	,,	,,	,,	९	१-३	,,	७	१	१-३
,,	११८७-११८९	,,	,,	,,	१०	१-३	,,	,,	२	१-३
,,	११९०-११९२	,,	,,	,,	११	१-३	,,	,,	३	१-३
,,	११९३-११९५	,,	,,	,,	१२	१-३	,,	,,	४	१-३

एतत्कोषीयो द्व्यङ्कः प्रकारः		प्राचीनः पञ्चाङ्कःप्रकारः					प्राचीनश् चतुरङ्कःप्रकारः			
आह्निकं	मंत्रं	आह्निकं	प्रपाठकं	अर्धं	सूक्तं	मंत्रं	अध्यायः	खण्डं	सूक्तं	मंत्रं
२	११९६-११९८	२	९	२	१३	१-३	२०	७	५	१-३
,,	११९९-१२०१	,,	,,	३	१	१-३	२१	१	१	१-३
,,	१२०२-१२०४	,,	,,	,,	२	१-३	,,	,,	२	१-३
,,	१२०५-१२०७	,,	,,	,,	३	१-३	,,	,,	३	१-३
,,	१२०८-१२१०	,,	,,	,,	४	१-३	,,	,,	४	१-३
,,	१२११-१२१३	,,	,,	,,	५	१-३	,,	,,	५	१-३
,,	१२१४-१२१६	,,	,,	,,	६	१-३	,,	,,	६	१-३
,,	१२१७-१२१९	,,	,,	,,	७	१-३	,,	,,	७	१-३
,,	१२२०-१२२२	,,	,,	,,	८	१-३	,,	,,	८	१-३
,,	१२२३-१२२५	,,	,,	,,	९	१-३	,,	,,	९	१-३

२. शंपा. RW. इत्याथर्वणसंस्करणयोः स्थलाङ्कनसंवादनम्

शंपा.			<>	RW.		
काण्डं	सूक्तं	मंत्रं		काण्डं	सूक्तं	मंत्रं
७	६	१-२	} =	७	६	१-४
,,	७	१-२	}			
,,	४६	१	} =	,,	४५	१-२
,,	४७	१	}			
,,	७०	१-२	} =	,,	६८	१-३
,,	७१	१	}			
,,	७५	१-२	} =	,,	७२	१-३
,,	७६	१	}			
,,	८०	१-४	} =	,,	७६	१-६
,,	८१	१-२	}			
८	१०	१-१३	=	८	१०	१-७
,,	११	१-१०	=	,,	१०	८-१७
,,	१२	१-८	=	,,	१०	१८-२१
,,	१३	१-१६	=	,,	१०	२२-२५
,,	१४	१-१६	=	,,	१०	२६-२९
,,	१५	१-४	=	,,	१०	३०-३३
९	६	१-१७	=	९	६	१-१७

शंपा.			<>	RW.		
काण्डं	सूक्तं	मंत्रं		काण्डं	सूक्तं	मंत्रं
९	७	१-१३	=	९	६	१८-३०
,,	८	१-९	=	,,	,,	३१-३९
,,	९	१-१०	=	,,	,,	४०-४४
,,	१०	१-१०	=	,,	,,	४५-४८
,,	११	१-१४	=	,,	,,	४९-६२
,,	१२	१-२६	=	,,	७	१-२६
,,	१३	१-२२	=	,,	८	१-२२
,,	१४	,,	=	,,	९	,,
,,	१५	१-२८	=	,,	१०	१-२८
११	३	१-३१	=	११	३	१-३१
,,	४	१-१८	=	,,	,,	३२-४९
,,	५	१-७	=	,,	,,	५०-५६
१२	५	१-६	=	१२	५	१- ६
,,	६	१-५	=	,,	,,	७-११
,,	७	१-१६	=	,,	,,	१२-२७
,,	८	१-१०	=	,,	,,	२८-३८
,,	९	१-८	=	,,	,,	३९-४६

शंपा.			<>	RW.		
काण्डं	सूक्तं	मंत्रं		काण्डं	सूक्तं	मंत्रं
१२	१०	१-१५	=	१२	५	४७-६१
,,	११	१-१२	=	,,	,,	६२-७३
१३	४	१-१३	=	१३	४	१-१३
,,	५	१-८	=	,,	,,	१४-२१
,,	६	१-७	=	,,	,,	२२-२८
,,	७	१-१७	=	,,	,,	२९-४५
,,	८	१-६	=	,,	,,	४६-५१
,,	९	१-५	=	,,	,,	५२-५६
१५	२	१-२८	=	१५	२	१-४
,,	४	१-१८	=	,,	४	१-६
,,	५	१-१६	=	,,	५	१-७
,,	६	१-२६	=	,,	६	१-९
,,	१३	१-१४	=	,,	१३	१-९
,,	१४	१-२४	=	,,	१४	१-१२
१६	५	१-१०	=	१६	५	१-६
,,	८	१-३३	=	,,	८	१-२७

३. प्रस्तुतकोशीय आधिपृष्ठिको वैयुत्पत्तिक-स्तम्भविभागः
(THE PAGE-PLAN OF THE ETYMO-GRAMMATICAL COLUMNS IN THE CONCORDANCE)

गुर्वी कृष्णा मुद्रा The bolder black type.	लघ्वी कृष्णा मुद्रा The smaller black type			
१मः स्तम्भः 1stColumn.	२यः स्तम्भः 2nd Column	३यः स्तम्भः 3rd Column	४थः स्तम्भः 4th Column	५मःस्तम्भः 5thColm
१. प्रतिपरामर्शीया निर्देशाः cross-referential entries.	×	×	×	×
२. उपसर्ग-व्यतिरिक्ता निपाताः adnominal prepositions & particles.	→ समासाश्च तद्धिताश्च compounds & secondary formations.	×	×	×
३. अयौगिकनिर्देशानि व्ययानि प्रातिपदिकानि unpedegreed declinables.	→ १. नामधातवः denominatives	→ कृतः primary derivatives.	→ समासाः compounds.	×
	→ २. समासाः compounds.	→ { १. समासाः compounds. २. समानादिवर्णास्तद्धिताः homo-vocalic secondary derivatives. → }	× × → समासाः compounds. → { विभिन्नादिवर्णास्तद्धिताः allovocalic secondary derivatives. }	×
	→ ३. समानादिवर्णास्तद्धिताः homo-vocalic secondary derivatives. →	→ समासाः compounds. → { विभिन्नादिवर्णास्तद्धिताः allo-vocalic secondary derivatives. }	→ समासाः compounds. → समासाः compounds.	×
४. उपसृष्टाऽनुपसृष्टा मूल-धातवः primary roots, simple as well as composite.	→ १. व्ययाः कृतः declinable derivatives.	→ { १. नामधातवः denominatives. २. समासाः compounds. ३. समानादिवर्णास्तद्धिताः homo-vocalic secondary derivatives. } →	→ कृतः Primary derivatives. → समासाः compounds. → विभिन्नादिवर्णास्तद्धिताः allovocalic secondary derivatives.	→ समासाः compounds. ,, ,, ,, ,,
	→ २. अ-व्ययाः कृतः indeclinable derivatives.	→ उपचयात्मका अव्ययाः कृतः extensional absolutives & infinitives.	× ×	× ×

४. मूलाऽऽर्यभाषीयस्य भृँ इत्यस्य त्रिवृत्तविपरिणाम-प्रस्तारः

(THE THREE-FOLD VARIATIONAL EXPANSION OF THE UR-ARYAN भृँ)

(क) भ(भँ)र्[1]

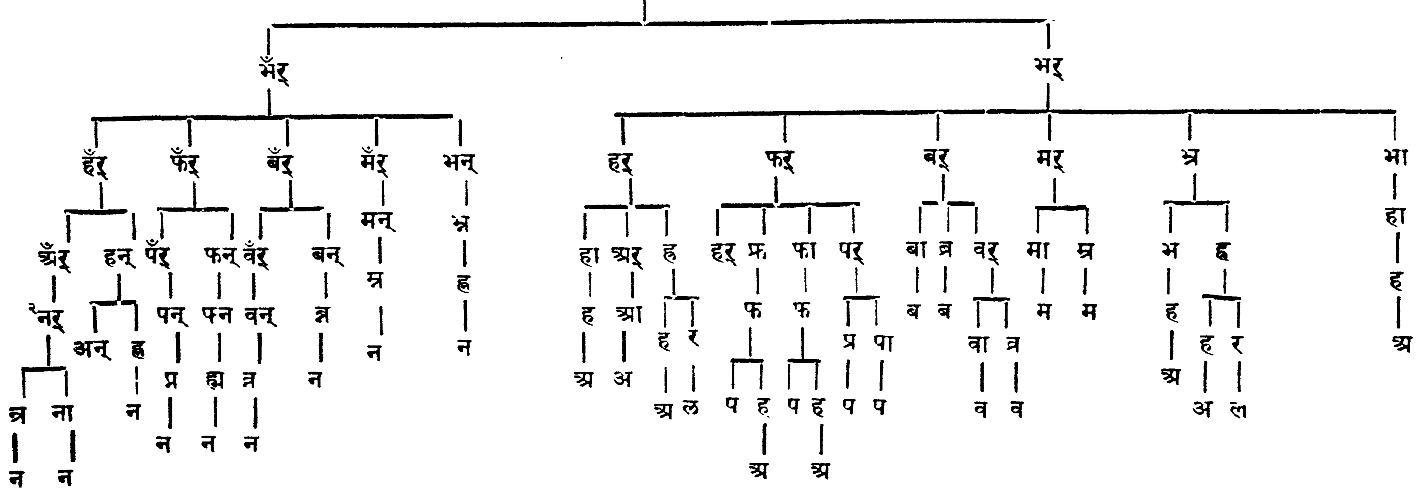

[1] प्रस्तारगतेषु ध्वनिषु सर्वत्र स्वराङ्कनाऽभावेऽपि स्वाभाविकी सस्वरता सुस्थिता द्रष्टव्या ।

[2] एतत्-प्रभृति पूर्ववर्तिनौ रषौ निमित्तीकृत्याऽऽविर्भावुको न् >ण् इति विपरिणामस्तत्र तत्र यथासंभवं संगतो द्रष्टव्यः ।

(ख) भ्रि(भ्रिँ)र्[1]

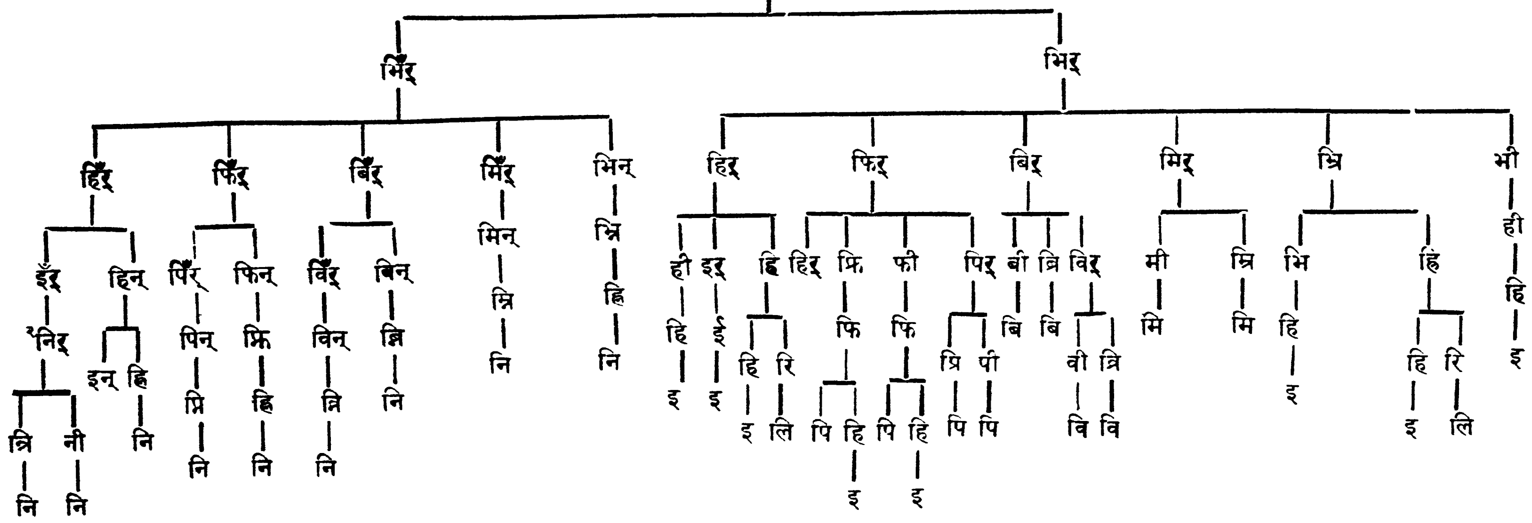

[1]प्रस्तारगतेषु ध्वनिषु सर्वत्र स्वराङ्कनाऽभावेऽपि स्वाभाविकी सस्वरता सुस्थिता द्रष्टव्या ।

[2]एतत्-प्रभृति पूर्ववर्तिनौ रषौ निमित्तीकृत्याऽऽविर्भावुको न् > ण् इति विपरिणामस्तत्र तत्र यथासंभवं संगतो द्रष्टव्यः ।

(ग)भु (भुँ)र्[1]

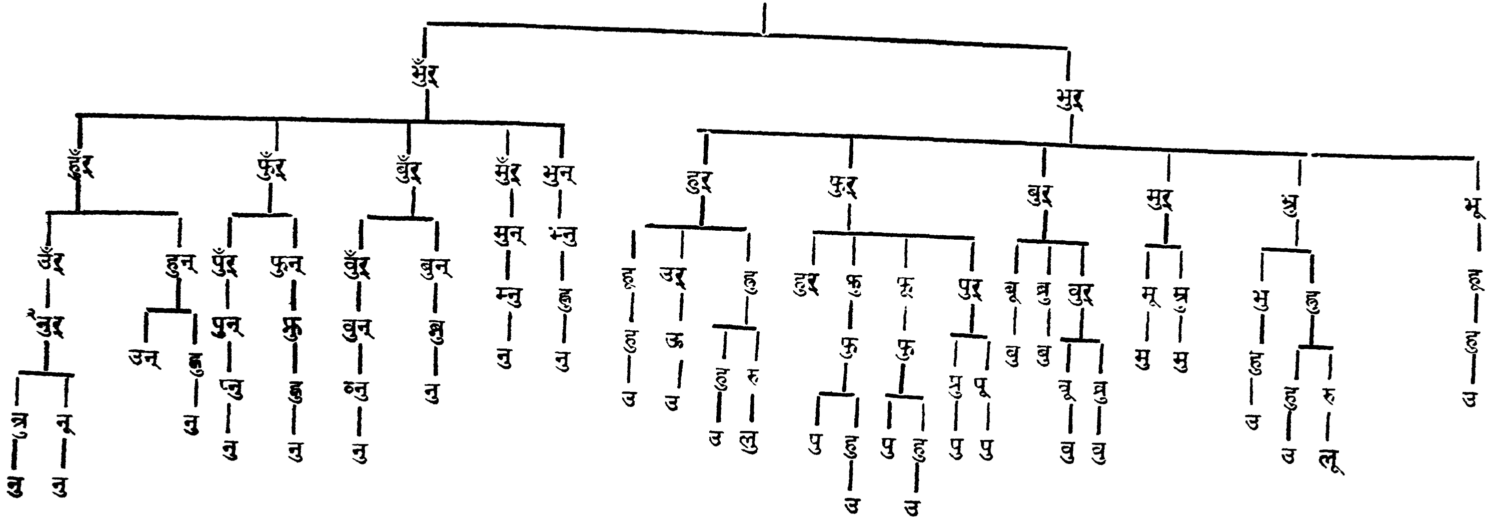

[1]प्रस्तारगतेषु ध्वनिषु सर्वत्र स्वराङ्कनाऽभावेऽपि स्वाभाविकी सस्वरता सुस्थिता द्रष्टव्या ।

[2]एतत्-प्रभृति पूर्ववर्तिनौ रषौ निमित्तीकृत्याऽऽविर्भावुको न् > ण् इति विपरिणामस्तत्र तत्र यथासंभवं संगतो द्रष्टव्यः ।

अथ

वैदिक-पदानुक्रम-कोषे

सांहितिके प्रथमे विभागे

प्रथमः खण्डः

अ

१ अ- ←अस्मद्- यद्र.
२ *अँ→नृ- ←अस्मद्- यद्र.
३ अ-, ४ अ- ←इदम्- यद्र.
५ अ- ←एतद्- यद्र.
६ अ[a] ←नञ्.
अन्[b]

अंश[c]– -शः ऋ २,१,४; २७, १; ५, ४२, ५; ७, ३२, १२; मा ३४, ५४†; का ३३, २, १७†; मै १, ६,१२[२]¶; काठ ११, १२†; शौ ६, ४, २; २०, ५९, ३†; पै ६, १९, ४; –शम् ऋ १, १०२,४; २, १९, ५; ३, ४५, ४; तै ७, १, ६, २[२]¶; शौ ७, ५२, ४; ११, ८, २; पै २, २३, १; ३, ३६, ५†; ५, १३, ४; १६, ४; १२, ६, ७; १५, १३, २; –शस्य मै १, ६, १२¶; –शा ऋ ५, ८६, ५; १०, १०६, ९; –शाः ऋ १०, ३१, ३; –शान् शौ ११, १, ५; पै १६, ८९, ५; –शाय ऋ १,११२,१; मा १०, ५; का ११, ४, २; तै १, ८, १३, ३; मै २, ६, ११; काठ १५, ७; –शेन मै ३, ८, ४; काठ ८, १७.
[°श– परा°, भूत° यद्र.]

अंश-ध्री– अंस- अद्र.

¶**अंश-प्रास्**[d]– -सः मै १,६,१२.

¶**अंश-भू**[e]– -भुवा तै ६, ४, ८, २; ३.

¶**अंशो(र→)रा**[f]– -राः मै ४,४,१[२].

अंशु[g]– -शवः ऋ ८, ९, १९; ५३, ४; खि ३, ५, ४; तै ६, ४, ४, ४¶; ¶मै ३, ७, ४; ९, १; ४, ५, ४; ५; ¶काठ २४,५;२६,२; १०[२]; २७,६; ¶क ३७,६;४०, ५; ४१, ८[२]; ४२, ६; जै ४, १८, ८†; शौ ९, ६, १४; ११, १, १८; १९, ६, १६; २०, १४२,४†; पै ९, ५, १४; १६, ९०, ८; १११, १४; –शवे ऋ १, ४६, १०; –शुः ऋ ३, ३६, ६; ४,२२, ८; ५, ४३, ४; ९, [६२,४; (८२,१)]; ६८,४;७४, २;५; ८९, ६; ९१,३; ९२, १; १०, १७, १२; १३; ९४,१०; मा ७, २६†; १८, १९; २०, २७; का ७, ११, १†; १९,७, १; २२, २, ४; तै १, २, ६,१; ३, १, ८, ३¶;१०,१[२]†; ४,७, ७, १; ६, ६, १०, १¶; मै २, ११, ५; ३, ४, १¶; काठ २, ८[२]; १८, ११; २१, ११¶; ३४,३; ३५,८[३]†[२]; क २८,११; ४८, ९†; †कौ १, ४७३; २, ३५८; ४, २; ५; ८; जै १, ३१, ६; ४९, ७†; ३,३०,१†; शौ ५, २९, १३; पै ६, ९, १; –शुः शौ ५, २९, १२; पै १३, ९, १५; १६; –शुः-शुः मा ५, ७; का ५, २, ५; तै १, २, ११, १; ६, २, २, ४; मै १, २, ७; ३, ८, २; काठ २४, ९; क २, २; ३८, २; –शुना ऋ ४, ५८, १; मा १७, ८९†; २०, २७; का १९, १, ३†; २२, २, ४; तै १, २, ६, १; मै १, ६, २†; कौ १, ३०५; जै १, ३२, ३; पै ८, १३, १†;

---

[a]) नलोपः(पा ६,३,७३)। अ-क-,अ-कनिष्ठ- प्रभृ.यद्र.।

[b]) नुडागमः(पा ६,३,७४)। अन्-अक्त- प्रभृ. यद्र. ।

[c]) प्रथममक्षरम् √१अशेर् वा√अनेर् वा निर्वाच्यमितीवाभिसंधायास्य निर्वचनमनयोर्धात्वोरन्यतरस्य शम् इत्यव्ययेन योगतोऽनुशशास या. (२, ५; १२, ३६)। अर्वाञ्चस्तु√१अश् इति धातुमात्राद् व्युत्पादयन्ति । यच्चेह कैश्चिद् वाच. प्रभृ. आभिधानिकैः √अंशेर् निर्विवक्षा प्रकटीकृता तदद्दढप्रतिष्ठं भवति। तादृशस्य मौलिकत्वेन विशिष्टस्य धातोरेव काल्पनिकमात्रत्वात्। न हि तस्य धातोरन्यानि कानिचिदपि तिङ्रूपाणि वा कृद्रूपाणि वोपलभ्यन्ते यदाधारेण तस्य स्वतन्त्रधातुतया सत्ताङ्गीक्रियेत । अतः √१अश्>*१आशु-<अंश- इत्येवम् २आ(शु>) शु- इत्यतो विवेकार्थम् आद्यस्याऽनुनासिकतायां सिद्धायां तदुध्रस्वत्वस्य च स्वरपूर्वसंक्रान्तेश्चाविर्भावः प्राकृतिकः । पाप्र. घञन्तत्वेऽन्तोदात्ते प्राप्ते (पा ६,१,१५९) आद्यविकार आत्वाभावात्तदभावे वृषाद्याद्युदात्तत्वं द्र. (पा ६,१,२०३)।

[d]) षतस.। 'थाथ-'(पा ६,२,१४४) इत्यन्तोदात्तत्वम्। उप. प्र√२अस्+घञ् । अथवा कर्मण्य् अण्। कृद्-उत्तरपदप्रकृतिस्वरः (पा ३,२,१;१,३; ६,२,१३९)।

[e]) कर्मण्युपपदे √२भू+क्विप्। उप. धातुस्वरः प्रकृत्या (पा ६, १, १६२; २, १३९)। अथवा षतस. ष. च कर्मणीत्यविशिष्टा सौवरी स्थितिः ।

[f]) =अच्छेर- इति SBW.। व्युत्पत्तिस्तु विस्पष्टेतरत्वाद् विमर्शमपेक्षते। स च किंचिदिवेह प्रदर्शयितुं शक्यः। अंशान् सस्यप्राचुर्य-निदानभूतान् ऐश्वर्यप्राप्ति-लक्षणान् ईरयद्- इति । विस्तरस्तु वैश. द्र० ।

[g]) अंशुर् अंशेन व्याख्यातः (तु. या २, ५; १२, ३६)। उः प्रत्यय इह भवतीत्येव विशेषः। प्रत्ययस्वरेण

–†शुभिः ऋ [१, ९१,१७; ९, ६७, २८]; ९, १५,५; मा १२, ११४; का १३, ७, १३; तै ६, ४,५,७¶; मै ४, ५,५¶; काठ ३५, १३; कौ २, ६२०; जै ३, ५०, ७; पै १६, ७१, २$; –शुभ्याम् मा ७,१; का ७, १, १; तै १, ४, २, १; ६, ४, ५, ३; मै १, ३, ४; काठ ४, १; २७, १; क ३, १, ४२, १; –शुम् ऋ [१, १३७, ३; (९, ६५, १५)]; ३,३६,७; ४, २६, ६; ५, ३६, १; ६, १७, ११; २०, ६; ७, ९८, १; ८, ५,२६; ७२, २; ९, ६८, ६; ७२, ६; ८६, ४६; [(८५, १०); ९५,४]; ९७, १४; १०, ९४, ९; ११३, २; १४९, ५; खि १, २, ८; तै २, ३,५,३¶; ४,१४,१; ¶३,२, २, १; ३, ४, ३; ¶६, ६, १०, १; २; मै ४, ९, २७; १२,२; काठ २९, ६[२]¶; ३५,१४; ४०, ५; क ४५, ७[२]¶; ४८,१३; कौ १, २९८; २, १५७†; जै ३, १५, ५†; ४, १०, ४; शौ ७, ८६, ६; २०, ८७, १†; पै १, १०२, ४; –शुषु मा ८, ५७; का ९, ७, ४; –शू तै ६, ४, ५, ३¶; –शून् तै ६, ४, ४, ४[२]¶; ६, ९, २; मै ४,७,७[२]¶; ¶काठ २६, १०; २७, १[२]; ३०, ७; ¶क ४१, ८; ४२, १[२]; शौ ६, ४९, २; ११, १, ९; १२, ३, २०; पै १, ९६, २; ५, ३६, ६; १६, ८९, ९; –शून् शौ ५, २०, १०; पै ९, ६, ९; २४, १०; –०शो मा ७,३; का ७,१,३; शौ ७,८६,३; -शोः ऋ १, १२५, ३; २,१३,१; ३, ४८, २; ४, १, १९; २५, ३; ९, ९६, ८; १०७, १२; १०, ९४, ८; तै ६,६,१०, २¶; काठ २९, ६[२]¶; क ४५, ७[२]¶; †कौ १,५१४; २,११७; †जै १, ५३, ४; ३, १२, ४.

[°शु– अन्°, उप°, तृप्त°, सोम°]

अंशु-मत्[a]– -मत् तै ३, २, २, १¶; –मन्तम् खि १, ७,४; शौ १३, २,७; –मन्ति तै ३, २, २, १¶; –मान् शौ ८,१,२; पै १६, १, २.

†अंशुमती[b]– -$ती: शौ ८, ७,४; पै १६, १२, ४; –तीम् ऋ ८, ९६, १३; काठ २८, ४; क ४४, ४; कौ १, ३२३; जै १, ३४, १; शौ २०, १३७, ७; –त्याः ऋ ८, ९६, १४; १५; खि ३, ९, १; शौ २०, १३७, ८; ९.

अंशोर– अंश- द्र.

अंस[c]– -सः पै ४,१४, ७; –सम् पै १३, १०,१०; –†सयोः ऋ ५, ५७, ६; मै ४, ११, ४; १४, १८; पै १६, १४७, ६$; –सा मै ४, १३, ४; काठ १६, २१; –साभ्याम् ऋ १०, १६३, २; मा २५, ३; का २७, ३, २; तै ५, ७, १३, १; ७, ३, १६, २; मै ३, १५, ३; काठ ५३, ६; ५३, ३; †शौ २, ३३, २; २०, ९६, १८; पै ४, ७, २†; ९, ३, ११; –से तै ५,३, १, ५¶; शौ ८, ६, १३; –†सेषु ऋ १, ६४, ४; १६६, ९; १०; १६८, ३; ५, ५४, ११; ७, ५६,१३; मै ४,१४,१८; –सौ ऋ १,१५८, ५; मा २०, ८; का २१, ७, ७; तै ५, ३,१,५¶; मै ३, ११, ८; काठ २०,१०¶; ३८,४; क ३१, १२¶; शौ ९, ४, ८; १२, ७; १०, २,५; ९, १९; ११, ३, ९; पै १५, १२, ४; १६, २४, ७; ५३, १५; ५९, ५; १३७, ९; १३९,७.

[°स– वि°, शिति°]

†अंस-त्र[d]– -त्रम् ऋ ८, १७,१४; कौ १, २७५; जै १, २९, ३; –त्रा ऋ ४, ३४,९.

अंसत्र-कोश[e]– -शम् ऋ १०, १०१, ७.

¶अंस-दघ्न[f]– -घ्नम् मै १, ६, ६[२]; –घ्ने मै १, २, १०.

अंस[g]-(घ्र[h]→)ध्री– -ध्रीम्[i]

चान्तोदात्तः (तु. पाउ १, २७; पा ३, १, ३)।

[a]) मतुप् प्रत्ययः । स चोदात्तः (पा ६, १,१७६) ।

[b]) स्त्रियां ङीपः पित्वान्निघाते स्वरेऽविशेषः(पा ४,१,६)।

[c]) √१अम्+सन् प्रत्ययो नित्-स्वरश्च(पाउ ५,२१; पा ६,१,१९७) । इदं प्राति० ←√अंस् इति मतं (तु. शक.) नेष्टम् । धातुरसौ नाधा. एतन्मूल इत्यस्य सुवचतरत्वात् ।

[d]) उस. । √त्रै+कः प्रत्ययः (पा ३, २,३)। कृद्-उत्तरपदप्रकृतिस्वरे प्राप्ते पूर्वपदप्रकृतिस्वरार्थं दासीभारादित्वम् उपसंख्येयम् (तु. पा ६, २, ४२; १३९)।

[e]) बस. । पूर्वपदप्रकृतिस्वरः (पा ६,२,१)। उप. यद्र. ।

[f]) दघ्नच् प्रत्ययश्चित्-स्वरश्च (पा५,२,३७; ६,१,१६३)।

[g]) द्वितीयमक्षरं तालव्यं पै. इति विवेक्तव्यम् । तच्चोच्चारणमात्रे प्रादेशिक-विकारतया व्याख्येयमित्यतिरोहितमिव भवति ।

[h]) कारकोपपदे √धृ इत्यतो मूलविभुजादित्वात् कः प्रत्ययस् थाथादि-स्वरश्च (पावा ३,२,५; पा ६,२,१४४)।

[i]) शौ. मुपा. '-ध्रीम्' इति तृतीयेन वर्णेन भवति भूयिष्ठकोशाश्रयात् । सा. तु चतुर्थमेवात्र वर्णमाह ।

शौ ११, १,२३; पै[a] १६, ९१,३.

¶अंसे-पा(द→)द्[b]– -पात्,द् मै २, ६, १३; काठ १३, ६; –पादम् काठ १३, ६.

अंस्य[c]– -स्याः ऋ १, १९१,७.

√१अंह्[d] अहन्- द्र.

√२अंह्[e]

*अंह्– -हः[f] ऋ ६,३,१.

†अंहति[g]– -तिः ऋ १, ९४, २; ८, ७५, ९; तै २, ६, ११, २; मै ४, ११, ६; काठ ७, १७; पै १२, १, २; –तिभ्यः ऋ ५,५५, १०; काठ ८, १७; –तिम् ऋ ८, ६७, २; २१.

अंहस्[h]– -हः ऋ १, ४२, १; २, २३, ४; ⌊५; ८, ११, ६; १०, १२६, १⌋; २८, ६; ⌊३३, २; ६, ४४, १६⌋; ३४, १५; ३, १५, ३; ५९, २; ४, २, ९; ३, १४; ११, ६; ⌊१२, ६; १०, १२६, ८⌋; २०, ९; ५, ३१, १३; ४५, ११; ६, २, ४; ३, २; ४, ८; ११, ६; ३७, ४; ६७, ८; ७, ४०, ४; ६०, ६; ६६, ५; ८२, ७; ८, १९, ६; ९, १०४, ६; १०, ३५, १४; ३९, ११; ६३, ६; तै २, २, ७, ४¶; ३, ४, ११, ५†; ४, ७, १५, ७†; ¶मै १, १०, ८; १०; ११^{६}; १२; १३; १४; ३, १६, ५†; †४, १०, २; १४, ९; १५; †काठ २, १५; २१, १३; २३, १२; ¶३६, ३; ५; ६^{८}; ७; ८; ११; †कौ १, ३६५; ४२६; २, ७०२; †जै १, ३८, ४; ४१, ८; ३, ४६, ८; †पै ५, ३९, १; ८; १५, २०, १; –ह(:)सु शौ ६, ३५, २; –हसः ऋ १, १८, ५; ३६, १४; ५८, ८; ९; ९१, १५; ९३, ८; १०६, ⌊१–६⌋; ११५, ६; ११७, ३; ११८, ८; १३६, ५^{२}; १८०, ५; २, २६, ४; ३३, ३; ३, ३२, १४; ४, २, ८; ५३, ६; ५५, ५; ५, ५१, १३; ६, १६, ⌊३०; ७, १५, १५⌋; ३१; ⌊४८, ८; ७, १६, १०⌋; ७, १, १५; १५, ३; १३; ७१, ५; ⌊१०४, २३; १०, ५३, ५⌋; ८, १८, ६; १०; २४, २७; ३१, २; ९, ५६, ४; १०, २४, ३; २५, ८; ३६, २; ३; ६५, १२; ६६, ५; ९७, १५; १२६, २; १३२, ७^{२}; १६४,४; खि १, १२, ६; २, ६, १८; ५, ५, १०; मा ४, १०; १२, ९; ४०; ८९†; १९, १०; २०, १४–१६; ३३,४२†; का ४,४, ४; १३, १, १०; ३, ११; ६, १५†; २१, १, ९; २२, १, १–३; ३२, ३, १३†; तै १, ५, ११,५¶; ६, १२, ३†; ८,१,१; २, २, ७, ४¶; ३, १३, १^{२}; ४, २,२–३¶; ३, १, ४, ३; २, ४, ३^{२}; ४, २, ६, ४†; ३, १३, ४; ५†; ७, १५, १^{२}; २^{२}; ६^{२}; मै १, ७, १; ४; ¶१०, २$; १०^{२}; ११; १२^{२}; १३; २, २, १०¶; ३, १^{५}; ५, ३¶; ७, १३^{२}†; ३, ११, ७; १०^{३}; १६, ५^{६}; †४, ८, ९; १०, १; १२, ३; १३, १; ९; १४, ४; १७; काठ २, १४†; †८, १४; १६; ९, १¶; ¶१०, ९^{४}; १०^{२}; ११, ११^{२}; १५, १२¶; १६, ८; १३^{२}†; २१, १३; १४; २२, १५^{६}; ३५, ४; ¶३६, ५; ६^{३}; ७; ३७, १८; ३८, ५^{३}; ७†; क ८,२; ४; ४८,५; †कौ १,२४; ३९७; २, ७३१; ११८२; ३, ४, ८$; †जै १, ३, ४; ४४, ७; २, २, १; ४, ६, १०; शौ २, ४, ३; २८, १; ४, १०, १; ३; २३–२९, १–७; ६, ३, २; ४५, ३†; ९६, १†; ७, ६६,१; ११७, १; ८, २, १८; ४,२३†;

---

[a]) पै. कोशसाक्ष्यं '-भ्रियम्' इति रूपं समर्थयति। तत् सम्यग् अवधेयम्।

[b]) बस.। पूपप्रस्व. (पा ६,२,१)। पूप. सप्तम्या अलुक्। उप. लोपः समासान्तः (पा ५, ४, १३८)।

[c]) तात्रभविकेऽर्थे यति प्रत्यये द्व्यच्कत्वादाद्युदात्तः(पा ४, ४, ११०; ६, १, २१३)।

[d]) √२अह् इत्यस्यैवाऽनुनासिकोपक्रमं प्रकारान्तरमित्यर्वाचामभिसन्धिर् भवति (तु. GW.)। अयं च धा. √२अह् इति च यक. √अह् इत्यनेन √अघ् इत्यनेन च समानं समूलतया प्रतिपत्तव्यौ भवत इति तु तत्त्वम् अवधेयम्।

[e]) <√हन् इति या ४, २५।

[f]) पञ्चम्यर्थीयमेतद् रूपमित्यत्र विप्रतिपत्त्यभावेऽपि मूलस्वरूपपरिच्छेदतो भवत्येवाभियुक्तानां विवादः (तु. सा. GW., ORN.)। प्रकरणतः पञ्चम्यर्थस्याऽऽकाङ्क्षितत्वात् क्विबन्तस्य प्राति. पं१ स्यात्। 'सावेकाचः' (पा ६, १, १६८) इति विभक्तिस्वरे प्राप्ते 'न गो-' (पा. नाउ.) इति तन्निषेधः उसं.। स्याद्वा एउ. अंहस्- इत्यस्यैव द्वि१। एवं तावद् द्वितीयायाः पञ्चम्यर्थतया श्रूयमाणत्वात् √२पा इत्यस्य द्विकर्मकता उसं. (तु. पाम १,४,५१)।

[g]) अतिच् प्र. चित्स्वरश्च (पाउ ४,६२; पा ६,१,१६३)।

[h]) असुन् प्रत्ययो नित्-स्वरश्च (पाउ ४,२१३; पा ६, १, १९७)। अत्र अहन्-> अंहस्- इत्यपि कल्पना भवति कुतूहलैककृत् (तु. भा. तै १, ४, १४, १)।

७, १३; १०, ५, २२; ११, ६, १–६; ८; १०–२१; १४, २, ४५; १९, ४४, ८; ९; पै १, १२, १; ४१, ४; २, ११, ३; २४, २–४; २६, १; २; ८५,४; ४, २४, ७; २५, १; ५; २८, १–६; ३३–३९, १–७;५,१७, ८;३९, २†; ७, ३, ८; १९, ९; ९, २२, ३–२३; १३, १३, ९; १५,३,८;९;१३, १–५; ७–९; १४, १–९; ११; २०, ३†; १६, २, ४; ४, ८; ८, ५†; ११, ३†; १३, ३; १४९, ११; –हसः–हसः शौ १, ३१,२; पै १,२२,२; –¶हसा तै २, ४,२, ३; काठ १०, ९[२]; १०[२]; –हसि ऋ १, ५४, १; –हांसि ऋ [६, २, ११; १४, ६;(१५,१५)];७, २३, २०; खि २, ६, १९; ७, ५; ८, ५; शौ २०, १२, २†. [°हस्- अति°]

अंहसस्प(हसः-प)ति[a]– -तये मा ७, ३०; २२, ३१; का ७, १२, १; २४, १८, १.

अंहस्पत्य[b]– -त्याय तै १, ४, १४, १; ६,५, ३, ४; मै ३, १२, १३.

¶अं(हस्>)हो-गृही(त[c]–>)ता– -ताः मै १, १०, ६; १०; काठ ३६, १; ५.

अं(हस्>)हो-मुच्[d]– -¶मुक् तै २, ४,२,१; मै २,२,१०; ४, ३, ९;काठ १०,९;१०;–¶मुग्भ्याम् तै ७,५, २२, १; मै ३,१५,११; काठ ४५, १९; –मुचः मा ४, १३; का ४,५,५; तै १, ६,१२, ३; –मुचम् ऋ १०,६३,९; खि २,४,२; तै १, ६,१२,४;२, १, ११, १†, २, ७, ४¶; शौ १९, ४२, ४; –मुचा मै ४, १४, ६; –¶मुचे तै १, ८, ९,१; २, २, ७, ४;४, २, २[२]; ३[२]; ५, १२, ५; ७, ५, २१, १; २२, १[२]; मै २, २, १०; ६, ६; ३, १५, ११[२]; ४, ३, ९; १२, ३; काठ ८, १६$; १०, ९[२]; १०[४]; १५, ४; ४५, १८; १९[२]; शौ १९, ४२,३$.

√*अं(हस्>)हो-य[e]

अंहो(यु[f]>)यू– -युवः ऋ ५, १५, ३.

?अंहारि[g]– -रिः क २, ७.

†अंहु[h]– -होः ऋ १, [६३, ७; (४, २१, १०)]; १०७,१; २, २६, ४; ५, ६५, ४; ६७, ४; ८, १८, ५; ६७, ७; मा ८, ४; ३३, ६८; का ८, १, ३; ३२, ५, १४; तै १, ४, २२, १; २, १, ११, ४; मै १, ३, २६: काठ ४, १०; क ३, ८.

¶अंहीय(यस्[i]–>)सी– -सी काठ २४, ९; २५, ९; क ३८, २; ४०,२.

अंहु-भेदि[j]– -भेदाः खि ५,२२, १; मा २३, २८; का २५, ६,८; शौ २०, १३६, १.

---

a) पपा. अवग्रहाभावः । तस. ष. अलुक् । पूपप्रस्व. प्राप्ते सामान्योऽन्तोदात्त उसं. (यक्र. पा ६, ३, २१; २, १८–१९; १, २२३)। पति-शब्दस्य मुख्यार्थबाधाद्वा विशेष इत्यूह्यम् ।

b) प्राग्दीव्यतीयेष्वर्थेषु पत्युत्तरपदलक्षणो ण्यः प्रत्ययो वृद्ध्यभावः प्रत्यय-स्वरश्च (पा ४, १, ८५; ३, १, ३; तु. भा. तै १, ४, १४, १)।

c) तृतस. । पूर्वपदप्रकृतिस्वरः (पा ६, २, ४८)।

d) उस. । क्विबन्त-कृद्-उपप्रस्व. (पा ६, २, १३९)।

e) नाधा. । परेच्छायां क्यच् प्रत्ययः (पावा ३,१,८)।

f) उः प्रत्ययस्तत्स्वरश्च (पा ३, २,१७०;१, ३)। स्त्रियाम् ऊङि तत्-स्वरेण सति शिष्टेन स्वरः (पावा ४, १, ६६)।

g) एवं किल मुपा. भवति । तस्य च चिन्त्यत्वं द्र. (यतु. अङ्घारि-)। एवं तु. क १, १६ यत्र तादृक्-प्रकारक एव मुपा. भवति ।

h) उः प्रत्ययः प्रत्यय-स्वरश्च (तु. पाउ १,७; पा ३, १,३)।

i) ईयसुन् प्रत्ययो नित्-स्वरः स्त्रियां ङीप् च (पा ५,३, ५७; ६, १, १९७)।

j) अंहु यथा स्यात्तथा भिद्यत इति कृत्वा उस.। उप. <√भिद्+इन् (पावा ३,३,१०८)। 'ञ्नित्यादिर्' (पा ६, १, १९७) इत्याद्युदात्तः। 'गतिकारक-' (पा ६, २, १३९) इति उपप्रस्व. द्र.। वि. सद् विशेष्यगर्भतया प्राति. इदं व्याख्येयं भवति। तद्विस्तरस्तु वैश. अनुसंधेयः। विवरणे विब्रुवन्तोऽपि भे(द–>)दी- इति दीर्घान्तं प्राति. अत्र भवति बस. चेत्यत्र उ. च म. च BW. च समनसो भवन्ति । न तु तेनेष्टापत्तिर्भवति । बस. पूपप्रस्व. दुर्वारत्वप्रसङ्गात् । उप. आद्युदात्तत्वसिद्ध्यर्थं घञन्तत्वेन प्रतिपत्तौ स्त्रीत्वे टापः स्थाने ङीपः प्रवृत्तावपरमप्यलक्षणत्वं द्र.। म. समासावयवयोः पूर्वापरविपर्यासोऽपि चिन्त्य इति दिक्। उप. इकारान्तस्य स्त्रियां श्रवणं संभवेदित्यत्र कामं कानिचित् सजातीयानि प्राति. निदर्शयेरन् (तु. ऊर्मि-, त्विषि-, वेदि- प्रभृ.)। एस्थि. उप. दीर्घान्तत्व-निपातन-प्रयासोऽन्यथा-सिद्धायमानः सुत्यज इति सर्वं चतुरस्रं द्र.।

†अंहुर्[a]- -रः ऋ १०,५,६; शौ ५,१,६; पै ६,२,६.

√*अंहु(>हू)रि [b]

अंहूरण,णा[c]- -णम् काठ १०,९[2]¶; -णा ऋ ६,४७,२०; शौ ९,२,३; पै १६,७६,३; -णात्[d] ऋ १,१०५,१७; शौ ६,९९,१.

√अक् अङ्क्- इटि द्र.

¶अ-क[e]- -कम् तै ५,३,७,१; मै ३,३,१; काठ २१,२; ३५,१८[4]; क ३१,१७; ४८,१६[4].

°अक- उप°, परा°

अकः √कृ द्र.

अ-कनिष्ठ[e]- -ष्ठासः ऋ ५,५९,६; ६०,५.

?अकन्तः[f] पै १,४३,२.

¶१अ-कर्ण,र्णा[g]- -र्णया तै ६,१,६,७; -र्णाः, -र्णान् तै १,८,९,३.

¶२अ-कर्ण[g]- -र्णः मै ३,९,५.

¶अ-कर्णक[h]- -काय तै ७,५,१२,१; काठ ४'५,३.

अ-कर्मन्[i]- -र्मा ऋ १०,२२,८.

†अ-कल्प[i]- -ल्पः ऋ १,१०२,६; पै ३,३६,३.

?अ-कल्या(ण->)णी[j]-

†अ-कव,वा[e]- -वाः ऋ ५,५८,५; मै ४,१४,१८; -वाभिः ऋ १,१५८,१; ६,३३,४; -वेभिः ऋ ६,६०,३; मै ४,१३,७; काठ ४,१५; -वैः ऋ ३,१४,१६.

†अ-कवा(व-अ)रि[e]- -रिम् ऋ [३,४७,५; ६,१९,११]; मा ७,३६; का ७,१८,१; तै १,४,१७,१; मै १,३,२१; काठ ४,८; क ३,६; -री ऋ ७,९६,३.

अ-कवच[i]- -चः शौ ११,१२,२२.

अ-कवि[e]- -विषु ऋ ७,४,४.

?अकशादश्ववैत्पुरातकः[k] पै १,९४,४.

¶अकस्य-विद्[l]- -विदः मै १,५,१२.

¶अ-का(ण->)णा[e]- -णया तै ६,१,६,७; -णा[m] मै ३,७,४.

अ-काम[i]- -मः काठ २८,५¶; क ४४,५¶; शौ १०,८,४४; -माः तै ३,२,८,३; काठ ९,१७[2]¶; शौ ६,११४,३; पै १६,४९,३.

अ-कामकर्शन[e]- -नः ऋ १,५३,२; शौ २०,२१,२; -नम् खि ५,७,१,१०; मै ४,१३,२; काठ १५,१३.

¶अ-कामप्रीत[n]- -ताः काठ ३'५,१७; क ४८,१५.

अ-काय[i]- -यम् मा ४०,८; का ४०,१,८.

?अ-कारः[o] पै १,८६,१.

?अ-कार्यम्[p] पै ५,३४,६.

---

[a]) पपा. अनवगृहीतः। मत्वर्थे रः प्रत्ययस्तत्-स्वरश्च। (तु. पा ५,२,१०७; या ६,२७)। उरच्-प्रत्ययान्तश् चित्-स्वरः कृत् स्याद् इति वा (तु. पाउ. १,४१; पा ६,१,१६३)

[b]) नाधा. णिच्-प्रत्ययान्तः उसं. (तु. पा ३,१,२१)।

[c]) युच् प्रत्ययश् चित्-स्वरश्च (पा ३,३,१०७; ६,१,१६३; GW.)।

[d]) विशेष्य-गर्भं वि. भवति न तु सं. (वैतु. सा. GW. MW.)

[e]) तस.। अव्यय-पूपप्रस्व. (पा ६,२,२)। उप. यद्र.।

[f]) 'अक्रान्तम्' इति शोधः संभाव्येत (तु. 'अर्वाञ्चम्' इति नापू. मन्त्रे)।

[g]) तस. पूपप्रस्व. (पा ६,२,२)। उप. कर्ण- इति मत्वर्थीयोऽच्-प्रत्ययान्तः (तु. पा ५,२,१२७)। अथवा, बस. एव स्यात्। एवं सत्य् उप. आद्युदात्तम्। अन्तोदात्त-प्राप्तौ (पा ६,२,१७२) नञ्-स्वर औपसंख्यानिकः द्र.। अयं च सौवरो विशेषः तै. उपलभ्यते न शाखान्तरे (वैतु. नाउ.)।

[h]) नापूटि. द्र.। समासान्ते कपि ह्रस्वान्तेऽन्त्यात् पूर्वे स्वरे प्राप्ते कपिपूर्वत्वम् उपसंख्येयम् (पा ५,४,१५४; ६,२,१७३; १७४)।

[i]) बस. अन्तोदात्तश्च (पा ६,२,१७२)। उप. यद्र.।

[j]) शौ. WR. एवं नञ्-पूर्वत्वेन शिश्रावयिषन्तौ सन्तौ कल्याणी- इत्यत्रं यथावद् निराकृतौ यद्र.।

[k]) दुरूहः संस्करणान्तराऽपेक्षः मुपा. भवति।

[l]) तस.। उप. कर्माणि ष. अलुक् कारकोत्तरकृत्-प्रकृतिस्वरश्च। नञ्-पूर्वत्वे तत्स्वरे प्राप्ते (पा ६,२,२) कृत्-स्वरार्थं नञ्-समासस्ततः पूर्वविप्रतिषेधेन द्र. (तु. पाम ५,१,११९)।

[m]) मूल एतत्-प्रभृतिषु चतुर्षु पदेषु मुपा. चिन्त्यः तु. √क्री इत्यस्य 'क्रीयते' इत्यत्र (मै ३,७,४) संटि.। पूर्वस्मिन् नञि सस्वरे सति तद्वर्जमवशिष्टं पदं निहतं द्र.। अतस्ततोऽग्रे 'स्यात्' इत्यस्य क्रियापदस्यापि निहतत्वात् '-णा' इत्यत्र निहितः स्वरोऽशुद्धः द्र.। एवं ततोऽग्रे 'अखर्वा' इत्यत्रापि (तु. संटि. १६)। एवम् एतत् स्पष्टं भवति यत् पूर्वोक्तः पदचतुष्टयीस्वरः संपादकस्य स्वोपज्ञः पूर्वोक्तदिशा मिथ्याभूतश्च भवति। पूर्वपदस्य नञ उदात्तत्वात् 'स्याद°' इत्यत्र 'द्' इत्यनेन सस्वरेण भाव्यम्। अन्ततश्च 'असक्षशफा' इत्यत्र पूर्ववन् नञ उदात्तत्वे 'प्त' इत्यस्य सस्वरत्वमलक्षणं द्र.।

[n]) तस.। उप. तृतस. द्र.।

[o]) 'अकार्षुः' इति मूलतः सम्भाव्यते।

[p]) '?उद-कार्य-म्' इति स्यात्। 'उद्-अकार्यम्' इति मुपा. चिन्त्यः। 'कुरु' इति पदस्य साम्निध्यात् कस्यचित् कर्त्तव्यविशेषस्य न त्वकर्त्तव्यस्य सम्भावनोत्पाद्येतेति

अ-कितव[a]— -वम् मा ३०,८; का ३४, १,८.

अ-कुत्र[b] ऋ १, १२०, ८.

अ-कुध्र्यञ्च्[c]— -ध्र्यक् ऋ १०, २२, १२.

अ-कुप्यत्[a]— -प्यन्तः शौ २०,१३०,८.

अ-कुमार[a]— -रः ऋ १, १५५,६.

अ-कुश(ल[a]→)ली— -ली: मै १, ११, १०.

अ-कू(ट[a]→)टा— -टया तै ६,१,६,७.

अ-कूपार[a]— -रः ऋ १०, १०९, १; शौ ५, १७, १; पै ९, १५, १; -रस्य ऋ ५, ३९, २; मा २४, ३५; का २६, ७, ५; तै ५, ५, १३, १; मै ३, १४, १६; कौ २, ५२३†; जै ३, ४०,२०†.

†अ-कृत[a]— -तः ऋ १, ६३, ४; -तम् ऋ ६, १८, १५; ८, ६६, ९; खि ३, १०[2], ८?[d]; २०, १; मै ४, १२, ३; काठ ८, १६; शौ २०,९७,३; पै २, २४, ३$; -ता ऋ ४, १८, २; -तात् ऋ १०,६३,८; -ते ऋ १,१०४,७. [°त- कृत°]

अ-कृतपूर्व[e]— -र्वम् पै १६, १२३, ३.

†अ-कृत्तरुच्[f]— -रुक् ऋ १०, ८४, ४; शौ ४,३१, ४; पै ४,१२,४.

¶अ-कृत्वा[a] मै ४, ३, २.

अ-कृश[a]— -शासः तै ३, २,८,५.

अ-कृषीव(ल[a]→)ला— -लाम् ऋ १०, १४६, ६.

¶अ-कृष्ट[a]— -ष्टम् तै ५, २, ५, २[2]; ३; काठ २०, ३[2]; क ३१, ५[2].

अ-कृष्टपच्य,च्या[g]— -¶च्यम् तै २, ४, ४, ३; ४, ७, ५, २$; मै २, २, ४; ४, ३, २; काठ १०, ११; १२, ७; १८,१०$; क २८,१०; -च्याः मा १८,१४; का १९, ५, २; तै ६,१,३,७¶; मै २,११,५; काठ २६,५¶; क ४१,३¶; -च्ये शौ ५, २९, ७; पै १३, ९, ८.

अ-कृष्ण[a]— -ष्णः मा २३, १३; का २५, ४, २.

¶अ-क्लृप्त,प्ता[a]— -प्तम् तै ३,४,९,३; मै ३, ७,१; काठ २९,१०; ३०, ३; क ४६, ३; ६; -प्तस्य तै ५, ४, ८, ५; मै ३, २, ९[2]; ४, १; ७, १; काठ २१, ११; -प्ताः तै ३,४,८,३; ७, २,४,१;४,३,६.

¶अ-क्लृप्ति[a]— -प्तिम् तै ७, २, ७,१.

†अ-केतु[h]— -तवे ऋ १,६,३; मा २९, ३७; का ३१,२,१; तै ७,४,२०, १; मै ३, १६, ३; काठ ४४, ९; कौ २, ८२०; जै ३, ५७,१०; शौ २०, २६,६; ४७,१२; ६९, ११.

अ-के(श→)शी[i]— -श्यः पै १६, १०५,१.

‡अ-को(श→)शा[h]— -शाः मै २, ७, १३; काठ १६, १३.

अक्त-, अक्ता-, अक्तु-, अक्त्वा √अञ्ज् द्र.

?अक्रम[j] पै ५, १०, १.

अ-क्र[k]— -क्रः ऋ १,१४३,७;१८९,७;

विमर्शापेक्षम् ।

[a]) तस. । अव्यय-पूपप्रस्व. (पा ६, २, २) । उप. यद्र.

[b]) '-त्रा' इति संहितायां दीर्घः । तस. उत्तरपदाद्युदात्तत्वम् उपसंख्येयम् (तु. पा ६, २, १९९) ।

[c]) पपा. अनवगृहीतः । नञादित्वं संदिग्धं भवति । सा. भाष्ये तददर्शनात् । यद्यपि भाष्यीये क्वाचित्के मूको॰ (तु. MM.) तत्सद्भावोऽपि लब्धप्रवेशो भवति तथापि तत्सद्भावपक्षे नञ्-स्वरस्याऽवश्यं-भावित्वात् (पा ६, २, २) तस्य चेहानुपलम्भात् तदभाव एवाऽनुमीयेत । अथवा यथा 'अध्रि-सध्र्योर् अन्तोदात्तनिपातनं कृत्स्वरनिवृत्त्यर्थम्' (पावा ६,३,९२) इति कृत्-स्वरस्य बाधनं भवति, एवं नञ्-पूर्वत्वे नञ्-स्वरस्यापि बाधनम् उपसंख्यायेत । ननु तत्र कुध्रि- इति नैव पठ्यते कुतस्तदन्तोदात्त-निपातनमिति चेत् । सत्यं, तस्याप्य् उपसंख्यानं कर्त्तव्यं यथा सह>सध्रि- तथा कुह>कुध्रि- इति (तु. पा ६, ३, ९५) । यत्तु PW. अकुध्र्युञ्च्- इत्यत्रोदात्तं निर्दिशति तन्न । उदात्तनिवृत्तिस्वरेण स्वरितस्यैव सावसरत्वात् (पा ८, २,४) प्रामाणिक-साक्ष्यन्तरोपबृंहितत्वाच्च । नञ्-पूर्वत्वा-पूर्वत्वपक्षयोरुभयोरपि रूपं क्रिवि. भवतीति समानम् ।

[d]) अत्र यस्थि. उताहो कृतम् इति पदमिति संदेहः । तु. 'अज्ञानतः' इत्यत्रत्यं टि. ।

[e]) तस. उप. यद्र. । इहत्यं रूपं क्रिवि. भवति ।

[f]) तस. नञ्-स्वरः (पा ६,२,२) । उप. 'कृत्त-रुच्-' इति बस. । अथवा 'अकृत्त-रुच्-' इति बस. पूपप्रस्व. (पा ६,२,१) ।

[g]) तस. । 'कृत्योक-' (पा ६,२,१६०) इत्युक्तः स्वरः ।

[h]) बस. अन्तोदात्तश्च (पा ६,२,१७२) । 'अपुष्पाः' इति ऋ (१०, ९७, १५) पाभे. ।

[i]) बस. । स्त्रियां ङीप् (पा ४, १, ५४) । 'वि-केशी-' इति शौ (११, २, ११) पाभे. यद्र. ।

[j]) विकारभूयिष्ठः पाठो नैकान्तिकपर्यवसानः । तक्म-सकक्षस्य 'अक्मन्-' इत्यस्य वा रूपं स्यात् 'तक्म' इत्येव वा मूलतः पाठः स्यादित्युत्प्रेक्षामात्रमिह द्र. । प्रकरण-संगति-परीष्टिपरो विमर्श-विशेषस्तु वैश. अन्वेष्टव्यो भवति ।

[k]) नञ्-पूर्वस्य आङ्-पूर्वस्य वा √क्रम् इत्यस्य रूपं द्र. (या ६,१७) । डः प्रत्ययः । प्रथमे कल्पे भावे वा कर्मणि वा यक. बस. तस. च । स्वरार्थं तु. यक. पा ६, २, १७२; १६० (चार्वादिषु उसं.) । उत्तरे च कर्तरि प्रत्यये पूप. ह्रस्वत्वं कृद्-उपप्रस्व. (पा ६, २, १३९) चेति विवेकः ।

३, १, १२; ४, ६, ३; -क्राः ऋ १०, ७७, २.

†अ-क्रतु[a]- -तुः ऋ १०,८३,५; शौ, पै ४, ३२, ५; -†तुम् शौ ३, २५, ६; -तून् ऋ ७, ६, ३.

अक्रन् √कृ द्र.

अ-क्रविहस्त[b]- -स्ता ऋ ५, ६२, ६.

अ-क्रव्या(व्य-अ)द्[c]- -०व्यात् शौ १२, २, ३; ४२; -व्यादा पै १६, ७१, १.

अ-क्रि[d]- -क्री ऋ १, १२०, २.

अ-क्रीळ(ड)त्[c]- ळन् ऋ १०, ७९, ६.

¶अ-क्रीत,ता[c]- -तः तै ६, १,१०,५; काठ २६, ३; क ३७, २; -तम् काठ ३४,३; -†ता[e] काठ २४,१.

अ-क्रुद्ध[c]- -द्धः मै २, ९, ९.

अ-क्रूर[c]- -¶रम् मै ३, २,३;८,२;५; १०,१; ४, १, १०; -रेण पै ६, ९, ८.

¶अ-क्रूरंकार[c]- -राय तै ५, १, ७, १; काठ १९, ७; क ३०, ५.

अ-क्लु(स्त→)स्ता[f]- -स्ताः मै ४,२,९.

√१अक्ष्[g], अक्ष्णुते, अक्ष्णुयात्, अक्ष्णुयात् मै ४, २, ९. [निर्°]

१अक्षि(त→)ता[h]- -ताः मै ४, २, ९[२]. [°त- अन्°]

अक्षित(व्य→)व्या[i]- -व्याः मै ४, २, ९[२].

१अष्ट- निर्°, °कर्णी-

√२अक्ष्[g], ?अक्षतु[j] पै १०, २, ३.

?आक्षिषुः √१अश् द्र.

अक्ष्- अक्ष्णोः[k] मै ३, ११, ५.

a) बस. । अन्तोदात्तः (पा ६,२,१७२)। उप. यद्र. ।

b) तस. । नञ्-स्वरः (पा ६, २, २)। उप. बस. द्र. ।

c) तस. । अव्यय-पूपप्रस्व. (पा ६, २,२)। उप. यद्र. ।

d) वैयुत्पत्तिकः संकेतो विमर्शापेक्षः वैश. द्र. ।

e) -ताः इत्येवं मुपा. शोध्यः तु. सोम->-मेन इत्यत्र सस्थटि. ।

f) मूलकोशभूयिष्ठसाक्ष्याद् 'अक्लस्ता' इति वकारवत् प्रातिपदिकस्वरूपं भवति। व्युत्पत्तिस्तु विमर्शापेक्षिणी वैश.द्र.

g) यः √अक्ष् इति पर. च वेट् च विकल्पितश्नप्रस्नुतया चोपदिष्टः (पा ३, १, ७५) तस्य तावद् यावदुपलभ्ये वैदिके वाङ्मये तिङ्रूपाणि नैव दृष्टिपथमवतरन्ति । 'आक्षिषुः' इति लुङि यद्रूपं भवति तद्विषयेऽभियुक्ताः √१अश् इत्यस्य वेदम् √२अक्षेर् वेदमित्युभयथा संस्कारसंभवाच्च व्याप्त्यर्थसाम्याच्च विनिगमकान्तराभावाच्च विवेक्तुमक्षमाः संदिहत एव। एवंभूतेऽपि आक्षाण- इति कृद्रूपस्य √२अक्षेर् व्युत्पत्तिः सुलभेति कृत्वा तस्य धातोः सद्भावोऽनुमन्तव्यो भवति । अनुमते च तस्मिन् अक्ष्-, अक्ष-, अक्षि- प्रभृतिशब्दानामपि व्युत्पादनमस्मादेव धातोः कर्तव्यम् इति भवत्येव पन्था ऋजीयान् । ननु मूलतः √१अक्ष् इत्यस्यापि √१अश् इत्यनेन स्यात् कोऽपि विस्मृतप्रायः सनन्तप्रकारकः पुरातनः संबन्धस्तेन च प्रसिद्धतराद् √१अश् इत्यस्माद् एव यथाकथंचिद् आक्षाण- इत्यस्याप्य् अक्षादिशब्दान्तरवद् व्युत्पत्तिः द्र. इति चेन्न । एवं सति मौलिकाभेदाश्रयेण बहूनामपि धातूनां पृथक् संख्यानानुपपत्तेः । नन्विष्टापत्तिरिति चेन्न । √१अक्ष् इत्यस्य दुरुपपादापत्तेः । तस्य हि √१अश् इत्यस्मात् पृथग्भूतानि तिङ्रूपाणि कृद्रूपाणि च श्रौतान्युपलभ्यन्ते । असौ चापि केवलमर्थवशात् प्रयोगविशेषवशाच्चैव पृथङ् निर्देशमर्हन् √२अक्ष् इत्यस्य तन्मूलभूतस्य सत्ताऽनङ्गीकारे कैमुतिकत्वेनैव विभ्रष्टसत्ताक आपद्येत । अत उक्तदिशोभयोर् √१,२अक्ष् इत्येतयोर् निर्देशौ दुष्परिहरो वेदितव्यः। ननु कथम् √१अक्ष् इति √२अक्ष् इतीमम् आश्रितो भवतीति चेदुच्यते । तथाहि। व्याप्तिमात्रे वर्तमानः √२अक्ष् इत्येव व्यतिवेभनरूपातिशयितव्याप्तिविशेषं यदाह तदा √१अक्ष् इति जायमानोऽर्थविवेक-सौकर्याय पृथङ् निर्देशमर्हति। वेट् चासौ उभयपदी च। अल्पतरविषयत्वाच्च √१अक्ष् इत्यस्य प्रथमसंख्याकत्वेन पुरस्तान्निर्देशः द्र. ।

h) पाप्र. धा. ऊदित् । ततो निष्ठायां विकल्पित इटि प्रत्यय-स्वरः (पा ३, १, ३;७, २, ४४) ।

i) तव्यति प्रत्यये तित्स्वरितत्वम् (पा ६, १, १८५) । शेषं नापूटि. द्र. ।

j) एवम् इवाऽभिप्रयन् मुपा. चिन्त्यः । प्रत्यक्षकृते मन्त्रे युष्मच्छ्रुतिप्रधाने प्रपु. योगस्याऽसंगतेश्चाऽर्थतोऽन्वयक्लेशाच्च। अक्षतोदक(:) इत्येवं किलाऽत्र साधीयान् मूको. द्र. । युष्मदभिधेयस्योपमेयभूतस्याऽक्षतोदकेन समुद्रेण साम्यप्रदर्शनेऽन्वयपर्यवसानसमुपलम्भादिति यावत्। अन्यच्च, यथा मूको. समुद्रेव° इत्येवमुपलभ्यते तथैतत् प्रतीयेत यद् अत्र समुद्र इव >समुद्रेव इत्याकारकः सन्धिः श्रुत्यभिप्रेतो भवतीति। तथा च सति छन्दश्चरणस्य यथालक्षणत्वमुपजायमानम् अप्येनमेव श्रुत्यभिप्रायमुपबृंहयेद् इत्यलं मुपा. संस्करणान्तरसापेक्षत्वोपवर्णनविस्तरेण ।

k) मूको. साक्ष्येण संभाव्यमानं स्त्रीत्वं प्राति. (तु. अक्षी- >-क्ष्यौ इत्यस्य पै ६, ६, १ इत्यत्रत्यं च तत उत्तराणि च टि.) । सद्भावाभ्युपगमे क्विबन्तं प्राति. द्र.। अस्मिन्नेव प्रकरणे वाजसनेयिनः स्वरितान्तम् 'अक्ष्योः'(मा२१,४८) इति। तैत्तिरीयाश्चोदात्तान्तम् 'अक्ष्योः' (तैब्रा २,६,१४,१) इति पठन्ति। अत्र तु तस्माद् अक्षी-

[°क्ष- अन्°]

१अक्ष[a]- -०क्ष ऋ ३,५३,१९; -क्षः ऋ १, १६४, १३; १६६, ९; ३, ५३, १७; ६, २४, ३; ८, ५, २९; १०, ८५, १२; ¶तै २, ६, ३, ३; ६, २, ९, १; ¶मै ३, २, २; ४, ६, ८; काठ २५, ८¶; क ४०, १¶; शौ ९, १४, ११†; १४, १, १२†; १९, ५३, २; पै १२, २, २; १६, ६७, ३†; १५१, ३; -क्षम् ऋ १, ३०, १४; १५; ७, ३३, ४; ¶तै ३, १, ३, १; ६, २, ९, ४; काठ १०, ५¶; †कौ २, ४३५; ४३६; †जै ३, ३३, १०; ११; †शौ २०, १२२, २; ३; -क्षाः मै ४, ५, ९¶; -क्षात् शौ २, १४, २; -¶क्षान् काठ ८, ७; क ७, ४; -‡क्षाय[b] खि ५, १४, १; -क्षे ऋ ८, ४६, २७; मै ३, ६, ८¶; पै ५, ९, ४; -‡क्षेण ऋ १०, ८९, ४; कौ १, ३३९; जै १, ३५, ८. [°क्ष- अधस्°, रथ°]

¶अक्ष-सङ्ग[c]- -ङ्गम् तै ६, ३, ३, ४; मै ३, ९, २. [°ङ्ग- अन्°]

अ(क्ष→)क्षा-नह्[d]- -नहः ऋ १०, ५३, ७.

२अक्ष[e]- -क्षः ऋ १०, ३४, ४; -क्षस्य ऋ १०, ३४, २; -क्षाः ऋ १०, २७, १७; मै ३, ६, ३¶; शौ ६, ७०, १; ७, ११४, ६; १४, १, ३६; पै १, ४९, २; २, ३५, ३; ४, ९, १; १०, ७; -०क्षाः शौ ७, ५२, ९; -क्षाणाम् मै ४, १४, १७; शौ ६, ११८, १; ७, ११४, ५; पै ४, ९, ४; १६, ५०, ३; -क्षान् ¶मै १, ६, ११; ४, ४, ६[2]; शौ ४, १६, ५; ७, ११४, ७; पै ४, ९, ६; ५, ३२, ५; -क्षासः ऋ १०, ३४, ६; ७; -क्षेभ्यः शौ ७, ११४, २; पै ४, ९, ३; -क्षेषु काठ ३६, १५; शौ ४, ३८, ४; ५, ३१, ६; ६, ३८, ३; ७, ११४, १; १२, ३, ५२; १४, १, ३५; पै २, १८, ४; २६, २; ४, ९, २; ९, २२, १६; १०, ६, ५; १६, १४९, ३; -क्षैः ऋ १०, ३४, १३; मै ३, ६, ३¶; शौ ७, ५२, १; -क्षौ[f] शौ १९, ५०, १. [°क्ष- अन्°, अधि°, अनाप्त°, अपिनद्ध°, आप्त°, कृष्ण°, चतुर्°, धूम्र°, पद्म°, पद्मदलायत°, पद्मपत्रायत°, परस्°, पर्यस्त°, पिङ्ग°, प्रति°, भूरि°, मुक्त°, विरूप°, विष°, शुष्क°, श्येत°, स°, सनिस्र°, सम्°, सहस्र°, हरि°, हिरण्य°]

अक्ष-क- अन्°

अक्ष-का(म→)मा[g]- -माः शौ २, २, ५; पै १, ७, ५[h].

इत्यस्माद् दीर्घान्ताक्षिप्रभवाद् रूपात् पृथग्भूतमेव रूपं पठ्यते। पपा. अप्येवमेव। ततश्च १अक्ष- २अक्ष- अक्षि- अक्षी- इत्येतेभ्यो विविक्तस्य हलन्तस्य अक्ष्- इत्यस्य शब्दस्य सद्भावः संभाव्यते। स एव नञ्-पूर्वः अनक्ष्- इत्यत्र अद्र.। अपि च 'सौ' (पा ६,१,१६८) इति विभक्तिस्वरः द्र.।

a) अन् प्रत्ययो नित्स्वरश्च (पाउ ५,३३; पा ६,१,१९७)।√१अश् इत्यस्माद् व्युत्पत्तिपक्षे सकारादित्वं प्रत्ययस्येष्येत (पाउ ३,६५)। अन्यत् सर्वं समानमिति दिक्।

b) अविश्लिष्टः पाठः। श्रुतिविप्रतिपादश्च भूयानत्र भवति। तद् यथा। 'यक्षाय' इति (शौ २०, १२८, १२) पाण्डु. मुपा.। तत्र 'युक्ष्माय' इत्येवं पाठम् उद्दः WR.। शांश्रौ १२,१४,५ इत्यत्रापि 'युक्ष्माय' इति पठ्यते। अन्ततः 'यक्षाय' इत्येवमपि केषुचित् शौ. कोशेषूपलभ्यते। मूलतः किंविधात्र श्रुतिः किमर्था वेत्यत्र वैश. अनुसंधेयम्।

c) कारकोपपदे √सञ्ज्+अधिकरणे घञ् प्रत्ययः। 'थाथ-' (पा ६, २, १४४) इत्यन्तोदात्तः। रूपं क्रिवि. उपलभ्यते।

d) कारकोपपदे √नह्+क्विप्। कृद्-उपप्रस्व. (पा ६, २, १३९)। पूप. संहितायां दीर्घः (पा ६, ३, ११६)।

e) अत्र प्रत्ययस्य नित्त्वं निवर्ततेतिमात्रं नापूप्त.विशेषः द्र.

f) अत्र मूको. 'अक्ष्यौ' इत्यपि भवति। (तु. अक्षी-> -क्ष्यौ मै १, ६, ७ टि.)।

g) 'अक्षान् देवनसाधनभूतान् कामयते' इत्यभिप्रायवन्तः PW., BW., MW., W. प्रभृतयोऽर्वाञ्चः २अक्ष- इत्य् उपपदम् इत्याहुः। तच्चिन्त्यं भवति। देवन-प्रकरणाऽभावाच्च सामान्येन रूप-यौवन-सम्पद्विशेषलक्षणभूतस्याऽप्सरः-कर्तृक-मनोमोहन-श्रेष्ठसाधनभूतस्य कामयुक्तत्वस्य तस्या नेत्रयोः श्रुत्या प्रतिपित्सितत्वाच्च। अतोऽक्षि-पर्यायभूतः २अक्ष- एवेह प्रकृतः द्र.। सा. उपपदसमासतया व्याचष्टे 'अक्षाणि कामयमाना-' इति। तथात्वे सामान्येन बहुव्रीहि-लक्षणस्य पूपप्रस्व. अभावः स्याद् उपपदसमासलक्षणस्य कृद्-उपप्रस्व. च भावः स्यात्। भवति तु तत्र पूपप्रस्व. (पावा ३,२,१)। बस. इत्यपि वा सुवचम् (पाम. त.)।

h) अर्वागभियुक्तप्रतिपादित-द्यूतप्रकरणाऽऽभासाऽभिभवजनितश्च 'अक्षिकामाः' इत्याकारक-मूलकोशसाक्ष्य-विरुद्धश्च मुपा. चिन्त्यः। यत्सत्यमेतच्छाखीयो मूल-कोश-प्रदर्शितः पाठः शाखान्तरीयस्य 'अक्षकामाः' इति पाठस्याऽपेक्षया विशेषेणोपरिष्टाद् उक्तस्याऽभिप्रायस्य समर्थनाय प्रभवेद् यथा नेह देवनस्य प्रकरण-सांगत्यं किमपि भवतीति च यथा चेहाऽक्ष- शब्दो नेत्रवाचक इति च।

अक्ष-दुग्ध[a]— -**ग्धः** शौ ५, १८, २; पै ९, १७, २[b].

अक्ष-पराजय[c]— -**यम्** शौ ४, १७, ७.

अक्ष-राज[d]— -**जाय** मा ३०,१८; का ३४, ३, ५.

अक्ष-वृत्त[e]— -**त्तम्** मै ४, १४, १७; शौ ६, ११८, २; पै १६, ५०, ४.

¶**अक्षा(क्ष-आ)वप**[f]— -**पस्य** काठ १५, ४.

¶**अक्षा(क्ष-आ)वाप**[g]— -**पस्य** तै १, ८,९,२; मै २,६,५; ४,३,८.

अक्षन्[h]— -**क्षाणि** मै ४,४,३; –¶**क्षन्** तै ६,१,९,१; –†**क्षभिः** ऋ १, ८९,८;१२८,३;१३९,२[२];२,२, ४; ९, १०२, ८; १०, २१, ७; ७९, ५; १२७, १; मा २५,२१; का २७, ११, ८; मै ४, १४, २; काठ १३,१६; ३९, १५; कौ २, १२२४; –**क्षाणि** ऋ ७, ५५, ६; पै ४, ६, ५; –**क्ष्णः** ऋ ८, २५, ९; खि ५, ७, ४, ७; मा ४,३२; का ४, १०, ३; तै १, २, ४, १; ६, १, ७, ३; मै १, २, ५: काठ २,६; क १, १९: –¶**क्ष्णा** मै २, ३, ६; –**क्ष्णोः** खि १, ११, ८; शौ १९, ६०, १.

अक्ष(न्>)ण्-वत्[i]— -**ण्वते** तै ७, ५, १२, १; काठ ४५, ३; –**ण्वन्तः** ऋ १०, ७१, ७; –**ण्वन्तम्** खि १,५,७; –†**ण्वान्** ऋ १, १६४, १६; शौ ९, १४, १५; पै १६, ६७, ६.

१**अक्षर**[j]— -**रः** पै १२,२,१; –**रम्** ऋ १, १६४, ४२; ३, ५५, १; खि ५, ३, २[२]; ३; –**रा** ऋ १, ३४, ४; ७, १, १४; –**राः** शौ १३, ३, ६; –**राणि** मा २३, ५७;

a) अर्वाञ्च आभिधानिका व्याख्यातारश्च (PW., BW., MW., W. द्र.) देवन-प्रकरणकम् २**अक्ष-** इति पूर्वपदं ब्रुवाणाश्चिन्त्याः स्युः। तादृशस्य प्रकरणस्याभावात्। तदपेक्षयाऽक्षि-पर्यायभूतस्याऽपरस्य तस्यैव शब्दस्याऽत्र ग्रहणं साधीयः स्यात्। भूयान् विस्तरस्तु वैश. द्र.

b) '**अक्ष-दुग्धः**' इति मूकोपा.। तस्याऽपि '**दुग्धदोहाः**' इति कठश्रुति-निदर्शनेन व्याख्यानं प्रकरण-संगतं संभवेदित्यादि-विस्तरः वैश. अनुसंधेयः। मुपा. च शौ. श्रुत्या साम्याऽऽपादनेच्छाया औत्कव्यं मूले द्र.।

c) तस.। '**थाथ-**' (पा ६, २, १४४) इत्यन्तोदात्तः।

d) तस.। समासान्ते **टचि** चित्स्वरः (पा ५, ४, ६१; ६, १, १६३)।

e) सतस.। पूपप्रस्व. (पा ६, २, २)। उप. यद्र.।

f) **कर्मण्युपपदे आ√वप्+अच्** (तु. पा ३,१,१३४)। **थाथादि-स्वरः** (पा ६, २, १४४)।

g) नापूदि. **अण्**। कृद्-उपप्रस्व.(पा३,२,१;६,२,१३९)।

h) **√१अश्+सनिः** प्रत्यय औणादिकः प्रत्ययस्वरश्च (पा ३, ३, १; १, ३)। यद्वा **√२अक्ष्+अनिः** (तु. पाउ १,१५९) इत्यस्यां निष्पत्तौ सकारः प्रकृत्युपजनः स्यात्। पाणिनीयास्त्व् **अक्षि-** इत्यतः कृताऽनङादेशादुदात्ताद् व्युत्पादयेयुः (पा ७,१,७६)। प्रथमे कल्पे समानेऽर्थे समानाद् धातोः कृत्-प्रत्ययसुभिक्षजः किञ्चिन्मात्रं भिन्नानां बह्वंशेन सरूपाणां बहूनां नाम्नां मौलिक आविर्भाव आस्थीयेत। उत्तरे तु मूलत एकस्य तथानिष्पन्नस्य प्रधानीभावितस्य नाम्नः सत इतराणि नामानि नैरुक्तिक-विकारमात्राणि स्युरिति विवेके सुदर्शे तारतम्य-प्रामाण्ये विविच्चां विमर्शः शरणायताम्।

i) अत्र पाणिनीया **मतुपि** प्रातिपदिकस्य नकारलोपं ततो नुटं च कृत्वा (पा ८, २, १६) नुड्-उत्तरस्य पिन्निहतस्य **मतुपः** स्वरं साधयेयुः। स्यादत्रैवं वाच्यं यथैकेषाम् अन्नन्तानां नाम्नां **मतुपि** नकारलोपो भवति न च भवत्येकेषामिति। ननु ततः किम् इति। उच्यते। नुटोऽनुशिष्टेरेवं निवार्यत्वं प्रसिध्येद् इति। ननु नुटोऽभावे तदुत्तरत्वाभावे कैमुतिके सति '**ह्रस्वनुड्भ्याम्**' (पा. ६, १, १७६) इत्युक्तो **मतुपः** स्वरो न स्यात् तेन च तद्लक्ष्यानुविधायित्वं तन्त्रस्य कथं प्रसिध्येद् इति। उच्यते। सति सिद्धे लक्ष्यविशेषाऽननुविधायित्वे तन्त्रस्यैवं चोद्यं स्यान्नान्यथा। न चेह तथात्वमिव तस्य प्रतीयेत। **मतुप्**-स्वरानुशिष्टेरेव शोधार्हत्वानुदर्शनात्। तथाहि, नुटो **मतुपः** स्वरेऽनुशिष्यमाणे सति **वृमन्-वत्-**, **दामन्-वत्-**, **ओमन्-वत्-**, **अश्मन्-वत्-**प्रभृ. नलोपानन्तरं भूतपूर्वगत्याऽन्नन्तेभ्यो **मतुपि** नुडागमे कृते **मतुपस्** तदुत्तरत्वसिद्धौ तत्स्वरे प्राप्ते तदभावेऽव्याप्तिदुष्टाऽनुशिष्टिः स्यात्। अतोऽत्रैवं वाच्यं यथाऽनकारलोपिभ्य आद्युदात्तेभ्योऽन्नन्तेभ्यः प्राति. **मतुप्** पिन्निहत एव भवतीति। यथा निदर्शितेषु प्राति.। अन्तोदात्तेभ्यस्तु तादृशेभ्यः प्राति. **मतुब्** उदात्तो भवतीति च। यथा **उदन्-वत्-**,**अस्थन्-वत्-**, **दधन्-वत्-**, **आत्मन्-वत्-**, **ध्वस्मन्-वत्-** प्रभृ. इति। अथाऽपि यथा **मन्-**प्रत्ययान्तानां प्राति. स्वातन्त्र्येण कृद्भावो भवति, एवम् अन्नन्तानामपि प्राति. आदेशीभावाद्यतन्त्रं स्वतन्त्रं च तथात्वमङ्गीक्रियेतेति पुष्टपूर्वस्य पुनःपोषणमिव भवति।

j) **√१अश्** यद्वा **√२अक्ष्+सरः** प्रत्ययः। प्रत्ययाद्युदात्तत्वेन मध्यस्वरः (पाउ ३,७०; पा ३,१,३)। **अ-क्षर-** इत्येवं

५८; का २५, १०,५;६; ¶तै २, ४, ११, १²; ५, ८, ३; ६, १,५; ३, २, ९, १²;२²; ३; ४; ६, १, ६, ३; ६, ११,५; ¶मै १, ७,३; ११, १०⁸; २, ३,७; ४, ४²; ३, ६,५;४,७,५; ¶काठ ९,१;१०, ७; १२,५; १४, ४⁵; २३, १०; ३४, १२; ¶क ८, ४; ३७, १; –¶रात् तै ५,१,९,१;६,१,२,७; –रे ऋ १,१६४, ३९; ६, १६, ३५; तै ६,१,६, २²¶; काठ २३, १०²¶; क ३७, १²¶; कौ २, ७४७; जै ३, २२, २; शौ ९, १५,१८; पै १६,६९,८; –रेण ऋ १, १६४, २४; १०, १३, ३; शौ ९, १५,२; १८, ३,४०; पै १६, ६८, २. [°र- अशीति°, अष्ट°, अष्टाचत्वा- रिंशत्°, एक°, एकादश°,चतुर्°, चतुर्दश°,चतुर्विंशति°, चतुश्चत्वारिंशत्°, त्रयोदश°,त्रि°,त्रिंश°,त्रिंशत्°,दश°, द्वात्रिंशत्°, द्वादश°, द्वि°, नव°, पञ्च°, पञ्चदश°, शत°,सप्त°, सप्तदश°, सहस्र°.]

अक्षर-स्व- अशीति°

अक्षर-पङ्क्ति[a]– -¶ङ्क्तयः काठ ९,२²; क ८,५²;–ङ्क्तिः मा १५, ४; का १६, १,६; तै ४, ३, १२, ३; मै १, ११,१०; २,८,७; काठ १४, ४¶; १७, ६; क २६, ५; –ङ्क्तिम् मै १, ११, १०¶; –ङ्क्तीः तै ५, ३, ८, २¶.

¶अक्षर-शस्(:)[b] तै २, ५, ८, ३; मै ३, १, १; ७, ७.

†२अक्ष(र→)रा°– -रा ऋ ७, १५,९; ३६,७; –राणाम् ऋ ३, ३१, ६; मा ३३, ५९; का ३२, ५,५; मै ४, ६, ४; काठ २७,९.

अक्षि[d]– -क्षि ऋ ९, ९, ४; ¶तै ५, ३, १२, १; २; ६, ४, १०, ५; ¶काठ २७, ८[2e]; शौ १, ८, ३; १५,१८,२²; पै ४,४,९;–क्षिणी शौ १०, ९, १४; ११, ३, २; –क्षिभिः काठ ३५,१‡[f]; –क्षीणि शौ ४, ५, ५‡[g].

अक्षि-क- अन्°

†अक्षि-पत्[h]– -पत् ऋ ६, १६, १८; १०, ११९, ६; काठ २०, १४; कौ २, ५७; जै. ३, ६, ३.

अक्षि-भु[i]– -भुवः मा २३, २९; का २५, ६,९; शौ २०,१३६,४.

¶अक्ष्या(क्षि-आ)मय[j]– -यः काठ २७, ८.

अक्षी[k]– -क्षी ऋ १, ७२, १०; [११६, १६; ११७, १७]; १२०, ६; २, ३९, ५; १०, ७९, २; पै ६, ६, २; –क्षीभ्याम् ऋ १०, १६३, १; खि ४, १०, ३; ते ७,३,१६, १; ¶काठ १२, १०; शौ २, ३३, १†; ११, ४,

नञ्-पूर्वत्वाभ्युपगमपक्षे 'नञो जर-' (पा ६, २, ११६) इत्यत्रोपसंख्यानम् द्र. ।

[a]) बस. पूर्वपदप्रकृतिस्वरः (पा ६,२,१)। उप. यद्र.

[b]) वीप्सायां शसि प्रत्ययस्वरः (पा ५, ४, ४३; ३, १, ३)।

[c]) असमस्तः कृत् नापूश. द्र.। स्वरमात्रे विशेष इत्येकः कल्पः। अस्मिंश्च कल्पे प्रत्ययो निद् भवत्य् आद्युदात्त-करणः शेषं प्रकृत्यादि पूर्ववत् द्र.। तस. अयं नञ्-स्वरः (पा ६,२,२) इत्यपरः कल्पः। क्रियाम् अर्थविशेष-निरूढौ विशेष्यगर्भविशेषणत्वेनैकस्य प्राति. अवान्तर-विशेष इव समजनि। तद्विस्तरः वैश. द्र.।

[d]) √१अश्+सिन् प्रत्ययो नित्स्वरश्च (तु. पाउ ३, १५६; पा ६, १, १९७)। यद्वा √२अक्ष्+इन् प्रत्ययः स्यात् (तु. अक्षन्- यटि.)।

[e]) 'अक्षी' इति पठन् SIM. चिन्त्यः। एकवचन-सङ्ख्या ह्रस्वत्वं साधीयः स्यात्।

[f]) 'अक्षभिः' इति बाह्वृचः (१,८९,८) पाभे.।

[g]) 'अक्षाणि' इति बाह्वृचः (७,५५,६) पाभे.।

[h]) कारकोपपदे √१पत्+क्विप्। कृद्-उपप्रस्व. (पा ६, २, १३९)।

[i]) उस.। क्विबन्त-कृद्-उपप्रस्व. (पा. ६,२, १३९)। °भु- इति ह्रस्वान्तं प्राति. अनुमन्वानो म. चिन्त्यः। अत्र च बाह्वृचानां पाभे. अवधेयः। तद् यथा। काश्मीरीयमूलकोशे 'अक्षीभगो' इति पाठः। स एव च खि ५, २२, ४ इत्यत्र मुपा.। तदीयमूलकोशान्तरीयोऽपरः पाठः 'सत्यसाक्षीवगो यथा' इत्यपि भवति (तु. खि ५, २२, ४ टि.)। पूर्वस्मिन् पादे सक्थ्ना प्रमाणभूतेन नार्या देशनस्य श्रावितस्योपमानमुखेनोपबृंहणे मंत्रस्वारस्यात् सक्थि-साकल्य-स्थापनाय 'सत्यस्याक्षिभुवा यथा' इति तृतीयान्तः पाठो मूलतः प्रवृत्त इति संभाव्यते। तन्निश्चयस्तु भूयस्तरां याजुष-मूलकोशान्वेषणापेक्ष इति तत्परा अभियुक्ता लब्धसंकेताः स्युः। शौ. तु 'सकुला' इति नारी-विशेषणं श्रावयति। भूयिष्ठ-मूलकोशीय-साक्ष्यादपि स एव पाठो लब्धप्रतिष्ठो भवति। अतस्तच्छाखीयः पाठः 'अक्षिभुवः' इति प्रथमान्त एव साधुरिति विवेकोऽवधेयः।

[j]) बस.। उप. यद्र.।

[k]) द्विवचनमात्रे श्रूयते। नापूश. ई इत्यादेश उदात्तः (पा ७, १, ७७)। यद्वा 'कृदिकारादक्तिनः' (पाग ४, १, ४५) इति बह्वादिष्व् अन्तर्भाव्य ङीष् प्रत्ययः द्र.। लक्ष्येऽविशेष उभयथाऽपीति दिक्।

३[2]; २०, ९६, १७†; पै ४, ७, ९†; १६, ५५,३;५६,३;५७,३; —क्ष्योः[a] मा २१, ४८; का २३, ६,१; —क्ष्योः[a] तै ३, २,५,४;५, ५,९,२; शौ ५, ४, १०; ६,२४, २;१२७,३; पै १,३१,४;—क्ष्यौ[b] मै १,६,७[c]; काठ २०,६; क ३१, ८; शौ १, २७, १; ४, ३,३; ५, २३,२;२९,४;६,९,१[2];७,३७, १; पै १,५५,३; २,८,३;३३,२; ३;९०,२[2];४,२०,२;६,६,१?[d]; ७,२,३?[e]; ८,३, ८?[f];१०, ७?[g]; १३, ९, ५?[h]; १४, १७?[h]; १६, ५३,२?[h]; ९६,८?[h]; १३७,३?[h].

अक्षी-भग[i]— -गः खि ५,२२,४.

अक्षु[j]— -क्षुः ऋ १, १८०, ५; —क्षुम् शौ ९, ३, ८; पै १६, ३९, ८.

अक्षु-जाल[k]— -लाभ्याम् शौ ८, ८, १८.

?अक्षु-माला[l]— -लाभ्याम् पै १६, ३०, ६.

[a]) 'उदात्तस्वरितयोर्' (पा ८,२,४) इति स्वरितोत्सर्गे 'उदात्तयणः' (पा ६,१,१७४) इति व्यवस्थापको नियमोऽनुशिष्टो भवति । तस्य नियमस्य विद्यमानेऽपि चारितार्थ्योऽवसरेऽस्मिन् प्रवृत्त्यभावः शुक्लयजुर्निघ्नः द्र. शाखान्तरीयायास् तत्प्रवृत्तेरुपलम्भात् (तु. नाउ. रूपम्) ।

[b]) स्वरितत्वं विभक्तेः सर्वनामस्थानत्वाद् उदात्तविषयत्वाऽभावाद् द्र. (तु. नापूटि.)।

[c]) इह मूको. 'अक्षौ' इति च 'अक्शौ' इति चापि भवतः। तेन मूलतः २अक्ष्- इत्यस्य अद्व्यर्थे सद्भावः द्र.।

[d]) मूको. 'अक्षो' इति पाठो भवति। ततश्च 'अक्षौ' इत्येवं-प्रकारको मौलिकः पाठ इत्यपि संभावनायोपलभ्येत । तत्राऽपि शब्दरूपम् अक्ष्- इत्यतो वा २अक्ष्- इत्यतो वा जातमिति संदेहः । तत्र 'मधुसंदृशी' इति पार्श्वधृतं स्त्रीवृत्तं विशेषणपदं विनिगमकं स्यात् । यद्यनयोरुभयोर्वाऽन्यतरस्य वा स्त्रियाम् एतद् रूपं संभवेत् तदा तदीयमिदं रूपं भवितुमर्हेन्नान्यथा । ह्रस्वाऽवर्णाऽन्तस्य तादृशं तावत् रूपं न संभवति । हलन्तस्य अक्ष्- इत्यस्य तु संभवति। अतस्तदीयमेतद् रूपमिति संभाव्येत ।

[e]) 'अक्षौ' इति मूकोपा.। अत्र सन्नियोग-पठितात् स्त्रीविषयाद् हलन्ताद् 'नास्' इति शब्दाद् भवेद् एतत् सुकल्पं यथा अक्ष्- इति शब्दस्य 'अक्षौ' इति रूपं विवक्षितं न तु अक्षी->अक्ष्यौ इति । भवत्येव तादृशः शाखान्तरे पाठः (तु.शौ ५,२३,३) परं तत्र 'नास्' इत्यस्यापि स्थाने 'नासा' इति रूपं प्रयुक्तम् उपलभ्यते। अत उभयोः शब्दयोर्विषये तत्तच्छाखीयः पाभे. इति वक्तुं पार्येत। यद्येवमभ्युपगमः स्यात्तर्हि 'नास्' इति शब्दवत् अक्ष्- इत्यपि शब्दः स्त्रीविषयः स्यादित्यपि संभाव्येत (तु. पै ६, ६, १ इत्यत्रत्यस्य मूकोपा. नापूटि.) ।

[f]) 'अक्षौ' इति मूको. न तु ततश्छान्दसमानुकूल्यमिव जायते । मुपा. अपि चिन्त्यः प्रमाणाभावात् । शौ ४, ६, १ इत्यत्र हि 'अक्ष्यम्' इति भूयिष्ठकोशानुमतः पाठो भवति। सा. तु तत्र 'अक्षम्' इति पपाठ। प्रकरणाच्चेह चक्षुरर्थ एवाऽपेक्ष्यते न तु तदाश्रितस् ताद्धितः कोप्यन्योऽर्थः। यथा पूर्वम् आञ्जनस्य वृत्र-कनीनिकया साम्यमुक्तमेवमधुना तदीयं पर्वत-नेत्रत्वमुत्प्रेक्षितुमिष्टमित्यस्य सुवचत्वात्। अतो द्वौ विकल्पौ भवतः । 'अक्ष्यौ' इत्यप्रामाणिकः पाठ एव समीचीन इत्येकः। कोशीयः 'अक्षौ' इत्येव मौलिकः पाठस्तदनन्तरं च 'स्वम्' इत्यस्य वाऽन्यस्य वा कस्यचिच्छब्दस्य प्रमादजो भ्रंश इत्यपरः । तद् भूरिविमृश्योऽयं विषयः ।

[g]) 'अक्षौ' इति मूको. स्पष्टं पठ्यते। तद्विशेषणतया पार्श्वधृताद् दुरूहाद् 'नकरणी' इति शब्दादेतत्तावत् सूहं स्याद् यदत्र स्त्रीविषयस्य हलन्तस्य अक्ष्- इत्यस्याऽभीष्टं रूपम् 'अक्षौ' इति। पै १३,९,५ इत्यत्र 'मोक्षौ' इति मूको. 'अक्षौ' इत्यस्यैव समर्थको भवेन्न तु कथमपि 'अक्ष्यौ' इत्यस्येति सुवचम् । पै १३, १४, १७; १६, ५३,२ इत्यत्र च स्पष्टम् 'अक्षौ' इत्युपलभ्यते । पै १६, ९६,८ इत्यत्रत्यः 'अक्षम्' इति पाठोऽपि पूर्ववद् 'अक्षौ' न तु 'अक्ष्यौ' इति संकेतयेत् । तत्रत्यो लेखकप्रमादश्च पङ्क्त्यवसान-सुलभाऽऽलस्य-कारित इत्यपि संभाव्येत। पै १६, १३७, ३ इत्यत्र चान्ततः स्पष्टमेव 'अक्षौ' इति पठितं भवति । प्रकरणसंगमनं च तत्रत्यम् अक्ष्- इत्यस्य स्त्रीविषयत्वे पर्यवस्येदित्यप्यनुसंधेयम् (तु. यद्->यौ इत्यत्र पै १६, १३७, ३ टि.) ।

[h]) 'अक्षौ' इत्येव पाठः संभाव्येत। विमर्शः नापूटि. द्र.।

[i]) अक्षिभू- इत्यत्र टि. गद्र.।

[j]) उन् प्रत्ययो नित्-स्वरश्च (तु. पाउ १, ६; पा ६, १, १९७)। √१अशेर् व्युत्पत्तिपक्षे तु क्सुन् प्रत्ययः (तु. पाउ ३,१५७)। स्वर उक्तः ।

[k]) द्वस.। सामान्यः सामासिकः स्वरः (पा ६,१,२२३)।

[l]) मुपा. 'अक्षमालाभ्याम्'इति मूको.नोपात्तः शाखान्तरीयश्च पाठः(तु.नापूटि.) पूर्वांशतः स्वीकृत इत्यत्र को हेतुरिति तु वयं न जानीमहे। वास्तविकपाठभेदानादाय प्रवृत्तानां शाखानामेवंप्रकारकेण संमेलन-प्रयासेनाऽप्रामाणिकश्रुतिप्रवर्त्तनप्रसङ्गात्। 'अक्षमाला' चेह्रोपवर्ण्यमाना रुद्राक्षमालायाः प्राक्तनतम-संकेतभूता स्यादित्यपि विमर्शापेक्षम्। यमुपा. नापूदि.द्वस., मूकोपा.तु तस.स्याद् इति विशेषोऽपि सुगमः द्र.।

?अक्षोर्[a] पै २,८१,२.

अक्ष्ण[b]-

अक्ष्ण-यावन्[c]- -वानः ऋ ८,७,३५.

¶अक्ष्णया[d] तै ५, २,७,५²;१०,४;५;३, ५,३²; ४, ५,१²; ६,२,८,३²; ३,६, ३; १०, ६²; मै ३,२, ८²; ९; ६, ३; ८, ९; १०,३²; काठ २०, ९²; २१, ७; क ३१, ११².

अक्ष्णया-द्रुह्[e]- -ध्रुक् ऋ १,१२२, ९.

अक्ष्णयाँ-स्तोम[f]-

¶अक्ष्णया-स्तोमी(य→)या[g]- -याः तै ५, ३, ३, १².

अक्ष्य[h]- -क्ष्यम् शौ ४, ९, १. [°क्ष्य- आक्ष°.]

२अक्षु- √१अश् यद्र.

आक्षाण[i]- -णे ऋ १०, २२, ११.

अक्षण्वत्- √२अक्ष् द्र.

अक्षत् √क्शा>क्षा<ख्या द्र.

[a]) मुपा. भूयिष्ठवैकृत-विशिष्टो भवति। 'अक्षोर् अरसम् (?अलसम्) अपलुम्पतु' इत्यस्मदीयः शोध-प्रस्तावश्च भवति। अक्ष- इत्यस्य च 'अक्षोर्' इत्योसि रूपं द्र.। तु. अक्ष- इत्यत्र यस्था. टि.।

[b]) √२, १ अक्षेर् व्याप्त्यर्थाद् अतिवेधनार्थाद्वास्य पर्ण-वर्णाऽन्न-रत्नाऽऽदिशब्दान्तरवद् औणादिके (पाउ ३,६) न-प्रत्यये निष्पत्तिरित्यर्थः। एवं लघीयसा प्रत्ययेन संभवति निर्वाहे 'कृत्यशूभ्यां क्स्नः' (पाउ ३,१७) इत्यत्र किमिति सानुबन्धो गुरुतरोऽन्यः प्रत्ययो विहित इति नैव सूहम् इव प्रतिभाति। तस्मिन्नपि सति शब्दसिद्धावभेदो भवति। धात्ववयवभूतस्य संयोगादेः ककारस्य लोपे षस्य च कुत्वे प्रत्ययाऽऽदि-सकारस्य षत्वे च तत्संभवादित्यर्थः। यत्र √२अक्षेर् अभ्युपगमे वैशिष्ट्यं भवति यत्र √१अश इत्यस्य व्याप्तिसकलसंघाताऽपरार्थस्याभ्युपगमे न तथा सुलभमिव भवतीत्याद्यर्थ-विस्तरः वैश. अनुसंधेयः। यदपि शक. प्रामाण्येन PW. प्रभृतयोऽर्वाञ्चोऽस्य क्लीब-विषयं भेदान्तरमाहुस्तदप्रमाणमिति सुत्यजमिव भवति। सहपठित-कृत्स्न-शब्दवच्चास्य विशेषणमात्रत्वं सुवचं भवति (तु. पाउ ३, १७)। यत्तु तत्रापि नपुंसकतया पाठो भवति तन्निर्देशसामान्य-परं न च क्लीबमात्रतानिष्ठापरमिति द्र.। यच्चाप्यस्य निष्पिपादयिषयेव PW. √अक्ष् इत्यस्याऽऽवसानिकं संकेतमकार्षीत् तन्निर्मूलमिव भवति। कदाचित् ततः प्रागुदाहृतस्य बृउ. पाठस्याऽन्ते 'मुञ्चति' इति शब्देन ध्वनिसाम्यजनितभ्रमद्वारेण तदुत्थापितत्वादिति दिक्।

[c]) उस. √या+वनिप्। कृद्- उपप्रस्व. (पा ६, २, १३६)। अक्ष्ण- इत्यस्याऽत्राऽपि क्रियाविशेषणतया प्रयोगो भवति ततश्चापि क्लीबतायोग इति सुवचमिव भवति।

[d]) इह अक्ष्ण- इत्यस्य भावप्रधानो निर्देशो वक्तव्यः। ततश्च तिरोभावेन कौटिल्येनाऽसारल्येनेत्यादितृतीयान्त-सकलीभूत-शब्दान्तरवत् क्रियाविशेषणतायोगः सुवचः। याच् प्रत्ययश्चात्र तृतीयार्थे। चित्स्वरेणान्तोदात्तः (पा ७, १, ३९; ६, १, १६३) द्र.।

[e]) उस.। क्विबन्त- कृद्-उपप्रस्व. (पा ६,२,१३९)।

[f]) बस. पूपप्रस्व. (पा ६, २, १)।

[g]) तस्येदमित्यर्थे गहादेराकृतिगणत्वाच् छ→ईयः प्रत्ययस्तत्स्वरश्च (पा ४, २, १३८; ३, १, ३)।

[h]) तु. पै ६, ६, १ यत्राऽतिशयोक्तिमुखेनाऽऽञ्जनस्य वृत्र-कनीनिकात्वं च त्रिककुत्-पर्वताऽऽहितत्वं च श्रावितं भवति। इह तु तस्य केवलमुत्तरं विशेषणमभिप्रेत्य पर्वताऽक्ष्यत्वं श्रूयते। तद्भवति विमर्शः किमेतद् 'अक्ष्यम्' इति। उच्यते। 'अक्षि अक्षे अक्षिणि वा भवं तदर्थं हितं वाऽक्ष्यम्' इति यत् प्रत्ययः (पा ५, १, ५)। प्रथमे कल्पे दृष्टिशक्तिपर्यायो भवेद् वाक्याऽन्वयश्च वृत्र-कनीनिकात्व-दिशा दृष्टिशक्त्याऽऽरोपपूर्वकमतिशयोक्त्यैव साध्यः। द्वितीये कल्पे तु वाक्यभेदेनाऽन्वयः द्र.। तद् यथा। 'पर्वतस्याऽसि' इति तत्-प्रभवत्वात्तदीयोऽसीत्याञ्जनाऽभिजनोपवर्णनपरमेकं वाक्यं कर्तव्यम्। 'अक्ष्यमसि' इति नेत्ररोगाऽपहरत्वात् तदर्थं हितमसीत्युपयुक्तविशेषणाऽन्तरोपवर्णनपरं चापरं वाक्यं कर्तव्यमिति। यद्वा भाव एव प्रत्ययः स्यात्। एवमप्यक्ष्णो दर्शन-साधकता-द्वारा तद्भावस्य दृष्टिशक्त्यव्यभिचारात् पूर्वोक्त एवार्थसामान्ये पर्यवसानमिति कृत्वा तृतीयः कल्पो नेह विवेचनायोपलभ्येत। 'यतोऽनावः' (पा ६, १,२१३) इत्याद्युदात्तत्वं चेह द्र.। यत्तु क्वचित् (तु. W. इत्यस्य OP) तैतं स्वरितमिव प्रादर्शि तदपलक्षणं च समस्तकल्पेन मूको. विसंवादि च द्र.। यदपि क्वाचित्कं मूलकोशीयं सायणीयं च साक्ष्यम् 'अक्षम्' इति पाठं प्रत्युपस्थापयितुमुपलभ्यते (तु. W. पाण्डु. टि.) तदप्यसत्। अक्षर-न्यूनस्य दुर्वारत्वाच्छन्दोबाधात्। यथास्थिते तु यणः स्थान इयादेशकरणेन तस्य सुवारत्वं द्र.। यच्चाप्यन्ततः कश्चिदर्वाक्तनः (तु. W. संकेतः) 'अक्षव्यम्' इति वा 'अक्षरम्' इति वा शोधमाह तत्तु प्रमाणाभावाच्चाऽन्यथा सम्यग् निर्वाहे संभवति सर्वथानपेक्षितत्वाच्च नितरां सुत्यजमिति दिक्। तु. अक्षी-> -क्ष्यौ इत्यत्र पै ६,६,१ टि.।

[i]) लिटि कानचि चित्स्वरेणान्तोदात्तः (पा ३, २, १०६; ६,१,१६३)। नुडभावविमर्शः √१अश् इत्यत्र अद्र.।

अ-क्षत,ता[a]— -तः ऋ ५, ७८,९; १०, १६६,२; शौ १२, १,११; पै १, ४५,२; ४,६,७;५,३०,४; १२, ६, ५(?)[b]; १३, ३, ११†; १६, ३४,५; —तम् पै ५,३०,४;१४, १, १०; —ताः पै १६,१००,१२; —तानाम् पै १४, १, १०; —तौ पै १०, ९, ३.

अ-क्षतो(त-उ)दक[c]— -कः पै १०,२,३

अ-क्षति— -तिम्[d] पै १६, १००, २.

?अ-क्षतु[e]— -तुः पै १४, ३, ११.

अक्षन् √घस् द्र.

अक्षन्- √२अच् द्र.

अ-क्षय[f]— -ये शौ १९, ५२, ३; पै १, ३०, ३.

¶अ-क्षय्य[g]— -य्यम् मै १, ८,६; काठ ३१, १५.

१अक्षर-,२अक्षरा-,अक्षि- √२अच् द्र.

अक्षाः अति√क्षर् द्र.

अ-क्षित्[h]— -क्षित् मै १, ८, ६.

१अक्षित- √१अच् द्र.

२अ-क्षित,ता[i]— -तः तै १, ६, ३,३; ७, ३, ४; मै १,४, ७¶; काठ ५, ५[२]; ८, १३[२]; क ८, १[२]; शौ ४, ५, ७; ६, १४२, २; ९, १, ६; ११,१,२०; पै १६, ३२,७;९१, १[j]; —तम् ऋ १, ९, ७; ५८,५; [६४, ६; ९, ७२, ६]; १३०,५; ५, ५३, १३; ७, ६५,१; ८, ७, १६; ७२,१०; ९, २६, २; ३१, ५; ६८, ३; ७८, ३; ११०, ५; १०,१०१, ६; मा १८,१०; ३८, २६[२]; का १९, ४, ३; ३८, ६, १[२]; तै १, ६, ५, १; २, ४, १४, १; ३, १, १०, ३; ११,७†; ४, २, ५, ५[२]†; मै १, ४, २[२]; ७[२]; काठ ३८,१४‡[k]; ४०, ११; †कौ २, ८५७;९५४; शौ ३, २४,४[२]; ७; २९, ४; ५; ४, २७, २; ७, ८६, ६; १८, ४, ३६; १९,५४, ४; २०, ७१,१३†; पै १,१०२, ४; ४, ३५, २; ५,४०, ८; ११, ५, ४;८; १२, २,१४; १६,७०, २; —तस्य शौ ७, ८०,४; —†ता ऋ ३,४०,७;९,६८,३; शौ २०, ६, ७; —ताः काठ ४०, १३[२]; शौ १, १५, ३; ६, १४२, ३[४]; ७, ८६, ६; १०, ६,१४; पै १, २४, ३; १६,४३, ७;७०,१०; —ताम् तै ३,३,११,३; मै ४,१२,६; शौ ७, १७,२; ८५,२; १८, ४,३२; —ते ऋ ९, ११३, ७; मै ३, २, ६¶; —तौ शौ ९, १, ७; पै १६, ३२,६. [°त- अन्°]

अ-क्षि(त→)ता-वसु[l]— -सुम् ऋ ८, ४९, ६; खि ३, १, ६.

†अ-क्षितो(त-ऊ)ति[m]— -तयः ऋ ८, ३, १५; मै १, ३,३९; कौ १, २५१; २, ७१२; जै १, २६, ९; ३, ५८, ९; शौ २०, १०,१; ५९, १; —तिः ऋ १, ५, ९; ६, २४, १; शौ २०, ६९,७; —तिम् ऋ ४, १७, १६.

---

[a]) तस.। नञ्-स्वरः (पा ६,२,२)। उप. <√क्षण् यद्र.।

[b]) ओषधि-प्रकरणे '—ताः' इत्येव पाठः संभाव्येत।

[c]) बस.। 'अक्षतु' इत्यस्य √२अक्ष् इत्यत्र टि. यद्र.।

[d]) मुपा. किमिति संदिग्ध इति नैव विस्पष्टमुक्तं भवति। मूलतोऽयमेव पाठः स्यादित्यत्र तु. २अक्षित- > -तः इत्यत्र पै १६, ६१, १ टि.। यथा तत्र ब्रह्मौदनोऽक्षततया प्रतिपादितो भवति तथैवेह पक्वौदनस्य (स्वयमक्षततयैव) अक्षतिप्राप्तिद्वारता प्रतिपाद्येत। यथा च तत्र शाखान्तरीयपाठधृतिरप्रमाणा भवति तथेह संदेहोत्पादनमहेतुकमिति सर्वं निरवद्यम्।

[e]) अन्यत्र प्रसिद्धि-रहितोऽयं निगमः। √क्षण् इत्यस्मात् तु-प्रत्ययेनौणादिकेन क्षतु- इत्यस्य भावे निष्पत्तिः स्यात् ततश्च 'शतौदना क्षतुमुक्ता क्षतिरहिता' इत्येवं विशेषणतामुखी प्रकरणसंगतिरबाधा स्यात्। तथाविधा शतौदना भवतात्तमाम् इत्यातिशायनिकाऽऽशीःपर्यवसानश्च मन्त्रस्वरसः द्र.।

[f]) तस.। पूपप्रस्व. (पा ६,२,२)। उप. <√१क्षि यद्र.।

[g]) तस.। शक्यार्थे यति यान्तादेशे नञ्-स्वरं बाधित्वा 'कृत्योक-' (पा ६,२, १६०) इत्यन्तस्वरः।

[h]) बस.। अन्तोदात्तः (पा ६, २, १७२)। उप. भावे क्विप् द्र.।

[i]) तस. नञ्-स्वरः (पा ६,२,२)। उप. क्तान्तम्।

[j]) मुपा. शाखान्तराद् (तु. शौ ११, १, २०) इह धृतः। मूलकोशीयः पाठस्तु 'अक्षतः' इति भवति। शाखाद्वयप्रामाण्यान्मन्त्रस्यास्य मौलिकत्वप्रसिद्धौ सत्यामप्यक्षताक्षितयोः कतरो मौलः पाठ इति विमर्शार्हो विषयः। तात्पर्ये विशेषाभावाद् विनिगमकान्तराभावे यथाशाखं त्वध्येतव्यं भवति। एवं सति किमिति तथा नेहाकारीति न जानीमहे। तु. अक्षति- > -तिम् इत्यत्र पै १६, १००, २ टि. यत इहापि कौशः पाठ एव मौल इति विनिगमनयाप्युपलभ्येतेति दिक्।

[k]) 'अनुपक्षितम्' इति पाभे. (ऋ १०,१०१,५)।

[l]) अक्षित-वसु- इति पपा.। बस. पूपप्रस्व. (पा ६, २, १)। अथवा तस. नञ्-स्वरः स्यात् (पा ६,२,२) उप. च बस. स्यात्। उभयथापि स्वरे च तात्पर्ये च सामान्यं द्र.। पूप. दीर्घस्तदुपसंख्यानोत्सर्गसूत्रे (पा ६, ३, १३७) निदर्शयितव्यः।

[m]) समास-स्वरार्थं नापूटि. द्र.।

अक्षितव्य- √१अक्ष् द्र.

१अ-क्षिति[a]- -तयः तै २,४,१४,१; मै ४, ९, २७; १२, २; काठ १०, १२; पै १,१०२,४; -ति ऋ[१, ४०, ४; (५, ३४, ७)] [(३, ९, १) ८, १०३; ५; ९, ६६,७].

२अ-क्षिति[b]- -तये पै १६, ७०, २; १०; -तिः का २, ३,८; तै ४,७, ४, २; मै २,११, ४; काठ ५, ५; १८,९; क २८, ९; शौ ११, ९, २५; १०, ४; २६; पै ५, ४०,७; १६, ८४, ४; ८५, ४; ८७, ६; -तिम् खि ४, १२,२; ¶तै १,७, १,६;३,४; मै ४,९,२७;१२,२; काठ १०, १२; शौ १८, ४, २७; पै ५, २८, ८; ४०, ४; ५; -त्यै मा ६, २८; का ६, ७, ६; तै १, ३, १३, २; ६, ३, ३; ७, ३,४; ६, ४, ३,४; मै १, ३, १; ४, ५, २¶; काठ ३, ९; ५, ५; ८, १३; क २, १६; ८, १.

अ-क्षियत्[c]- -यन्तम् ऋ ४, १७, १३.

अक्षी- √२अच् द्र.

अ-क्षीयमाण,णा[d]- -णम् ऋ ३, २६, ९; तै ३, ३,११, ४; शौ ७,२१, ३; पै ५, ४०, ४; -णस्य तै १, १, १०,२; काठ, क १, १०; -णा ऋ १, १५४, ४; -णाः मा १७, ३; का १८, १,४; तै ४, ४, ११, ४; मै २, ८, १४; काठ ४०, १३; -णे पै २, २३, ५.

अक्षु- √२अच् द्र.

अ-क्षुध्[e]- -क्षुत् मा १८,१०; का १९, ४, ३; तै ४, ७,४,२; ५, ४, ८, २; मै २,११,४; ३,४,१¶; काठ १८, ९; क २८, ९.

अ-क्षुध्य[f]- -ध्याः शौ ७, ६२, ४; ६; पै ३, २६, ३.

¶अ-क्षुध्यत्[g]- -ध्यताम् मै १, ६, ३; ५; -ध्यन् तै ५, ४, ४, १; काठ २१, ७.

अ-क्षेत्रविद्[h]- -वित् ऋ ५, ४०, ५; १०, ३२, ७.

अ-क्षेम[i]- -मम् पै १४, २, ३.
१३; काठ २०, ७; २५,५; २८, १; ३१, १०; क ३१, ९; ३७, ७; ३९, २; ४४, १; ४७, १०; -काः तै ७, ४,११, २; ५,९,१; मै ३, ८, ६; ४, २, १४; काठ ३३,३.

¶अ-क्षोधुक,का[j]- -कः मै १, ४,११; ६, ४; ५; ११; ३, २, ७; ४,१,

?अक्षौर्, अक्ष्ण-,अक्ष्य- √२अच् द्र.

?अक्ष्लिली[k]- -ली शौ २०, १३४,६.

अ-खनत्[l]- -नन्तः[m] ऋ १०, १०१, ११.

अ-खर्व,र्वा[l]- -र्वम् ऋ ७, ३२, १३; शौ २०, ५९,४; -र्वा[n] मै ३, ७, ४¶; -र्वेण तै २, ५, १, ७¶.

¶अँ-खलति[l]- -तिः काठ २८, ८; क ४४, ८.

अ-खात[l]- -तम् शौ ५, १३, १.

अ-खि(द्र→)द्रा[l]- -द्राः तै ३, ५, ८, १; काठ २९, ५; ३९, ३; क ४५, ६.

[a]) तस. नञ्-स्वरः (पा ६, २, २)। उप. क्षिति- <√१क्षि+कर्त्तरि क्तिच् औणादिकः यद्र.। एवं किल नाउ. क्तिन्नन्तोत्तरपदात् सुभेदेऽस्मिन् प्राति. यदिह सा. (ऋ १, ४०, ४) बस. इति च 'नञ्सुभ्याम्' (पा ६, २, १७२) इत्यनुशिष्टः स्वरश् छन्दसि सर्वविधिविकल्पान्न भवतीति चाह, तन्निष्प्रयोजनप्रयासमात्रं द्र.। एवमर्वाञ्चोऽपि GW. प्रमृ. इह क्तिजन्तम् उप. अविविच्यन्तश् चिन्त्या इति किमु वक्तव्यम्।

[b]) उप. भावे क्तिन्नन्तम् इतिमात्रम् नापूटि. विशेष उक्तपूर्वो भवति। शेषं तत्र गतम्।

[c]) तस.। नञ्-स्वरः (पा ६,२,२)। उप. <√२क्षि यद्र.।

[d]) उप. कर्मणि शानच्। स्वरः एपूटि. द्र.।

[e]) नापूदि. समासस्वरौ। उप. √क्षुध्+भावे क्विप् यद्र.।

[f]) बस.। नञ उत्तरं क्षुध्-+यत् (पा ५, १, ६७) यद्र.। अन्तोदात्तः (पा ६, २, १७२)। उप. गृहिविशेषणं समासश्च गृहविशेषणमित्यभिसन्धिः। तस. उप. गृहविशेषणं सद् गृहिविशेषणतयोपचरितमिति दवीयांसमिव मार्गं संकेतयन् सा चिन्त्यः। तदुक्तदिशा 'ययतोश्च' (पा ६, २, १५६) इत्यन्तोदात्तेऽविशेषः। यदपि उप. य-प्रत्ययान्ततया तेन प्रत्यपादि, तदप्यलक्षणं स्यात्। यत्-प्रत्ययौत्सर्ग्यदर्शनात्। अत्राऽर्वाञ्चः (तु. MW.) उपचारसंकेतमकुर्वाणा एव तस. इति यद् भणेयुस्तन् नितरामपुष्टमिति दिक्।

[g]) तस. नञ्-स्वरः (पा ६,२,२)। उप. शत्रन्तं यद्र.।

[h]) तस.। औत्सर्गिको नञ्-स्वरः (पा ६, २, २)।

[i]) तस.। उप. यद्र.।

[j]) 'कृत्योक-' (पा ६, २, १६०) इति नञ उत्तरस्य उक-प्रत्ययान्तस्यान्तोदात्ताऽनुशिष्टेरपवाद उसं.। नञ्-स्वरः सामान्यः द्र. (पा ६,२,२)।

[k]) कौन्तापान्तरसामान्येन वैकृतभूयस्त्वयुतः पाठः। अशिश्लिक्षु- प्राति. अत्र स्याद् इति RW. (तु. संटि.)।

[l]) तस.। नञ्-स्वरः (पा ६, २, २) उप. यद्र.।

[m]) यत्तु GW. 'अखनन्त' इति मुपा. इति मन्यमानो लङि रूपमाह तच्चिन्त्यम्।

[n]) मुपा. चिन्त्यः। मिथ्यास्वरदुष्टत्वात्। तुटि. अकाणा- इत्यत्र।

अ-खिद्रयामन्[a]– -मभिः ऋ १, ३८, ११.

अ-खिलं[b]– -लः पै ५, ३, ८.

?अख्ख[c]

अख्ख-ल[d]–

अख्खली√१कृ[e], **अख्खलीकृत्य** ऋ ७, १०३, ३.

√अग् अङ्ग- टिद्र.

अ-ग[f]- अगस्ति- द्र.

¶**अ-गत**[g]– -तः तै ५, १, ५, ८; ६, १, १, ५; काठ १९, ५; क ३०, ३; –तम् तै २, ६, ३, ५; –$तस्य शौ ११, १२, १६; १४, २, ७४.

¶**अ-गतश्री**[h]– -श्रीः तै २, ५, ४, ४.

¶**अ-गता(त-अ)सु**[h]– -सुः मै ४, ७, २.

अ-गद[b]– -दः शौ ४, १७, ८; ५, २९, ६–९; पै १, ५८, ४; २, २६, ५; ५, ९, ५; १७, ६; १८, ५‡[i]; १३, ९, ७; ८; ११; १५, १५, ९; –दम् ऋ १०, १६, ६; ९७, २; मा १२, ७६†; का १३, ६, २†; तै ३, ४, ९, ३¶; ४, २, ६, १†; ५, ७, १३, १; मै २, ७, १३†; काठ १६, १३†; ५३, ३; क २५, ४†; शौ ५, ४, ६; ६, ९५, ३; १८, ३, ५५†; पै २, २६, ३; ११, ६, २†.

¶**अ-गर्तमित्**[j]– -तम् काठ २५, १०; २६, ५; क ४०, ३; ४१, ३.

अ-गव्यूति[b]– -ति ऋ ६, ४७, २०.

अग(ऽ)स्ति[k]– -स्तिम् शौ ४, २९, ३; ४, ३८, ३; –स्तीः पै ८, १२, ७.

अगस्त्य[l]– -॰स्त्य ऋ १, १७०, ३; –स्त्यः ऋ १, १७९, ६; १८०, ८; ७, ३३, १०; खि २, १, ७; मै २, १, ८¶; काठ १०, ११¶; शौ ४, ३७, १; १८, ३, १५; पै १३, ४, १; –स्त्यम् ऋ ८, ५, २६; –स्त्यस्य ऋ १०, ६०, ६; खि ५, ३, ६; तै ७, ५, ५, २¶; ¶मै २, १, ८; ४, २, ९; ¶काठ १०, ११; ३४, ४; शौ २, ३२, ३; ५, २३, १०; पै २, १५, ५; ९, ७, ७; –स्त्ये ऋ १, ११७, ११; १८४, ५; –स्त्येन पै १०, १२, ५.

आगस्त्य[m]– -स्त्यः पै ८, १५, २.

अ-गिरौ(रा-ओ)कस्[n]– -कसः ऋ १, १३५, ९.

?अ-गु[o]–

?अगुवाक[p]– -के पै २, २०, ३.

¶**अ-गुप्त**[g]– -प्तम् तै ५, ६, ६, २.

अ-गृभी(←ही)त[g]– -तः ऋ ८, ७९, १

---

[a]) तस. नञ्-स्वरः (पा ६, २, २)। उप. सोपपदे √या+मनिन् प्रत्ययः।

[b]) बस. अन्तोदात्तः (पा ६, २, १७२) उप. यद्र.।

[c]) इष्टजन-संदर्शनाऽऽदि-जात-प्रमोदविशेषसूचकतया क्रियमाणस्य शब्दविशेषस्याऽनुकरणम्। तु. नाउ. टि.

[d]) अख्ख- इति शब्दाऽनुकरणं लातीत्यर्थाद् विशेषणता-वचनोऽयं शब्दः द्र.। यत्तु सा. अनुसरद्भिः कैश्चित् (तु. PW., BW., GW., MW.) समग्रस्याऽस्य अख्खल- इति शब्दस्य शब्दविशेषाऽनुकरण-स्वरूपता प्रत्यपादि तदसत्। उदाह्रियमाणायां श्रुतौ हि पुत्रदर्शनेन पितुरनख्खलस्याऽख्खलीभावो निदर्शितो भवति। एवं तावद् अख्खलेत्येतद्- विशिष्टत्वे तस्य तात्पर्य-पर्यवसानाद् विशेषणतावचनोऽयं शब्दः द्र.। एवं च सति कामं शब्दाऽनुकरणमात्रः अख्खेति शब्दोऽव्ययतया प्रयोगमर्हेत्। यथा खाट्करोतीति खाडिति करोतीति वा भवत्येवं स्यान्नाम अख्खकरोतीति अख्खेति करोतीति वा। अख्खल- शब्दस्तु अख्खेति शब्दाऽनुकरणयुक्तत्वमुखेन पितृविशेषणता-वचनतामापादितस्ततोऽन्यो नाऽव्ययमिति सुवचम्।

[e]) अनख्खलम् अख्खलं करोतीति च्विः द्र. (पा ५, ४, ५०)। एवं चैनं प्रत्ययार्थं शब्दाऽऽभासकल्पनया तिरोभावयन्तः सा. तदनुगताश्चार्वाक्तनानां केचित् (तु. PW., MW. प्रभृ.) नितरां शोच्या भवन्ति। यत्तु MW. 'अख्खलीकृत्या' इत्येवं ल्यबन्तं दीर्घमाह। तदसत्। दीर्घाऽऽदेशस्य छन्दोऽर्थं सांहितिकमात्रत्व-दर्शनात्।

[f]) नञ्-पूर्वाद् √गम्+डः।

[g]) तस. नञ्-स्वरः (पा ६, २, २)। उप. यद्र.।

[h]) समास-स्वरौ नापू. द्र.। उप. बस. इत्येव विशेषः।

[i]) 'अरपाः' इति बाह्वृचः (१०, १३७, ५) पाभे.।

[j]) तस.। उप. गर्त-पूर्वाद् √मि+क्विप् प्रत्ययः।

[k]) पपा. अनवगृहीतः। अग+√२अस्+तिन् प्रत्ययः (पाउ ४, १८०) शकन्ध्वादित्वात्पररूपे कृद्-उपप्रस्व. (पा ६, १, १६७; २, १३९)। विस्तरस्तु वैश. द्र.।

[l]) =अगस्ति- इति। स्वार्थे यप् प्रत्ययः। स्वरः पूर्ववस्थः।

[m]) 'ऋष्यन्धक-' (पा ४, १, ११४) इत्यपत्येऽर्थे अण् प्रत्ययः।

[n]) तस. नञ्-स्वरः (पा ६, २, २)। उप. बस. तृ. अलुक् च।

[o]) अनभिमतमपि मतान्तर-संकेतार्थमङ्कितम् द्र.। तु. अगो- इत्यत्र टि.।

[p]) अनु-वाक- इति पाठः संभाव्यते। तयो रुद्र-भवयोरनुवाके तदीयाऽऽज्ञा-वचनाऽनुपालन-द्वारेण तदनुवचनमात्रताऽधिकृताः स्यामेत्यर्थस्य सुगमत्वात्।

†अ-गृभीतशोचिस्[a]– -चिषः ऋ ५, ५४, ५; –चिषम् ऋ ५,५४, १२; ८, २३, १; कौ १, १०३; जै १, ११, ७.

अ-गृहीत,ता[b]– -तः काठ ३५,१०; क ४८, १२; –¶ताः तै ३, २, १, २; ६, ४, २, १: मै ४, ५, १; –तेभ्यः तै ७, ३, १९, १; २०, १; काठ ४३, ९; १०.

¶अ-गृहीत्वा[b] तै ३, २, १, २: ५, ७, ९, १; मै ३, ९, १.

†१अ-गो[c]– -गोः ऋ ८,२,१४; कौ १, २२५: २,११५५; जै १,२४,३.

२अ-गो*[d]–

अगो-ता[d]– -ताम् काठ ३८, १३; शौ ४, १७, ६; पै ५, २३, ८; –तायै ऋ ३, १६, ५.

¶अ-गोअर्घ[g]– -र्घम् तै ६,१,१०,१[3].

अ-गोपा[e]– -पाः ऋ २, ४, ७; ७,१८, १०: –पाम् ऋ ३, ५७, १.

†अ-गोरुध[f]– -धाय ऋ ८, २४, २०; जै ४, १७, ८; शौ २०, ६५, २.

†अ-गोह्य[h]– -०ह्य ऋ १, १६१,१३: ‡कौ[h] १,३९३;२,५९७;‡जै[h] १, ४४,१: ३,४८,१३; –ह्यः ऋ ८, ९८,४; शौ२०,६४,१;–ह्यम् ऋ १,११०,३;१०,६४,३; –ह्यस्य ऋ १,१६१,११: ४,३३,७.

अग्ध[h]–

अग्धा(ग्ध-अ)द्[i]– -ग्धात् तै ३, ३, ८, २.

अग्ना°, अग्नायी-, अग्नि- द्र.

अग्नि[j]– -ग्नयः ऋ १, ५०, ३; ५९,१; १२३, ६; १२७, ५: १६४, ५१; २, २८, २; ३४, १; ३, २२, ४; २६,४; ४, ४५, ५; ५, ६, ६; ८७, ३; ६;७; ६, ६६, २; ७, १, ४; ७२, ४; ८, ३, २०; १९, ३३; २८, २; ४३, ४; ५: १०, ३५, १; ६; १३; ४६, ७; ८८, १८: मा ८, ४०†; १२, ५०†; १३, २५[2]; १४, ६[2];१५[2];१६[2];२७[2];१५, ५७[2]; १८, ३१; ६७; ३३, १†; २†; ५२; ३५, ८; का ८, १५, १†; १३, ४, ६†; १४, २, ११[2]; १५, १, ५[2]; ४, ३[4]; ८, ५[2]; १६, ७, १[2]; २०, १, २; ४,९; ३२,१, १†;२†;४,९; ३५, ४, ७; तै १, ७, ७, २; २, ५, ८,६¶; ३, २, ८, ३; ४, २, ४, ३†; ४, ११, १; २; ७, १२, १; ५, १, ८, २¶; ५, ७, ४; ९, १¶; ७, ८, २[2]; ९, ३¶; ¶६,२, ७,३; ३,१,३; मै १,३,३३†;

[a]) समासस्वरौ नाउ. द्र. । उप. बस. इत्येव विशेषः ।

[b]) तस. नञ्-स्वरः (पा ६, २, २)। उप. यद्र.।

[c]) तस. नञ्-स्वरः (पा ६, २, २,)। अत्र यस्था. व्युत्पाद्यमानस्य उप. स्तुतिस्तोत्रन्यतरस्मिन्नर्थे औपचारिकी वृत्तिः द्र. (तु. निघ १, ११; ३, १६)। यत्त्विह सा. 'गो-' इति प्राति. √गै इत्यस्मान् निष्पादयन्नपरमिव गो-शब्दं बोधयामास तद् मौलिक-प्रमाणान्तराऽभावे विमर्शविशेषाऽपेक्षमिव वाच्यम् । भूयानप्येतद्-विस्तरः वैश. अनुसन्धेयः । यदिह बस. इतीवाभिसन्धाय PW. प्रभृ. अर्वाञ्चः (तु. ORN) अगु- इति (GW. अगो- इति वापि) प्राति. आहुस्तच्चिन्त्यं भवति। तथात्वे ह्यन्तोदात्तः स्यान् (पा ६,२,१७२)। यथा स्वरतस्तत्-सकत्ते सुगु- इति प्राति. श्रूयते (तु. ऋ १, १२५, २)।

[d]) बस. अन्तोदात्तः (पा६,२,१७२)। गोर् ह्रस्वाऽभावः उसं. (वैतु. पा १,२,४८)। अगो-ता- इत्यत्र तलि स्वरेऽविशेषः (पा ६,१,१९३)। सा. तु गोस्तद्वति वृत्तिं पश्यन् १अगो- +तल् इत्येवमाह (तु.ऋ३,१६,५)। तद्विमृश्यम्।

[e]) *सु (<सह)-गोपा- इति मूलतः बस. सतो नञ्-पूर्वत्वे तस. स्याद् नञ्-स्वरः (पा ६, २, २)। अज्मध्य-सकारलोपश्च प्राकृतिकः द्र.। यद्वा 'नञ्सुभ्याम्' (पा ६,२, १७२) इत्यत्राऽपवादमुपसंख्याय बस. एव स्यात् ।

[f]) तस. नञ्-स्वरश्च (पा ६,२,२)। उप. उस. गो√रुध् इत्यस्मात् कर्तरि कः प्रत्ययः (पावा ३,२,५)।

[g]) '-र्घः' इति बाह्वृचः पाभे. नाउ. रू. द्र.।

[h]) होमेनागतम् अग्धमित्यभिप्रायेण सा. व्याचष्टे। एवं चात्र अग्नि-ध- इत्यस्यैव मध्यवर्त्तिनो 'नि' इत्येतस्य लोपात्मको विकारः स्यात्। 'अग्नौ धीयते' इति चास्य व्याख्यानं सुलभम्। अनुपदम् 'अहुताद्' इत्यस्य शब्दस्य श्रवणाच्च 'हुताद्' इत्यर्थे 'अग्धाद्' इत्यस्य प्रयोगः सुकल्पः। यत्तु MW. सायणीयं व्याख्यानं दग्ध- इत्यस्माद् अनर्थान्तरमित्याह, तन्न। दग्धमात्रात् सायणोक्तदिशा हुतपर्यायभूतस्य 'अग्धस्य' भेद-दर्शनात्। अथवा, ग्ध- इति √घस् इत्यस्य छान्दसं क्तान्तं रूपं भवेत् (तु.MW. अग्धाद्- इत्यत्रैव)। यथा 'सुग्धिश्च मे' (मा १८, ६) इत्यत्र क्तिनि भाव-वचनस्य 'ग्धि' इत्यस्य श्रवणं भवति। एवं च न ग्धम् अग्धम् इति कृत्वाऽन्येन केनाप्यजग्ध-पूर्वम् अग्नेरेव कृते प्राथम्येन समर्पितमित्यर्थपर्यवसानाद् हुतेत्यर्थलाभः सुलभः। प्रथमे सायणीये कल्पेऽन्तोदात्तता द्वितीये चाऽऽद्युदात्ततेत्यर्थसाम्येऽपि भूयान् विशेषः। निहत-पूर्वपदमात्रतया श्रवणोपलम्भाद् विनिगमनाऽन्तरस्य चाऽदर्शनात् कतरो योगः साधीयानिति विवेक्तुं नोपलभ्यते।

[i]) कारकोपपदे √अद्+विट्। कृद्-उपप्रस्व. (पा ३, २, ६८; ६, २, १३९)।

[j]) √अङ्ग्+निः प्रत्ययो नलोपः प्रत्ययस्वरश्च (पाउ ४, ५० पा ३, १, ३)। निर्वचनान्तराणि च वैश. द्र.।

६, २^{४}; ७¶; २, ३, ८; ७, ११†; ८, १२^{४}; १२, १; ¶३, २, ६; ८, ५; ६; १०; ९, १; ४, १, १४¶; १४, ११†; काठ ४, ११†; ७, १४^{२}; १६,११†; १७,१०^{४}; १८, १३;१९, ८¶; २०, १¶; २१, ४¶; २२, १०; क ३, ९†; ६, ३^{२}; २५, २†;२६,९^{४}; २९,२; ३०,४;६¶; ३१,३¶;१९¶; ३५, ४; कौ ३, ५, ८†; शौ २, ३५, १; ३, २१,१; ७, ६९,१; ८, १,११; ९, ४,१८; १०, ५,२१; १२, १,१९; ३७; ३, ५०; १३, २, १८†; १६,१, १; १८, ४, १२; १३; १९, ९, ११; १२;१६,२;२७,१५; २०,४७,१५†; पै १, ८८, ३; २, ४०, ४; ३, १३,६; २३, ४; ६, १८, २; ९, २३,६; १०, ८, ५; ९, १; ६; १२, ७, १३; १३, ३, १६; १२, १; ११; १६, २, १; २५, ८;१२९,९; —॒भ्रयः मा ५,३४; का ५, ८, ५; —०भ्रयः मा ५, ३४; का ५, ८, ५^{२}; —भ्रये ऋ १, ७४, १; ७७, १; ७८, ५; ७९, १०;१२७, ४;१०^{२}; १४०, १; १४३, १; ३, २, १; ६,१; १०,५; १३, १; ४, ५,१; ८, ५; ५, ५,१;११;७,१; १२, १;१६,१; २५, ७; ६, ३, २; ८,१; १०,३; १६,२२; ४८, १; ७, ३, ७; ४, १; ५, १; ८, ६; १३, १; १४, १; १५, ४; ६२,२; ८, १९, ५;२२; २३,१५; २४;⌊२३, २३; ४३, ११; ४४, २७; १०, ९१, १४⌋; १०३, ६; ८; १०, ८०,७;८५, ४१; १८७, १; खि ४, ९, ३; ५, ७, २, ११^{२}; ४, १५^{४}; मा १, १०; १३; २, १; २०;२९; ३, २†;११; ४,७^{४}; ५,१; ६, ३२; ७,४७; ८, ३८^{२};४७; १०,५; २३; ११,५९; ६६; १४,७^{५}; १५, २९†; २०, ७८†; २२, ६;२७; २३, १३; २४, १६; २३; २४; २६, ९^{२}‡; १२†; २७, ४२†; २९, ५९; ६०^{२}; ३०, २१; ३८, ११; ३९, १;

का १, ३, ७; ४, ३; २, १, १; ५, २; ७, १; ३, १, २†; २, ५^{२}; ३, १; ४, ३, १^{४}; ५, १, १; ६, ८, ३; ८, १२, १^{२}; १३, १^{२}; २२,१; ९, २,७; ११, ४,२; ७,३; १२, ५,१०; ७, १; १५, २, १^{५}; १६, ५,१०†; २२, ७,१२†; २४, २, १; १३,१; २५, ४, २; २६, ४, १; ५, ३;४; २९, ५, ११†; ३१, ५, १^{२}; ७, १; ३४, ४,३; ३८, २,५; ३९, १, १; तै १, १, ३, १; ४,२; ५, १; ८, १; ११, १; १४, ४†; २, २, १^{४}; १०,१; ३, १४,७†; ४, १३,१^{२}; २९, १^{२}; ५, ५, १†; १०, १; ८, ४, १¶; ७, २; १०, १¶; १३, ३; १५, २; १६, २; ¶२, २, २, १^{२}; ३^{२}; ४; ५^{२}; ३, १^{२}–३^{२}; ४; ४, १^{२}; २^{६}; ३^{४}; ४^{२}; ५^{२};६; ७^{२}; ८; ११, ६; ३, २, ८; ८, १^{४}; ४, १, २^{४}–४^{४}; ३, ३; १०, २; ५, ४, ५; ५, २; ६, २, १; ३, ३^{२}; ६, ५^{२}; ११, ४†; ३, २, ४, १; ३; ११,१†; ४, १, ५, ४; ९, १; २, ५, ६; ३, ४,३; ४, ४,४†; ५, ३, १०, २¶; ¶४, ५, ४^{२}; ९, १; ५, १९,१; २४,१; ६, १५, १; ६,१, २, १; २^{२}; २, १,३; ७^{२}; ३, ५, १¶; ३; ७,१; ७, १, १२,१; १४, १;१६, १; १७,१; २०, १; ५, ७, २^{२}¶;१४, १^{२}¶; २१, १^{२}¶; २२, १^{२}¶; २३,१; २४, १; मै १, १, ३; ५; ६; ११; २, २^{४}; ६; ३, ३; ३१^{२}; ३६; ¶४, ११; १३;१५^{२}; ५,१†; ६, २; ७; ८¶; ७, २¶; ८, १; २$; ७^{३}; ८^{४}; ९^{७}; ९, ४^{२};¶; १०,१; ८¶; १५¶; ११,१०; ¶२, १, २^{१२}; ३^{६}; १०^{९}; ११; २, ६; १३^{२}; ३, १; ५;६^{२}; ४, ८; ५, ६; ९; ११^{४};$६,३;४¶;६¶;११;१२;१३^{२}; $७,६;७;१४;$८,१^{२}; †१३,९;१३; ३,¶१,१;९^{३};१०^{२};¶३,१०;¶४,९^{२}; ६, ४^{४}; ७, १¶; ९; १०¶;१०, ३^{२}¶; ११,४†; १२,२;७; १३,१४; १४,४;

५; १५, १०; ११; ४, १,५^{३}; ६^{२};¶; १३; ४, ६; ७; ५, ४; ७, ७; ९, ८; †११,१; †१३,९^{२};†१४,३^{२}; काठ १, ३–५; ८; ११; २, २^{४}; ८; १५; ३, १०; ४, ११^{२}; ६, २^{३}; ६^{३}; ८; ९; ७, ५; ६^{२}; १२^{२}; १४; १६^{३}; ८, १; ६; ८^{३}; ९^{३}; ११;१५; ९, ५; ६; ९;११; १०, ३^{७};४^{५}; ५^{५};६^{१०}; ७^{१५}; ११,१^{२}; ३; ८;१०; १२, १;१५; १३, १;३^{२}; १३^{३}; १५, २;३; ५; ७;८^{२}; ९; १६, ५; ७; १७, १^{२}; १९, ८; ९^{४}; १०; १२^{२}; २१, ८; १०^{२}; २३, २^{६}; ५;८; २४, ८; २९, ७; ३०,६; ७; ३१,२; १०; ३३, ७^{२}; ३६, २; ९; ३७, ३–५; १३; १४; ३८,९; १२^{३};१४;१५; ४०, १४; ४१, १;३; ५; ७; ८;११; ४५, १०^{२}; १८^{२};१९^{२}; २०; ४७,९; ४८, ३; ४९, ५; ५१, १; ६; क १, ३–५; ८; ११;१४^{४}; २, २; १७; ३, ९; ¶४, १^{३}; ५^{३}; ७; ८†; ¶५, ४; ५^{२}; ६, २^{२}; ३;६¶; ¶७, २; ३^{३};५^{३}; ८; ¶८, ३; ८; ९; १२$; २५,१०^{२}; ¶३०, ७; ८; ¶३१, २^{२}; ३५, ८^{६}; ¶३६,२; ३८, १; ¶४५,८; ४७,२; १०; †कौ १, ३५;४४;८६;८८;९८; १०४; १०७; २, ५३; २२८; ७२९; ९३३; ३, ३, ८; †जै १, ४, १; १०; ९, ६; ६; ११, २; ८; १२, १; २, २, ३; ३, ५, ११; २०, १२;३२, १; ४, ११, ६; २८, २; शौ ४, ३९, १^{२}; ६, १०, १; ३४, १; ७, ९२, १; ९, ३, १२; ११, १०, ३१; १२, ३, ५५; ४, ३४^{२}; १४, २, ४; १८, ४, ७१; १९, ४,१; ४३,१; ५५,५; २०, १, ३†; पै १, ३५, १; २, ३६,४;५४, १; ५, ३५, १^{२}; १६, ४०,४; ८८,२; ११८,५; १२४, ६, —†भ्रा ऋ १,५९, ३; ४, ८, ६; ⌊५, ३७, ५; १०, ४५, १०⌋; ६, १४, १; ७, ९४, ४; ⌊(४, १, ३) ८, २७, ३⌋; ७२, १५; खि ३,

१५, १९; मा १२, २७; का १३, २,
१०; तै ४, २, २, ४; काठ २०, १४;
कौ २, १५०; ८३२; जै ३, १४, १०;
–ऽग्नाइ३इ मा ८, १०; तै १, ४, २७,
१; ६, ५, ८, ४; मै १, ३, २९; ४,७,
४; काठ ४, ११; २८, ८; ३०, १[३];
क ३०, ९; ४४, ८; ४६, ४[३];
–ऽग्नाइ३ई खि ५, ४, १०; –ग्निः
ऋ १, १, २; ५; १२, ६; २७, १२;
३६,१७[४]; १८; ५९,२; ६; ७; [६०,
४; ७२, १]; ६५,४; ६९, २; ३;
७०, १; [३; (७, १०,५)]; ७१, ८;
७४,३; ७७, २;४; ५; [७९,५; १०,
११८, ३]; [१२; ७, १५, १०];
९३, ५; [९८, २[२]; ७, ५, २; (१०,
८७, १)]; ९९, १; [१०५,१४;१४२,
११; १८८, १०]; १०७, ३; ११२,
१७; १२४, ११; १२७, ७; १२८,
१; ३; ४; [६; ८, (१९, १) ३९, ६];
७; १३६,७; १४१,१२; १३;[१४३,
२; ६, ८, २; (७, ५, ७)]; ५; ६;
१४५, ५; १४८, २; १५७,१; १६१,
९; १४; १६२, १५; १६९, ३; ११;
२, [२, ८; (१०, ११, ५)]; ३, [१[२];
१०, २,२]; १०;४,२; ७; ९,१; १०,
१; २; ३; ५; ३, १, ११; १२; १८;
२,[२; ५,४,२]; [८;१०,११०,११;
१५०,४]; ३,१; २; ४;६;९; ११;४,
२;[८; ७,२, ८];[१०; ७, २, १०];
५, १–३; [४; (५, ३, १)]; १०;
[(१,१,५)१०,४]; ११,१–३;५; [६;
५, २५, ५]; १३, ४; १४,१; १६,१;
१७,१;२०,४; २२,१;२३,१;२५,२;
३;२६,[३;(८, १२, ३३)]; ७; २७,
[४;(७,१५,१०)]; ५;१३;१४; २९,
२;७;९;३१,३;५३, ४; ५४, १;५५,
१०; ५७, १; ४, १, १०; २०; २,१;
३, १०; ५, २; ३; ४; ६, २; ४; [५;
७, ७, ४]; ७; ७, ७; ११; ९, ४;
[१२, ३[२]; (७, ६०, ११)]; १३, १;

१५, १; २; ३; २५, ३; ४; २८, ३;
५५, ४; ८[२]; ५, १, १; २; ३; [५;
६]; २, ९; ३, १०; १२; ६, २; ३[२];
९, २; ११, १; ४[२]; १३, ३; १४, ४;
१५, १; १६,२; १७, ४; १८,१;२४,
२; २५, ४[३]; ६[२]; २८, १; २९, ७;
४१,४;[१०; (६,१२, ४)];४४,१५[३];
४९, ३; ५१, १३; १४; ५८, ३;६०,
७; ७५, ९; ७६, १; ६, १, ६; ४, २;
४; ६, २; ९, १; १२,१; [४; ७,१२,
२]; १४, २[२]; ४; ५; १५, १०; १३;
१६, १९; २८[२]; ३४; १८, १०; ४९,
[१; ५१, १०; (१०, १५, ५)]; ९;
५२, ६; ६३, ४; ७, १, १४; १५;
१६; ४,[२; १०, ११५, २]; ३; [४;
१०, ४५, ७]; ५; ६; ५, २; ६, ३;
५; ६;७; ७, ३; ५; ८, १; ४; १०,
२; ११, ४; १५, ३; ६; १०; १६,
१२; ३०, ३; ३४, १४; [२५; ५६,
२५; (१०, ६६, ९)]; ३५, ४; ३६,
१; ३९, १; [७; ४०, ७; ६२, ३];
४०, ३; ४२,४; ४४, ५; ४९,४;५०,
२; ५१,३; ६७, २; ७७, १; ७८, २;
८, ७, ३६; १२, ९; १८,९; १९,[८;
(८४, १)]; ११; १९; २२; २३; २३,
१३; २५, १९; २७, १; ३९, १; ४;
५; ६[३]; ७; ८; ९; ४०, १; ४३, ६;
७; ८; २२; ४४, १२; १६;२१; ५६,
५[२]; ५८, २; ६०, १३; ६९,११;७१,
१३; ७५, ४; १४; [१०२, ९; (९,
४५, ४)]; १०३, २; १२; ९, ५,११;
६६,२०; ८८,५; १०, १,१;६;२,३;
४; ५; ३, ३; ७; ५, ७; ६, २; ४;८,
१; १६, ६; १०; ११; १७, ३; १९,
२; २१, ५; ३१, ९; ४५, १; ४;१२;
४६, ८; ५१, ४; ५२, ४; ६१, १४;
[६५, १; (९)]; ६९,७;११;१२;७०,
७;७८,२;७९,४; ८०,१[४]; [(३, ६१,
७)२[३]]; ३[४]; ४[३];५;६;८४,२; ८५,८;
३९; ४०; ४१; ८७, १; ८८, ४; ६;

९०,१३;९५,१२; १००,६; १०६,३;
१०९,२; ११०, १०;११३,८; ११५,
५[४];७; ११८,४; १२२,१; १२४,४;
१२८,२;१५०,५;१५१, १;१५८,१;
१६२,१;२;१६४,३; १६५,२;१६९,
२; १७३, ५; १७६, ४; १८७, ५;
खि १, ४, ९; ५, २; ३[३]; ४; २, ६[२],
२०; ११, १;२; ३, ८, ५[२]; १५,२०;
२९; १६, २; १८, १; ४, २, ८; ५,
११;२२;२७;२९;८,१;९,१[२]; २–४;
६[२]; ७; १०, २; ४; ११, १३; ५, १,
१; ५, १[४]; ८[२]; १०[२]; ७, २, १; १०;
३, ११; ४,१८; ५, १२; ७, ७, १[२];
मा १, २२; २, ३[३]; १०; ११; ३०;
३, ९[३]; १०; १२†; २५†; ३९; ४०;
४, ११[२];१५; ५, ४;९[३];३७; ६,१६;
१८; २६; ७, १४;४४; ८, १७;५६;
९, ३१;३९; १०, ९;२९[२]; ११,१७;
२४†; २५†; ३६†; ६८; १२, १†;
६†; १३†; १८; २१; २४; २५;२९:
३३; ३४†; ४७†; १०३;११७; १३,
१४†;१९; २४; ३०; ४०; ४५; १४,
२०; †१५, १०$; २०; २१; २४;
२७; ३६;३८; ४२;४८;५१$;५२$;
१७, १६[२]†; ६२; १८, १४; १६;
२२; ३८;५७; ६४; ६५; ६६†;७२;
७३[२]; ७६; १९, १७; ४८; ६५†;
२०, १४; ५५; २१, १२; १४; १५;
४०; ४७;५८[२]; २२,१६†; २३,१०;
१७[२]; ४६; २५, ३७; ४७; २६, १;
८; ९†; २७, २१; २८, २२; ४५;
२९, ३; ३५†; ३६†; ३१, १२†;
३२, १; १५; †३३, ९; ११; १६;
९२$; ३४, ९; ३७, १५[२]; ३९, ६;
का १, ८, ३; २, १,४[३]; २, ७; ८; ७,
२; ३, २, १[२]; ३; ३, २†; १७†; ४,
३; ४, ५, १[२]; ७; ५, १, ४; ९, ३;
६, ३,७; ४, १; ७, ३; ७, ६, ३; ७,
४; ९, २, ४; ३, ३; ७, ४; १०, ६,
१; ११, ३, १; ४, ६; ८, ६[२]; १२,

२, ६; १३†; १४†; ३, ९†; ७, ३; †**१३**, १,१; ७; १४; २,१; ४; ७;८; १२; ३, ४; ५; ४, ३; $७, २; १६; **१४**, १, १४†; २, ४; १०; ३,४; ४, ३; ८; **१५**, ५, ६; **१६**, ३, १; †५, १; २; ५; ८; १८; २०; २४$; ३०; ६,३; ४; **१८**, २, १†^२; ५,१३;**१९**, ५, २;६,१; ७,४; **२०**, २, १; ३,७; ४, ७; ८; ५, ५; ६^२; ९; **२१**, २, ६; ३, १९; ४, १५†; **२२**, १, १; ६,१; **२३**, २, १; ३; ४; ४, १२; ५,५; ६, ११^२; **२४**, ४, ८†; **२५**, ३, ७; ४, ६^२; ९,२; **२७**, १३,६;१५,२†;**२८**, १, १; ६, १; १०, १†; **२९**, २,११; ५, ३†; **३०**, २, ११; ४, ११; **३१**, १,३; †४, ११; १२; †**३२**, १, ९; ११; १६; **३५**, १, १२‡; ३,१; **३७**, ३, २^२; **३९**, ४, १; तै **१**, १, ८, १; १०,३; १२,१; †१४, ३; ४; २, १२, १; †१४, ६;७; ३, ४, १; ७, २; १०, १;१३,१;†१४,१;२; ४^२; ५^२;६–८; ४, ४४, १; ४६,३^३; †^२; ५, १, १¶; २¶; ४; २, २¶; †५, १; ३; ६, ३†; ७,१†; ३¶; ८, २¶; ¶९, १; ५; १०, २^२; ११, १^४; †^३; ४; ६, ३, १; ४, ३;४;७,२^३¶; ११, ५¶; ७,४,३; ५; ११,१; ८,५, ३; १०, १; १२, २; १३, १; ¶**२**, १, २, ७^२; ४, ६^२; ११, २^३$; २, ४, ४; ६^२; ७; ८^२$; ५, १; २; ४; ५^२; ६, १; २^२; ३; ४^२; ९, १; ३; १०, ३^२; ४^२; ११, ५; †१२, २; ६^३; ३, २, ८; ३, १; १०, ३$; ११, २; ५; १४, २†; ४, ५, २$; १०, २; ५, ४, ५; ५, २; ८, १; ५; ९,१; ४$; ५; ११, ८^२; †१२,२; ४; ५; ६, ५, ६; ६, १; ४–६; ९, ४; ६$; ८^२$; †११, १; ३; **३**, १, १, ३¶; ४, २; ३; ६, २; ९,१; २,४,१; ४; ५, ४^२; ११, ३†; ३,१, २; २, १; ¶८, ३–६; ११, ३; ४, ¶३, १; २;

५, १; ७, १; ¶१०, ३; ५; ११,१†; ५, १, ४¶; ४, १; ३¶; ४^२¶; ५, १; २¶; ६, २;†११,१; २; ४;५; **४**, १, २, २; ५^२†; †३, ३;४;८, ३; ९, २; १०, ४†; †११, १; ४;२, †१,२;४; †२,१;२^२;४; ३,२†; ४,२†;७,१;८, १; ९, २; ६; १०, ४; ३, ३,१;७,१; १३, १†; ४, २, १; †४, १^३; २; ५; ८; ५, १; ६, १; ९, १; १०, १;१२, १; ६, १, ५^२†; ३, ४; ९, २†;७, ५, १; ६, १; ९, १; १२, १; १३, ३; ४; १४, १†; २‡; ¶५, १,१, ३; ४; २, २; ४; ५^२;३, ३†; ४^२; ४,१; ३; ५^२; ५, ३–५; ७–९; ६, १^३; ७, ४; ८, ५; ६; ९, ५;१०,१; ३;११, १;२,२, १; ४; ५^२; ३, ३; ५^२; ४,१; ५,६; ६,१; २; ५$; $७, १; ५; ८, १$; २; ३; १०, १; ७; ३, १, १; २, ४^२; ४, १; ६; ५, ३; ७, ४; ९, १^२; १०,२; ११, ३; ४, १, ३; ३, १; ४, २^२; ४^३; ५, ४^२; ६, १^२; ६$; ७, ३^२†; ४, ६^४; $८, ३; ४; ९, १; २; १०, १^२; २^२; ४; ५; ५, १, २; ४^२; ६; २, १; २^७; ३^२; ३, २^२; ४, १; २; ४^२; ५,१; ६, १^२†; ३; ७, १; २; ४; १०,१;३; ६; ७; ६, २,१;४; ३,२; ४, १^२$;४; ५; ६, १; ३; ४$; ७, ३; ८, १; ९, २^२; ३; १०, ३; ७, २, ३; ३, २–४; ४, १; ५, १^२; २; ६, १^२; ५; ६; ७, ३^२$; ८, १–३; ९, १^३; $^२; २; ३^५; ४^२; १०, २^२; २६, १^२$; ¶**६**, १, ४, ५; ६; २, १, ७^२; २,१; ६;५, ५; ७, २$; ८, ४; ३, ५, १; २; ४^२; ७, ३; ४, ३, २$; ५, ६, ४; ८, ४; ९, १; ६, ७,३; ८,३; **७**,१, ¶१, १; ४; ३, १२, १; ४, १७, १†; १८, २; ५, १५, १¶; १७, १; १९, १; २०, १; २३, १; २५, १; मै **१**, १, ९†;२, ७; १५; १७; ३, १; १२; ३६–३८; ¶४,३^२$; ५–७; १३^३;१४;५,१^४;†^३;

३^२; †; ४; ५^४¶; †; ६^२¶; †; ९¶; ११^२;¶; ¶६,१^३$;२^५$;३^३–५^३;६^६; ७^३; ८^३; ९^२; १०^३; $^२; ११; १२^२; ७, १; २^२¶; ३^५¶; ४^३†; ¶^२; ८,१^८; ^६¶;५^२; ६^२¶; ८^५;¶^४; ९^१२;¶;^११ ९, १^२; २; ४¶;५¶;८¶;¶१०,३$;५^२; १४; १५^२;११,१०^३; **२**,¶१,१;२^१०; ३^५;४^७;७^५;८;१०^७;११;¶२,५; ५; ६;७;१३^२;¶३, १; ४$;५^५;७;¶४, ६^३; ८; ¶५, ५; ६; ७^२; ९^२; ११; ¶६,६; ८$–१०$; ७, २^२; †; ३^२†; ७; ८^३†; ९^४; १०^२; †; ११†; १४; १५†; १६^५;१७^२;२०;८,३;९;१४^२; १०,२^२†; ५^२; ११, ५^२;६;१२,२;३; ४^२; ६^२; १३,७^५†; ८†; ११^२†; १३; १४; २०–२२; ¶**३**, १, १^२; २^२; ३^५; ४^३; $; ५; ६; ७^२; ८; १०^४; २, १^६; २^२; $; ३^५; ४^३; ५^८;६^६; ७^५; ८^४; ९; ३, २^३; ३^५; ४^२;६^३;७†; ८^५;$^२;९^५; १०; ४, १; २^४;$; ३^२; ४^३; ५^५; ६^२; ७^३; ८^३; ९; १०^२; ५,२^२;६,१^३;८;९; ७, १^२; ७; ८^२; १०^२; ८, १; ४^२; ५^३; ९, १^२; ४; ५; ७; ८^२;$; १०,१^२;५; ७; $११, २; ३; ५^२; १०^२; ११^३; १२,१९$;१६,१†; २$; ४$^३; ¶**४**, १, ३; ४; ५; ९^२; १४^३; $; २, २; ३;१०^३; ३, १^२; २^३; ४^३; ७^४; ८; ४, २$; ३$; ७; ५, २^३; $; ४; ५; ८^२; ९^२; ६, ९^२; ७, २; ३^२; ४; ७$; ८^२; ८, २; ३; ५; ६^३; $९, ३†; ५; ६^२; ११^२; २३; २५;१०,१^८†;२^८†;३^४$; †^३; ४†; ५†; ११, १^५†; २^२†; ४$; ५$; ६^२†; १२, १†; २^२$; ४^३$; †; ५^५$;†^२; ६†; †१३, ३; ४^५;$^३; ५^२; ६;७; ८^२; ९^३;१०^२; १४, ९$;१५^४†; १६†; १७^२$; काठ **१**,८; १२^२; **२**,२; १४^३; १५^७; **३**, ४; ७; ९^२; **४**, ४;९; १२; १४^२; १६^५; ५, १: ३; ४; ६; **६**, १;२^२; ३^२;४^३;५^३; ६^५;७^२; ८;९; १०;**७**,१;२;४^४;५^३;६^२;८; ९^२;१०^३;

११:१२[३];१३[२]; १४[२];१५;१६[६]; १७;
८, १; २[४]; ४[३]; ५[६]; ६;८[२];९[२]; १०[८];
१२[३]; १५[२]; १६; **९**, १[४]; २; ३[३];६;
८[२]:१०;११[२]; १३;१६; **१०**,१[६];२[७];
३[७];४[५]; ५[७]; ६[५];७[४]; १२[२];१३; **११**,
१[२];२[२]; ३;५[३];७;८[२];१०;**१२**,१[२];५;
७[३]; १४; **१३**,१; ३[२]; ५;६; ९;१२[२];
१३; १५; **१४**, ४[३]; **१५**, ५; ६; ७[२];
१२[३]; **१६**, २[३]; ३[२]; ७; ८[३]; ९[४];
१०[२]; ११; १२; १४–१७; २०[२];
२१[४]; **१७**, ३; ८; १०; **१८**, १[२]; ३;
१०[२]; ११;१४; १६;१७; १८[३];१९[३];
२०; २१; **१९**, १[२]; २[५]; ३[२]; ४[२];५[३];
६; ७; ८[२]; ९[५]; १०; ११[४];१२[३];१३;
१४[२]; **२०**, १[४]; ३[२]; ४[३]; ५[७]; ६[२];७[२];
८: ९; १०[३]; ११[२]; १२; १४[४]; १५[२];
२१, १[२]; ३[२]; ४[२]; ५[४]; ६[२]; ७[६]; ८[२];
९[६]; १०[३]; ११[२]; १२; १४; **२२**, १[४];
२[५]; ४; ६[२]; ७[८]; ८[८]; ९[३]; १०; १३[२];
१४; **२३**, २;५[४]; ६[३]; १२; **२४**,
६–८; ९[३]; **२५**, ३[३]; ६[२]; **२६**, १[२];
२[४]; ३; ५; ७[२]; ९; **२७**, ५–८;
२८, १; ४; ६[२]; ९; **२९**, २; ४[३]; ७[५];
८[२]; ९; **३०**, ६–८; **३१**, २[२]; ३[२];
७[३]; ८; १०; ११[४]; १५[५]; **३२**, १[३];
३; ४[३]; ५–७; **३४**, ६; ८; १५;
१९; **३५**, १; २[२]; ३; ४[२]; ५; ९;१७;
१८; २०[२]; **३६**, ४[२]; ८; ९[२]; १३[३];
३७, ९[२],; १०; ११; **३८**, २; ५;८[२];
१०[३]; १२; **३९**, १; ४[२]; ७; ८, १३[३];
१४[३]; १५[८]; **४०**, ३[३]; ६[२]; १०[२];१२;
१३[३]; १४[३]; **४४**, ६; ७; **४५**, ४[२];
१३; १७; २०; **४६**, २; ५; क **१**, ८;
१२[२]; १४; **२**, ३; ११; १४; १६; **३**,
३; ७;१०; १२¶; ¶**४**, १[२]; २[२]; ३[३];
४[३]; ५[५]; ६[२]; ७$; ८†; **५**, १†; २;
३†[७]; ¶[३]; ४†[५];¶[२];५¶;८;९¶[३]; **६**,
२[४];†;४;५¶;६¶; ७[४]¶; ९[४]¶; ¶**७**,
१[४];२; ३[२]; ५[२]; ६[८];†; ७[२]; ¶**८**,
३[२]; ४[४]; ५†; ६[३]; १०$; ११[२]$;

२५, १[२]†; २†; ३;५;६†;८; **२६**,२:
७;९; **२८**, २[२]†;३; १०[२]; ११; **२९**,
३–५;६[३];७[३];[२]¶;८[७]¶;¶**३०**,१[२];†;
२;३[३];४;५;८;¶**३१**,१[३];†[२]; २[४];$[२];
३[३]; †;५[२];६[३]; ७[६];८[२]; ९[२];१०; ११;
१२[३]; १३[२];$;१४; १६; १८[२]; १९[३];
२०[३] २१[२];**३४**, १[२]¶; ¶**३५**,१[६];२[६];
३[२]; ४; ५; ८; **३६**, २¶; ¶**३७**, ७[२];
८; ¶**३८**, १; २[३]; ६[२]; **३९**, ३; ४¶:
¶**४०**, ४[२]; ५[४]; ¶**४१**, ३: ५[२]: ७;
¶**४२**, ५: ६; ¶**४४**, ४; ६[२]; ९;
¶**४५**,३; ५[३]; ८[४]; ¶**४७**, २[२]: ३[२];
७[३]:$[२]:८;११[४];$[२]; **४८**, १†; २;३[२];
४–६; १५¶; १८[२]¶; †कौ **१**, ४:
२२[२]; २७; ३०; ४८; ४९; ५१; ६०;
७०;७१; ७३; ७९; ८५; ९०; ११०,
१११; ११४; ४४७; ४४९$: **२**,
१९४; २५७; २९८; ४५८; ६५५;
७३१;७३२; ७४६: ७५५; ८५४$;
८६४; ८६७; ८६९; ८८२; ८८८;
८८९; ८९८; ९०६; ९०८; ९०९;
९१२: १०१५; १०६०$; १०६१;
१०८८[२]; १०८९: १०९६; १०९७;
१०९८; ११०२; ११०८; ११७५:
११७७[३]; ११८१[२]; १२१५$: **३**, ३,
१२; १३$; †जै **१**, १, ४: ३, २[२];
७;१०; ५,४; ५‡; ७;६,६:७,८‡;९;
८,१; ७: ९,५; १०$; १२,४; ५; ८;
९$;४७,१;३$;**२**,२,७;८;‡;**३**,१८,
१; २२, १;४; २४,१४; २८, २;३४,
१६; $३८, १; २; ५४, ५; ५६,१ ६;
४, ४, १; ६, ३; ८[२]; ९, ६; १२, ८;
१२; १३, ३; ४; ११; १४,८‡; १५,
१; २; ५; २१, २; ५; शौ **१**, ७, ४;
९, १; २; १६, १; २; २५,१;२८,१;
३३,१;**२**,१,४;१०,२;१२,८;२५,४;
२८,२;२९,१; ३४,३[२]; **३**,१, १–३;
६;२, १;२; ४,३; ८,१; ३; ११,४‡;
१५, ६; २१, ९; १०; २६, १; २७,
१; ३१,६; **४**, ११, ७; १५,१०;३१,

२;३६,१; ३९, २; ९; **५**,३, ३†; ८,
३;१२,१०†; ११†; १४,१३;१७,२;
१८,४;६; १४;२२,१;२;२३,१;२४,
२; २५, ४; २६, १; २७, ३; ५;११;
२८,२; ५;३०, ११; ३१,१२; **६**, ३,
२: २७, २; ३४, २; ५: ३५, १; २;
३६,३:३७,२;३९,३;४५,२; ४७,१;
५३,१: ५८,३;७१,१;२;७३,१;७६,
१; ८६, २: ८८, २; ९४, ३; ९७,१;
१०६, ३; १११, २; १२०,१; १२१,
२; **७**, १८, ४; २१, १; २५, १:३४,
१; ५५, २; ३; ६: ६४, १: ६५, १;
६६, २: ७७, १: २;८७, ४;५;११९,
२; **८**, ३, १; २४; २६; ५,५; १०;
१८; ८, २३: ९, ६: **९**,२, १३; २०;
२४; ३, २१: २२; ४, ३; ५, ६; ७;
१२, १; १९: **१०**, ३, १४:४,२६:६,
६; ७, २; ४; १२; ८, ३९; ९, २६;
१०, ७; **११**, १, २; ३३; २, ८; ९,
१; १०, ८; ९: ११, २५; **१२**, १,
१९[३]; २०: ५३: २, ४: ७; ११; १२;
१५: १६; ३३; ३५; ३८; ४४; ५०;
५२; ३, २; २४; २५; ४३; ९, ३:
१०, १५; ११, ११; **१३**, १, ११;
१७; २०; २७; २८[२]; ४८; ५३[२]: २,
४६; ३, ५: १३; ४, ५; ७, ८; **१४**,
१, ८; ४८; ४९; २, २–४; ५९–
६२; **१५**, ४, १५: ६, २; १०, ७;
१४, १५: १५, ३; १८, ३; **१६**, १,
७; ८; ४, ४; ७; ९, २; **१७**, १,३०;
१८, १, २७; २८; ३९; २, २८;५४;
३, ११; ५५; ६५; ४, ८; ९; १५;
६४; **१९**, ४, १; ६, ७; १०,४; १७,
१; २४, ८; ३१, २; ३३, १; ३७,१;
४३, १[२]; ४५, ६; ५५, ३; ४; ५९,
२;३;†**२०**,२, २$; ९२,८;९६, ९‡;
११; १२; १०२, १;२; पै **१**, १०, १;
३; १२, २; १८, ३; १९, १;२; २७,
३; ३२, १; ३४, १; ४३, २; ५१,२;
५४, २; ७१, १; २; ८५, २; ८६,२;

९२, ३; ९७, ३; १०१, ३; २, ३, २; ५, ७; ६, ४; २४, १; ५; २६, १; २८, १; ३; ३६, ५; ५०, १; ५१, १; ५६, १; ५८, २–४; ५९, ३; ६६, २; ५; ६८, १; ७१, ५; ७२, १; ७३, २; ४; ७८, ४; ८०, ४; ५; ८५, २; ८६, १; ९०, ५; ३, १, ३; ५, १; २; ६, १–३; ६; १०, २; ११, १; १२, १; ९; २०, ४; २३, २; २४, १; २७, ६; ३२, ४; ३९, १; २; ४, ३, ३; ५; ७; ४, ४; ८, १; ११, ४; १२, २†; १३, ५; १८, ५; ७; १९, ५; २४, २; ७; ५, ३, ७; ८; ४, ३†; ६, ७; ७, ८; १०, १; ११, १; १२, ८; १४, ३; १७, ७; २०, ३; २१, १; २६, ३; २८, १; ५; ७–९; ३७, २; ६; ४०, ३; ६, ९, ३; १०, ८; १८, १; २२, २१; २२; ७, २, १; ११, १; १४, १; १६, १; १८, ३; ८, ६, ५; ९, ३; १०, १२; २०, २; ६; ९, १, ३; ११; २, १; ३, १; ४, २; ७, १; ११, ६; १२, ३; १४, १; १५, २†; १७, ३; ९; २१, १; २; २५, १; १०; ११; १०, १, १०; १२; २, १०; ५, २; ६, ११; ९, ९; ११, १–१०; १२, १–६; १५, १; ११, १, ३; ५, १२; १२, ३, १४; १६; ५, १; ६, २; ७, १; १३, १, १; २, ५; ३, ३; ५, २३; ८, ४†; ९, १; १७; १०, १; १४, ११; १५, २, ६; ४, ६; ५, ४; ६, ५; ७, ८; २२, ३; १६, ६, १†; †८, ३; ४; १७, ७; १८, ६; २२, २; २४, ३; २७, ५; १०; ३१, ४; ४०, ८; ४१, ४; ४२, ६; ५०, १; ९; ५३, ३; १८; ६४, ५; ७०, ९; ७२, ९; १०; ७७, ३; ७८, १; ४; ८२, १; ८५, ७^{२}; ८९, २†; ९२, ३; ९७, ५; १०४, ८; १०७, ७; १३३, १०; १३८, ७; १३९, १; ३; १४५, ३; १४६, ९; १५०, ८; ९; १५१, १; –भिना ऋ १, १, ३; १२, ६; ३६, १८; १६२, ११; ५, ४३, ७; ८, ३५, १; ४३, १४; मा १०, ३०; १७, ६५; १९, १७; २०, २५; २१, ५८; २५, ३४; २९, १०; ३७, १५; का ११, ९, २; १८, ६, १; २१, २, ६; २२, २, २; २३, ६, ११; २७, १३, ३; ३१, १, १०; ३७, ३, २; तै १, ४, ४६, ३^{२}†; ¶२, ५, ९, ५; ६, २, १; ३, १, ११, १†; ४, ३, ३¶; ५, ३, १; ११, ५^{२}†; ४, ३, ३, ५†; ४, ८, १; ६, ५, १; ८, ४†; ¶५, १, ११, ४; ३, ९, १^{२}; ४, ७, १$; ५, ५, ४^{२}; ६, १†; ८, २; ७, ९, ३; ¶६, १, ५, २; ११, ६; ३, ७, १; ८, २; ९, ४; ७, १, ५, २¶; ३, ११, २; १४, १; ¶मै १, ६, ६^{३}; ८, ४; ८; १०, ५; १४^{२}; २, १, ११; ३, ४$; ५, ३^{२}; ८, ११$; १०, ६$; ३, १, ६^{२}; २, ६; ३, १; ७^{२}; ९$; ८, १^{३}; ९, १^{४}; ४; ५; ७^{२}; ११, ५$; १६, १†; २$; ४, १, १४$; २, २; ८, १; ९, ३†; ६$; †१०, २^{३}; ३^{२}; ४; १४, १६†; काठ ६, ५–७; ७, ११^{२}; १३; ८, ४^{२}; १०; १०, १^{२}; ७; १३, ४^{२}; ६; १२; १५, १२^{२}; १८, ४; १९, ५; २०, १४; २१, ८; ९; २२, २; ५; ७; २४, ७; ९; १०^{२}; २६, २^{३}; २८, ८; ३४, १९; ३५, १५; २०; ३६, ८^{२}; ३९, ११; ४०, ३; ४३, १; ४; ४६, २; ५; ¶क ४, ४–६; ६, ९^{२}; ७, ६†; २८, ४$; ३०, ३; ३५, १; ३७, ८; ३८, २; ३^{२}; ४०, ५^{३}; ४४, ८; ४८, १†; १३$; १८; कौ २, १९४†; जै †३, १८, १; ४६, १; शौ ३, १२, ९; ४, १४, २; २३, ५; ३९, २; ५, २३, १३; ६, ८५, ३; ८, ८, १७; ९, ३, २३; ५, ५; ११, २, २६; १३, १, २९; १९, ३७, १; ४५, ६; पै १, २७ २; ५४, २; २, ३६, १; ३, ३, २; ४, १८, २; ३०, १; ३३, ५; ५, १३, ७; ७, २, १०; ८, १६, ७; ९, ७, १; १५, ४, ६; २२, ५; १६, ३०, ८; ४१, ३; ५७, ५; ९७, ४; १०६, ६; –†भिभिः ऋ १, २६, १०; ३, २४, ४; ६, १०, २; [११, ६; १२, ६]; ७, ३, १; ८, १८, ९; १९, ७; ६०, १; १०, १४१, ६; खि ३, ८, ५; काठ ९, १०$; ३५, १; ३९, १५; क ४८, २; कौ २, ५६९; ८५३; ८५४$; ८५५; ९०२; ९६७; जै ३, ४६, ४; ४, २४, ९; २५, ४; शौ ३, २०, ५; २०, १०३, २; पै ३, ३४, ८; ३८, २$; १६, १०३, ९$; –भिभ्यः ऋ ७, १, ४; ¶तै ५, १, ८, २; ५, १, १; मै २, १३, १३^{५}; ३, १, १०; काठ १९, ८^{२}¶; ४०, ३^{४}; ५; क ३०, ६¶; शौ ३, २१, १–७; पै ३, १२, १–७; ७, ११, ३; –¶भिभ्याम् तै ३, ३, ८, १; मै १, ८, ६; काठ ८, १२; क ७, ७; –भिम् ऋ १, १, १; १२, १; [७; १३६, ६]; ९; १४, ३; [२३, २०; १०, ९, ६]; २७, १; ३५. १; ३६, १; २; ७; ११^{२}; ३८, १३; ४४, ३; ४; ८; ४५, ४; ५८, ७; ७१, ७; [७२, ४; (२, ३५, १४)]; ८४, १८; [९६, १–७]; १०६, १; ११२, १; ११३, ९; ११६, ८; [१२७, १; ८, ७१, ११]; [१२८, ८; ५, १, ७; ६, १४, २; (७, १६, १)]; १३९, १; १४३, ४; ७; १४६, १; १५७, ५; १६१, ३; १६४, ४६^{२}; १७०, ४; १७४, ३; १८१, ९; [१८६, ३; ८, (१९, ८) ८४, १]; २, २, १; ३; ४, १; ३; [८, ५; (८, ६, ३५; ९५, ६)]; १०, ४; ६; १२, ३; २४, ७; २५, १; ४१, १९; ३, १, २–४; ११; १४; २, ३; ४; [५; १०, १४०, ६]; १३; १४; ३, ३; ५; ९, ५; [९; १०, ५२, ६]; १०, ६; ११, ४; १२, ३; १३, ३; ५; १७, ४; १९, १; २०, १; [५; १०, १०१, १]; २३, २; ३; २६, १; २; २७, २; ६; ११; १२; २९, १; ५; १५; ३१, १५;

४, १, १९; २, १७; १९; ३, १; ६,
८; [११; ५, ३, ४]; ३९, २; ४;
५८, ८; ५, १, ४; २, १२; ४, ३; ६,
१;१०; [९, ३; ६, १६, ४०]; [११,
२; १०, १२२, ४]; ४^{२}; १४, १; ३;
५; ६; १७, १; २१, ४; [२२,२;२६,
७]; २५, १; [४; ८, १०३, ३]; ९;
[२८, ६; ८, ७१, १२]; ४३, ७;६०,
१; ८५, २;६, १,३; ८; ७, १; ८,४;
[१०, १;(३,१०,२)]; १५,४;७;१७;
१६,४६;४८;२१,९; ४९,२; ५०,१;
६०,१२; ७, १,१;२; २,३; ३,१;५;
६, ४; ७, १; १०, ३; ५; १६, १;३;
३९,५; ४१, १; ४२, ६; ४४, १; ३;
[७८, ३; ८०,२]; ९९,४; ८,७,३२;
[११, ६; १०, १४१, ३]; ९; १९,२;
[४; ४४, १३]; १३; २३, २; [(१,
१२७,२)७; (६०,२;१७)];२०;[२२;
३९, ८; ६०, २; १०२, १०]; २५;
३९, १^{२}; ४३, १९; [२४; ४४, ६];
२५; ३१; ४४, १; ३; ७; १५; २६;
४५, १; ४८, ६; ६०, १७; ७१,
[(५, २१, ४) १२^{४}]; १३; १४^{३};
१५^{२}; ७३, ८; ७४,१; ४;६; [१०२,
४–६]; ७; २२^{२}; १०३,१; १०; १०,
१, ५; ६, ५; ७, ३^{३}; ५; ११, ३; ४;
१६, ९; १४; २०, २; ६–८; २१,१;
३५, ३; ४५,६; ४६,९; ५२, ६;६१,
९; १६; [(३५, १०) ६३, ९]; ६४,
३; ८; ६८, ९; [(७, ११, २) ७०,
३]; ८०, ५^{३}; ६^{२}; ७; ८८, ३; ८–
१०; १२–१४; ९१, ६; ८; ९२, २;
११८, ६;१२१,७;१२६,५;१३६,१;
१५०, ४^{२};५; १५५,५; १५६,१; खि
४,९,१;३;४; ७;१४,१; ५, ७,१,१;
४; १२; २, २; १०; ११; ४, ४;१५;
१७; ५, ४; १२; ७, १, २; ७, २;६;
मा १, १७; ३, १; ५; ४, ३१†; ६,
२१; †७, २४; ३२; ९, २६†; ११,
९; १०; १३; १६^{३}; १८; १९; २१;

२२; २८^{२};३०; ३१;४६^{२}; ४७^{२};५७;
६६^{४}; ७६; १२, २; २३; ३०; ६१;
१११†;१३,१;४३;†१५, ३२; ४१;
४७; ४९$^{२}\$$; †१७, ७०; ९६; १८,
५१;१९, ३३; २१, २९; ४०^{२}; ४७;
५८; ५९; २२, ३; १५; १७†; २५,
३; २७, १४; २५†; २८, २३; २४;
३४; ४६; †३३, ७; ८; ४५; ३४,
३४†; ३५, १८†; १९; ३९, ८; का
१, ६, १; १०, ५; ३, १, १; ५; ४,
१०, २†; ६,५,१; †७,१०, १; १४,
१; १०, ५, ५†; १२, १, ९; १०; २,
२; ५^{३}; ७; ८; १०; ११; ३, १^{२}; ३;
४; ४, ९; १०^{२}; ११; ५, ८; ७, १^{४};
११; १३, १, २; २, ६†; ३, १†; ४,
१७; ७,१०†; १४, १,१; ४, ६;१६,
†५, १४; २३; २९; ६, १^{२}; १८, ६,
६†; १९, १, ९†; २०, ३, १; २१,
३, २; २३, ४, १; १२^{२}; ५, ५; ६,
११; १२; २४, १, ३; ४, ७; १०†;
२७, ३,२; २९, २, ४; ४, ३†; ३०,
२, १२; ३, १; ११; ४, १२; †३२,
१, ७; ८; ४, २; ३५, ४, १८; ३९,
६, १; तै १, १, ७, १; २,८,२†; ३,
११,१; १४,१†; ४,१३,१†;३६, १;
¶५,१, २; २, १^{३};२;३; ५; ३, १$\$$;
४, ३; ४^{२}; ८,५; ९, २; ३^{३}; ४^{२}; ५;
७^{२}; १०, ३$\$$; ६, ¶७, १; ३; ८, ३;
७,६,४¶; १०,३†;८,२२,३†; ¶२,
१, २, ७; ११, १†; २, २,१;२^{२}; ३,
१^{२}–४^{२};४,१^{२}; २; ४; ५; ६^{२};५,५^{२};
९, ३^{२}; ३, ८, २; ११,१; ५, ८,२;
३^{२}; ४;५^{२}†; $\$$९,४^{२};५;६,५, ६; ६,
४; ९, ४; १०, ३; ३, १,३,१¶;११,
८^{४}†;२,३,१; ३,८,६¶; ५,११, ४†;
४, १, १, १;४^{३}; २, १;२^{४}; ३^{२}; ४^{२};
५†; ३,१^{३};२^{२},३^{३}; ४;५,२;३; ८,१;
६^{२}†;‡;९,१^{४}; १०, २^{२};५†;११,४†;
२,२,३†;३,१†;५,२;७, ३†;१०,२;
३, †१३, ३; ८; ४, †४, ३–६; ८;

६,५,२†;७,१२,३†; १३,१;३^{२};१५,
१;¶५,१,२,३;४$^{२}\$$;५$^{३}\$$; ३,२†;४,
२; ५, ७$^{३}\$$; ९; ८, ५; १०, १; ४†;
२, १,१; २, ४$\$$; ५;३,१^{२}; २^{२};३;६;
५, ३$\$$; ६; ६,२; ४; ५^{२}; ७,२;५;८,
१; २; ७^{२}; ३, २,२; ५,२; ५; ७, ४;
९, १; २; १०, २–४; ११,२; ४, १,
१; २; २, २^{२}; ४,३; ५, ३; ७, ४;५;
९, १; १०,१$\$$; ३; ५^{२}; ५, १,६; ७;
२, १;३^{२};४; ३,१; ४,३; ४; ६,१$\$$;
७, १; २^{२}; ८, १; ३^{२}; ९,३; १०, ३;
६^{२}; ६, १, १$\$$; ३, १; ४^{३};४, ३–५;
५, ३; ६, १^{२};३^{२};४^{२}; ७,३; ८,३;४;
९,२; ३^{४}; १०, १^{२}; २; ७, १,१; २^{२};
२, २; ७, ३, ४; ४, ३; ५, ७; ६, १;
४^{३}; ५^{३};६; ८,२; ९,१$^{३}\$$; २^{३}; ३;४;
१०,१; ¶६, १, ४,६;११,३^{२}†;२,१,
७^{२}; २, ६; ७^{२}; ३,१; ५, ५; ६,१;८,
६; ३, ४, ८; ५, १^{३}; २–४; १०,
५; ४,१, ४$\$$; ५,२,१†; ६, ३,५;७,
१, ५,२¶;११, १; ५,८,१¶;१९,१;
मै १,१,८;२,६†;१८;३,१५†;४,१;
५^{५};¶^{४}; १०¶; ५,४;७^{२}¶;९¶; ११;
१२¶; १३¶; १४; ¶६, १$^{२}\$$; २$\$$;
३^{१८};४^{४};६^{३};७^{२}; ८; ९^{७}; १०^{२}; ११^{३};
१२^{४};१३^{६};¶७, ४; ५^{२}; ¶८,१^{२};२^{३};
४;५;६^{३}; ७; ८^{२}; ९; ¶१०, ७^{२};१२;
१७–१९; ११,४‡; २, ¶१, ३; १०;
११^{२}; ३,५¶; ४,६¶; ५, ५¶;७,१^{४};
२^{१०}; ३^{३}; ४^{३};५^{२}; ७^{६};८–११;१४†;
१६^{३}; १७; १२, ३; ४^{२}; ६; १३,
१; ७^{२}†; ८^{३}†; १३; १५; २३†;
३, १, १; २^{२}¶; ३^{१३}; ¶^{१०}; ६^{२}; ९^{२};
¶; १०¶; ¶२, १^{६};†; २$\$$; ३^{२}–५^{२};
७; १०; ¶३, १; ३^{२}; ६^{४}; ९^{६}; १०;
¶४, १; ३; ४^{२}; $\$$; ५^{६}; ६^{२}; ७^{७};८^{७};
९; १०^{३}; ५, ५¶; ¶७, ९^{४}; ९^{२};
¶८, १; ४^{२}; ६; ¶९, १; २; ५^{३};
६; ७^{२}; ¶१०, १; ४; ६; ७$\$$; ११,
२^{३}; ५; ७; १२, १; १५, ३; १६, ५;

४, १, ८; २,१०; १२¶; ¶५, १; २; ९,१२; २३;२५; †१०, १[३];२[२]; ३[६]; $[३]; ५;६[२]; †११,१[२]; २[५]; ४[२]; †१२, ५; ६[२]; †१३, २[२]; ४; ५[४]; ६[२]; ७;९; †१४,३;५; १०;११[२]; $; काठ १,७; २,६;१४[३];१५[२]; ३, ८; ४, ५;९; ६, २[२]; ४[२]; ६[२]; ७[२]; ८; ७, २; ४; ५[८]; ६[४]; ७[३]; ८; ९[२]; १०[२]; १२[२]; १५[२]; १६[२]; ८, १[७]; २;३; ४[३]; ५[५]; ६[६];८[२]; १०[४]; ११[३];१२[२]; ९,१; २[२]; ३; १०, ४; ५[२]; ११,८;१२; १३, १५[२]; १४, २; १५, ११; १२; १३[३]; १६, १[८]; २[५]; ३[३]; ४[२]; ५; ७[६]; ८–११; १४; १७; २१; १८, ४; १५; १७; १८[२]; १९; २०[२]; २१[२]; १९, २[६]; ३[२]–५[२]; ९[२]; १०[३];११[२];१२[२];१३; १४[३]; २०, १[५]; ४[२];५[३]; ६; ७[३];१०[२]; १४[३];१५[२]; २१, २[२]; ३–५; ७[२]; ९[२]; १३; १४; २२, १; २[२]; ४[२]; ६[११]; ७[७]; ८[८]; ९; १०[२]; १५; २३, ५[३]; ६[२];८[२];९; २४, ८; ९; २५, १; ३[२]; २६, २; ३; ५; ७[२]; ११; २७, ८; २९, ८[२]; ३१, ६; १५[४]; ३४, ६;१९; ३५, १; २;१७[२]; १८; ३६, २[२]; ६; १२; १३; ३७,२; ३८, २; ३९, ३[३]; १३; १४[३]; १५[५]; ४०, १; ३; ७; १४[५]; ४१, २; ४५, १५; क १, ७; १९†; २, १५; ३,५†; ¶४,१[२];३[२]; ५[२];६[२];७; ¶५, २$;३; ४[८]; ५[४]; ८;९[२]; ¶६,१; २[३]$;†; ५[२]; ६[७]; ७; ८; ९[३]; ¶७,१[५]; २[६]; ३;६[४]; ७[३];८[३]; ¶८,४;५[२];६; २५,१;२;५†; २९,४;५; ६[२];७¶;८[६];¶[४]; ३०, १[२]; †;२[२];३[३];७¶;८[३]; ¶३१,१[४]:†[२];२[२]; $;३[६];$;६; ७[३]; ८;९[३]; १२[२]; १७[२]; १८–२०; ३४, १[११];¶[१०];¶ ३५,१[५]; २[६];४[२]; ¶३६,५; ¶३८,१;२;४;६[३]; ¶४०,५; ¶४१,३;५[२]; ४७,६; ४८, १†;२†;३;१५[२]¶;१६[२]¶; †कौ १,३; १७; १८; १९[२]; २१; ३२; ४५; ४७; ४९[२];५९; ६७; ६९;७२; ८२$; ८७;

८९;९१; १३३;४२०; ४२५; ४६१; ४६५; २, २१; ९९; १४०; १९६; २५९; २९६; ३३४; ४९०; ५०१; ५१८; ५६९; ६८८; ७२३; ७२४; ७६४; ८६५; ८६६; ८७७; ८९३; ९०३; ९०५; ९१४; ९१७; ९८४; १०३८; १०६२; १०८७; ११६३; ११७१; ११७४; ३, ३, ४; †जै १, १, ३; २, ७–९; ३, १; १२; ५, १; ३; ५[२]; ६, ५; ७, ५; ७; १०; ९, ७; ९; १०, १; १४, ९; ४१, २; ७; ४८,७; १०; २,१, १०; ३, २, १२; १०, १; १४,१; १८,३; २२,६; २४, १२; २८, ६; ३८,४; ४०, १४; ४६, ४; ५७, १३; ५९, १५; १७; ४, १, ८; १२, ११; १३, ८; १४, ७; ८[२]; ९[२]; १५, ७; १०; १७,४; २१, ३;४; २४, ५; २५, ५; २८, ४; २९, ४; शौ १, ६, २†; ३३, १–३; ३, १६, १†; २०, ४†; २१, ८[२]; ३०, ६; ४, २३, ३; ४; ७; ४०, १; ५, १८, ५; ३०,१२; ६,१८,१; २८,२†; ७,४७, २;५२,३; ६५,१; ८७, २[२];११५,२; ८, २, ४; ९; ८, २; ९, ३, १४; १५, २८[२]†; १०,२,२०; २१; ७, ३३; ८, १७;११,८,१; १२,१,६;१९;२०;२, ८†; ९;१०; ५४; १३, १, २५; ४०; ५२; ५७; १४, १, ३९; २, १८;२०; २३–२५; १५,४,१४; १०,९; †१८, १, २०; २१; ३, २२; ६०; $४, १४; ४०; १९, १८,१;२७,७; †२०, १६, ९; ३४, ३; ६७, ३; १०१, १; १०३, १[२]; ३; पै १, २५, १–३; ९५, ३; २, ५०, १; ५१, १; ५७, २; ८२, १; ३, १२, ८[२]; १६, ४; ३४, २; ६†; ३८, ५; ४, १८, ६; २८, १†; ३१, १†; ३३, २; ४; ७; ५, ५, १; १९, ६; ३६, ४; ८; ३८, १†; ६, १०, ६; ७, १७, १; ८, १३, ८†; ९, १, ४; ७, १०; १२; १४,

२; १७, ५; ७; २५, ११; १०, १, १३†; ७, ७; १२, ७, १; १३, ३, ४; १२; ४, १५;७, ३†; १०,१;१४, १, २; ३‡; ४; ३, २६; १५,१३,१; १६, ३, ४; ८; २९, २; ४०, १; ६१, २;५; ९७, ७; १०३, ८; १४९, १०; **–†ग्निमूऽग्निम्** ऋ १,१२,२;६,१५, ६; ८, ६०, [(१, १२७, २; ८, २३, ७; ६०,३) १७]; तै ४, ३, १३,८; मै ४, १०, १; ५; कौ २, १४१; जै ३, १४, २; शौ २०, १०१, २; **–ग्निषु** ऋ १, १०८, ४; ५, ६, ६; ७, १, २२; शौ १५, १२, १; **–ग्नी** ऋ ५, [४५,४; ६, ५९, ३]; ६०,१; तै ¶१, ५, ९, ५; ६, ७, १; ४, २, ११, १†; ¶मै १, ४, ८; १०; ५, ११; ३, ९, १; ४, १०, ५†; काठ ४, १५; ७, ७; २२,१; २६,७; २७,६; ३२, ६[२];७; ¶क ४१,५; ४२, ६; शौ ११, ७, ११; १३, १, ४६; ४७; ४९[२]; ५०;५१; पै १६, १५४, १; **–ग्नीः** खि २,६,१,१८; **–¶ग्नीः** तै १,५,९,६; का८,१२; क ७,७; **–ग्नीन्** ऋ ७,१, १४; तै ३,५,१,२¶;५,६,१,२;६,३, १,२¶; मै १,६,६¶; २,१३,१;३,८, १०[३];¶[२]; शौ १२,२,४; १६,१,१३; पै १, ३३, ४; **–ग्नीनाम्** ऋ १०,७८, ३; तै ५, ६, ९, १¶; ¶मै १, ६,११; ३, १, ९; २, १; ३; ४, ३; ८, १०; ९, ७; ¶काठ १९,१०;११; २०,१; २१, १२; ¶क ३०, ८; ३१, १; **–ग्ने** ऋ १, १,४; ६; ९; [१२, ३; १०; १५, ४]; ५; [१२; ८, ४४,१४; १०, २१, ८]; १३, ४; १४, ७; १०; ११; २२, ९; २६, २; २७, ४; ३६, [५; ४४, ९]; ४४, १; [२; ८, ११, २]; ५; ७; १०; ११; ४५, [६; ३, २९, ४]; [८; (८४, ७; ८, १, २२; ९, ९८, ४)]; १०; ५८,८; ७३, ४; ७५, २–५; ७६,५;७९, ४; ६;[९४,

१–१४]; ९७, १; १०५,१३; १२७, ११; १४४, ७; १४७, ५; १६१, १; १८८, ३; १८९, १–३; **२**, १, १५; [१६; २,१३]; २,२; ६;७, १;४; ५; ९, २; ४; ६; **३**, १, १६; [२२; **१०**, ८०, ७]; [२३; ५, ११; ६, ११; ७, ११; १५, ७; २२, ५; २३, ५]; २,६; ३, ७; १०; १०, [२; (**६**, १४, २) **१०**,२१, ७; ११८, ७]; ७; ११, ९; १३, ६; १४, ३; ४; १५, ५; १६,६; १९, ३; ४; २०, २; ३; २१,३; २२, २; ३; २३, २; २४, १; २; [३; ८, १९, २५;(१७,१;७५,३)];४;५;२५, १; ४; ५; २७, ३; १०; १५; २८,१; ३–६; २९, ८; १२; ५७, ५; **४**,[१, ३; (८, २७, ३)]; ४, ३; १२; ६, १; ७,२; ९[(**१**, ३६, १२) १]; १०, १; ३–५; ७; ८; ५, १, ११; ३, ७; ९; ४, ९; ७, ९; [९, ४; **६**, २, ९]; १०, १; १३, १; ६; १६, ५; २०,३; २१, १; २; २२, ४; २३, १; ४; २४, १; २५, ३; २६, १;३; [४; ५१, १]; ६; २७, २; २८, ३; ४; ४६, २; ५६, १; ६०, ६;८; **६**, १,१३; २, १; ८;१०; [११; १४, ६; (१५, १५)]; ३, १; [(१, ११) ४, ६]; ८, ५; १०, २; ५: ११, १; २; ४; १३, १–३; ५; ६; १५, १४–१६;१९; १६, ३; ९; [(५, ५१, ५);१ ०; (**७**, ९०, १)]; १६; २१; ३३; ३६–३९; ४३; ४८, १०; ५१,५; ६०,३; **७**, ३, ३; ९,५; १४, ३; [१५, १३; ८, ४४, ११]; १६,९; १७, १; ३; ४३, ३; ८, ११, ७; १९, ९; २९^{२}; २३, ६; ११; २६; २८; [३०; (९०, ५)]; ३९,३;४३,२;१२; १५; १६; १८; २३; २६; २७; ४४, २; ४; ५; ८; २२; २५; २९; ६०,१; ३; ५; ७; १६; १८–२०; ७१, ५;६; ८; ७४, ७; ७५, ११;१३; १६; ८४, ९; १०२, १६; १८; १०३, १३; **९**, ६६, १९; २१; ६७, २३; २४; २६; **१०**, १, २; १२, ६; २१, ६; ७९,५: ६; ८७,५;७; २१;२३; ९१, ३; ९८, १२; ११८, १; १२२, ६; १२८, ६: १४०, १;१४१, १; १५०, ३: १५६, ४; ५; [(**९**, ६१, ११) १९१, १]; खि **१**, २, ७; ५, ५: **२**, ६, १, १९: ७, ४; ५; **३**, ८, ५: १६, ८; **४**, ८, ९; ९, ५^{३}; ६; **५**, ७, १, १२; मा **१**, ५; ११; १८; **२**, ४; ७; ९; १४;१७: २०; २७; २८: **३**, १७: १८; २४; २५†; ३८–४०; **४**, १४; **५**, ६; ९^{३}; ३६†: ४०: **७**, ४३†; **८**, २०;३८†; **९**, २८†; ३७; **११**, ३५†; ४३†; ४६; ७५; **१२**, ७; ८; १०; ३१;३७; ४१; ४८†; ४९†; ५१; ५८; ५९; १०४; १०६; ११५†; ११६†; **१३**, १; ११†; ३६†;४२;४४; ४९–५१; †**१५**, १$; ३०; ३१: ३५; ३७; ४४; ४६; ४८; ५३$; **१७**, ४–६; ८†; ९; ५०: ५३; ६९; ७१; ७३; ७७†: **१९**,३८†;४१; **२०**,२४;**२५**, ४७; †**२६**, १३; २०: **२७**, २२: **३२**,१४; †**३३**, ३; १०$:१२; ४८; **३४**, १५†; **३५**, १६: **४०**, १६†; का **१**, ३, १; ८; ६, ३; **२**, १, ५; २, १; ४; ९; ४, ४; ५, १; ६, ६: १०; **३**, ३, ८; ९; १६†; १७†; ४, ३; ४; **४**, ५, ६; ९, ५; **५**,२, ३; ३, २^{३};९, २†;७;८,६,३;१२,१^{२};†;१३,१^{२};†; **९**, २, ३†; ३,६;४,२; **१०**, ५, ४†; **११**, १,३; †**१२**, ३, ८; ४, ६; १०; ७, ७; १०; **१३**, १, ८; ९; ११; ३, २; ८; १२; ४, ४†; ५†; ७†; १४; १५; ७, ३;५†;१४†;१५†; **१४**,१, ११†;३,१०†;४,५;७;५,३;४; **१६**, १, १; †५, ११; १३; १७; १९; २६; २८; ३०; ६, ५: **१८**, १, ५–७; ९†; १०; ५, १; ४; ६, ५; ७; ९; १३†; **२०**, ४, ४; **२१**, ३, ९†; ११; १२; **२२**, २, १; **२७**, १५, २†; **२९**, २, १२; ५,१†; २†: †**३२**, १, ३; १०; १२; ४, ५: **३३**, १, ९†; **३५**, ३,११; ४, १४†: **४०**, १, १८†; तै **१**, १, ४, २; ८,१: १०, २: ११,२†: १२,१: १३, २;३: †१४, ३:४;२,३, १†: ११, १: १२, १^{२}; †१४,२;५: ३,४, ३; †१४, ३^{२}; ५^{२}; ६^{२}: ७; ८^{३}; †४,२९, १;४३, १; ४४,२;४६, २$; ५, ३, ३; ५, २^{२}†: ३^{२}†:४^{२};६,२^{२}†; ४; ७,५; ८,५; ६, २,२; ६, २^{२}†; ३^{२}; ७,२; ७, ६, ४: ६; १०,२†; **२**,†२,१२, १;६; ४,५, १: २: ८,१;११, २¶; †५,७,३; ४: ८, १^{२};२: ९,१$; †६, ११,३^{२}; ४^{३}; **३**, १,४,४†;११,६^{२}†;२,११,१†;३, १, १; ५, ६, १;†११, १:९^{२};३; **४**, १, ३,३†; †४,२;३;८,३: ९,३;१०, १;११,१†: २, १, २^{२}; ३;३, १; ३; ४; †४, २^{२};३;५,१;२; ७,१; २†;९, ५†;१०, १; २; ३^{२};११,३†; ३,१२, १:†१३,२;४:†४,४,३; ४; ५^{२}; ७^{२}; ८^{२}: ७, २$: ६, १,१^{२}; २^{२};३†;५†; ३, १; २: ५, २^{२}; ३; ७, १३, ४; ५, १,५, ८^{२}†; २,२, २^{२}; ६,१†; ३, ५, १; ११, ३; ४, ६, २; ७,१; २; ५,३, १^{२}¶;६,१†;९,१^{२}¶; ७,४,१¶;३;७, २: **६**, ३, २, ६¶; मै **१**, १,८; ९; २, ३; ७^{२}; ८^{३}; १३^{३}†; ‡३, ३१; ३८; ४, १: ५:७;१४¶; ५,१^{५};†^{४};२;३†; ४; ९; १०†; ११; १४^{६}; ६, १^{४}; †^{२}; २^{४};†;७†;७,१^{२};४^{२};†; ८,५;६;१०, २;३†; **२**,४,४†;७;८;६,३;७,३^{२}†; ४^{३};†^{२}; ७^{२}; १०^{२}; ११^{४};†^{३}; १४^{२};†; १५†;१७^{५};†;८,७;१०,१^{४};†;४;६^{४}; १२,४;६; १३,७^{२}†;८^{५}†; ११;१२^{५}; **३**, †१, ५; ६; २, १†; २; ४; ५†; १०; ३, ८; ९^{२};†; ४, ५†; ८, ५; ९,१^{२};११,१०^{३};†; **४**, १, ५; ७, ३; ९, २४; २६; †१०, १^{५}; २^{६};$; ३;

४^{२}; ५^{२}; †११, १^{२}; २^{५}; ४^{३}; \$;
५; ६; †१२, १; २; ४; ५^{३}; ६‡;
†१३,५;६;७^{२};९; †१४,३^{३};\$;११^{२};
१५^{४}; १६; कौ †**१**, १; ५‡; ७; ८;
१०\$;२३–२५;२८;३९;४०; ४२\$:
६६; ७६;८१;८४; ९९;१००;४३४;
४४८; **२**, १०; २५; १४२; ४१५;
४१६; ४५७; ५१६; ५७१; ५९४‡;
७००; ७३३; ७४८; ८१४; ८२६;
८४७; ८५३; ८६८; ८७०; ८७१;
८७३; ८८०; ८८१; ८८५–८८७;
८९०–८९२; ९०२; ९११; ९१३;
९७४;९९९;१०५५-१०५७;१०६३;
११२७; ११२९–११३१; ११६६;
११८३; **३**, ५, १\$; †जै **१**, १, १;
५‡; ७; ८; १०\$; ३, ३–५; ४,
५; ८; ७, ४; ८, ४; ९, १; ४; ११,
३; ४; ४२, ८; ४७, २; **२**, ६, २; **३**,
२, १; ६, १\$; १४, ३; २२, ३; २८,
४‡;३२,५; ६;३४,१५;४०,१२;४६,
२;३; ६;४८, १०‡;५४, १–३; ५७,
४; **४**, १, ९; ३, ९; १०; ४, ७; ११,
८–१०; १२, ७; ९; १०; १४; १५;
१३, १; २; ५–७; १५, ४; ६; १८,
१; ३; १९, ३; २४, ९; १०; २५, १;
४; २८, ८; शौ **१**, ७, २; **२**, १६, ४;
१९, १–५; **३**, ३, १; १५, ५; २०,
२; २२, ३; **४**, १४, ५; ३३, १; **५**,
३, २; ८, १†; १४,८; २७, १२;२९,
१; ४; १३; **६**, ५, १; ६३,४; १०८,
४; १३०,४; **७**, ३५, १; ६३,२;७७,
१०; ११५,१; **८**, ३,४; ७; २०;२३;
९, २, ४; ९; **१०**, ६, ३५; **११**, १,
१; ३; ६; १६; **१२**, २, ४२; **१३**,१,
३१; **१४**, २,१; **१८**, १, ३४;२,३६;
३, ५; ४, ३०; **१९**, ३, २; ३; २७,
५; ६४, १; **२०**, १३, ३; १०१, ३;
१०२, ३; १०३, २; पै **१**, ४१, ३;
–०मे ऋ **१**, १,७; १२, [४; ७४,७];
८; १३, १; १४, १; २; ८; [१९, १;
९]; २२, १०; २३, [२३; **१०**,
९, ९]; २४; २६, १०; २७, ७;
३१, १–१८; ३६, ४; ६; ९; [१५;
७, १, १३]; १९; ४४, १३; ४५, १;
२; ७; ५८, ४; ६; ९; ५९, १; ६०,
५; ६७, ३; ७१, ६; १०; ७२, ३;७;
१०; ७३,५;७–९; [१०; **४**,२,२०];
७४,८;९;७६,१–३;७९, ७–९;११;
९४, १६; ९५, ९; [११; ९६, ९];
९७, ४; १२७, ९; १३९, ७; १४०,
[१०; **६**, ८, ६]; ११–१३; १४१,९;
१०; १४२,१; [४; **५**, ५,३]; १४३,
८; १४४, ६; १४७, १; २; [३; **४**,
४, १३]; ४; १५०, १;३; १६४,११;
१८९, ४–७; **२**, १, १; [२; **१०**,
९१, १०]; ३–१४; [२, २; (**८**,
८८, १)]; ७; ९–१२; ३, ३; ४, ८;
९; [५, ८; **८**, ४४, २८]; ६, १;
२; ७; ९, ३; ५; ३५, १५; ३७, ६;
३, १, १^{२}; १७; २०; [२३; ५, ११;
६, ११; ७,११; १५,७; २२,५; २३,
५]; ४,१; [११; **७**, २, ११; (**५**,११,
२; **१०**, १५, १०; ७०, ११)]; ६,२;
५; ७; ८; ७, १०; ९,२; ७; १०,[१;
८, ४४, १९; (**१०**, १३४, १)]; ३;
[(**३**, १०, ८) १३, ७]; १४, ५–७;
१५, २–४; १६, ३; ५; १७, २; ३;
[५; **५**, ३, ५]; १८, १–५; १९, २;
५; २१, १; ४; २३,४; २८, २; २९,
१०; ५४, ३; २१; २२; ५५,२; ५७,
६; ६१,६; **४**, १, १;२; ४; ५; २,२;
४–६; ९; १०; १२–१४; १६; ३,४;
५; ६^{२}; ७; ९; १२–१६; ४, २;४;५;
७; १०; [१५; **७**, १४, २]; ५, ६;
१४; ६, ६;९;१०;१०,२;११,१–४;
[५; **५**, ८,१]; ६; १२, १; २; ४; ५;
[६; **१०**, १२६,८]; **५**,१,८;९;१०^{२};
२, ७; [८; **१०**, ३२, ६]; ११; ३,१;
६; ८;११; ४,१; ४–६; [७; **७**,१४,
२]; [८; **६**, ५२, १२; **७**, ४२, ५];
१०; ११; ६,४; [५; **६**,१६,४७];७;
८; ७, १०; ८, २–७; ९, १; ६; [७;
२३, २]; १०, २; ४; ६; ११, ३; ५;
६; १२, ३; ४^{२}; ५; ६; १३, ४; ५;
१६, ४; १८,५; २०, १; २; २६,
५; २७, [१; **८**, १, ३३]; ३; २८,
२; ५; ३०, १२; १३; १५; ३४, ९;
४३, ६; १५; ४७, ७; [५१, ८;१०];
६, १,१; ७^{२};९; [१०; (**७**, ६३,५)];
११; १३; २, ५; ४, १; ७; ८; ५,४;
६; ७; ६, ३;७,३; [(**५**, ८५, ६)५];
८, ७; ९, ७; १०, ६; [११, ६; १२,
६]; १३, ४; १४,३; १५, ८; ९;११;
[१२; **७**, ४, ९]; १६, १; [७; **८**,
१९, १७; ४३, ३०]; १२; १३; २५;
२७; ३१; ४५; २७,८; ४८, ३; ४;
७–९; ५०,९; ५१, १३; ६०, २^{२};३;
६६, ९; **७**, १, ३; ५; ७–९; ११;
१७–१९; [२०–२५] २,१;३,३;७;
[१०; ४,१०; (६०,६)]; ४,७; ५,३–
६; ८; ९^{२}; ७, २; [७; ८, ७]; ८, ३;
५;९, ६;१०, ४; ११, १–३; ५;१२,
३; १३, २; ३; १५, ७; १२; १६,५;
७; १७, ६; १८, २२; ३४, ८; ३९,
४; ५;४२,२; ४३, ५;५९,१;९३,७;
८; १०४, १०; १४; **८**, ११, १; ३;
१०; १९, १५; १७; २५; २६; २८;
३०; ३३; २३, १४; २९; ३९, २;
१०; ४३, ३; ९;१०; १३;१४; १७;
२०; २८; ३२; ३३; ४४, १७; १८;
२३; २४;३०; ६०, ९;११;१४; १६;
७१, ४; ७४, ८; ११; ७५, १; १०;
८४, ४; १०२, १; २; २०;१०३,४;
१४; **१०**, १, ७; २, १; ७; ४,१; ४;
६; [७;७,७]; ६, ६; ७;७,१;२; ४;
८, ६; ११, [(**२**,२,८)५];७; ८; [९;
१२, ९]; १५, ९;१२; १६, १; ५;८;
१३; १९, ३; २०, १०; २१, २; ४;
७; ४५,२; ३;९–११; ४६,१०; ५१,
१; ३; ५; ७; ९; ६९, ३; ४; ६; ८;

१०; ७०, ११; ८५, ३८; ८७, ४;६; ८–१४; १६;१७; १९;२०;२२;२४; २५; ८८, ५;९१, ४;७; ९; १५;९८, ८; १०; ११; ११०, ३; ११५, ९; ११८, ८; १२२, २; ३; ७;८; १२४, १; १२८, १; १४०, ४; १४२, १–३; ५; ६; १५६, २; ३; खि १, ४,८; २, १, १; ८, ५; ११, ५; १३, ४; ५; ३, १५, ९; १६, ७; ४, २, ४; ९, ५; ७; ५, ५, १०; ७, ३, ११^{२}; ५, १२; ६, ३, ४; मा १, १७; २, ८; १४; १६; २७^{२}; ३, ४; १४†; १७^{३}; १९; २२†; २४†; ४,१६†;२८;५,८^{३}; ६,२९†; ८, १९; २४; ११, २६†; २७†;२८; ३२†; ३७†;४०; ४१†; ७२; ७३†; ७७;१२,९;१५–१७; १९;२०;२६–२८;३२;३६†;३८–४०;४२; ५१†; ५२†; १०९†; †१३, १०; १२; १३; १५; २२$; ३७; ४५$; ४७$; †१५, २२; २३; २८; ४५; ५४$; ५५$;५६; १७,२^{२}; ५२;६६; ७५†; ७६†; ७९; ८७; १८, ३५; ४६;५२; ६१; ६२;७४†;७५†; १९,११;४०; ६४†; ६६†; ६९†; †२०,२२; ७९; †२१, ३; ४; २७, १; २^{२}; ३^{२}; ४; ५^{३}; ६^{२}; ७; ९; १३; ४३†; २९, १; ११; २८†; †३३, ३$;४; १३–१५; †३४, १२; १३; ३५, १७; ३८, १७; का १, ६, १; २, २, ३; ३, ९; ५, ८; ३, १, ४; २, ८^{२}; ३, ४†; ७^{३}; १०; १४†; ४, ५,८†; ५, २,८^{३}; ६, ७, ७†; ९, ३,५; १२,†२,१५; १६; ३, १; ४;५†; १०†; ४, ३; ४‡; ७, ८†;१२;१३, १,१०;१६–१८; †२, २;३;९–११;३,३;७†; ९–११;१३; †४, ७; ८; ७, ८†; १४, †१, १०; १२–१४; २,७; ३,११†;४,८; ५,१; १६, †५, ३; ९; १२; २७; ६, ६;७; ८†; १८,१, २;३;५,३; ६,२; ११†; १२†;१५; १९,१,१;२०,१,६;२,९;

३, २; ४,५; †५,७; ८; २१, १,१०; †४, १४; १६; १९; †२२,१, ७; ७, १३; †२३, १, ३; ४; २९, १, १; २^{२}–४^{२}; ५^{३}; ६^{२}; ७; ९; २, ३; ३१, १,१;११;४, ४†; †३२,१, ४; १३–†१५; ३३, १, ६; ७; ३५, ४, १५; ३८, ४, १; तै १, १, ७, १; १०, २; १२,१; १३, २^{२}; १४,४†;२, ३,१†; ११, २^{२};†१४,१; २^{२}; ३–६; ३, ३, १; १३,२†;†१४,१; ३;४; ७; ८;४, ४३, २; ४४, ३; ४५, २;३†; †४६, १^{२}; २^{३}; ३^{३}; ५, २, ४;३, २^{२}; ३;४, ३;५,२†; ३†;४^{४}; †६,२; ४;७, ४^{३}; ६^{२}; ८,५†;१०,१–३; †११, २^{३}; ३; ६, २, १; २; ६,२^{२};४†; १०, २; ७, ६,४^{२};७†; २,२,१२,६†; ३, १०,३; ११, ५; ४,१४,४†;†५, ८,१; २;६; ९,३; ४^{२}; †१२,१$; ३^{२}; ४; ५; †६, ११,१; २; १२,४^{२};‡;५;३,१,४,१¶; ११,१†;†२, ११, १; २;३,८,१^{२};२; †११,१;२;४,१०,५; †११,१; ५,३, २^{३};४,२;५,३;६,३; †११,३; ५; ४, १, २,५^{२}†;३,१;२^{२};४†; ४,१^{२};†;७, १^{५}; २^{५};३^{३};४;८,१;९,३^{३}; १०, १†; २; ११,४;२,१,३;५^{३}; †२,१^{२}†; ३^{५}; ४^{२};३,१;२†;३^{२};४^{२};†; †४,३;४; ५, १;७,२†;९,४;५†;१०, ४;११,३^{३}†; †३, १३, १^{२}; २–४; ६;४, †४, १^{२}; २; ६^{२};७; ७, २; ११,३; ४^{२}; ६, ३, १; ५, १; ४^{२}†; ५; ७,१२,३;१३,१; ४;५^{२};†; १४,१†; १५,७^{२}†;५,१,४, १;३; ४†; ५, ४†; ८, ५; १०, १¶; ¶११,१;४; ३,११,३; ४,२, ४¶; ७, ३†;४¶;५; ५,७,५^{९}¶; १०,६;७,२, १;४,१; ६, ३;७,३^{३};८,१^{३}; ६,१,४, ६^{२}†; २, २,७;७,३;६,१,२; मै १, १, ३;८;२,३†; ७^{४};८;१२; ३,१†; ३७; ३८;३९^{२};४,१†;२; ३^{३};†;५†;८^{२}†; ¶;५,१^{२}†; २^{१३}; ३^{२}†;८^{२};९^{६}; १०†; ६,१^{२};†; २^{२}; ७; ७,१^{४}; ४; ११,४†;

२,३,४;७,२^{३}†;३^{२}†;४^{२};†;७^{३};†;८^{३} ९^{५};१०^{४};†;११^{२};†;१२;१४†; १५^{६}; †^{४};१६;१७;†;८,१४^{३};१०,४;६;†^{२}; १२,१; ३; ४^{२};५^{१४};१३,७^{४}†;८^{४};†^{३}; २२^{२}; ३, १, ५^{२}; ९^{२}†; २,२; ३, ४; ९^{३};†^{२};४,६;७^{२};६,९¶; ७,१०;८,५: ११,४†;१६,२^{२};५^{३}†; ४,१,८;१४^{७}; ३, ४; ८, २; ९, ३†; †१०, १^{५}; २^{५}: ३^{१२}; $^{१०};४^{३}†;५^{२};६^{२};†११,१^{७};२^{७}; ४^{७};$^{२};५^{४};६^{२}; †१२,२$;३^{२}; ४^{४};$: ५^{२}; ६; १३, ३; ५^{४}; ६^{७}; ७; †१४, ९;१५^{४}; १६; १७^{२}; काठ १,४;७;८; १०; ११; १२^{३}; २,४^{३};८^{५}; ९^{३};१३^{२}: १४^{९}; १५^{१९}; ३, १^{३}; ९; ४, ९; ११; १२^{२}; १३^{३}; १४^{२}; १५^{४}; १६^{३}; ५,४; ५; ६^{३}; ६, ८^{३}; ९^{१४}; १०^{६}; ११^{५}; ७, १^{३}; ३^{२}; ६^{८}; ८^{४}; ११^{२}; १२^{४}; १३^{१७}; १४^{४}; १६^{८}; १७^{३}; ८, ३; १४^{५}; १६; ९, १^{२}; २; ५; ६; १९^{४}; १०, १२^{४}; ११, ७–९; १३^{२}; १२, १४^{५}; १३, १४; १५^{२}; १४, २; १५, २; १२^{५}; १३; १६, २^{२}; ३^{५}; ४^{४}; ७^{५};८^{७}; ९^{५}; १०^{७}; ११^{७}; १२; १४^{३}; १५^{५}; १६; १७^{६}; २०; २१^{३}; १७, ६;१०^{३};१७^{४}; १८, ३^{३}; ४^{८};१५; १६^{१४}; १७^{२};१८^{४}; २०^{८}; २१^{२}; १९, ३^{२}; ४; ५^{३};१०^{२}– १३^{२}; १४^{७}; २०, ४; १४^{५}; १५^{१४}; २१, २; ६; ८; ९^{५}; १३^{३}; १४; २२, १; ५^{२}; ६; १०;१२^{२}; २३, ५^{३}; १२; २४, ९; २५, ६; २६, २; ११^{२}; २८, ४; ३०, ८; ३१, ३; ६; ११^{२}; १२; १४^{२}; १५^{२}; ३२, ४; ५; ६^{२}; ३४,२; १९^{४}; ३५, १^{२};२^{२}; ४; ९;१२; १४^{४}; १७; ३६, १०; १५; ३८, २^{३}; ५; ९; १२^{३}; ३९, २^{१९}; ३^{७}; १३^{२}; १४^{८}; १५^{५}; ४०, १; २; ३^{५}; ५^{५}; ६; १०; १२^{२}; १३^{५}; १४^{७}; ४६, २^{२}; क १,४; ७;८;११^{२}‡;१२^{३};१६^{३};†^{२};२,२^{२};३^{४}; ७^{२};८^{२};†;१६†; ३,७; ९†; १०^{२};‡; ११^{२}; ४,७^{३};८^{१४};५,१^{३}†;२^{२};४; ५^{७};

६, १^{२};२^{५};†; ३^{६}; ८; **८**, २^{२};४^{२};५†; ८; **२५**, १^{७}; †^{२}; २^{६};^{४}†; ३; ५^{३};†^{२}; ६†^{४}; ८^{४}; **२६**, ५; ९^{२}; **२८**, १^{४}; †; ३^{२};४^{६};†^{२}; **२९**, २^{२};४^{१४};५^{२};६^{३};**३०**, १^{२}†;२;३^{३};†^{२}; ८^{२};†; **३१**, १^{२}; २^{३}; ६†;१७;**३४**,१†; **३५**,४†;**३६**,२†; **३८**, २; **३९**, ३; **४०**, ५; **४४**, ४; **४७**, ३; ६; ११^{३}; **४८**, १^{४}; २^{२};¶; ३^{२}†;५; १०†; १२‡;१३^{३};†^{२}; १५†; †कौ **१**,२;६;९; ११; १४; १६; २६; २८;३६–३८;४१;४३;५०;५४;५८; ६१; ६८‡; ७६; ८०; ९३$; ९५–९७;१०५;१०६;१०८; ११३;४१९; **२**, १२; १९५; २५८; ३३३; ३७२; ३७३; ४१४; ५७१; ६५६; ६९७; ७२५; ७३५; ७५७; ७६५; ८२४; ८५५; ८७४–८७६; ८७८; ८७९; ८८३; ८८४; ८९४; ८६९; ९१८; ९१९;९६७;९७३; ९९८; १०००‡; ११२८; ११६९; ११७२; ११८२; **३**, ४; १^{२}; **४**, १०; †जै **१**, १, २; ६; ९; २, १; ४; ६; ३, ६; ८; ९; ४, २–४; ६; ७; ९; ५,६;९; १०; ६,४; ७; ७, ६‡; ८, ४; ८; १०,३$;५;६; ११, १; ९; १०; १२, २; ७; ४१, १; $**२**, २, ९^{२}; ७, ४; **३**, २, ३; १८, २; २२, ५; २८, ३; ५; ३०, १५^{२}; ३२, ४; ३८, ३$; ४६, १; ६; ५४, ६; ५७, १; ५९, १६; **४**, ४, ५; ६, ४; ८, ५; १०, ३$; १२, ६; १३; १४, १; ३; १६, १; २; १८,२; १९, ४; २४,८$;२९, ५; शौ **१**, ७, १;३; ६; ७; ८, ४^{२}; ९,२; ४; **२**,६, १;२^{२}; ३^{३}; ४^{३}; ५; १३, १^{२}; २८, ५; ३६, १;३; †**३**, १५, ३; ४; ८$; २०, १; ५; ३१,१$; **४**, ४, ६; ३३, ४†; **५**, ३, १†; ६, १०; १२, ३†; २५, ७; २८, ४; २९, २; ३; ५; १०; ११†; १४; १५; ३०, १४; **६**, ५, ३; ३२, १; ४९, १; १०३, २; ३; १०४, २;

११०, १†; १११, १; ११२, १; २; ११७, १; २; ११९ १; १२२, ४; १२४, १; **७**, ५५, १; ६३, १; ७४, १†; ७७, ९†; ८३, १; २; ८७, ३^{२}; ६^{२}; ८९, १; ९४, १; २†; १०२, ३; १११, १; ११३, १^{२}; ११४, २;† **८**, ३, ३‡; ५; ६; ८–१३; १५; १७–१९; २०‡; २१; २२$; ४, १०; १४; **९**, १, १४; १५; ५, १७; १९; १४, १३†; **१०**, ५, ४६–४९; **११**, १, ४; ३६; **१२**, २, ३; ५; ६; १७; १८; ४५; ४६; **१३**, ३, २१; ३३; **१४**, २, ६९; **१६**, ६, ११; †**१८**, १, २२; २४–२६; २, ४; १०; ३४$; ३, ६$; २१; ४२; ४७; ४८; ५३; $४, ९–११; ८८; **१९**, ३, ४; ७, २; ८, ३; ११, ६†; ५५, १; २; ६; ५९, १†; ६४, ३†; ४; †**२०**,१३,४; पै **१**, १९, ३; ३३, १; २; ३९, १; ४१, १; २; ४; ४२, १–४; ५१, ४; ५३, १; ५४, १; ७६, २–४;९६,१–३;**२**,२१,१;२;२५,१; २९, १–६; ३०, ४; ३६, ३; ३७, १; ४३, ५; ४४, १–५; ४८, १–५; ५९, २; ६०, १; ६२, १–३; ६६, १; ७४, १‡; **३**, १८, ३; ४; ३१, २; ३३, १; २; ३^{३}; ४; ५^{३}; ६; ७; †३४, १; ३; ८; ३८, ३; ३९, २–४; **४**, ४, १–३; ६; ७;५,८; ९, ३;२४, ६;२९,१; ४; **५**, †४, १; २; १६, ८; १७, ३; ६; २७, ८; ३९, ८†; **६**, ८, ६; ११, १२; †१७, १–१०; १९, १–७; **७**, १, ३; ३, १†; २; ३; १८, १; १९, १०; **८**, १४, ९†; ११; **९**, १, १२;६,१२; ७, ४; ८; ११; १५;१४, ४; २५, १२; १४; **१०**, ७, ५; १२, ११^{३}; †**१२**, १, १–१४; १६; **१३**, २, ६; ३, १;२; ८;८, १६; ९,२–६; १०; १३; १४; १६; १७, ३; ९;१४,

४; **१५**, २, ७; ४, ३; ५,१; ३; २२, २; २३, ११; **१६**, †६, ३‡; ४–१०; †७, १–३; ५–७; ९; १०^{२};‡; †८, ७१; २; ५; ७–९; १०$; ९, १०†; १०, ४†; १७, ४; ३३, ४; ५; ४५, ४; ४९, १०; ५०, ६; ६७, १†; ७१, १; ७६, ८; ८९, १; ३; ४; ६; ९०, ६; ९२, ६; ९९, ५; १३२,१२; –ग्नेः ऋ **१**,२४,२;३६,२०;४४,१२; ७२, २; ९७, ५; ११५,१; १२२, ५; १२८,५;१४३,३; **२**,८,१;६;२५,३; ३८,५;**३**,२,९;११,८;१५,१;२६,६; ३५, ९; १०; **४**,१,७;१५,५;४०,१; ५५, ७; **५**, २, १०; १३,२; ५१, २; **६**, ६, ५; ६६, १०; **७**, ६, २; ८८, २; **८**, ६, ७; ४३, १; ४४, २०;७३, ९; ७५,७; **९**,२२,२;९६,५; **१०**,३, ४;६, १; ७,३; १६,७;३४,११;३६, १२; ५१ २; ६; ८; ६२, ५; ६; ६९, १; २; ७६, ५; ८०, २; ४; ६;१३०, ४; १८१, २; खि **४**,६, ५; **५**, ७,२, ८^{२}; १०^{२}; मा **१**, १५; २२; ३०; **२**, ११; १७; **४**, ३२; **५**, १; २; १३; **६**, २४; **७**, ४२†; **८**, २४;५०;**१०**, १७; **११**, १; ११; २९; ४४; ४९†; **१२**, ४६^{२}; **१३**, २;१३‡; २५;३८†; ३९; ४५; ४६†; ५१; **१४**, ६; १५; १६; २४; २७; **१५**, ३; ५७; **१७**, ६६; **१८**,३७; **२१**,४६^{२}; ४७^{२}; **२५**, ४; **२७**, ११; १५; १६; १८; **३३**, १७†; ६०; **३५**, ३; **३७**, १२; का **१**, ५, ३; ८, २; १०, ३; **२**, ३, ५; ४, ५; **४**, १०, ३; **५**, १, १; २; ३, २^{३}; ४, ४^{२}; **६**, ६, २; **८**, १७, १†; २२,४; **९**, २,२†; ४,२; **११**, ६,१; **१२**, १, १; ११; ३, २; ४, ७†;**१३**, ४,२^{२}; **१४**,१,२;१४†;२,११;४,१‡; २;८;९†; ५, ५; **१५**, १, ५; ४,३^{२}; ८, १; ५; **१६**, १, ३; ७, १; **१८**, ६, २; **२०**, १, ७; **२३**, ५, ४^{२}; ५^{२};

२७, ४, १; २९, २, १: ५; ६; ८;
३२,१,१७†;५, ६; ३५, ४,३; ३७,
२,२; तै १,१,५,२; १०, १^{२};३; १३,
३;२,४,१; १०,१; १२,३^{२};१४, ७†;
३, ७, १; १२, १:४,४३, १†: ४५,
१;५,४,४¶; ६,२,३; ४; ४, १^{२}: २:
१०,१¶; ११,५; ७:७,४, १: २; ४;
१०,३; ८, ११, १; १४, १; ¶२,१,
२, ७; २, ५,६; ९, ३; १०, ४; १२,
६†; ३,७, २;८, १; १०, ३$: ११,
१; ४$;४, १२, २; १४, ४†: ५, २,
७;६,६,१: ८,६^{२}$:९,८$: ११,२†:
¶३, १,५,२^{२};$३,३,१:२: ४,३, १^{२};
२; १०, ५^{२}; ४, १, ४, २:५, १†:८,
१^{२}; २^{२}; २,४, १^{२}; ८, १: ९, ६;१०,
४^{२}; ३, ४, २: ९, १; ४, ६, २: १०,
१; ११, १; २; ६, ५, १; ७, १५,१:
¶५,१,१, २; ३; ४, २; ५, ३: १०;
६, २; ८, ४; ९, ५; १०, २; २, १,
२^{३}; ६^{२}; ३, २; ४^{२};४,१;५, २:३:६,
१; ५^{२}; ८, ७; ९, १; १०, २: ६:३,
४, १$;१०,२; ३; ११, २;३: ४,२,
१: ७, ५; ५, १, १; ५; ७; ३,२;४,
४;६, १†; ७, ५; ८, २^{४}; ३^{७}: १०,
७; ६,२, १^{२};३,३^{२}:४, २^{२}: ६, ३;४;
७, १: ८, १; ६; ७, ३, ४; ४,२;४:
६,५;८,१;२;९,२;२१,१$; ६,१,१,
३;¶७,१; ३^{२}; २,१,२;७,१^{२}¶; ¶८,
४;६^{२}; ३,५,२^{२}; ४¶: ७,५,७, २¶;
मै १, १,६; २,५–७;८^{३};३,१;३५†;
३६;३७†; ३९;¶४,५;६^{२};८; १०$;
१२; ¶५, २$; ६^{२}; ८^{२}$; ९^{२}; १०;
११; ६, १; २^{२}; ३¶; ४^{२}¶; ५^{२}; ¶:
७^{२}¶;१०¶;७,२^{२}¶;¶८,२^{३}; ६¶;९,
२;१०,१८¶; २,¶१,३; १०^{२};३,४^{२};
५;६¶;७¶; ४,३¶; ६,११; ७,३;४;
५†; ११^{२}; १२; १५; १७^{४}; ८, ५;
११^{१०};१२^{२};१३^{२}; १२,६^{४};१३,२०^{२};
¶३,१,१; ३^{२};५^{४};$;९^{३};१०^{३};२,१^{२};
२^{३};३^{४};$^{२}; ४; ५^{४};६^{२}; ७^{३};१०$; ३,

१^{२}; २^{२}; ३^{४}; $; ५^{४}; ६^{६}; ९^{४}; ४, २;
३–७;८^{३};१०^{२};५,२; ६,९;७,५^{२};९^{२};
$;८,५^{२}:$^{२}:९,५^{२}; $:१५,४$: १६,
५$; ४, १, ६^{२};¶: १३¶; १४¶: २,
१¶;४,५:५,२¶: ¶६,२;९;७,३; ८,
३¶;९,३;†१०,२:५;११,६†: †१३,
७^{४}:९;१४,११;१५: काठ १,५:१०^{२}:
१२: २, ६: ८; ९^{२}: ३, ४; ९; ४, ९:
१३: ५, १: ३; ५; ६, १: ७: ९; ७,
४^{२}: ५; ६^{२}; ८: १३^{४}:१५:१७: ८,१:
३^{२}; ५^{२}; ६; ११; १५; ९, १०: १२:
१०, १: ६^{२}; ११, १: ७^{२}; ८^{२}; १०:
१२, ५: १३, ४: १५, ७; १६, ३:
४^{२}: ११^{२}: १५^{२}–१७^{२}: १७, १; ४:
१०^{२}: १८, ४: १३: १७^{२}: २१^{२}:
१९, २: ४^{२}; ५^{३}: ८: ९^{२}:१०^{४}; ११^{३};
१२^{३}; २०, १^{४}, ३; ५; ७^{२}; ९; १०;
१२^{२}; १४: २१, १;३; ६:८: ९;११;
१२; २२, १; ५^{१९}: १०^{२}: १५; २३,
१; ५: २४, ५:८; २५,६^{७}; २६, १^{२};
६^{२}; ७^{२}; २७, ४; ६; २९, २; ३^{२};
१०; ३०, ६; ३१, ४^{२};१५; ३२,१^{२};
३:४;५^{२}:७; ३३, ७; ३६, १३; ३९,
१; १३; ४०, ३; ९; १४; ५३, ११;
क १, ५; १०; १९; २, २; ३^{२}; ११;
१६;३,७†; ११; १२¶; ४, ६¶; ८;
¶५,३^{२};४:५^{२};$:¶६,१;३^{४}$; ५;६;
८^{२}; ¶७,१^{२};२:८; ८, २^{२}; ३¶; २५,
२^{२};६‡;८^{२}; १०; २६,३;९^{६};२९,५^{४};
८¶:३०,२^{२};३^{३}¶; ८^{४}¶; ¶३१, १^{४};
२^{२}; ३^{२}; ५; ६;७^{२}$; ९^{२}; ११:१२;
१४$; १८; २१; ¶३५, २; ४^{२}; ७;
¶३७, ६; ३८, १;¶३९,३^{२};४^{४};$;
¶४०,४^{२};४१,४^{२}¶;५^{२};¶;¶४२,४;
६;४५,३¶;४;४६,३¶; ४७,४^{२};¶;
१०¶; †कौ १, ५२७; २, २९३;
३३२‡; ७५५; ३, ५,३; †जै १,५४,
९; २, ४, ६; ३, २४, ९; २८, १;
४, ८,६; शौ ३, १, ५;२,३; १९,४;
४,१४,१;२३,१;३३,५†; ३६,२;५,

२७, १; ५;८; ९;२८,६; ६, २०, १;
७६,२:४; ७,४७,२;७३,४;५;८,१,
४;२,१३;२७;२८;७,८;१५;१६;९,
१, १; ३; १०; २, ६; ५, ६; १३;
१०, ५,७; ११, १, २५: ४, ५; १०,
९: १२, १,२०; २,४०;३, ३४; १३,
१, ३०; २, ३५†: ७, ८: १५, ६,३;
१८, २, ५८†; ४, ८: १९, २६, १;
२७, ५:४५,३; †२०,१०७,१४†; पै
२, ३८, २; ५९, ४: ३, ५, ३: ६, ५;
१९, ३; ३८, १; ४, २९, ५; ३३,१;
५, १५, ३: १६, ३; २०, १; २; ५;
६, १०, ७; ७, ५, ३; ४: ९: १५, ३;
९, १, १; ४: ६: ८: ३, ५; १७, ८;
१०, ७, ५: १०, ३–५; १२, ७; ११,
१, १३: १३, ९, ११: १३, २; १४,
१; १६, १, ४; ४, ३; ५, ८; १२, ८;
१३, ५; ६; ३२, १; २; १०; ७२, ४;
७६,५; ८५, ७; ९१,५:९७,५; ९८,
३; १२४, ६^{२}; १२८, १; १५२,
४; –ग्नौ ऋ १,१२४,१;१६२,१९;
१८९,८; २, १५,४; २६,१; ३,३०,
२; ५५, ३; ५९, ५; ४, ३, [११;
१०, ८८, २]; [६, ४; ६, ५२, १७];
२५, १; ३९, ३; ५, १, १२; ६,
[११, ५; ७, २, ४]; ४०, ३; १०,
६, ३; ८८, १; ७; १६५, ४; १७९,
३; खि ४, ९, ७^{२}; ७, १, १; ४, २;
मा ५, ४; ११, ७६; १५,२५†; १७,
५५; २३, ४; २५, ४२; ३४, १९†;
३८, १६; का ५, १, ४; १२, ७, ११;
१६, ५, ६†; १८, ५, ६; २५, २, २;
३३, १, १३†; ३८, ३, २; तै १, ३,
७,२;५, १,१¶; ¶२, १,१,४;२, ४,
६; ३, २, ९^{२}; $१३,१; ३; ४, १,२;
६, ५, ६; ८, २; ३, ५,५,२¶; ४, ४,
४, २†;६,३,२; ९,३†; ¶५,१,८,४;
२,८,१$; २; ९, ५; ५, ५, २; ७, १;
९, ३$; ४; ७, ५,३; ¶६,२,१, ७;३,
४, ८; ५,१; ४,९, २; ¶७, १,१,१;

५,१५,१[३]; ¶मै १,२,७$;४,६[२]; ८[२];
५, १०; ७, २; ८,१[३]; २;८[२];११,५;
२,१,८;३,१;९; ४, ३[२];$; ५,५; ७,
९; १०, ५$; १३, ७†; ३, २, ५[२];
४, ९; ५,२; ७,९[२]; ९,२[२]; ४;५[३];४,
५,२;६,२;८, ६; $९,९; १०; ¶काठ
३, ४$; ६,१[४];२; ५[२]$;६; ७[२]$; ७,
७;१४$;१५; १६; ८, २[२]; १०; १५;
१०,२; ७; ११, १;२; १२, १; ११[२];
१५;१३,१२;१४,५;१६,९; १८,३;
१९,८;२०, ३;५; २१, ७; ८; २२,
१; २३,६; २५,३;२६,३;७;२७,४:
२९, ९; ३४,७;१४[२];३५,१७; ३६,
१५; ४०,५; ४६,५; ¶क२, ११$;
३, १२[२]; ४, १; ४[२]$; ५; ६[२]$; ६,
१;३$; ५;७[२]; ७,६;८,३; २८, ३$;
३१, ५; ७; ३८, ६; ४१, ५; ४२,
४; ४८, १५; शौ ४, ३९,९; ५, ३१,
९; ६, २९, १†; ३८, १; १२२, ३;
७, ७६, ३†;९२, १; ९, ५,५; १०,
१, १८; ४,२२; ११, १,२९; ७,१३;
१२, २, १३; १९; ३, ७; ५४; १७,
१,१३; पै२, १८, १; ३४,३; ५,१६,
६; ४०, ३; १०, ३, ४; ११, ५, २;
१३,५, २; ९, १; १४, ३, ९; १५,
२२, ३; १६, १७, २; ३६,
८; ५१, ७; ९१, ९; १५४, ४.
[°ग्नि-अन्°, अन्तर्°, आहित°, इद्ध°, इन्द्र°, ईति°, केवल°, जमद्°, दक्षिण°, देव°, परि°, पुरस्°, पूर्व°, समिद्ध°, सु°, सूर्य°, स्वर्ण°]

†अग्नायी[a]- -यी ऋ ५, ४६,८; मै ४, १३, १०; शौ ७, ५१, २; -यीम् ऋ १, २२, १२.

¶आग्नेय[b]- -यः $मा २४,१; २९,५८;५९;३९,५; $का २६,
१,१;३१,६,१;७,१; ३९,३,१;
तै २, १, २, ८[२]; ९; ५, ६[२]; ३,
२, ४; ५; ३, २-४; ५, ३, २;
६, ३, ३; ३, ५, १, ४; ५, २,
५, २; ५, १, ५; २२, १$; २४,
१$;६, ४,५; २२, १$; ७, ५,
२१, १; मै १, ६, ८; ९; १०,
१[४]$; ११, ९; २, १,३[२];४; ६;
२,७;१३;३,१; ५;६; ५,५[२];६,
१$;३;५; १२$; १३[२]$; ३,६,
१; ९,५[२]; १०,३;१३,२$; ४,
३, १[४]; ८: ४, ७; ८; ७,३[२];८[३]:
९[२]; ८, ३; ६; काठ ८, १०; ९,
४[२];५; १३; १०, २; ५; ९[२];
११, १[२]; २[२]; ५; ८: १२, १[४];
१३, २; ४; ५; १२[२]; १४, ९;
१५, १; २[२]; ४; ९[३]; २२, ९;
१३; २९, ७[२]-९[२]; १०[६]; ३४,
१६; ३७, २[४]; ३[३]; ४५, १८;
४८, १; ३; ५०, २; क ७, ६;
८, ७[२]; ८; ३५, ३; ४५, ८[२];
४६,३[६]; पै १६,७२,९$; -यम्
तै १, ५, २, २; ८, १, २; २,१;
४, २; ७, १; ९, १; १७, १;
१९, १; २०, १; २, १, २, ७[२];
८; ९[२]; ४, ६[२]; २,५,५; ३,२,
३-५; ३, १; २; ११, १; ५,३,
१; ३, २, २, ३; ४, ३, १[२]; ५,
४, ३; ५, ६, ५, १[२]; ६, ६, ८,
३; मै १, ७, २-४; १०, ७; २,
१, ३[२]; ११; २, ७; १३; ३, १;
५; ६; ४, ६; ५, २[२]; ३[२]; ५;९;
३, १,८[२]; ६, १०; ७, ५; ४,५,
९; ८, २; काठ ८, १; १०;१५;
९, १-३; १०, ७; ९[२]; ११,१;
२[३]; ८; १३, २[२]; ३; ४[२]; ५;
२२, ३[२]; २३, ७; २९, ४; ७[२];
१०; ३२,१; ३४,१; १६; ३६,
२; क ६, ६; ७, ६; ८, ३-६;
३१, १९; ३६, ४; ४५, ५;८[२];
४६, ३; -यस्य तै २, ३, ३, २;
मै १,५,१२;-याः $मा २४, ६;
९; १४; $का २६, २,१;४; ३,
४: तै १, ५, ९, ३; ५,५,१,१;
मै ३, १३, ७; १०; १२; १३;
१५; १६; काठ १३, ३; २३,८;
२४, ८; २६, ७; २८, ४[२]; क
३८,१;४१,५; ४४,४[२]; -यात्
काठ ८, ३; क ६, ८; -यान्
काठ १३, १३; -यानि मै २,
५, २; काठ ८, १०; १३, २; क
७, ६; -याय मै ४, ७, ८;
-येन तै २, ४, ६, १; ६, ६, ५,
१; ८, १; ३; मै २, ५, २; काठ
१०, २[२]; -यौ तै २, १, २, ९;
३, ८, २[२]; ५, ५, २३, १; काठ
४८, २. [°य-अन्°, नाना°.]

¶आग्नेयी[c]- -यी मा २४, ३१$; का २६, ७,१$; तै १,५, ९, ३; २, २, ४,५; ५,४,३, २; मै १, ७, ४[२]; ८, ५; २, ५, २; ३, २, ८; १०, १[२]; १४,१२; ४, ३, ४; काठ ६, ५; ७[२]; ८, ३; ११; ९, २; १३, १; ६; क ४, ४; ६[२]; ६, ८; ७, ८; ८, ५; -यीः तै ५, ५, १, १[२]; मै १, ६, ९; ३, २,२; ७; ४, ६; काठ १९, ८; २१, ४; २२, १२; क ३१, १९; ३५,५; -यीम् तै २, १, २, ४; ५[२]; मै २, ५, २[२]; काठ १३, १; -यीषु तै ७, २, ५,५; -य्या तै ३, १, ६,१[२]; ५, ७, १, १; मै २, ३, ५; ३, ९, १[३]; ४, ६, ५; ८, २; ३; ५;

a) स्त्रियां ङीपि 'ऐ' आदेशः । तस्य चोदात्तत्वम् (पा ४, १, ३७) ।

b) इदमर्थे देवतासम्बन्ध्यर्थे वा ढक्→एयः प्रत्ययः । आदिवृद्धिः । कित्स्वरः (यक. पा ४, २, ३३; ७, १,२; २,११८;६, १,१६५) ।

c) स्त्रीयां ङीप् । उदात्तनिवृत्तिस्वरः (पा ६,१,१६१) ।

काठ ८, ११; २१, ८; २६,२[४]; २८,४[२]; २९,२[३]; क ७,८;४०, ५[४];४४,४[२];४५,३[३]; -ग्याः मै ३,१,१;४,७.

¶आग्नेय-पावमानी[a]- -नीभिः मै १,५,६; ६,५[२]; -न्याम् मै ३,३,५[२].

¶आग्नेयी-त(म→)मा[b]- -मा काठ १९,१;७; क २९,८; ३०,५.

अग्नी-पवमान[c]-

¶आग्निपावमा(न[d]→)नी[e]- -नीभिः तै १,५,७,३;-नीभ्याम् तै १,७,६,४; -न्याम् काठ २१,५; क ३१,२०.

अग्नी-मरुत्[c]-

आग्निमारुत[d]- -¶तम् मै २,१, ८; क ४[२]१,१; -ताः मा २४,७; का २६,२,२; मै ३,१३,८. [°त- वैश्वदेव°]

¶आग्निमारुती[e]- -ती, -तीम् मै २,५,७.

अग्ना-विष्णु[c]- -ष्णू तै २,३,११, १¶; -ष्णू तै १,१,१२,१;८, २२,१[२]; २,५,१२,१;४,७,१, १;५,७,३,२; मै १,१,१३;४, १०,१[२]; ११,२[३]; काठ ४,१६[२]; ११,१३[२]; शौ ७,३०,१;२.

आग्नावैष्णव[f]- -वः तै २,२, ९,१¶; मै २,६,१;४; ३,१, १०¶;४,३,१¶; काठ १५,१; ३; -¶वम् तै १,८,१,१;८,१; २,२,९,१-३;५;६[२];३,११,१; ५,४,२; ३,५,१,४; ५,५, १,४[२]; मै १,४,१४$;६,८; २, १,७[७]; ३,५; ३,६,१; काठ १०,१[८]; ११,८; १९,९; २२, १३[२]; -वाः मा २४,८; का २६, २,३; तै ५,६,१८,१; मै ३, १३,९; काठ ४९,८; -वेन तै २,५,४,२¶.

¶आग्नावैष्णवी[e]- -वीम् मै ३,६,८; -व्या तै ५,७,३, २; ६,६,७,३; मै ४,७,२[२].

अग्नि-कृत- परि°

अग्नि-केतु[g]- -तुः तै ४,३,११,५; काठ २०,३; ३९,१०.

अग्नि-गूढ[h]- -ढानाम् खि ५,२,२.

¶अग्नि-चित्[i]- -चित् तै ५,२,५, ५;४,५,२; ७,४;५; ९,२[२]; ५,१०,५;६,३,१[२];७,६,१; मै ३,३,९[२];४,३;५; काठ २०, ३; २१,७;९[२];१२; २२,२; ६; क ३१,५; ३४,१; -चितः तै ५,६,२,१;३,४; मै ३,१, ९;४,३; काठ १९,१०; २२, ७; क ३०,८; ३५,१; -चितम् तै ५,४,७,४;९,४; काठ २०, ५; २१,९;१२; क ३१,७; -चिता मै ३,३,१;४,८; -चिते मै ३,४,३; काठ २२,६; क ३४,१.

अग्नि-चोर[j]-

अग्निचोर-निपात[k]- -तेषु खि ४,२,९.

¶अग्नि-ज,ज्ञा[l]- -जम् मै ३,७,५; -जाः काठ ११,८; २४,६; क ३७,७; शौ १०,४,२३$; पै १६,१७,५$.

१अग्नि-जिह्व[m]- -†ह्वाः ऋ १,[४४, १४;(५,५१,८) ७,६६,१०; १०,६५,७]; ८९,७; ३,५४, १०; ६,२१,११;५०,२;५२, १३; मा २५,२०; ३३,५३; का २७,११,७; ३२,४,१०;

---

a) कस. सामान्यः समासस्वरः । पूप. पुंवद्भावः (यक्र. पा ६,१,२२३; ३,४२)। उप. यद्र.।

b) आतिशायनिकस्तमप् प्रत्ययः (पा ५,३,५५)।

c) देवताद्वन्द्वे पूप. आनङ्-आदेशे पूर्वोत्तरपदप्रकृति-स्वरः (पा ६,३,२६; २,१४१)।

d) अण् प्रत्ययः। उभयपदवृद्धिर् इत्त्वं प्रत्ययस्वरश्च (यक्र. पा ४,२,२४; ७,३,२१; ६,३,२८; ३,१,३)।

e) स्त्रियां ङीप उदात्तनिवृत्तिस्वरेणोदात्तत्वम् (पा ४,१,१५; ६,१,१६१)।

f) 'सास्य' (पा ४,२,२४) इत्य् अण् प्र.। उभयपदवृद्धिर् इत्त्वप्रतिषेधः प्रत्ययस्वरश्च (यक्र. पा ७,३,२१; पावा. ६,३,२८; पा ३,१,३)।

g) बस. पूपप्रस्व. (पा ६,२,१) उप. यद्र.।

h) कर्मणि क्तान्ते पूपप्रस्व. (पा ६,२,४८)। शौ. 'अग्नि-मूढानाम्' इति पाभे. अद्र.।

i) कारकोपपदे √चि+क्विप्। कृद्-उपप्रस्व. (पा ३,२,९१; ६,१,१६२; २,१३९)।

j) द्वस.। उप. यद्र.।

k) तस.। सुपा. प्रथमचतुर्थे अक्षरे उदात्ते भवतः। स्वरोऽसौ न प्रामाणिक इति कृत्वा नादर्शि। भूयांसः पाभे. भवन्ति। तत्कृते संटि. द्र.।

l) कारकोपपदे √जन्+डः (पा ३,२,९७)। स्वर एपू. द्र.।

m) बस. अन्तोदात्त उपसंख्येयो भवति (तु. पा ६,२,१६७)। तात्स्थ्यात्ताच्छब्द्यश्रुतिरिति कृत्वा तस. एव स्यात् सामान्यः सामासिकस्वर इतीवाऽप्य् अभिसंदधीत भा. (तै. यद्र.)। अथवेह उप. जिह्व- <√ह्वे इत्यतो यङ्लुकि मूलविभुजादित्वात् क-प्रत्यये भवति (पावा ३,२,५) न तु जिह्वा- इति। तेन तस. अन्तोदात्तः (पा ६,२,१४४) इत्येवं व्यवस्थीयेतेति दिक्।

तै २, ४,१४,५; मै ४,१२, १; काठ ३५,१; —ह्वेभ्यः तै ३,५,८, १;९,२; काठ २९,५; क ४५,६.

२अग्नि-जिह्वा[a]— -ह्वाः शौ ११,११, १९; पै १६, १५०, ७.

अग्नि-जूत[b]— -ताः खि ५, ५, ७.

अग्नि-ज्योतिस्(→ष्)[c]— -तिषम् का ३,२, १.

अग्नि-तप्[d]— -तपः ऋ ५, ६१, ४.

अग्नि-तपस्[e]— -पोभिः ऋ १०, ६८, ६; शौ २०, १६,६†.

†अग्नि-तप्त[f]— -प्तेभिः ऋ ७, १०४,५; शौ ८, ४, ५; पै १६, ९, ४.

अग्नि-तेजस्[c]— -¶जसम् काठ ८, १२; क ७, ७; —जाः शौ १०,५, २५; पै १६,१३१, १.

अग्नि-त्रा- अन्°

†अग्नि-दग्ध[f]— -ग्धाः ऋ १०, १५, १४; शौ १८, २,३५; —ग्धानाम् खि ३, २१, २; ५,२,२. [°ग्ध- अन्°]

¶अग्नि-दाह्य[g]— -ह्यम् काठ २३,९. [°ह्य- अन्°]

अग्नि-दूत[h]— -तः ऋ १०,१४,१३; शौ २, १२, ७; १८, २, १†; पै २, ५, ८.

अग्नि-ग्नी(←ग्नि-इ)ध्[i]— -ग्निध् ऋ [२,१,२;१०,९१, १०]; ¶काठ ९, ८^{२}$; ९$; ११^{२}; १२; १५^{२}; २८, ८^{२}; —ग्निधम् ऋ १०, ४१, ३; काठ २६, ९^{२}¶; क ४१, ७^{२}¶;—¶ग्निधे काठ ३५,१८;क ४८,१६; —¶ग्नीत् मा ७,१५$; तै ६,५, ८, ५^{२};६;७,१,५,७; मै १, ६, ४;९,१^{४};४^{२};५;८; ३,८, १०; ४,५,४^{२};७,४^{३}; ८,३; काठ २५, ५; क ८, ११^{३}; १२; ४४, ८^{२}; —ग्नीत् तै ६, ३,१,२; ५, ८, ५; मै ४, ९, २; —ग्नीत् खि ५, ७, ५, ४; तै २, ६, ५, ६; क ३९, २; —ग्नीधः मै ४, ४,८¶;—¶ग्नीधम् मै १,४,१३; ३,९,८^{२};—¶ग्नीधे तै १,८,१८, १; २, ६, ९, १; ६, ६, १, ५; ७, १, ५, ६; ७; ७, २; मै १, ४, १३; ६, ४; ९, ८; ४, ८,२; ३; क ४४, ४[j].

आग्नीध्र[k]— -¶ध्रः मै ४, ५, ९; काठ २६, १; २; क ४०, ४;५; —¶ध्रम् मा १९, १८$; का २१, २, ७$: तै ३, १, ६, १; २, ४, २; ४, ७, ८, १; ५, ४, ६, ४; ६, ३, १, १; ६; ४, २, ६; ७, १, ६, ६; ७; २, १, ३; मै १, ९, ८; ३, ४, ४; ८, १; ८; ९^{२}; १०^{३}; ४, ५, ९; ६, ५; ८, २; ३; काठ ९, १५; २१, ८; १२; २४, १०; २५, १०; २६, १: २८, ४; क ३८, ३; ४०, ३; ४; ४४, ४; —¶ध्रस्य मै ३, ८,९; —ध्रात् ऋ २,३६, ४; खि ५, ७, ५, ४; मा २, १०; ११; का २, २, ७;८; तै ४, ४, ९,१; ६, ३, १, १^{२}¶; ¶मै ३, ३, ८; ८, १०^{६}; ९, ४; ¶काठ २१, ८: २६, १^{४}; २८, ४^{२}; ¶क ४०, ४^{४}; ४४, ४^{२}; †शौ २०, २, २; ६७, ५; —ध्रे मा ८, ५६; ३८, १८; का ९, ७, ४; ३८, ५, १; तै ३, १,३,२; ४,४,९,१;५,४, ६, ४¶; ¶६, ३, २, १; ३^{२}; ६; ४, २,१; ६; ६, १, १^{२}; ¶मै ३, ४, ४; ९, १; ४, ५, १; ८, २; ३;९; ¶काठ २१, ८^{२}; २६, २^{५}; २८, ४^{२}; ३४, १४;१५^{२}; १७; ¶क ४०, ५^{५}; ४४, ४^{२}; —¶ध्रेण मै ३,९,१; काठ २६,२;

a) तस. सामान्यः समासस्वरः (पा ६, १, २२३) ।

b) कर्मणि निष्ठान्ते पूर्वपदप्रकृतिस्वरः (पा ६, २,४८)। 'अग्नि-वृत-' इति शाखान्तरीयः पाभे. यद्र. ।

c) बस. पूपप्रस्व. (पा ६, २, १)। उप. यद्र. ।

d) कारकोपपदे √तप्+ कर्तरि क्विप् प्रत्ययः । कृद्-उपप्रस्व. (पा ६, २, १३९) ।

e) बस. उपप्रस्व. उपसंख्येयः (तु. पा ६, २, १३८) ।

f) सतस. अन्तोदात्तः (पा ६,२,१४४)। उप. यद्र. ।

g) तृतस. । उप. √दह्+कर्मणि ण्यत् प्रत्ययः ।

h) कर्मणि क्तान्ते पूर्वपदप्रकृतिस्वरः (पा ६,२,४८)। 'अग्नि-जूत-' इति शाखान्तरीयः पाभे. गद्र. ।

i) कारकोपपदे √इन्ध्+कर्तरि क्विप् । कृदुत्तरपद-प्रकृतिस्वरः (पा ६, २, १३९)। अपि च अग्निध्- इत्ययं छन्दोऽनुरोध्युच्चारणसौकर्य-प्रयोजितःशकन्ध्वादि-परूपात्मको भेदः द्र. । अयमेव च भेदो बाह्वृचे मूलतोऽधीत इत्यपि संभाव्यते । दाशतय्यामस्यैवाऽऽम्नातत्वात् । यत्तु (ऐब्रा. ५,२५; शांब्रा. ३०,१; खि ५,७,५,४) इत्यत्र न्याय्यं दीर्घमध्यं रूपमुपलभ्यते ततो नैवास्य मतस्य किमपि हीयेत । ऋतुप्रैषाङ्गत्वेन हि तस्योपलम्भात् । यज्ञाङ्गतया तस्य मुख्यत्वेन यजुर्विषयता न त्वृग्विषयता स्यात् । यदि याजुषं किमपि प्रकरणं बाह्वृचैः स्वीये ब्राह्मणादौ परिशिष्ट-धिया धृतमुपलभ्येत तर्हि प्राधान्येन यजुःशाखास्वेव श्रूयमाणस्य तस्य बाह्वृचेऽप्रधानैव श्रुतिरिति निरवद्यम् ।

j) सस्थ. काठ. (२८,४,) ग्रन्थपात इति संटि. द्र. ।

k) रणि प्र. पुनः स्वार्थे अण् प्र. (पावा ४,३,१२०; ५,४,३६) यद्वा रेफोपजनः अण् प्र. एवैक इत्यत्र भवति विमर्शः (तु. यस्था. प्रदर्श्यमानस्यास्य प्राति. टि.) ।

क ४०, ५.

¶**आग्नीध्रीय**[a]- -यः तै ६, ३, १, ३.

अग्नि-धान[b]- -¶नम् मै १, ८, २: काठ ६, २; क ४, १: -नात् शौ १२, ३, ३५; -†ने ऋ १०, १६५, ३; शौ ६, २७, ३.

अग्नि-बुध्न[c]- -ध्नानाम् कौ २, १२२१.

अग्नि-नेत्र[d]- -त्राः मा ९, ३६; का ११, १, २; तै १, ८, ७, १; मै २, ६, ३: ४, ३, ४; काठ १५, २: पै २, ५३, १; -त्रेभ्यः मा ९, ३५; का ११, १, १.

¶**अग्नि-प्रतिष्ठान**[d]- -नः काठ १४, ९.

अग्नि-भ्राजस्[d]- -जसः ऋ ५, ५४, ११.

¶**अग्नि-मत्**[e]- -मत् मै ४, १, ३[2]: काठ २७, ५[2]; ३१, २[2]: क ४२, ५[2]; ४७, २[2]; -मति मै १, ६, ११: ३, १, ४: ४, ४; ७, ७[2]; ४, ५, २: ८, ५: काठ ९, १६: १९, ३: २४, ४: २५, ८: २९, ३: क ३०, १; ३७, ५: ४०, १: -मते मै १, ८, ८[2]: -मन्ति काठ २४, १०: क ३८, ३; -मान् काठ ८, १२; १९, २; २३, ११[†f]: क ७, ७: २९, ८; शौ ८, ४, २[†f].

†**अग्निमि(म्-इ)न्ध**[g]- -न्धः ऋ १, १६२, ५: मा २५, २८; का २७, १२, ५: तै ४, ६, ८, २: मै ३, १६, १: काठ ४६, ४.

¶**अग्नि-मुख,खा**[d]- -खा काठ ३७, ३: -खाः काठ ३५, १८; क ४८, १६: -खान् तै २, ६, ९, १: ६, ६, १, ५: ७, ३, ११, ३$: मै ३, ३, १०[2]: काठ २१, ४: १०: ४३, १$: क ३१, १९.

अग्नि-मूढ[h]- -ढानाम् शौ ६, ६७, २.

अग्नि-मेदिन्[i]- -मेदी पै १६, ७३, ५.

अग्नि-या(न→)नी[j]- -नी काठ २२, ५.

†**अग्नि-रूप**[d]- -पाः ऋ १०, ८४, १; शौ ४, ३१, १; पै ४, १२, १.

१**अग्नि-वत्**[k]- -¶वति तै ५, १, ३, २: ६, १, ८, ३; २, ९, ३; ६, ३, २: -¶वते तै २, २, ४, ६; ७: -वान् ऋ ७, १०४, २; पै १६, ९, २†; ¶तै ५, ५, २, १; २[2].

२**अग्नि-वत्**[l] पै २, ७८, ४.

अग्नि-व(र्ण→)र्णा[m]- -र्णाम् खि ४, २, ८; १२.

अग्नि-वर्णा(ऽऽ)भा- चन्द्रसूर्य°

अग्नि-वासस्[d]- -वासाः शौ १२, १, २१.

¶**अग्नि-विद्**[n]- -विदः मै ३, १, ९;

---

[a]) तात्रजातिकेऽर्थे **छ→ईयः** प्रत्ययः प्रत्ययस्वरश्च (पा ४, २, ११४; ३, १, ३)।

[b]) अधिकरणे **ल्युट्** कृद्-उत्तरपदप्रकृतिस्वरश्च (पा ३, ३, ११७; ६, १, १९३; २, १३९)।

[c]) **कर्मणि क्तान्ते** पूपप्रस्व. (पा ६, २, ४८)।

[d]) **बस.** पूर्वपदप्रकृतिस्वरः (पा ६, २, १)। उप. यद्र.।

[e]) **'ह्रस्व-'** (पा ६, १, १७६) इति **मतुब्** उदात्तः। ऋ. तै. पै. तच्छाखीयानि ब्राह्मणानि च वकारादिं प्रत्ययं श्रावयन्ति। शौ. याजुषाणि शाखान्तराणि तु मकारादिमिति विवेको यथायथमनुसंधेयः। यतु. **अग्नि-वत्-** इति। एवं **अग्नि-मत्-** इति च **अग्नि-वत्-** इति च वैप. २ द्र.।

[f]) **'अग्नि-वान्'** इति बाह्वृचः (७, १०४, २) पाभे.। अत्र **वतुबन्तं** प्राति. भवति न तु **मतुबन्तम्** इत्येतत् WI. न व्यविणक्। यथा त्वत्र कासुचिच्छाखासु वकारादिः प्रत्ययोऽपरासु च मकारादिरित्यस्य विवेक इहैवोक्तपूर्वः। यच्च PW. MW. चाऽथर्वमात्रे मकारादिं प्रत्ययमाहतुस्तदव्याप्त्यतिव्याप्तिभ्यां दुष्टं भवति। पै. अव्याप्तेः, कासुचिद् याजुषीषु शाखासु चोक्तदिशाऽतिव्याप्तेरिति भावः।

[g]) **कर्मण्युपपदे √इन्ध्+अण्** प्रत्ययः। **कृद्-उपप्रस्व.**। **पूप. मुमागमः** (यक. पा ३, २, १; १, ३; ६, २, १३९; पावा ६, ३, ७०)।

[h]) कर्मणि निष्ठायां पूपप्रस्व. (पा ६, २, ४८)। उप. **√मुह्** यद्र.। **'अग्नि-गूढानाम्'** इति पाभे. गद्र.।

[i]) कर्मण्युपपदे **√मिद्+णिनिस्ताच्छीलिकः**।

[j]) तस. स्त्रियां **ङीप्** (पा ४, १, १५)। **'अग्ने-यानी-'** इत्यत्र टिद्र.।

[k]) यथा चास्मिन् प्राति. काश्चिच्छाखा वकारादिं काश्चिच्चापरा मकारादिं प्रत्ययमामनन्तीत्यत्र **अग्नि-मत्-** टि. द्र.। तत्र यथा प्रत्ययाङ्गभूत-मकारवकारविकल्पः शाखाभेदेन प्रादर्शि तथा भूयसे विवेकाय (तु. काठ २३, ११; शौ ८, ४, २) विशेषमेनं विरहय्योभयत्र बाह्वृच्याः श्रुतेरभिन्नैव श्रुतिर्भवतीत्यपि द्र.।

[l]) तुल्यार्थे **वतिः** प्रत्ययः (पा ५, १, ११५)।

[m]) **बस.** पूर्वपदप्रकृतिस्वरः (पा ६, २, १) यच्च मुपा. नापू. मन्त्रे **'अग्नि-वर्णाम्'** इत्यन्तोदात्तत्वम् अत्र च पूर्वपदप्रकृतिस्वरत्वम् इति विशेषोऽकारि तत्र न किमपि प्रमाणमुपपत्त्यङ्गं वा पश्यामः। अन्य-पदार्थप्रधाने विशेषणतावाचिनि प्राति. अस्मिन् पूर्वपदप्रकृतिस्वरत्वेन भाव्यमुभयत्र च तथैव पठितव्यमित्यत्र किमु वक्तव्यमिव भवति।

[n]) **कर्मण्युपपदे √१विद्+क्विप्**। **कृद्-उपप्रस्व.** (पा ३, २, ६१; ६, २, १३९)।

-विदा मै ३, ४, ८.
अग्नि-विमो॑चन[a]- -नम् पै ९,७,२.
अग्नि॑-वेश[b]-
आग्नि-वेशि[c]- -शिम् ऋ ५, ३४, ९.
अग्नि-शु॑मन[a]- -नम् पै ९, ७,१३.
अग्नि-शाल[d]- -लम् शौ ९, ३,७; पै १६, ३९, ७.
अग्नि-श्री[e]- -श्रियः ऋ ३, २६,५.
¶अग्नि-(स्तु→)ष्टुत्[f]- -ष्टुत् तै ७, २,५,५;४,३, ३; -ष्टुता तै ७, ३, ७, १[२].
¶अग्नि-(स्तो→)ष्टोम[g]- -मः तै १, ६,९,१; ३, १, ७, ३;'१,४,१०, २; ६,४,३,४; ७, १,४, २; ५, ४; १०, ४[२]; २,१,२; २,१; २; ३, २[२]; ५, ५[२];६; ३, १३,१$; ४, २, ५; मै ३, ४, ४; ८,१०[२]; ९, ५; ४, ४, १०; ५, २; ७; काठ १४, ९; १५, १०[२]; २२, १[२]; २५, १०; २६, १[२];२८,१; ३३, ६; ३४, ८;१६; ३७,७[२]; ४३, ३; क ४०, ३; ४[२]; ४४, १; शौ ११,९,७$; $पै ८, १९, ७; १६, ८२, ७; -मम् तै १,६, ९, १; ७, २, ९, २; ४, १०, १; मै १, ११, ९; ४, ४, १०; ५, २; ६, ६; काठ १४, ९; २६, १; २८, १[२]; ३३, २; ३७, ११; क ४०, ४; ४४, १[२]; शौ १०, ९, ८$; $पै १४, ३, २६; १६, १३६, ८; -मस्य मै ३, ८,२[२]; ४, ५, २; काठ २४, १०[२]; २६, १[२]; क ३८,३[२]; ४०,४[२]; -माः तै ७, ४, ७, १; काठ ३३, ३; ४[२]; -मात् मै १, १०, ५; काठ ३५, २०; क ४८, १८; -मान् $पै ११,५,३; -मे तै ६, ६,८, २; ११, ४; मै ३, ८, ९; ९,५; ४, ५, ४; ७, ६; काठ २९, २; ३७, ११; क ४५, ३; -मेन तै १, ६, ९, १; ७, १, १, २[२]; ३; ३, १; ५, ३; मै १, ८, ६; ३, ८, १०; ४, ४, १०; काठ १४, ९[२]; शौ ९, ९, २$; $पै ५,१४, २; १६,७१,९; ११४, १; -मैः शौ १२,३,३३$; -मौ तै ७, २, ५, ६; ९, १; २; ४, ११, २; काठ ३४, ८[४].
¶अग्निष्टोम-प्रायण[h]- -णः काठ ३४, ८; -णाः तै ७, २, ९, १.
¶अग्निष्टोमॅ-संमित[i]- -तः काठ ३३, ४.
¶अग्निष्टोम-साम[j]- -मम् तै १, ८, १८, १; मै ४, ४, ९; -मानि[k] तै ७, २,५,५.
¶अग्निष्टोम-स्तोत्रॅ[g]- -त्राणि काठ ३३, ४.
¶अग्नि-(स्थ→)ष्ठ,ष्ठा[l]- -ष्ठः काठ २९, ८; -ष्ठम् मै ३, ३, १०[२]; काठ २१, १०; -ष्ठस्य मै १,५, १३; -ष्ठा तै ६, ३, ४, ३; -ष्ठाः मै ३, ९, ३; ४; ४, ७,९[५]; काठ २६, ५[२]; २९, ८[५]; क ४१, ३[२]; -ष्ठात् मै ४, ७, ९; काठ २९, ८[२]; -ष्ठाम् तै ६, ३, ४, ३-५; काठ २६, ५[२]; क ४१, ३[२]; -ष्ठेन काठ २९, ८.
अग्नि-ष्वा(←स्वा)त्त[m]- -त्ताः

[a]) तस. ल्युडन्त-कृत्-प्रकृतिस्वरः (पा ३, ३, ११५; ६, १, १९३; २, १३९)।

[b]) अग्नेर्वेशः स्वरूपमिव स्वरूपं यस्येति बस. पूपप्रस्व. (पा ६, २, १)।

[c]) अपत्येऽर्थे इञ्। ञित्स्वरः(पा४,१,९५;६,१,१९७)।

[d]) तस. उत्तरपदाद्युदात्तत्वम् (पा ६, २, १२३)।

[e]) कर्मण्युपपदे √श्रि+क्विप् दीर्घश्च। ततः कृद्-उपप्रस्व. (पावा ३, २,१७८; पा ६, २, १३९)। यत्तु सा. इह सम्प्रसारणाऽभावमिवापश्यत् तदसम्बद्धमित्युपेक्ष्यम्। यदपि MW. बस. च उप. पूप.-निरपेक्षं प्राति. चेत्याह तदपि निर्मूलं भवति। तथा हि सति पूर्वपदप्रकृतिस्वरत्व-प्रसंगादिति दिक्।

[f]) नापू. द्र.। उप. धातोर् ह्रस्वादुत्तरं तुगागमे षत्वे (पा ८,३,८२) च विशेषः।

[g]) तस. सामान्यः समासस्वरः (पा ६, १, २२३)।

[h]) बस. पूपप्रस्व. (पा ६, २, १)। उप. यद्र.।

[i]) तस. 'तृतीया' (पा ६,२,४८) इति पूपप्रस्व.। उप. यद्र.।

[j]) सतस. पूप. उसं.-स्वरूपत्वाद् योगविभागीयः समासान्तः अच् प्रत्ययश्चित्स्वरश्च (पा५,४,७५;६,१,१६३)

[k]) समासान्तभावाऽभावान्यतरस्य दुर्विचत्वेऽपि नापूदि. तै. तद्भावानुगमाद् एतद् रूपं कृतसमासान्तस्य प्राति. इति संभाव्येत।

[l]) कारकोपपदे √स्था+कः प्रत्ययः षत्वं च। अन्तोदात्तः (पा ३, २, ४; ८, ३, ९७; ६, २, १४४)।

[m]) √स्वद् इति ह्रस्वोपधाद् विविच्य √स्वाद् (तु. ऋ ९, ६८, २) इत्यतः कर्मणि क्तान्ते पूप.प्रकृतिस्वरे (पा ६, २, ४८) प्राप्ते परत्वात् थाथादि-स्वरः (पा ६, २, १४४) इहाऽवसरं लभेत। ननु नैवमसावुत्सर्गो विशिष्टं पूर्वविप्रतिषेधेन चारितार्थ्यार्हं पूर्वपदप्रकृतिस्वरं बाधेतेति चेत्। सत्यमेवैतत्। तदप्यभ्यर्हितसमादरपरत्वेनैवं व्याख्यायि (तु. सा.)। लक्षणानुकूल्यमात्रार्थं तावद् भावे क्ते षतस.। तद्वति ताद्धितः अच् प्रत्ययश्चेत्यादिसंकेतो ग्राह्यः। वाच्यविशेषसंज्ञाद्योतनार्थोऽयं विशिष्टः स्वरः स्याद् इति तु संभाव्येत।

मा १९,५८;६०‡[a];का २१,४,९; १०‡[a];–†०त्ताः ऋ १०,१५,११; मा १९,५९; का २१,४,८; तै २, ६,१२,२; मै ४,१०,६[२];$; काठ २१, १४[२];$; शौ १८, ३, ४४; –त्तान् मा १९, ६१; का २१,४, ११; मै १, १०, १८¶; ४, १०, ६; काठ २१, १४; ३६, १३¶; –त्तानाम् खि ५, ७, २, ६; मा २१,४३–४५;२४,१८;का २३, ५,३[३]; २६,४,३; मै ४, १३,७; काठ १८, २१; –¶त्तेभ्यः तै १, ८, ५, १; काठ ९, ६; क ८, ९. [°त्त- अन्°]

¶अग्नि-सव्[b]– -वः तै ५,६,२,१.

?अग्नि-हुत्[c]– -तः मा ३८, २८; का ३८, ७, १.

अग्नि-होतृ[d]– -तारः ऋ १०, ६६, ८.

१अग्नि-होत्र[d]– -त्राः शौ ६, ९७, १.

२¶अग्नि-होत्र्[b]– -त्रम् तै १, ५, २,४; ९, १; ६,९,१[३];१०, २[२]; २, ५, ६, ३; ३, २, २, २[२]: ४, १०, १; ५, ७, ४,२; मै १, ५, १२; ६, १०[६];११;८,१[५];$; ४; ५; ६[२]; ७[१२]; ८; ९[६]; ९, ५[४]; ३, ३, ९; ६, ६; १०[४]; ४, १, ३; ४, ९; काठ ६, १[७];३[५]; ४[३]; ५[६]; ६[४]; ७[९]; ८[२]; ७, ११; ८, ११; ९,१३[२]; २३,७[४]; ३१, २;३९, ८; क ३,१२[७]; ४, २[५]; ३[३];४[६]; ५[४]; ६[९]; ७; ७, ८; ३६, ४[४]; ४७,२; $शौ ११,९,९; $पै ६, १०, २; १६, ८२, ९; १३४,३; –त्रस्य मै १, ८, १; ४–६; ७[२]; काठ ६, ५[३]; ८[५]; ७, ५; २३, ७[४]; क ४, ४[३];७[५]; ५, ४; ३६, ४: –त्राद्दम् मै १, ६, १०; ८, ७: –त्राय मै १, ८, ६; ८; –त्रे तै २, २,४,७; मै १, ५,५;७; ८, १[२]: ४: ६; ७: ८[४]; काठ ६, ४; ६[३];७[३]; ७,४[२]; क ४,३;५[३];६[३]; ५, ३[२]; $शौ १०, ३,२२; १५, १२, १; $पै १६,६४,९; –त्रेण मै १, ८, ७[२]; ८; ३, ३,९; काठ ६, ६; ८, ११; क ४,५;७, ८.

¶अग्निहोत्र-तप(न→)नी[e]– -नी,–नीम् काठ ६, ३; क ४,२.

¶अग्निहोत्र-स्व्[f]– -स्वम् मै १, ८, १.

¶अग्निहोत्र-हुव(न→)णी[g]– -णी तै १, ६, ८, ३; –णीम्[२], –ण्याम् मै १. ८, ५.

अग्निहोत्र-हुत्[h]– -ताम् शौ ३, २८, ६.

अग्निहोत्र-हुत[i]– -ताः पै १४, ३, २८.

¶अग्निहोत्रिन्[j]– -त्रिणः मै १, ८,६; –त्रिणा मै १,५,७; –त्रिणि मै १,५,११; –त्रिणे मै १,८,४; ७; काठ ६, ५;६[२]; क ४, ४;५[२]; –त्री मै १, ५, १२; ८, ७; काठ ६, ८; क ४, ७.

¶अग्निहोत्रो(त्र-उ)च्छेषण[b]– -णम् तै २, ५, ३, ६.

अग्नि-हर्[k]– -रेभ्यः मै १,३,३५.

अग्नीध्– अग्निध्- गद्र.

अग्नी(ग्नि-इ)न्द्र[l]– -न्द्राभ्याम् मा ७, ३२; का ७, १४, १[२].

¶आग्नेन्द्र[m]– -न्द्रम् मै २,६,२; ४, ३, २; काठ १२,७; ३४, १; –न्द्राः तै ५,६,१७,१; काठ ४९,६.

¶आग्नेन्द्री– -न्द्रीम् काठ १३,१२.

[a]) 'अग्निदग्धाः' इति बाह्वृचः (१०,१५,१४) पाभे.।

[b]) तस.। साधारणः समासस्वरः (पा ६,१,२२३)।

[c]) सतस. थाथादिस्वरः (पा ६,२, १४४)। 'त्विषः संवृक्' इत्येतेन समानाधिकरणं वि. द्र.। उ. म. PW. प्रभृ. °हुत्- इति क्विबन्तस्य ष. रूपम् इत्याहुः। तत्र विभक्ति-स्वरो नोपपद्येत। 'अन्तोदात्तात्' (पा ६,१,१६८) इत्युक्त-दिशा स उपपद्येतेति चेत्। न। तथात्वे हि नित्यः उस. स्यात् (तु. अग्निचित्-, सर्वहुत्-, सुकृत्- प्रभृ.)। नित्यसमासे चोक्तलक्षणाप्रवृत्तेरिति यावत्।

[d]) बस. पूपप्रस्व. (पा ६, २, १)। उप. यद्र.।

[e]) सतस.। उप. अधिकरणे ल्युट्। स्त्रियां ङीप् (पा ३, ३, ११७; ४, १, ११५)।

[f]) भावे स्वः। प्रत्ययस्वरः (पा ५,१,११९;३,१,३)।

[g]) सतस. लित्स्वरः प्रकृत्या (पा ६, १, १९३; २, १३६)। उप. √हु+करणे ल्युट् प्रत्ययः। 'पूर्वपदात्' (पा ८,४,३) इति णत्वं द्र.। स्त्रियां ङीप् (पा ४,१,१५)।

[h]) सोपपदे क्विबन्ते कृत्स्वरः प्रकृत्या (पा ६, २, १३९)।

[i]) तृतस.। उप. यद्र.।

[j]) मत्वर्थीय इनिः प्रत्ययस्तत्-स्वरश्च (पा ५, २, ११५; ३, १, ३)।

[k]) कर्मण्युपपदे √हृ+अच् प्रत्ययः। थाथादि-स्वरः (तु. पा. ३, १, १३४; ६, २, १४४)। 'अग्निजिह्वेभ्यः' इति तै. पाभे. यद्र.।

[l]) द्वस. आनङ्-आदेशाभावश्छान्दसः साधारणः समासस्वरश्च (पा ६, १, २२३)। विस्तरस्तु 'अग्नी-षोम-' इत्यत्र टिद्र.।

[m]) नापूदि. द्वस. आनङ्-आदेशे 'सास्य' (पा ४, २, २४) इत्यू अण् प्रत्ययः। उत्तरपदवृद्धिनिषेधः प्रत्यय-स्वरश्च (यक. पा ६, ३, २६; ७, ३, २२; ३, १, ३)।

अग्नी-पर्जन्य[a]- -०न्यौ ऋ [(२, ४०, ५) ६, ५२, १६].

¶**अग्नी-वरुण**[b]- -णाभ्याम् काठ २९, ३; –णौ तै ६, ६, ३, ३; मै ४, ८, ५?[c].

¶**आग्निवारुण**[d]- -णम् तै १,५, २, ५; मै २, १, ४.

¶**आग्निवारुणी**[e]- -णी मै २,३, १; काठ १२, १;१३,६; –णीम् काठ १३, ६.

१**अग्नी-षो(←सो)म**[f]- -मयोः खि ५, ७, २, ८; १०; मा १, २२: २, १५; २५,५;६; का १,८,२; २,४,१;२७,५,१:६, १; तै १, ६, २, ३; ४; ४, १; ११, ५; ६¶; २,५,२, ७¶; मै ३, १५, ४; ७; ¶काठ ७, ५; ३२, १[२]; ¶क ५,४; –मा ऋ १, ९३,८; १०, ६६, ७; शौ ६, ९३, ३; पै १०, २, ९; –०|मा ऋ १,९३, २; [४; (३, १२, ९)]; ६;७; ९; १२; १०, १९, १; तै २, ३,१४, १; २[२]; मै ४, १०, १[२]; ११, २; १४, १८[५]; काठ ४, १६[२]; $शौ १, ८, २; १८, २, ५३; $पै ४, ४, १०; –माभ्याम् खि ५, ७, २, ११[२]; मा १, १०; १३; ६, ९[२]; २४, २३; का १, ३, ७; ४, ३; ६, २, ३[२]; २६, ५, ३; तै १, १, ४, २; ५, १; ८,१;६,¶११, ५: ६; ६, १, ११, ६¶; ¶मै २, १, ३[२]; ३, ७,८; १४, ४$; ४, ३, १[२]: काठ १, १२[२]; ५, १; २३, ८; २४, ७[२]; ३१, ११[२]; ३२,१[२]; क १,१२[२]; ३७,८[३]¶; ४७, ११[२]: शौ १२, ४, २६; –मौ खि ५, ७, २, ४; ५; ६[२]; मा २, १५; का २,४,१; ¶तै १, ६, ९, २[२]; २, ३, ३, १; ३; ४, १२, २; ५,२, २[२]; ४; ६; ६,२, २; ५,६,१, ३$; ६, १, ५,२[२]; ३; ¶मै २,१,४[४];४,३;१३,१$; ३, ७, १[२]; ८[२]; काठ ५, १; ७, ५; ८, १०[३]; १०, २[३]; २३, ८; २४,७[२]; ३२,१[२]; ३५,३; ३९, २; ¶क ५,४; ७,६[३]; ३७,८[२]; शौ ३, १३, ५; ८, ९, १४; पै ३, ४, ५; १६, १९,४; –०|मा ऋ १, ९३, १; ५; १०; ११; तै २, ३, १४, २[२]; ३, ५, १, २; मै १, ५, १; काठ ४, १६[२]; –०मौ शौ ६,५४,२; पै ६,११, ७†[g]; ८; ९.

२**अग्नीषोम**[h]- -मौ शौ ६, ६१,३.

---

[a]) यत् सोमवरुणयोरग्नेर् ईद्-आदेशमाचार्योऽन्वशात् तदव्याप्तमनुशासनं द्र.। पर्जन्येऽप्यग्नेर् ईद्-आदेश-श्रवणोपलम्भात्। अतः सूत्रे (पा ६,३,२७) तस्याप्य् उपसंख्यानं कर्तव्यमिति दिक्। देवताद्वन्द्व उभयपदप्रकृति-स्वरः (पा ६, २, १४१)।

[b]) देवताद्वन्द्व आनङम् बाधित्वा ईद्-आदेश उभय-पदप्रकृतिस्वरश्च (यक. पा ६,३,२६;२,१४१)।

[c]) मुपा. स्वरो भ्रष्टः सम्भाव्येत। शाखान्तरीयपाठ-साक्षित्वेनोभयपदप्रकृतिस्वरस्यैव यथार्थत्वात् (पा ६, २, १४१)।

[d]) 'सास्य' (पा ४, २, २४) इत्य् अण् प्रत्ययः। उभयपदवृद्धिर् इत्वं प्रत्ययस्वरश्च (पा ७, ३, २१; ६,३, २८; ३, १, ३)।

[e]) स्त्रियाम् उदात्तनिवृत्तिस्वरेण ङीप उदात्तत्वम् (पा ४, १, १५; ६, १, १६१)।

[f]) अग्नी-वरुण- इत्यत्रत्यं टि. द्र.। मूर्धन्याऽऽदेशो विशेषः (पा ८, ३, ८२)।

[g]) 'सोमारुद्रौ' इति बाह्वृचः (६,७४,४) पाभे.।

[h]) देवताद्वन्द्वेऽपीह कथं सामान्य-समासस्वरो न च देवताद्वन्द्वीयमुभयपदीयं द्वैस्वर्यम् (पा ६, २, १४१) इति विमर्शविशेषापेक्षमिव भवति। स्यादेतत्। नाग्नाऽग्निश्च सोमश्च देवतात्वेन श्रूयेते इति। कथमिति। उच्यते। तयोरत्र ब्रह्मात्मभावभावितस्य निखिलजगदुत्पादन-वैभव-स्यर्षेर्जुष्यत्वद्वारेण साधनता-मात्रत्वेन हि श्रवणं भवति। यदि तयोरिह कामना-विशेषविशिष्टस्य कस्यचिद् ऋषे-रार्थपत्यमुखेन स्तुत्यताऽभविष्यत् तदा प्राधान्यस्तुति-भाक्तया किल तयोर्मुख्यं देवतात्वमप्यभविष्यत्। इह तु पूर्वोक्तदिशा स्तोताऽऽत्मनः सर्वशक्तिसमन्वितत्वमेव प्राधान्येन स्तौति तच्छेषतामात्रतयाऽग्नीषोमयोश्चापि संकेतं करोतीति तयोर्देवतात्वमिहोपसर्जनीभूतमिती-वार्थः साधारणसमासस्वरेण समर्पयितुमिष्टः स्यात्। एव-मपि तद्देवतात्वस्य विहतत्वात् कथं तदुपाश्रयस्याग्नेर् ईद्-आदेशस्येह लब्धावकाशतोपपद्येतेति पुनरपि संदेहः संजायते। तत्रापि खल्वेवमुच्यते। नात्र देवतात्वस्य नितरामुपघातो भवति। स्तोत्राऽऽत्म-वैभवमहिमैवैतेन गीयते यद् देवते अप्यग्नीषोमौ तत्र साधनतामात्रतां भजत इति श्रूयते। तेन शब्दस्वारूप्यविषये तद्देवतात्वस्य तदवस्थितत्वे सति, अत्रत्यतात्पर्यार्थतस्तद्विघातो नाम तदुपसर्जनीभाव इत्यापद्यते। सा चार्थी गौणता तावद् देवतात्वाश्रितस्वरस्य साधारणसमासस्वरेण बाधितत्वेन प्रदर्श्यते। निगदमात्रेण स्तोतॄणां श्रोतॄणां च तथात्व-व्यक्तीभावस्य समर्पयितुमिष्टत्वात्। सौवरेऽर्थस्यानेन प्राधान्यं प्रदर्शितं भवति। अथ यच्छब्दस्वारूप्यमिम्र-मथवा प्रातिस्विकं तदीयं देवतात्वं भवति तस्याविहत-

¶अग्नीषोमीय,या[a]— -यः तै ७,५,१५,१; मै १,५,७;२,१,४; ६,१$; ३,७,८; काठ १५,१; २४,७[२]; २९,१; ३४,१४; ३७,२[२]; क ३७,८[२]; ४५,२; $शौ ९,६,६; $पै १६,१११,६; —यम् तै १,८,१,१; ८,१; २,३,३,३[२]; ५,२,३; ३,२,२,२; ६,१,११,६[२]; मै १,६,८; २,१,३; ४[३]; ३,६,१०[२]; ८,२; काठ ८,१०[२]; १०,२[२]; २३,७; क ७,६[२]; ३६,४; —यया मै १,५,६; ७; काठ ७,५; क ५,४; —यस्य मै ३,४,६; ७,८; —या तै ३,४,३,२; —$याः मा २४,८; का २६,२,३; मै ३,१३,९; ४,३,१¶; —यात् मै ३,८,२; —याम् तै ३,४,३,३; काठ १३,१२; —यायाः मै १,५,१२; —ये मै ३,७,८; काठ १०,२; —येन काठ १०,२[२].

अग्ने-या(न→)नी[b]— -नी तै ४,४,६,२; मै २,८,१३.

¶अग्न्या(ग्नि-आ)धेय[c]— -यम् मै १,६,१२; १३; काठ ८,१०[२]; ९,१५; क ७,६[२]; शौ ११,९,८$; पै १६,८२,८$; —यस्य मै १,५,६[२]; काठ ७,४; क ५,३; —याय काठ ८,११; क ७,८; —ये मै १,६,४[२]; ५; काठ ९,१५; —येन तै ५,४,१०,४; काठ २२,२.

¶अग्न्यु(ग्नि-उ)पस्थान[d]— -नम् मै १,५,८;६,१०; काठ ७,५;६; क ५,४;५.

अग्न्ये(ग्नि-ए)ध[e]— -धम् मा ३०,१२; का ३४,२,४.

अग्र,ग्रा[f]— -ग्रम् ऋ १,२८,६;११२,१८; ३,५,[५;४,५,८]; ३०,१७; ३१,६; ३९,३; ५५,७; ४,१३,१; २७,५; ४६,१; ४७,१; ६,६५,२; ७,९१,५; १०,८,४; ७१,१; ७५,२;४; ८३,[(८,१००,२) ७]; ८५,१९;१००,१२; १०३,८; १०७,५; १११,८; १३५,६; खि ४,९,४; ७,७,७; मा ११,१७; १३,५१; १७,४०†; २३,२४; २७,३०†; ३३,५९†; का १२,२,६; १४,५,५; १८,४,८†; २५,६,४; २९,३,८†; ३२,५,५†; तै १,७,१२,२; ¶२,३,४,३[४];४[२]; १४,५†[g]; ६[२]$; ३,५,६,२; ४,१,२,२; ५,१,२,५;२,१,५¶; ¶६,३,९,५[३]; ४,११,१[३]; ६,११,२;३; ७,२,७,२[२]¶; ४,१९,३; मै १,१,४[२]; ८,९; १०,३; २,५,६¶; ७,१६; १७; ३,१,४; १०,१[४]¶; १३,१; ¶४,३,५[२]; ६,४[२];†; ७,९; ८,९[२]; १२,२†; काठ ९,६; १०,१२; १३; ११,४[२]; १२,७[३];८; १३,७[२]; १४,३; १६,२;१७; १९,३; २५,५[२]; २७,९[४]; ३०,३[२]; ३८,१४; ४४,८; ४५,१२; क ८,९; २५,८; ३०,१; ३९,२[२]¶; ४६,६[२]¶; कौ १,७०[+h]; †२,९७८;१२०६; ३,३,१३; जै १,७,८[+h]; २,२,८; ४,२३,९†; शौ २,२६,२; ४,१,५; १९,३; ३२,७†; ६,१३७,३; ७,१,१; ३,१; ८६,२†; ८७,४;५; ८,७,३; १२; १०,८,८; १२,३,१०; १४,१,२४;

त्वात् तदाश्रयो देवताद्वन्द्वस्तदवस्थो वक्तव्यः। तदिदमुपसर्जनीभूतं देवतात्वमुपजीव्याग्नेर् ईद्-आदेशोऽपीह चरितार्थो भवत्विति सर्वं चतुरस्रमनवद्यं च भवति।

[a]) गहादेर् आकृतिगणत्वाच् छ→ईयः प्रत्ययस् तत्-स्वरश्च (पा ४,२,१३८; ३,१,३)।

[b]) 'अग्ने' इत्यामन्त्रितं पदं तदवस्थमत्र पूर्वपदीभूतं द्र.। तु. वायो-यानी-अन्तरिक्ष-यानी-। एभिः पूर्वपदैस्तन्मुख्यो वैदिक्यः स्तुतयः संकेत्यन्ते। 'अग्ने' इत्येवमारभ्यमाणस्तुतिकलापद्वारेण यानी शकटिकाऽभीष्टप्रापिकेतीष्टकाविशेषणतायां तात्पर्यपर्यवसानं भवति। एवमेव वायो-यानी- अन्तरिक्ष-यानी- इति चेष्टकाविशेषणपदे व्याख्यातव्ये भवतः। सर्वत्र देवानामिति संबन्धे षष्ठी भवति। तत्संबन्धिन्यसीत्यर्थः। यत्तु सा. यानी- इति पदमग्न्यादीनां विशेषणमाह 'प्रापकोऽसि' इति,तन्मन्दमिव भवति। करणे ल्युडन्तात् स्त्रियां ङीबन्तादेतस्मात् तथाविधसंबन्धस्यानौपयिकत्वापत्तेः। न ह्यत्र इनिः प्रत्ययो मत्वर्थीयः शङ्कितव्यो भवति। तथा सत्यन्तोदात्तत्वस्य दुष्परिहरत्वात्। अपि चोपरिष्टाच्छ्रूयमाणम् 'अन्तरिक्ष-' इत्यस्य विशेषणत्वं नितरां दुर्घटं स्यात्। भूयानप्यत्र विस्तरः वैश. द्र.

[c]) उस. कृद्-उपप्रस्व. (पा ६,१,२१३; २,१३९)। उप. आ √धा+यत् प्रत्ययः (पा ३,१,९७)।

[d]) कारकोत्तरल्युडन्त-कृत्स्वरः प्रकृत्या (यक. पा ३,३,११५; ६,१,१९३; २,१३९)।

[e]) कर्मण्युपपदे आ√इन्ध्+कः प्रत्ययस् थाथादिस्वरश्च (पावा ३,२,५; पा ६,२,१४४)।

[f]) √अङ्+रन् प्रत्ययः। अनुनासिकलोपो नित्स्वरश्च (पाउ २,२८; पा ६,१,१९७)।

[g]) विशिष्ट इह बाहृचः (२,१५,८) पाभे. द्र.।

[h]) 'अग्रे' इति बाहृचः (७,८,१) पाभे. द्र.।

१६, १, ६; १८, १, २७; २८;
पै १, १३, ४; ३८, ४; ५१, १;
२, १२, २; ४, ३२, ७; ५, २,
४;८;१५,१;५; २८,५; ९,११,
८; १६, १२, ३; १३,२; १०१,
३; –ग्रम्-ऽ-ग्रम् ऋ १, १२३,
४; –†ग्रा ऋ १०, ८७, १०; शौ
८, ३,१०; पै १६, ६,१०; –ग्राः
पै २,२५,१; ५,२९,१; –¶ग्रान्
काठ ३०,२[2];–¶ग्राय मै ३,१०,
१; –ग्रे ऋ १, ३१, ५; १२६,
४; १२७, १०; १६४, ८; २२;
२, १७, ३; ३, ४८, २; ५८,४;
४, ५, ७; ५, १, ४; ५; ८०,
२[2]; ७, ८, १; ९, ३; १५, ५;
३३, १४; ४४, ४; ६८,९; ८०,
२: ८, ६, २४; ५३, ८; ५९, ६;
[१००, २; (१०, ८३,७)]; ९,
६९, १; ७३, ९; ८६,१२[3];४२;
९६, १; ९९, १; १०६, १०;
१०, १, १; १८, ७; ४५, ५;
६९, १; ८५, ३८; १०७, ९;
११०, ४; १२१, १; १२९, ३;
४; खि १, ४, १०; ६, ६; २,
९, ३; ३, ५, ८; २२,२; ५, ७,
४, ५; ७, ७, ६; मा १, १२[2];
८, ३७; ९, ७; २३; †१२,१३:
२२; १०६; १३, १; ४†; ५१:
१९, ८७; २३, १†; २५; २५,
१०†: २९, २९†; ३१, १७[2];
२१; ३७, ५; का १, ४, २; ८,
११, २; १०, २,४;५,१; †१३,
१, १४; २, ५; १४, १, १;
४†; ५, ५; २१, ६, ८; २५,१,
१†; ६, ५; २७, १०,१†; ३१,
४, ५†; ३५, २, १; ५[2]; ३७,
१, ५; तै १, १, ५, १[2]; ५, १०,
१; ६, ९, २¶; ७,७,२;१०,१;

२, ४, १४, १‡[a]; ६,७,४¶; ३,
१, ४, २[2]; १०, २; ५, ४, २;
†४, १, ३, ४; ८, ३; २, १,
४; २, ३; ८, २; १०, ४[2]$;
६,४,३‡[a]; ¶५,१,२,४;४,५$;
६, ३; ७, २; २, १, ५†; २, ६;
४, ३, ३;५,१, २†;६, ४,२;७,
४, ३$; ५,३; $९,१; २; ¶६,
२, ३, ५[2]; ४, ४; ५, २; ३,१०,
४; ४, ३, २; ५, १; ५, ६,१[2];
¶७, १, १,४; ५, १;२,१०, २;
४, २, १; ५, १; ५, ४, १; ¶मै
१,१,४$; $२,३[2];१५; $४,३;
६,१$; ३[3];७–९; १३[7]; ७,२;
८,१[4]; ४[2];९,४;१०,१८;$११,
१; ४; २, २, ७; ५,५[2];७, ३†;
८†; ९$;१५[2]$;†:१७$; १३,
२३†; ३,१,१[3]; ३[3]; ५;६; ८[2];
२,४;३,९;४,८[2]; ९; ६,५; ७[2];
७, २; ४; ८–१०; ८, ३[2]; ९,
३; ४[2]; १०, ३;११, ९$; १२,
१६†; ४,$१,२;८;१२[2]; १३;
$२, ५; ३, २; ४,२; ९;१०;५,
२[3]; ६; ६, ८; ७, २; ८, ३;८;
९, १$;१२, ६$;१३,३†; १४,
१$; काठ ५,६; ६, ४[2]; ६; ७,
३; ५; ८;१२[2]; ८,२; ४[4];१०[7];
९, १२; १२, ३; ४; ६; १३,
१४; १४, २; १६, ३; ८; ९;
१५; १७; २०; १८,१९[2]; १९,
२; ४[2]; ५; ७[2]; ११; २०, ४;
५; २१, ४; ६; २२, ४; २३,
८; २४, ६; २५, ५; २७, ६;
२८, ४; ६; ३०, २; ८[3]; ३१,
१; ६[2]; ९[2]; ३६, ६; १३; ३७,
९[2]; ३८,३; ४०,१४; ४५,११;
¶क $४,३[2];५;$५,२–४; $६,
२;७;९[12]; ७,६[7];२५,६†;८$;

२९,२$;७[2]; ८; ३०,२[2];†; ३;
५; ३१,१†;७†;२१; ३७, ७;
३९, २; ४२, ६[2]; ४४, ४[b];
६; ४६,५; ४७,१;६[2];९[2]; †कौ
१,५३३;५५१; ५७२;२,२९०;
३८३[3]; †जै १,५५,१; ५६, ३;
५८,७; ३, २४,६; ३१, ३[3]; शौ
१,३४, २; २,२९,७;३४,३;४;
३, ४, ४; ९, ६; १२, ५; २२,
३; ४, १,२; २, ६‡[c]; ७†; ८;
१४, १[2]; १९, ४; २८, ४; ५,
१२, ४†; २८, ११; ६, ११६,
१; ७, ८७, २; ११५, २; ८,
१०, १; ९,४,२; ५,२०; †१४,
८; २१; १०, ७, २८; ८,
२१[2]; ११, १, २३; १२, १५;
१२, १, ८; २४; २, ३१†; ३,
१; ६; ४, २४; १३, २, ३९;
१४, २, १†; ३२; ५०; १८,३,
५७; १९, ६, ९‡[c]; २२, २१;
२३, ३०; ३१, ९; ३५, १;४१,
१; ५२, १†; ५३, १०; ५६, २;
पै १, ३०, १; ५३, ३; ९२, ४;
२, ९, २; २५, २; ५२, ३; ५५,
१; ५९, ९; ७३, १; ३, १, ४;
८, २; २०, ५; ३२, ४–६; ३८,
१[2]; ४,१,१†;८;९; ३,२;३;५,
१०; १०, २; ११, १; १३, ५;
१४, ६; १७, ३; ५, २, १; ७;
२५, ३; ४; ६, ६, ४; ९, ५;
१४, ४; ८,९, १; ९, ५, ७‡[c];
१०, ५, ९; ६, ८; ११, ४, १;
५, १३; १२, २, १०; १३, ३,
३; ५, ३; १४, १४; १४, ३,७;
१६, २४, २; ४९, ७; ५६,
१–१८; ६०, ८; ६६,८†; ६७,
११†; ९१, ३; ९६,४;५;१०२,
८[2];१३३, १; –ग्रेण खि ५, ७,

[a]) एतयोः स्थलयोर् यक. बाह्वृचः (१०, ८५, १६; १०३, ८) पाभे. 'अ॒ग्रम्' इति ।

[b]) सस्थ. काठ (२८,४) ग्रन्थपात इति संटि. द्र. ।

[c]) विशिष्ट इह बाह्वृचः(यक.१०,१२१,७;९०,५;)पाभे.।

३, ९; मा ६, २; २८, २०; का ६, १, २; ३०, २, ९; तै १,३, ५, १; २, ३, १४, ५‡[a]; ६,८, ४¶; ६, ३, ३, ३; ९, ५¶; मै १, २, १४[२]; ¶३, ८, ४; ९,१[२]: ३[२]$; ५; १०, १; ६; ¶४, १, १२[२]; ८, ३; १३, ८†; काठ ३, ३; १९, १३; २५, ५: २६, ५; क २, १०; ३९, २¶; ४१, ३; ५¶; पै १, ८६, ७; —ग्रेषु ऋ ८, ६, ७. [°ग्र- अति°, अन्य°, अयस्°, अशुष्क°, आर°, इषु°, उक्थ°; उपांशु°, ऐन्द्रवायव°, गो°, चन्द्र°; जिह्वा°, ज्योतिस्°,तपुस्°,नख°,मन्थिन्°, मैत्रावरुण°, यद्°, वात°, वायु°, शुक्र°, शुष्क°, स°, सम्°, सायक°, हृदय°.]

अग्र-ज्ञा[b]— **-ज्ञाम्** ऋ ९, ५, ९.

अग्र-जिह्व[c]— **-ह्वम्** मा २५, १; का २७, १, १; मै ३, १५, १.

अग्र-णी(←नी)ति[d]— **-तिम्** ऋ २, ११, १४.

अग्र-तस्(→:)[e] ऋ १०,९०,७: खि ३, १६, ४; मा ३१, ९†; का ३५,१, ९†: ¶मै १, ८, ७; २, ५,३; काठ १३,३¶;शौ ४,१०, २; ५, १७,१४; १९, ३४,८?[f]; पै ४, २५, ३.

अग्रे(ऽ)य(न→)ण[g]—

आग्रयण[h]— **-णः** मा ७, २०; १३, ५८; १८, २०; का ७, ८, २; १४, ७, १०; १९, ७, २; ¶तै १, ४, १०, १; ११, १; ४, ३, २, ३; ७, ७, १; ६, ४, ११, ३; ४[२]; ५, ७, १[२]; ८, १; १०, १[२]; २[२]; ७, २, ७, ४; ८, १[२]; २[३]; ४[२]; ६; ७; क ३, ४; २८, ११; **—णम्** ¶तै ५, ७, २, ५; ६, ४, १, २; ३[२]; ७, ५,४,१; पै ४, ४०, १; ४; **—णस्य** ¶तै २, ३,१०,३; ३, १, ६,३$; ६, ४, ११, २; ७, २, ८, ६; ७; **—णात्** मा १३, ५८; का १४, ७, १०; ¶तै ३,१, ९, १; ४,३, २,३$; ६, ५,७,१[२]; ८,१;१०, २[२]; **—णे** तै ६, ४, ११, ३¶. [°ण- स्व°]

¶**आग्रयण-स्व**[i]— **-स्वम्** तै ६, ४, ११, २.

¶**आग्रयणा(णा-अ)ग्र**[j]— **-ग्राः** तै ६, ४, ११, १; **—ग्रान्** तै ६, ४, ११,१; ७, २, ७, ३.

अग्र-यावन्[k]— **-वा** ऋ १०, ७०, २.

¶**अग्र-व(त्→)ती**[l]— **-ती** तै २, ३, ४, ३[२]; ४.

अग्र-शुस्(→:)[m] शौ १२, ४, ३३; १९, ६, ११‡[n]; पै ९, ५, ९‡[n].

---

a) विशिष्ट इह बाहृचः (२,१४,३) पाभे. द्र. ।

b) कारकोत्तर-विडन्त-कृत्-स्वरः प्रकृत्या भवति (पा ३, २, ६७; ६, १, १६२; २, १३९)।

c) षतस. सामान्यः समास-स्वरः (पा ६, १, २२३)। 'राजदन्तादिषु' (पा २, २, ३१) इति जिह्वायाः पर-प्रयोगो ह्रस्वश्च (पा १, २, ४७)।

d) बस. पूपप्रस्व. (पा ६,२,१)। उप. √नी+स्त्रियां क्तिन् (पा ३, ३, ९४) णत्वं च ।

e) आद्यादेराकृतिगणत्वात् तसिः प्रत्ययस्तत्स्वरश्च (पावा ५,४,४४; पा ३, १, ३)।

f) शोधोन्मुखस्य W. एवाऽयं पा. द्र.। 'प्रसते' इति सा. प्र३(?) पठति तथा च व्याचष्टे । तथा-पाठी पाण्डु. तु प्रसत्->प्रसते इतीव पिपाठयिषति। साधी-यांस्त्वाऽयमूहः प्रतीयते । W. शोधस्याऽप्रामाणिक-त्वाच्च 'पुरा' इत्यस्य श्रवणादनन्तरं तत्पर्यायभूतस्यास्य पुनरुक्तमात्रत्वापादनाच्चोपेक्ष्यत्वं भवति। यदपि सा. १रूपे ३रूपम् इति बभ्राम तेन तद्वचसोऽप्यप्रामाण्यमापतति ।

g) उस. । उप. (<√इ+कर्मणि ल्युट्) लित्-स्वरः प्रकृत्या (पा ६,१,१९३;२,१३९)। शकन्ध्वादेर् आकृति-गणत्वात् पररूपत्वं (पावा ६, १, ९४) णत्वं च (पा ८,४,३)। अथवा कस.। उप. भावे प्र.द्र.। अस्मिन् पक्षे °ण- इत्येवं प्राति. अन्तोदात्तं द्र. (पा ६,१,२२३)। असंज्ञा-विषयत्वाद् णत्वं चापीह उसं.। कल्पद्वये समानमपि सत् पररूपत्वं शाखाविशेषनिघ्नं द्र.। तथाहि यावदुपलब्धि मा. का. तै. च तद् भवति मै. काठ. क. च न भवति (तु. आग्रयण- आग्रायण- इति च)।

h) नापूटिदि. प्रथमे कल्पे स्वार्थिकः अण् प्र. उसं. (तु भा. तै १, ४, १०, १)। द्वितीये च कल्पे 'ज्योत्स्ना-दिभ्यः' (पावा ५, २, १०३) इति मत्वर्थे अण् द्र. (तु. वाच.)। उभयथापि प्रत्ययस्वरत्वेनाऽन्तोदात्तत्वं समान-मिति दिक्।

i) भावे त्वः प्रत्ययः (पा ५, १, ११९) तत्स्वरश्च।

j) बस. पूपप्रस्व. (पा ६, २, १)। उप. यद्र.।

k) कारकोपपदे √या+वनिप् प्रत्ययः। पित्त्वाभि-घाते कृत्-स्वरः प्रकृत्या भवति (यक. पा ३, २, ७४; १, ४; ६, १, १६२; २, १३९)।

l) मतुप् प्रत्ययः। पित्त्वाभिघाते स्वरेऽभेदः। स्त्रियां ङीप् (पा ५, २, ९४; ३, १, ४; ४, १, ६)।

m) शस् प्रत्ययस् तत्-स्वरश्च (पा ५,४,४२;३,१,३)।

n) 'अग्रतः' इति बाहृचः (१०, ९०, ७) पाभे. द्र.।

?अग्राग्नि[a]— -ग्निः पै १५, १२,६.

अग्रा॑(प्र-श्रु)द्वन्[b]— -०द्वाना ऋ ६, ६९, ६.

अग्रा॑य(न→)ण[c]-

¶आग्रायण[d]— -णः मै १, ३, १३;२,७,१९;११,५;४,३,२^{२}; ५, ९; ६, १; ४^{६}; ७, १; ४; ८, ७$; ८^{२}; ९^{२}; काठ ४, ५; १६, ११$; १८, ११; २७, ९^{९};१०; २८, १; ७; ९; १०; ३०, २^{४}; ३; क २५,९$; ४४,७;९;४५, १; ४६, ५^{४}; ६; —णम् मै ४,३, २^{२}; ६, ४^{५}; ९; काठ १२, ७^{२}; २७,९^{७};१०; —णस्य काठ १२, ७; २७, ९; —णात् मै २, ७, १९$; ४, ६, ४; ७, १; ८, ९; काठ १६,११$;२७,९;२८,७^{२}; ९; क २५, ९$; ४४, ७^{२}; ९; —णेन काठ ८, १; १२, ७^{३}; क ६, ६.

¶आग्रायण-त्व[e]— -त्वम् काठ १२, ७; २७, ९.

¶आग्रायण-पात्र[f]— -त्रम् काठ २८, १०^{२}; क ४५, १^{२}.

¶आग्रायणा(ण-अ)ग्र[g]— -ग्राः काठ ३०,२^{२}; क ४६,५^{२}; —ग्रान् मै ४, ६, ४; ८, ९; काठ ३०, ३; क ४६, ६.

अग्रे[h]

†अग्रे-ग[i]— -गः ऋ ९, ८६, ४५; कौ २, ९६६; जै ४, २०, ९..

अग्रे-गा[j]— -गाः खि ५, ६, १; मा २७,३१; का २९, ३,३; तै १, ३, ६, १; ३, १, १०, २; मै १, २, १४; काठ ३, ३; १०, १२; २१, १४; २६, ५; क २, १०; ४१, ३; —गाम् खि ५, ७, ४, ५.

अग्रे-(गु→)गू[k]— -०गुवः मा १,१२; का १, ४,२; तै १, १,

---

[a]) संदिग्धस्थलीयः पाठो भवति ।

[b]) कारकोपपदे √अद्+वनिप् । प्रत्ययस्य पित्त्वाभिघाते कृद्-उपप्रस्व. (यक. पा ३, २,७५; १,४; ६, २, १३९) । इह पदे पादादाव् आमन्त्रित-स्वरः षाष्ठिकः द्र. (पा ६,१,१९८) । तु. 'सम्-अद्वन्-' तत्रत्यं टि. च ।

[c]) इह चैतदीये नाउ. तद्धिते च सरूपप्रायाभ्यां 'अग्र॑-यण-, आग्रयण-' इत्येताभ्यां पररूपत्वाभावमात्रे विशेषः । सोऽपि शाखाविशेषनिघ्नत्वेन भवतीति तत्रैव टि. द्र. ।

[d]) आग्रयण- इत्यत्र टि. गद्र. ।

[e]) भावे त्वः प्रत्ययः (पा ५, १, ११९) ।

[f]) षतस. । उप. यद्र. ।

[g]) बस. पूर्वपदप्रकृतिस्वरः (पा ६,२,१) । उप. गद्र. ।

[h]) 'अग्रे' इत्येतस्मिन्नुपपदभूते सप्तम्या अलुग् एदन्तत्वं वा निपातनाद् द्र. ।

[i]) उप. √गम्+डः (पावा ३, २, ४८) इति प्रायोवादो भवति । वस्तुतस्तु 'सुपि स्थः' (पा ३,२,४) इत्यत्र 'सुपि' इति योगविभागादाकारान्तधातुमात्रादनुपसृष्टात् सुपि के सुसाधे √गा+कः प्र. इति सुलभ ऋजीयान् पन्थाः । थाथादि-स्वरः (पा ६, २, १४४) ।

[j]) सोपपदाद् √गा+विच् प्र. (पा ३, २, ७४) । यद्वा √गम्+विट् प्र. अनुनासिकस्याऽऽत्वम् (पा ३, २, ६७; ६, ४, ४१) इत्येवं सम्प्रदाये लब्धप्रतिष्ठं भवतीति विविञ्चन्तु विमृशः । कृद्-उपप्रस्व. चोभयत्र समानः द्र. (पा ६,१, १६२; २, १३९) ।

[k]) अत्र दीर्घान्तं प्राति. इति सम्प्रदायो भवति । तथाहि । 'गमः क्वौ' (पा ६,४,४०) इति √गमेः क्विप्यनुनासिकलोप ऊङ्-आदेशः (पावा ६,४,४०) । यद्वा, औणादिकप्रकरणे 'भ्रमेश्च डूः' (२,६८) इत्यनेन चकाराद् √गमेर् अपि डूः प्रत्यय इष्यते । 'अग्रे गच्छति' इति कृत्वा सेवकपरं व्याख्यानं चास्याभियुक्ता वदन्ति । तद् एवमुभयथा दीर्घान्तं प्राति. भवतीत्यविशेषः । अत्र विमर्शविशेषापेक्षेव भवति । सहोदाहृताद् 'भ्रू-' शब्दादस्य विषयविवेकात् । तथाहि । भ्रू-शब्दो नेत्रयोरुपरि विराजमानायां वालरेखायां चरितार्थो भवति नित्यस्त्रीलिङ्गश्च । 'अग्रे-गू-' शब्दस्तु यावदुपलभ्यं स्त्रियां सन्नपि विशेषणतया प्रयुक्तो भवति पदार्थविशेषवाचकश्च न भवति । तत् स्त्रीत्वमप्यस्य विशेष्यभूताऽब्-अधीनं न तु प्रातिस्विकमिति तद्विषयोऽपि भूयान् विशेषो भवति । एवंभूते यद्यपि नाद्य यावल्लिङ्गान्तरीया एतद्विशेष्यभूताः शब्दा उपलब्धास्तथापि तथाविधाः शब्दा वैदिके प्रयोगे भवेयुरित्यत्रैतच्छब्दस्वारूप्यं न कथमपि विघातकतामुपेयात् । एवं च सम्भाव्यमाने तादृशि प्रयोगे मूलतः अग्रे-गु- इति √गम् इत्यतो वा √गा इत्यतो वा डु-प्रत्ययान्तं (तु. पाउ १, ३३) निष्पन्नं प्राति. अभूत् तस्य च स्त्रियां पा ४, १, ६६ इति प्रकरण उपसंख्यानाद् ऊङ् प्रत्ययः स्यादित्यत्र विप्रतिपत्तिविशेषो नोदियादिति दिक् । अपि चात्र विषये उत्तरपदभूत '-गु-' इत्यन्ताः 'अध्रि-गु-, वनर्-गु-'-प्रभृतयः पूर्वोक्तस्यैव प्रामाण्यवैशिष्ट्यमिवादधानाः द्र. । 'अध्रि-गु-' इति पुंसीन्द्रविशेषणतया प्रायेण श्रूयते (तु. ऋ. १, ६१, १; ६, ४५, २०; ८, ७०, १) एवं तु. ऋ. ८,६३, ११ यत्र 'जन-' इत्यनेन समानाधिकरणः श्रूयते । एवं 'वनर्-गु-' इति बाह्वृचे 'मृग-' इत्यस्य सामाना-

५, १; मै १,१,४; ४,१,४; काठ १, ११; ३१, १०; –०त्वः क १, ११; ४७, १०.

अग्रे-णी[a]– -णीः मा ६,२;का ६,१,२; –०णीयः[b] मै १,१,४.

¶अग्रे-वधुस्[c]– -धुः, –धुषि मै ४,१,९.

¶अग्रे-दिधिषु[d]– -षुः, –षौ काठ ३१,७; क ४७, ७.

अग्रे-पा[e]– -पाः ऋ ४,३४, १०; –पाभिः ऋ ४, ३४, ७.

अग्रे-पू[f]– -०पुवः मा १,१२; का १, ४, २; तै १, १, ५, १.

अग्रे-यावन्[g]– -वा मै ४, १४,९; –वानम् खि ५,७,४,५.

अग्रे-वध[h]– -धाय मा १६, ४०;का१७,६,४; तै ४,५,८,१; मै२,९,७;काठ१७,१५;क२७,५

अग्रेत्व(प्र-इत्वन्—>)री[i]– -री शौ १२,१,५७;–र्याः मै ४,२,१०¶.

अग्रि(म—>)मा[j]– -मा ऋ ५,४४,९.

१अग्रिय,या[k]– -यः ऋ १,१६,७; ८,२६,२५; ९,७,२;३; ६२, २५; २६; ८३, ३; ८६, १२; १०, १२०, ८; कौ २, १२५; १२६; २२७; ३८३; ४७९; ४८०; ३, २, २; जै २, ५, १०; ३, १३, १; २; २०, ११; ३१, ३; ३६, ४; ५; शौ ५, २, ८; २०, १०७, ११; –यम् ऋ १,

धिकरण्यं भजते (तु. ऋ १,१४५,५)। अनेनापि ह्रस्वान्तं 'गु-' इत्यन्तं प्राति. अभ्युपेयनामेवोपेयात्। एवं स्थिते सम्प्रदायस्यैतद्विषयकं प्रामाण्यं चिन्त्यम्। पाणिनीयां प्रक्रियामनुसृत्य क्विप् अनुनासिकलोपे, ऊङ्-आदेशं वदन् म., औणादिकीं प्रक्रियां चानुसृत्य डु-प्रत्ययवादी उ. च नितरामप्रमाणं स्यातामिति कैमुतिकमिव भवति।

[a]) कारकोपपदे √नी+क्विप् णत्वं कृद्-उपप्रस्व. च (पा ३, २, ६१; ६, १, १६२; २, १३९; ८,४,३)।

[b]) '-०णियः' इत्यस्य स्थाने प्रयुक्तेऽस्मिन् शब्दरूपे छान्दस इयङ्-आदेशः द्र.। एवमेव चैतन् मूलकोशैः पदपाठेन च प्रमापितं भवतीति साधुतास्य मा शङ्कि।

[c]) तु. अग्रे-दधिषु- (वैप२), अग्रे-दिधिषु-(नाउ.) च। तस. कृद्-उत्तरपदप्रकृतिस्वरः (पा ६, २, १३९) उप.√धा+उसिः (पाउ २,११५) कित्त्वं लिड्-वच्च उसं.।तेनाऽऽतो लोपो द्वित्वं च द्र.(पा६,१,८;४,६४)।

[d]) विशिष्टादपि सन्नन्ताद् उः (पा ३, २,१६८)।

[e]) सोपपदात् √१पा+विच् प्रत्ययः। कृद्-उपप्रस्व. च (पा ३, २, ७४; ६, १, १६२; २, १३९)।

[f]) उप. उ.√१पा+डुः प्रत्यय इत्याह। म.च√१पा+क्विप् प्रत्यय ऊकादेशश्च√१पू+क्विब् वा,इति धातुविकल्पेन पाप्र.अन्वाचचक्षे। पूर्वपक्षपातिन इवार्वाञ्चो भवन्ति (तु.PW. MW. प्रमृ.)। न त्विह √१पा इत्यस्य कोप्यवकाशः सम्भावनायोपलभ्यते। तथाहि। अपां ह्येतद् विशेषणं भवति। 'अग्रे प्रामुख्येण पुनन्ति' इति सुवचं च तद्व्याख्यानं भवति। अप्-कर्तृकस्य पानस्याप्रसिद्धेस्तत्कर्मके च पाने तत्प्राधान्यविघातात् तत्कर्तृकयज्ञाप्रनयनाशंसनस्य सुतरामपार्थत्वात् प्रकरणासंगतिप्रसङ्गात् सुतयज इव √१पा इत्यस्य विकल्पो भवति। अन्यत्र ऋ १०,१७,१० इत्यत्राप्यपामेव विशेषणं श्रूयते 'घृतप्वः' इति। 'पुनन्तु' इत्याशंसनमप्यनुपदमेव तत्र श्रूयते। यथा तत्र 'घृतेन पावयित्र्य आपः' इत्येव प्राकरणिकं व्याख्यानं न तु 'घृतं पिबन्ति' इति वा 'घृतं पाययन्ति' इति वा। एवमिहापि √पू इत्येव लब्धावकाशः स्यान्नैव धात्वन्तरं किंचित्। अथापि 'केत-पू-' इति प्राति. 'अन्न-पू-' इति प्राति. चेममेवाभिसन्धिं द्रढयितुं प्रभवतः। स्वरस्तु नापू. द्र.।

[g]) कारकोपपदे √या+वनिप्। पित्त्वात् प्रत्ययनिघाते कृद्-उत्तरपद-धातुस्वरः प्रकृत्या (पा ३, २,७४; ६, १, १६२;२,१३९)।

[h]) कारकोपपदे√वध्+अच्। थाथादि-स्वरः (पा ३, १,१३४; ६,२, १४४)।

[i]) कारकोपपदे √इ+क्वनिप् प्रत्ययः। कृद्-उत्तरपदप्रकृतिस्वरः (पा ३, २, ७५; ६, १, १६२; २, १३९)। स्त्रियां ङीपि रेफान्तादेशः (पा ४, १, ७)।

[j]) 'अग्रादि-'(पावा ४, ३, २३) इति तात्रभविकेऽर्थे डिमच् प्रत्ययश् चित्स्वरश्च (पा ६, १, १६३)।

[k]) तात्रभविकेऽर्थे प्रकृते घ—>इयश् च छ—>ईयश् च प्रत्ययौ विधीयेते (पा ४, ४, ११७)। किमनुबन्धोऽसौ घ इत्यत्र विमर्शो भवति। कथमिति। उच्यते। आद्युदात्तत्वेनान्तोदात्तत्वेन चोभयथा श्रूयमाणत्वादस्य शब्दस्य तन्निमित्तभूतयोः क्रमेण भिन्निदन्यतरत्व-चित्त्वयोः प्रत्ययस्यावश्यंभावित्वात्। तत्रापि प्रायोभावित्वादन्तोदात्तश्रुतेस्तद्वतः शब्दस्वरूपस्य प्राधान्यं वाच्यम्। एवमल्पीयस्तया श्रूयमाणत्वादाद्युदात्तस्य शब्दस्वरूपान्तरस्य गुणाभावो वक्तव्यो भवति। अथानयोः शब्दस्वरूपयोरुपलब्धिविभागोऽनुसंधेयः। स च यथा। प्रथममन्तोदात्तं प्राति. ऋ. तै. मै. कौ. शौ. जै. आमनन्ति। तासु शाखासु घच्-प्रत्ययान्तः शब्द इत्यर्थः। द्वितीयमाद्युदात्तं प्राति. तै.-मात्रगोचरं भवति। तत्रैव शब्दस्तावद्

१३,१०;४,३७,४; ६,१६,४८; ७, ९२, २; ९, ७१, ४; तै ३, १, ११, १†; मै ४, १३, १०†; शौ ११, ८, ३; पै १६, ५९,४; –या ऋ ४,३४,३; १०,९५,२.

२अप्रिय[a]– -याय तै ४, ५, ५,२.

अप्रीय[b]– -यम् मै २, ७, १३; –याय मै २, ९, ५.

अप्र्य[c]– -प्र्यः पै ६,१,८‡[d];–प्र्यम् खि १, ३, ७; –प्र्याय मा १६, ३०; का १७, ४, ४; काठ १७, १४; क २७, ४.

अ-प्रभण[e]– -णे ऋ १, ११६, ५.

अप्रैयण-, **अप्रायण-** अप्र- द्र.

¶**अ-प्रह्**[e]– -हः काठ ३०, ७.

¶**अ-प्रहण**[f]– -णौ मै १, ४, ७; ५, १४; ८, ४.

?**अप्राप्नि-**, **अप्राह्वन्-** अप्र- द्र.

¶**अ-प्राहयित्वा**[f] मै ४, १, ९.

अप्रिमा-, **१अप्रिय-**, **२अप्रिय-**, **अप्रीय-** अप्र- द्र.

अप्रु[g]– -प्रवः ऋ ७, ९६, ४; कौ २, ८१०†; शौ १४, २,७२†; १८, २, ४७; –प्रुः ऋ ५, ४४, ७.

अप्रू[h]– -†प्रुवः ऋ १,१४०,८; १९१, १४; ३, २९, १३; ४, १९, ७; ९; ३०, १६; ७, २, ५; ९, १, ८; ६६, ९; काठ ३८, १३; जै ४,४,८; पै १,५९,५²$; ४,१७,६;–प्रुवे शौ६,६०,१;३.

अप्रे प्रभृ.; अप्र्य- अप्र- द्र.

√अघ्[i]

अघ,घा[j]– -घः ऋ १,४२,२; –घम्

घन्-प्रत्ययान्तो भवतीत्यर्थः (तु. **श्रोत्रिय-** पा ५, २, ८४)। एवमपि कथं तै. उभयथा श्रुतिर्भवतीत्यपरो विमर्शो भवति। अत्रोच्यते । आद्युदात्तैव तच्छाखीया प्रातिस्विकी श्रुतिः । यत्र तु शाखान्तरीयायाः श्रुतेः संनिवेशो भवति यथा (तै. ३, १, ११, १ इत्यत्र ऋ. १, १३, १० इत्यस्य), तत्र मूलशाखास्वर एवाद्रियत इति सुकरो विवेको वाच्यः । एवं स्थिते यत् स्वीयपाणिनीयाष्टकसंस्करणेऽवरत उपलभ्यमानस्य घन्-प्रत्ययान्तस्य शब्दस्वरूपस्य संकेतमकरोत् BW. (तु. २भागे पृ. ४५५) सर्वथाप्युपेक्षितवांश्च मुख्यशब्दस्वरूपं चित्-प्रत्ययान्तं तन्मन्दमिव भवति। अतस्तद्वचसः संगतिश्चोक्तशाखाविशेषमात्रनिघ्ना न सार्वत्रिकीत्यपि पूर्वोक्तानुसन्धानादतिरोहितमिव भवति । एवं च स्वयं **क्षेत्रिय-**शब्दं चित्-तया पठताऽऽचार्येण तत्राऽन्तोदात्तत्वस्य संकेतितत्वात् (तु.पा५,२,९२)। **इन्द्रिय-** शब्दस्य चापि तदानुपदिकत्वान्निपातनबलाच्चान्तोदात्तत्वस्य सुबोधत्वाद् मुख्यम् **अप्रिय-** शब्दमनुरुध्याचार्यस्य 'घच्छौ'(पा ४,४,११७) इत्येवंप्रकारकश् चकारानुबन्धनः पाठोऽभिसम्मत इत्यपि सम्भाव्येत । अग्रिमसूत्रे निरनुबन्धस्यैव च प्रत्ययस्य संगतत्वादवश्यं तद्विवेकार्थमिह सानुबन्धः प्रत्ययः पठितव्यो भवेत्। नन्वेवमप्यन्तोदात्तस्यैव शब्दस्वरूपस्यानुशासनतः सुसाधतायां सत्यामप्याद्युदात्तस्य शब्दस्वरूपस्य विषये साक्षादनुशिष्ट्यभावादवतिष्ठेतैव खल्वाचार्यदर्शनेऽव्याप्तिदोष इति चेत् । न । सुवारत्वादाऽऽशङ्कितस्य दोषस्य। तद् यथा। '**अग्राद् यत्**' (पा ४,४, ११६) इत्यत्र '**च**' इत्यधिकं पठ्येत। तथा सति पूर्वसूत्राद् **घनो**ऽनुवृत्तिः सुवचा भवेत्। ततश्चाद्युदात्तमपि शब्दस्वरूपमाचार्यानुशासनेऽन्तःपतितं भवेदित्यभिसन्धिः। अथवा, '**अप्रिय-**'इत्य् अन्तोदात्तैव श्रुतिरेकरूपा द्वैविध्यासहेति वक्तव्यम्। तत् कथमाद्युदात्तविधोपलब्धिरिति चेत्। उच्यते। यथा यणमध्ये 'य्' इत्यस्य स्थाने 'इय्' इति, 'व्' इत्यस्य स्थाने च 'उव्' इति तै. आम्नानसम्प्रदायो भवति । तथेह **अप्र्य-** इत्यस्य **यत्**-प्रत्ययान्तस्य **यतोऽनावीयाद्युदात्त**भाजः शब्दस्वरूपस्य स्थाने, **अप्रिय-** इत्याद्युदात्ता प्रातिभासिकी श्रुतिर्भवति न **घन्**-प्रत्ययान्तस्य शब्दान्तरस्य कल्पनासाकाङ्क्षत्वमिव भवतीति स्यात्। यथा **अघ्न्य-**प्राति. तै. **अघ्निय-** इत्यामनन्ति (यस्था. ऋ १, ३७, ५ प्रभृति । एवं तैब्रा २, ६, ६,२)। एवं तावदिह बहुरिव विमर्शोऽपेक्षितः द्र.। भूयानपि तद्विस्तरो वैश. अनुसंधेयः ।

[a]) नापूटि. द्र. ।

[b]) अत्र नित्-**छ**→**ईयः** प्र. द्र. । नित्-स्वरः (तु. पा ४, ४, ११७; पा ६, १, १९७) । शेषं नापूटि. द्र. ।

[c]) **तत्रभवेऽर्थे यत्** प्रत्यय आद्युदात्तत्वं च (पा ४, ४, ११६; ६, १, २१३) ।

[d]) '१अप्रियुः' इति ऋ (१०, १२०, ८) पाभे. ।

[e]) बस. नञ्-स्वरः (पा ६,२,१७२)। उप. यद्र. ।

[f]) तस. नञ्-स्वरः (पा ६, २, २) । उप. यद्र. ।

[g]) **√अप्स्+क्रुन्** प्रत्ययो नित्स्वरश्च (तु. पाउ ४, १०३; पा ६, १, १९७) ।

[h]) स्त्रियाम् **ऊङ्** । प्रत्ययस्वरः (पा ४,१,६६) ।

[i]) **√२अंह् √२अह्** इत्येताभ्यां समूल इत्यर्वाचीनोऽभिसन्धिर् द्र. (तु. GW. **अघ-** इति) ।

[j]) अर्वाञ्च एतच्छब्दमात्रनिष्पत्त्यर्थं कल्पितम् **√अघ्** इति धातुम् **√२अंह्** इत्यस्यैव रूपान्तरमाहुः । **√अह्** इत्यस्य तु भौवादिकस्य गत्याक्षेपे पठितत्वादपार्थ इवायमायासः संभाव्येत। आक्षेपस्य निन्दायां वैयाकरणैर्व्याख्यातचरत्वान् निन्दितकर्मात्मकशब्दार्थसांगत्यस्य **√अह्** इत्यनेन सहजप्राप्तत्वादिति भावः । भूयानत्र विकल्पविस्तरस्तु

ऋ [१, ९७, १[२]; २–८]; २, ४१, ११; ५, ३, ७; ६, ६२, ८; ७, १०४, २; ८, १८, १४; ४७, १; १०, ३५, ३; खि २, ११, १, ४; मा ३५, ६†; ११; २१†; का ३५, ४, १०; २०†; २१†; मै १, ५, १२¶; काठ २३, ११†; शौ १, २८, ३; ४, १७, ३; †३३, १[२]; २–८; ८, ४, २†; ६, २६; १०, १, ५; १२, ३, १४; ८, ५; १४, २, ५९–६२; †२०, २०, ६; ५७, ९; पै ४, ८, १–१३; †२९, १[२]; २–८; ५, २३, ३; ७, १, ५; १४, ३, ६; १६, ९, २†; ८१, ७; १४४, ७; –घस्य ऋ १, १२३, ५; ८, ७९, ४; ८३, ५; १०, ८९, १४; पै १५, १६, ४–९; १७, १–३; –घा ऋ ८, ४७, ५; १०, १०२, १०; खि ५, ७, ३, ४; मा २८, १५; का ३०, २, ४; मै ४, १३, ८; काठ १९, १३; –घाः ऋ [६, ४८, १६; ५९, ८]; शौ २०, १२९, १६; –घात् ऋ १, १२८, ५; १६६, ८; शौ १२, १०, १३; पै १६, १४६, ८; –घानाम् ऋ ८, ४७, २; –†घानि ऋ २, २९, ५; ७, ८३, ५; मै ४, १२, ६; –घाम् पै १, ८६, ६; –†घाय ऋ १, १८९, ५; ७, १९, ७; तै १, ६, १२, ६; मै ४, १२, ३; शौ २०, ३७, ७. [°घ- आरे°, केवल°, तार्ष्ट°, पुलु°]

अघा[a]– -घासु ऋ १०, ८५, १३.

अघ-कृत्[b]– -कृते शौ १०, १, ५; पै ७, १, ५; –कृद्भिः शौ १४, २, ६२.

अघ-द्वि(ष्ट→)ष्टा[c]– -ष्टा शौ २, ७, १.

अघ-मार[d]– -रः शौ ६, ९३, १; पै ३, १०, २.

अघ-मेनि[e]– -निः पै १०, १२, ८.

अघ-रुद्[b]– -रुदः शौ ८, १, १९; ११, २, ११; पै १६, २, ८; १०५, १.

अघ-ल[f]– -लाः शौ ८, ८, १०; पै १६, २९, १०.

अघ-वि(ष→)षा[g]– -षा शौ ५, १८, ३; १२, ७, १; १५; १०, १३; पै ५, २२, १–९; ९, १७, १०; १५, १६, ४–९; १७, १–३; १६, १४२, १; १४३, ६; १४६, ८; –षाः शौ ६, ९३, २; –षाभ्यः शौ ६, ९३, ३.

अघ-शंस[h]– -सः ऋ १, १२९, ६; [२, ४२, ३; ६, २८, ७]; ४, ४, ३; ६, [७१, ३; ७५, १०]; १०, १८५, २; †मा १, १$; ३, ३२; १३, ११; २९, ४७; ३३, ६९; ८४; †का १, १, २$; ३, ३, २४; १४, १, ११; ३२, ५, १५; ६, १५; †तै १, १, १, १$; २, १४, १; ४, २४, १; ४, ६, ६, ४; †मै १, १, १$; ३, २७; ५, ४; २, ७, १५; ३, १६, ३; ४, १, १$; काठ १, १; ५; ४, १०; ७, २; १६, १५; ३०, १०; ३१, ४[२]; ३५, ५; ४६, १; क १, १; ५; ३, ८†; ५, २†; २५, ६†; ४६, ८; ४७, ४[२]; ¶; ४८, ६; शौ ४, २१, ७; ७, ७९, १; १९, ४७, ६; पै ३, १०, २; ६, २०, ६; १५, १०, १०†; –सम् ऋ ६, ८, ५; ७, १०४, २; १०, ८७, २०; खि ५, ५, ४; ७, ४, १४; मै १, ५, १; काठ २३, ११†; शौ ८, ३, १९†; ४, २; पै ४, ८, १–१३; †१६, ७, ९; ९, २; –सस्य ऋ १, ४२, ४; –सात् तै १, ६, ३, १; –†साय ऋ ७, १०४, ४; ८, ६०, ८; १०, १८२, १; शौ ८, ४, ४; पै १६, ९, ५; –से ऋ ५, ३, ७. [°स- हत°].

अघशंस-दुःशंस[i]– -साभ्याम् शौ १२, २, २.

†अघशंस-हन्[b]– -हा ऋ [९, २४, ७; २८, ६; ६१, १९]; कौ १, ४७०; २, १६५; ३१७; ६४१; जै १, ४९, ४; ३, १६, १; २६, ३; ५१, ६.

वैश. द्र. । पचादित्वाद् अच् । चित्स्वरः (पा ३, १, १३४; ६, १, १६३) ।

[a]) नक्षत्रविशेषात्मकतया सर्वथा पूर्वार्थभिन्नार्थरूढत्वात् पृथक् निर्देशः द्र. । तदर्थविमर्शस्तु प्रकरणसाहचर्यादिभ्यो वैश. एव द्र. ।

[b]) कारकोत्तर-क्विबन्त-कृत्स्वरः प्रकृत्या (पा ६, १, १६२; २, १३९) ।

[c]) तस. 'तृतीया' (पा ६, २, ४८) इति पूपप्रस्व. । उप. यद्र. ।

[d]) कर्मण्युपपदे √मृ>मारि+अण् प्रत्ययः । कृद्-उपप्रस्व. (यक. पा ३, २, १; १, ३; ६, २, १३९) ।

[e]) कस. । उप. यद्र. ।

[f]) कर्मण्युपपदे √ला+कः (पा ३, २, ३) । अथवा, 'सिध्मादिभ्यश्च' (पा ५, २, ९७) इत्यत्र अघ-इत्यस्योपसंख्याने परविषयत्वेन मत्वर्थीयो लच् प्रत्ययः स्यात् । प्रथमे कल्पे 'थाथ-' (पा ६, २, १४४) इत्यनेन, द्वितीये च चित्स्वरेणान्तोदात्तः द्र. (पा ६, १, १६३) ।

[g]) बस. पूर्वपदप्रकृतिस्वरः (पा ६, २, १) उप. यद्र. ।

[h]) कर्मण्युपपदे √शंस्+णः प्रत्यय उसं. पूपप्रस्व. च (पावा ३, २, १) । यद्वा नापूदि. समासस्वरौ द्र. ।

[i]) द्वस. सामान्यः सामासिकः स्वरः (पा ६, १, २२३) ।

अघ-हार[a]– -रः कौ २, १२१४; शौ ६, ६६, १.

√अघाय[b], अघायति ऋ १, १३१,७.

अघायत्[c]– -†यतः ऋ १, ९१,८; ४,२,६; ५,२४,३; [६, १६, ३०; ७, १५, १५]; १०, ६३,१२; मा ३,२६; २५,४८$; का ३, ३, १८; तै २, ३, १४, १; मै १, ५, ३; ४, १०,१; काठ २, १४; ७, १; क ५, १; जै ४, ६,१०; -यताम् शौ १०, ९, १; पै १६, १३६, १; -यते ऋ ६, ५१, ६; ८, ७१, ७; पै ४, ८, १-१३; -यन्तम् शौ १०, ४, १०; पै १६, १५, १०.

अघायु[d]– -यवः मा ४, ३४; ११,७९; का ४, १०,५; १२,७, १४; तै १, २, ९, १; ४, १,१०, ३; मै १, २, ६; २, ७, ७; ३, ७, ८; काठ २, ७; १६, ७; क २, १; शौ १, २७, २; ३; १९, १८, १-१०; पै १, ४२, ३; २, ३१, २; ५; ७, ३, २; ५; १७, १-१०; -युः ऋ १, १४७, ४; खि ४, ५, १८; तै ५, ७, ३, १; शौ ४, ३, २; ५, ६, १०; १०, १-७; १९, ४७, ७; ४९, ९; पै ६, ११, १२; १२, ९-११; १३, १-३; २०, ७; ८, ६, ९; १४, ४, ९; -युना पै ७, ८,७; -यूनाम् शौ १, २०, २; -यूनि खि ४, ५, ३; -योः ऋ १, २७, ३; १२०, ७; ४, २, ९; [(१, ३६, १५) ७, १, १३]; [१०, ४२, ११; ४३, ११; ४४, ११]; मा १६, ५०‡[e]; तै ३, ३,११, १; ४, ५, १०, ४‡[e]; मै २, ९, ९[e]‡; काठ१०,१३†; १७,१६‡[e]; क २७, ६‡[e]; कौ २,९८६†; जै ४, २४, ७†; शौ १, २७,१; ७, ५३,१†; †२०, १७,११; ८९, ११; ९४,११; †पै १५, ११,१; १६, ८, ११.

अघा(र→)रा[f]– -रा पै १,८६,६.

अघा(घ-आ)रि(न्→)णी[g]– -णीः शौ ११, ११, १४.

१अघा(घ-अ)श्व[h]– -श्वाय ऋ १, ११६, ६.

२अघा(घ-अ)श्व[i]– -श्वस्य शौ १०,४, १०; पै १६, १५,१०.

?अघासार[j]– -रम् पै १, ५८,२.

¶अ-घात[k]– -ताय काठ २९, १; क ४५, २.

¶अ-घातक[k]– -कः काठ ८, ६.

¶अ-घातुक[l]– -कः मै १, ४, ७[2]; ६, ४; ८, ५[2]; ३, १, ३; काठ २७, ६[2]; ३०, १०; ३२, ५; क ७, २; ४२, ६[2]; ४६, ८.

¶अ-घात्य[k]– -त्येन काठ २६, १०; क ४१, ८.

√अघाय, अघारा-, अघारिणी-, १अघाश्व-, २अघाश्व- ?अघासार- √अघ् द्र.

अ-घो(र→)रा[m]– -रा मा १६,२; का १७, १, २; तै ४, ४, १२, ५; ५, १, १; मै २, ९, २; ३, १६, ४; काठ १७, ११; २२, १४; क २७,१; पै १४,२,८; १५,२,४; १६,७३,२; -रेण काठ ३८,१३; शौ ७, ६२, १; १४,२, १२; पै ३,२६,१; -रेभ्यः मै २, ९,१०.

---

a) कर्मण्युपपदे √हृ+अण् प्रत्ययः । कृद्-उपप्रस्व. (यक. पा ३, २, १; १, ३; ६, २, १३९)।

b) √अघ-य इति पपा.। परेच्छायां क्यचि पूप. आऽऽकारान्तादेशः (पावा ३, १, ८; पा ७, ४, ३७)। पराधिकरणकाघस्येच्छायां धात्वर्थपर्यवसानं द्र.। धातु-स्वरेणान्तोदात्तः (पा ६, १, १६२)।

c) शतुर् अदुपदेशाभिघाते शपः पित्त्वाभिघाते च शिष्टो धातु-स्वरः (पा ३, २, १२४; ६, १, १८६; ३, १, ४; ६, १, १६२)। 'शतुरनुमः' (पा ६, १, १७३) इति विभक्तेरुदात्तत्वम्।

d) उः प्रत्ययस् तत्-स्वरश्च (पा ३,२,१७०; १,३)।

e) विशिष्ट इह बाह्वृचः (२,३३,१४) पाभे. द्र.।

f) कर्मण्युपपदे √ऋ+अच् प्रत्ययः। (तु. पा ३, १, १३४)।

g) पपा. अनवगृहीतः। सोपपदाद् आ√ऋ इत्यतो वा, अनुपसृष्टाद् √ऋ इत्यतो वा ताच्छीलिको णिनिः (तु. सा. आर्त- इत्येवं व्याचक्षाणः)। कृद्-उपप्रस्व. (पा ३, २, ७८; १,३; ६,२,१३९)। नञ् पूप. √घृ इत्यतो घारिन्- इति उप. चेति PW. प्रभृ.। चिन्त्यं त्वेतत्। नञ्-स्वरानुपलम्भादिति दिक्। स्त्रियां ङीप् (पा ४, १, ५)।

h) बस. पूर्वपदप्रकृतिस्वरः (पा ६,२,१)। उप. यद्र.।

i) सर्पजातिविशेषात्मकार्थविशेषपरत्वात् पृथङ् निर्देशः द्र.। अत्र BW. अघपूर्वात् √श्वसेर् व्युत्पत्तिमाह। सा तु विमर्शविशेषापेक्षिण्यनुसंधेया।

j) सन्दिग्धस्थलीयः पाठोऽत्र भवति।

k) तस.। उप. <√हन् यद्र.।

l) तस. नञ्-स्वरः (पा ६, २, २)। एतत्प्रकारकेष्व् अ-क्षोधुकादिष्व् अनेकेषु शब्देषु 'कृत्योक-' (पा ६, २, १६०) इत्यन्तोदात्तानुशिष्टेरपवादः उसं. द्र.।

m) तस. अव्ययपूपप्रस्व. (पा ६,२,२)। उप. <√घुर् यद्र.।

अघोर-घोरतर[a]— -रेभ्यः मै २,९,१०.

अ-घोरचक्षस्[b]— -क्षसः पै ७,८,६.

†अ-घोरचक्षुस्[c]— -क्षुः ऋ १०, ८५, ४४; शौ १४, २,१७.

अ-घ्नत्[d]— -घ्नतः ऋ ७,२०,८; -घ्नता ऋ ५,५१,१५; -घ्नते ऋ ८,२५, १२.

१अ-घ्न्य,घ्न्या[e]— -घ्न्यः शौ ९, ४, १७; -घ्न्यस्य ऋ १, ३०, १९; -घ्न्या ऋ १,१६४,२७; ७,६८, ९; १०, ६०, ११; शौ ३, ३०, १; ६, ९१, २†; ७, ७७, ८†; ९, १५, ५; १९, १६, २; २७, १५; -घ्न्याः ऋ ९, ८०, २; मा ६, २२; २०, १८; का ६, ५, ३; २२, १, ४; शौ ७, ८८, २; ८, ७,२५; १९,४४,९; -घ्न्यानाम् मै २,५,१०; ४,२,१०; शौ ९, ४,२;४;१९; -घ्न्याभ्यः ऋ ५, ८३,८; -घ्न्याम् ऋ ७,६८,८; -†घ्न्यायाः ऋ १०, ८७, १६; शौ ८,३,१५; -घ्न्यासु मै १,२, ६‡[f]; -घ्न्यौ ऋ ३, ३३,१३; शौ १४, २, १६†; १८, ४, ४९.

अ-घ्नि(यु→)या[g]— -यानाम् तै ३,३, ९,२; -‡[f]यासु तै १, २, ८, १; ६, १, ११, ३[f].

†२अ-घ्न्य,घ्न्या[h]— -घ्न्यम् ऋ १,३७, ५; -घ्न्या ऋ ७, ८७, ४; ८, १०२, १९; -घ्न्याः ऋ ८, ७५, ८; ९, १, ९; मै ४, ११, ६; काठ ७, १७; जै ४, ४, ९; -घ्न्यानाम् ऋ ८, ६९,२; १०, १०२, ७; कौ २, ८६२; जै ४, २५, २; -घ्न्यायाः ऋ ४, १,६; ९, ९३, ३; १०, ४६, ३; कौ २, ७७०.

अ-घ्नि(य→)या[g]— -याः तै २, ६, ११, २.

३अ-घ्न्य,घ्न्या[i]— -घ्न्यः पै १६, २५, ७; -घ्न्या क ४६, ८; पै १, १११, १†; ५, १९, १; १०, ८, ५; १३, ३, १६; १६, ६८, ५†; -घ्न्याः खि २, ८, ३; पै २, २०, २; ३३, ५; ४, २२,७; ७, १३,११; १५,१९,१०; १६,१४, ४; -घ्न्यानाम् काठ १३, ९; पै १६, २४, २; ५; २५, ९; -घ्न्यायाः पै १६,७,६; -‡[f]घ्न्यासु काठ २, ६; ४, ९; क १,१९.

४अ-घ्न्य,घ्न्या[j]— -०घ्न्याः मै १, २, १८; काठ ३,८; ३८,५; -०घ्न्याः मा १, १; १२, ७३; का १, १, २; १३, ५, १२; मै १, १, १; २, ७, १२; ४, १, १; काठ १, १; १६,१२; ३०,१०; क १,१; २,१५; २५, ३; पै १५, ३, ९; -०घ्न्ये शौ १२, १०,१२; १४; -०घ्न्ये ऋ १,१६४,४०; मा ८,४३; का ९, ६,२; शौ ६, ७०,१-३; ७,७७,११†; ९,१५,२०; १०, ९, ३; ११; २४; १०, १; १२, ११, २; ४; १८, ३, ४; पै १६, ६९, १०; १०७, १; १३६, ३; १३७, १; १३८, ४; १४६,१२.

अ-घ्निय,या[g]— -०याः तै १, ३, ११,१; -०याः तै १, १, १,१; -०ये तै ७, १, ६,८.

¶अघ्न्या-त्व[k]— -त्वम् मै ४, २,१२.

अघ्न्याँ(घ्न्य-आस्य→)स्या[l]— -०स्ये खि ४, ५, २६; -०स्ये[m] खि ४,५,३२.

---

[a]) द्वस. । सामान्यः समासस्वरः (पा ६, १, २२३) । अ-घोरघोरतर- इत्येवमभिप्रायो विभागः पपा. अपि द्र. । तथात्वे तस. नञ्-स्वरः (पा ६,२,२) इति विवेकः सूहः।

[b]) तस. । उप. सोपपदे √चक्ष्+असुन् प्रत्ययः (पाउ ४, २३३) । 'घोर-' इति क्रिवि. द्र. ।

[c]) तस. नञ्-स्वरः (पा ६, २, २) । उप. बस. ।

[d]) समासस्वरौ नापू. द्र. । उप. <√हन् यद्र. ।

[e]) √हन् इत्यतो भावे घञर्थे कः (पावा ३, ३, ५८) ततस् तदर्हतीत्यर्थे यत्-प्रत्यये घ्न्य- इति । तस. नञ्-स्वरं बाधित्वाऽन्तोदात्तः (पा ५,१,६७; ६,२,१५६) । अथवा, कृत्यप्रत्ययस्यैवार्थतो मुख्यत्वात् कर्मणि क्यप् । ततो नञ्-स्वरमपोह्यान्तोदात्तत्वम् (पा ३, ३,११३; ६,२, १६०) वस्तु सा. अहननम् अघ्नः । ततोऽर्हार्थे यः प्रत्ययस् तत्स्वरेणान्तोदात्त इति । तन्न । प्रत्यय-स्वरस्य नञ्-स्वरेण बाधे प्राप्ते नञो गुणप्रतिषेधीयत्वात् तत्स्वरबाधकान्तोदात्तत्वस्यैव सुवचतरत्वात् ।

[f]) 'उस्रियासु' इति बाह्वृचः (५, ८५, २) पाभे. ।

[g]) '१अ-घ्न्य-, २अ-घ्न्य-' इत्येतयोरेव शाखान्तरीय उच्चारणभेदोऽत्र निदानम् ।

[h]) उप. 'अघ्न्यादयश्च' (पाउ ४, ११२) इति यक्-प्रत्ययान्तेऽव्ययपूपप्रस्व. (पा ६,२,२) । यद्वा 'कृत्योक-' (पा ६,२,१६०) इत्यस्याऽत्राऽपवादः उसं. द्र. । अर्थविशेषद्योतकोऽयं भेद इति ।

[i]) स्वराङ्कानुपलम्भात् तदाश्रयप्रथमद्वितीयान्यतरविवेको दुःशक इति कृत्वा पृथक् निर्देशः द्र. ।

[j]) आमन्त्रितत्व-वशात् सौवरो विवेको दुःशक इति कृत्वा पृथक् निर्देशः द्र. ।

[k]) भावे त्वः । प्रत्ययस्वरः (पा ५,१,११९; ३,१,३) ।

[l]) बस. पूर्वपदप्रकृतिस्वरः (पा ६, २, १) । पादादावामन्त्रितात्युदात्तः । '०घ्न्यास्ये' इति मुपा. स्वरो मुद्रणप्रमादजः स्यात् ।

[m]) '०अघ्नाते' इति शौ (१०, १, २०) पाभे. यद्र. ।

√अङ्क्

अङ्क[a]– **-ङ्कः** पै २,७९,४; –**†ङ्काः** ऋ १, १६२, १३; मा २५, ३६; का २७, १३, ५; तै ४, ६, ९, १; मै ३, १६, १; काठ ४६, ४; –**ङ्कान्** शौ १,१२,२; पै १, १७, २; –**ङ्के** पै ५,९,६; –**ङ्केन** शौ ७, १२०, १; पै २, ७९, ५; –**ङ्कौ** तै १,७, ७, २. [°**ङ्क**-, उद्°, परि°, बाहु°, सम्°]

अङ्का(ङ्क-अ)ङ्क[b]– **-ङ्कम्** मा १५,५; का १६, १, ८; तै ४, ३, १२, ३; काठ १७, ६; क २६, ५.

?**अङ्कावङ्क**[c]– **-ङ्कम्** मै २,८,७.

अङ्किन्[d]– **-ङ्किनः** शौ १९,६६, १; पै १६, १५०, ५; –**ङ्किनम्** पै ७,१२,९; –**ङ्की** ऋ ३,४५,४.

अङ्क(ति→)ती[e]– **-तीषु** पै ८, १२, ६.

†**अङ्कस्**[f]– **-ङ्कांसि** ऋ ४, ४०, ४; मा ९,१४; का १०, ३,७; तै १, ७, ८, ३; मै १, ११, २; काठ १३, १४.

†**अङ्कस**[g]– **-सम्** ऋ ४,४०,३; मा ९,१५; का १०,३,८; तै १, ७, ८, ३; मै १, ११, २; काठ १३, १४.

अङ्कु[h]– **-ङ्कुम्** काठ ४०, ११.

अङ्कु-प[i]– **-पम्** मा १५, ४; का १६, १, ५; तै ४, ३, १२, २; मै २, ८, ७; काठ १७, ६; क २६, ५.

†**अङ्कुश**[j]– **-शः** ऋ ८, १७,१०; मै ४, १२, ३; काठ ६, १०; शौ ६, ८२, ३$; २०, ५,४; –**शम्** ऋ १०,४४,९; १३४, ६; कौ २, ४४१; जै ३, ३३, १६; शौ २०, ९४, ९; पै ७, १२, ९$. [°**श**- अयस्तर°]

अङ्कुशिन्[d]– **-शिनः** ऋ १०, ३४, ७.

---

[a]) लक्षणार्थाद् भौवादिकाद् **√अङ्क्** इत्यतो वा गतियाचनान्यतरार्थाद् **√अञ्च्** इत्यस्माद् वा करणाधिकरणयोर् **घः** प्रत्ययः द्र.। प्रत्ययश्चासौ **'पुंसि संज्ञायाम्'** (पा ३, ३, ११८) इत्युक्तो वा स्यादस्मिन्मे सूत्रेऽनुक्तसमुच्चयार्थीयचकारप्रयोजितो वा स्यात्। **√अञ्च्+घ** इति कल्पे कुत्वं द्र. (पा ७, ३, ५२)। कौटिल्यार्थेन **√अक्** इत्यनेनापि नुमागमनिपातनतो यथाकथमपि सम्बन्धः साध्यतामर्थानुसन्धानतः। यत्तु **अच्**-प्रत्ययान्तता क्वचित् प्रत्यपादि 'तु. शब्द.' तन्न। कर्त्रर्थासम्बन्धात्। यदपि 'उदङ्क-' इत्यस्य **घञ्**-प्रत्ययेन निष्पत्तिरुपदिष्टा भवति (तु. पा ३, ३, १२३) तदप्यचिन्त्यं नैव भवति। तद्विस्तरस्तु वैश. द्र.।

[b]) कर्मण्युपपदे **√अङ्क्+अण्**। कृद्-उपप्रस्व. (पा ३, २, १; १, ३; ६, २, १३९)।

[c]) '**-ङ्कौ-ङ्क-**' इति पपा.। मा. प्रभृ. तु '**अङ्काङ्क-**' इत्येवामनन्ति तद् नापू. गप्र.।

[d]) मत्वर्थीय **इनिः** प्रत्ययस् तत्स्वरश्च (पा ५, २, ११५; ३, १, ३)।

[e]) मुपा. तु ह्रस्वान्तो भवति। तथात्वेऽसौ चिन्त्यो भवेत्। कोशसाक्ष्यस्य दीर्घान्तत्वप्रमापकत्वात्। दीर्घान्तं चेह साधु द्र.। '**बह्वादिभ्यश्च**' (पा ४, १, ४५) इत्यत्र गणे '**अङ्कति-**' शब्दस्य साक्षात्पठितत्वोपलब्धेर् **ङीष**न्तस्य तस्य न्याय्यत्वादिति दिक्।

[f]) **असुन्** प्रत्ययः (पाउ ४,२१६)। नित्स्वरः (पा ६,१, १९७)। यद्वा **√अञ्च्+असुन्** (पाउ ४,१८९) कुत्वे च। अथवा, कुटिलगतिवाचकाद् **√अक्** इत्यस्मात् तस्मिन्नेव प्रत्यये नुमागमो निपात्यताम्।

[g]) **अर्श** आदेराकृतिगणत्वान्मत्वर्थे **अच्** प्रत्ययश्चित्स्वरश्च (पा ५, २, १२७; ६, १, १६३)।

[h]) **अङ्कवन्निष्पत्तिर्** द्र.। अत्रौणादिक **उः** प्रत्यय इत्येव विशेषः। यत्तु '**नावञ्चेः**' (पाउ १, १७) इत्यत्र नि-पूर्वत्वमुपदिष्टं तदनैकान्तिकं वाच्यम्। निपूर्वाद् अतत्पूर्वाच्च **√अञ्च्** इत्यस्माद् उ-प्रत्ययोपलम्भात्। अत्र कुत्वं चाऽऽकृतिगणत्ववचनेन प्रसाध्यम् (पा ७, ३, ५३)। अथवा '**न्यङ्कु-**' इत्यत्र '**अङ्कु-**' इत्यस्य तदुत्तरपदत्वेनान्तर्भावः द्र.। अत्र '**अङ्कु-**' इत्यपि मूलकोशप्रमाणितं प्राति. द्र.। बाह्वृचे '**वङ्कु-**' इति श्रूयते (तु. ऋ. १, ११४, ४)।

[i]) पपा. पूर्वोत्तरपदविभागादर्शनाद् मुपा. तदनुसारी द्र.। सोपपदात् **√२पा** इत्यतो वा **√१पा** इत्यतो वा **के** थाथादि-स्वरे च (पा ३, २, ३; ६, २, १४४) निष्पत्तौ सुलभायामप्यर्थानुसन्धानतो भूयान् विमर्शविस्तरः वैश. अन्वेष्यो भवति।

[j]) **लोमादे**राकृतिगणत्ववचनात् ताद्धितेन **श**-प्रत्ययेन निष्पत्तिः द्र. (तु. पा ५, २, १००) यत्र पपा. तथाविधः प्रकृति-प्रत्ययविभागो न प्रदर्शितस्तत्र तादृशी प्रक्रियैव द्र.। रोमश-प्रभृतिष्वपि तत्रोक्तो विभागो नोपलभ्यते। अथवा कृदेव स्यान्न ताद्धितः प्रत्ययः। तु. उणा. ४, १०७ यत्र **√अङ्क्+उशच्** नामकरण उपदिष्टो भवति। प्रथमे कल्पे प्रत्ययस्वरेण द्वितीये च चित्स्वरेणान्तोदात्तत्वमुभयत्र समानम् (पा ३, १, ३; ६, १, १६३)।

√अङ्कूय[a]

अङ्कूयत्[b]– -यन्तम् ऋ ६, १५, १७.

√अङ्ख् परि°

√अङ्ग्

१अङ्ग°– -ङ्गम् ऋ १०, ८५, ३०; १०९, ५; शौ ५, १७, ५†; ६, ७२, १; १०, ७, २; ९; २५; २६; १४, १, २७†; १८, २, २६; ४, ६४; †पै ९, १५, ५; -†ङ्गम्-ङ्गम् ऋ १०, ९७, १२; मा १२, ८६; का १३, ६, १२; शौ ४, ९, ४; ९, ३, १०$; पै ८, ३, ११; ९, ९, २$; १३, १३, ६; $१६, ३९, १०; ८८, ५; -ङ्गा शौ ६, ६६, ३; ११, १०, १२; १२, ९, ४; ११, १०; पै २, ३९, २; ६; ३, ३७, १; १६, ८६, १; १४५, ४; -ङ्गात् शौ १०, ७, २^{३}; पै १, ५९, १; -ङ्गात्-ङ्गात् ऋ १०, १६३, ६; खि ५, ७, २, ६; मा २१, ४३-४५; का २३, ५, ३^{३}; मै १, ११, ६¶; ४, १३, ७; काठ १४, ६¶; १८, २१; शौ ५, २५, १; ८, ७, ३; १०, ४, २५; १४, २, ६९; पै ४, ७, ७†; ११, १, १४; १६, १२, ३; १७, ३; -ङ्गानाम् ¶मै ३, १०, ३; ४; ¶काठ १३, १०; ३४, ९; शौ १८, २, २४; पै ९, ७, ४; -ङ्गानि ऋ १०, १०३, १२; मा ६, १०; ८, २९; १२, ४; १७, ४४†; १८, ३; १९, १३; २०, ६; ८; का ६, २, ५; ९, ५, २; १३, १, ५; १८, ४, १२†; १९, २, ३; २१, ६, १४; ७, ५; ७; तै १, ३, ८, १; ३, १, ८, १; ३, १०, १; ४, १, १०, ५; ७, १, २; ¶५, २, ७, ५; १०, ५; ३, ५, ३; ४, ५, १; ५, ६, २; ९, २$; ६, ९, २; ७, २५, १$; ¶६, २, ८, ३; ३, ७, ४$; १०, ६; ¶७, ४, ११, ३; ५, ८, २; ५; २५, १; मै १, २, १५; ११, ६¶; २, ७, ८; ११, २; ¶३, २, ८^{२}; ५, १; ८, ९; ९, ६$; १०, १; ३^{२}; ११, ८^{२}$; ¶४, ३, ८^{२}; ५, ५; ९$; ६, ५; ८, ७$; काठ ३, ५; ६, ७; १३, ९; १०; १४, ६; १६, ८; १८, ७; २०, ९; २१, ३; २६, ८^{२}; २७, १०^{५}; २८, १^{२}; ३८, ३; ४^{२}; ४०, ६; ४५, ५; क २, १२, ४, ६¶; २८, ७; ३१, १८¶; ४१, ६^{२}; ¶; ४४, १^{२}¶; †कौ २, १२११; शौ ३, २, ५†; ११, ६; ४, ५, ४; १२, ७; ६, ९०, २; ९, ४, ११; १३, १९; १०, ५, ५०; ७, १८; ११, ९, ६; २०, १३६, ८; पै १, ६१, ३; ३, ५, ५†; ४, ६, ४; १३, १४, ८; १२; १६, २५, १; ७५, ९; १२; ८२, ६; -ङ्गे शौ १०, ७, १^{३}; ३^{४}; १३; २७; -ङ्गे-ङ्गे मा ६, २०^{२}; का ६, ४, ४^{२}; तै १, ३, १, १^{२}; ६, ३, ११, २; मै १, २, १७^{३}; ११, ६¶; काठ ३, ७^{३}; १४, ६¶; क २, १४^{३}; शौ १, १२, २; २, ३३, ७‡[d]; ६, ११२, ३; २०, ९६, २३‡[d]; पै १, १७, २; ७०, ४; -ङ्गेन मा २३, ५०; का २५, ९, ६; शौ ६, ७२, १; -ङ्गेभिः ऋ १, १४१, ८; ३, ७, ४; -ङ्गेभ्यः तै ३, १, ४, १¶; २, ३, २; ४¶; ७, ३, १६, २; काठ ३०, ८; ४३, ६; शौ १, १२, ४; २, ३४, ५; ३, ७, ३; ५, ३०, ८; ६, ९०, १; ९, १३, ७-९; ११, २, ६; १९, ४४, २; पै ३, २, ३; ३२, ७; ९, १३, ८; १५, ३, २; १६, ७४, ७-९; १०४, ६; -ङ्गेषु मा २०, १०; का २१, ७, १०; काठ ३८, ४; पै १, १०९, ४; २, ७९, २; १५, २०, १०; १६, ८८, ४; -ङ्गेषु-ङ्गेषु पै १६, १४९, १; -ङ्गैः ऋ १, ८९, ८; २, ३३, ९; ३, १, ५; १०, ४, ६; मा १९, ९३; २५, ६; २१†; का २१, ६, १४; २७, ९, १; ११, ८†; मै १, ४, ७^{३}¶; ३, २, १¶; ¶९, ५; ६; ११, ९^{२}; १५, ८; ४, १४, २†; काठ ३५, १†; ३८, ३; †कौ २, १२२४; शौ ४, १४, ९; ६, १२०, ३; ७, ५, ५; ८, २, ३; पै ८, ८, ४; १६, ३, ३; ५१, १; ९९, ३. [°ङ्ग- अन्°, चतुर्°, त्रिंशत्°, त्रि°, वीडु°, यथा°, रथ°, वि°, विश्व°, स°, सम्°, सम्भृत°, सर्व°; सहस्र°, सु°, स्थिर°]

अङ्ग-ज्वर्[e]– -रः शौ ५, ३०, ९,

[a]) कण्ड्वादेराकृतिगणत्वाद् यक् प्रत्ययो दीर्घत्वं च (पा ३, १, २७; ७, ४, २५)।

[b]) अदुपदेशाल् लसार्वधातुकस्य शतुर् निघाते शपश्च पित्वान्निघाते धातुस्वरस्तदवस्थः (पा ६, १, १८६; ६, १, १६२)।

[c]) घञ्-प्रत्ययः (पा ३, ३, १६)। अथवोणादिषु √अञ्ज् इत्यस्माद् व्युत्पाद्यमानम् 'अङ्गस्-' इतीहापि ज्ञापकं स्यात् (तु. पाउ ४,२१६)। तथा च सति √अञ्ज् इत्यस्मादेव घञि प्रत्यये निष्पत्तिर् द्र.। घित्-प्रयोजितं कुत्वं ञित्स्वरश्च (पा ६,१,१९७)। यत्तु MW. √अम् इत्यस्मादाह तदप्रामाणिकमिवाऽऽभाति।

[d]) 'अङ्गात्-अङ्गात्' इति ऋ (१०, १६३, ६) पाभे.।

[e]) कर्मण्युपपदे √ज्वर्>ज्वरि+अण् प्रत्ययः। कृद्-उपप्रस्व. (पा ३, २, १; ६, २, १३९)।

-रम् शौ ५, १०, ८; ९, १३, ५; पै ९, १३, ८.
अङ्ग-भेद[a]- -दः शौ ५, ३०, ९; १९, ४४, २; पै १५, ३, २; -दम् शौ ९, १३, ५; पै ३, १७, ५.
अङ्ग-रोग[b]- -गम् पै १, ९०, ४; ९, १३, ९; १६, ७४, ५.
?आङ्गरोग[c]- -गात् पै ७, १५, ७.
अङ्ग-वत्[d]- -वते काठ ४५, ३.
¶अङ्गा-परुस्[e]- -रुषि तै २, ५, ६, १[2].
अङ्गिन्[f]- -ङ्गिने तै ७, ५, १२, २.
अङ्गीन- यावत्°, विश्व°
अङ्गे-ष्ठा[g]- -ष्ठाः शौ ६, १४, १.
अङ्ग्य[h]- -ङ्ग्यः शौ ६, १२७, ३; -ङ्ग्याः ऋ १, १९१, ७. [°ङ्ग्य- विश्व°]
२अङ्ग[i]- -ङ्गेभ्यः शौ ५, २२, १४.
¶अङ्गार[j]- -रः खि ३, १५, २०$; काठ ३५, १८; क ४८, १६; -रम् तै ६, ३, ९, ५[2]; मै ४, १, ८; काठ ३१, ६; क ४७, ६; -राः ऋ १०, ३४, ९$; तै ३, ४, ८, ४; मै १, ८, ६; काठ ६, ७; २१, १०; क ४, ६; -रान् काठ २६, १; क ४०, ४; -रेण मै ४, १, ९; काठ ३१, ७; क ४७, ७; -रेषु तै ५, १, ९, २[2]; मै १, ४, १२; ८, ६; २, ५, ५; काठ ६, ७; १९, १०[2]; क ४, ६; ३०, ८[2]; -रैः तै ६, ३, १, २. [°र- अन्°]
अङ्गारि[k]- -०रे मै ३, ७, ७.
अङ्गिर[l]- -रस्य पै ५, ३०, ९; -†राः ऋ १, ८३, ४; शौ २०, २५, ४; -रे ऋ ४, ५१, ४; -रेभ्यः शौ १९, ३९, ५; पै ७, १०, ५.
अङ्गिरस्[m]- -०राः ऋ १, १, ६; ३१, १७; ७४, ५; ११२, १८; २, २३, १८; ४, ३, १५; ९, ७; ५, ८, ४; १०, ७; ११, ६; २१, १; ६, २, १०; १६, ११; ८, ६०, २; ७४, ११; ७५, ५; ८४, ४; १०२, १७; खि २, १३, ४; ५; ५, २०, ४; मा ३, ३; ५, ९[3]; ११, ४५; १२, ८; १५, २८†; का ३, १, ३; ५, ३, २[3]; १२, ४, ८; १३, १, ९; १६, ५, ९†; तै १, २, १२, १[2]; †२, ५, ८, १; ४; ६, ११, २; ४, १, ४, ३; २, १, ३; ४, ४, ३†; ५, १, ५, ६; ६, २, ७, ३; मै १, २, ८[3]; ७, १; २, ७, ४; ८; १३, ७†; ३, ८, ५; ४, ११, ६†; काठ २, ९[3]; ७, १३; १७; १६, ४; ८; १९, ५; ११; २२, १२; २५, ६; ३९, १३; १४; ४०, ११; क २, ३[2]; ३०, ३; ३१, १; ३९, ३; †कौ १, २९; २, ११; २५८; ८९९; ९०३; †जै १, ३, ९; ३, २, २; २२, ५; ४, १४, ३; २५, ५; शौ २०, १०३, ३†; १३५, ९; -रसः ऋ १, ६२, २; ७१, २; [३, ५३, ७; (७, १०३, १०); १०, ६७, २]; ४, २, १५; ३, ११; ५, ११, ६; ४५, ८; ६, ६५, ५;

---

a) कर्मण्युपपदे √भिद्+अण्। कृद्-उपप्रस्व. (पा ३, २, १; ६, २, १३९)।
b) व्यु. नापूदि. द्र.। °ज्वर- इति शौ.-शाखीयः पाभे.।
c) 'जत्रव्याद् अङ्गरोगाद्' इत्येवं मूलतः सतः पा. स्थाने 'जत्रव्या आङ्गरोगाद्' इत्याकारकः प्रामादिकः मुपा. द्र.।
d) मतुपो मस्य वः (पा ५, २, ९४; ८, २, ९)।
e) द्रस. 'न दधिपयआदीनि' (पा २, ४, १४) इत्युक्तगणस्य तदाकृतिगणत्वे 'इध्मा-बर्हिषी' इतिवत् पूर्वपददीर्घ उभयपदप्रकृतिस्वरश्च (पा ६, २, १४०)। यत्तु भा. 'परादिस्' (पा ६, २, १९९) इति शिष्टिमनुस्मरन्निवोत्तरपदाद्युदात्तत्वमात्रमाह तच्चित्रमिव भवति। पाठान्तरवद्-ग्रन्थानुरोधेन वा दृष्टिदोषेण वा तस्य तथा मतं स्यादिति भूयोविमृश्यं सम्पद्यते विविचाम्।
f) मत्वर्थीय इनिः (पा ५, २, ११५)। प्रत्ययस्वरः।
g) कारकोपपदे √स्था+विच्। कृद्-उपप्रस्व. (पा ३, २, ७४; ६, २, १३९)। पूप. स. अलुक्।
h) तात्रभविके यति द्व्यच्कत्वादाद्युदात्तत्वम् (पा ४, ४, ११०; ६, १, २१३)।
i) जनपदवाचित्वाच् शब्दस्य पृथङ् निर्देशः।
j) आरन् प्रत्ययः (पाउ ३, १३४)। नित्स्वरः (पा ६, १, १९७)। अथवा 'अग्नि-गार-' इत्येवं मूलतः सतः प्राति. अपभ्रंशः। तत्र च उप. <√गॄ (ल्) द्र.।
k) एवं किल मुपा. भवति। तस्य च चिन्त्यत्वार्थम् 'अङ्गारि-' इति अद्र.। एवं तु. मै १, २, ५; १२; ३, ८, १० यत्र तादृक्प्रकारक एव मुपा. भवति।
l) किरन् प्रत्ययो नित्-स्वरश्च (तु. पाउ १, ५२; पा ६, १, १९७)। यद्वेह च नाउ. च एपूदि. प्राकृतिकत्वं द्र.।
m) असुन् प्रत्यय इद्-रुडावागमौ च। यत्तु (पाउ ४, २३६) इत्यत्र 'असिः' प्रत्यय उपादेशि तच् चिन्त्यमिव भवति। प्रत्ययस्वरेणान्तोदात्तत्वापत्तेः। अतः पूर्वतः प्रवर्तितः (तु. पाउ ४, १८९) असुन् प्रत्यय एवोक्तावागमौ च द्र.। नित्स्वरः (पा ६, १, १९७)।

[७, ४२, १; ५२, ३]; १०,१४, ६; ६२,५; ७८,५; १०८, ८; १०; १६९, २; खि ४, ८, १; †मा १५, २८; १९, ५०; ३४, १७; †का १६, ५, ९; ३३, १, ११; ¶तै २,६,३, २; १२, ६†; ३, १, ९, ४; ५, १, २; ४, ४, ४, २†; ५, १, २, ४; २, ८,४; ४, २,३; ३,२; ७, २, २$; ६, १, १, २; ३, ३; २, ६, २^{२}; ७, १, ४, १; ४, १७, १†; मै १,४, १; २, ७, १२; १३, ७†; ¶३, १,३; ३,४; ६, ७;८, ४^{२}; ¶४, ८, ३; ५; काठ ४, १४; ५, ४; ८,४; ९, १६^{३}; १९, २; २१, ६; २२, १०;१३; २३, ४;२८, ३; ३१, १५; ३२,४; ३८,१३; ३९,१४; ४०,५; ४४, ६; ¶क ६, ९; २९, ८; ३१, २१; ३५, ४$; ३६, १; ४४, ३^{२}; कौ १, ९२; २, २५८†; जै १, १०, २; ३,२२,५†; शौ २, १२, ५; ३, २१, ८; ८, ८, १३; ९, ५, १६; १०, ६, २०; ७, १८;३४; ११, ८, १३; १२,३, ४३;४५; १८, १, ५८; ६१; ३, २०; ४, ३; २०, ९१,२†; पै ३, १२,८; ३८, ९; ५, ११,४; १४,८; ११, २, ६; १५, १४, ६; १६, ३०, ३;४४,३;९८,७;१४०,४; -०रसः ऋ १०, ६२, [१-४]; पै २, ५, ५; -रसम् शौ ४,२९, ३; पै ४, ३८, ३; -रसाम् ऋ १, ६२, ३; १०७, २; १२१,१; ३; १२७, २; २, २०, ५; ६, ११, ३; १०, ७०, ९; खि ३, १५, ३०; ३२; ५, १,३; मा १, १८; का १, ६, ४; तै १, १, ७, २; ३, ५,१,२¶; ५, ६,१६,१; ७, १७, १; मै १, १,८; ६, १; २; ५; ४, १,८; काठ १, ७; ७, १३^{३}; ८, ४; ३१, ६; ३९,१५; ४९, ६; ५३, ७; क १, ७; ६, ९; कौ २, ११६४†; शौ ६,३५, ३; १६, ८, १४; १८, ४, ८; -रसौ मै ३, ४, २¶; -राः ऋ १, ३१, १; १३९, ९; ३, ३१, ७; ५, ४५, ७; १०, ९२, १५; मा ३४,१२†; का ३३,१, ६†; शौ १९, ३४, ६; ५४, ५; पै ११, ३, ६; १२, २, १५; -†रोभिः ऋ १, ६२, ५; १००, ४; २, १५, ८; ४, १६, ८; ६, १८, ५; ७, ४४, ४; १०, १४, ३-५; १११, ४; तै २, ३, १४, ५; ६, १२, ५; ६^{२}; ७, १, १८, २$; मै ४, १४, ५; १६^{२}; काठ ४१, ९; शौ २, १२, ४$; १८, १, ४७; ५९; ६०; २०, ७७, ८; पै २,५,४$; -रोभ्यः ऋ १, [५१, ३; ९, ८६, २३]; १३२, ४; १३९, ७; ८, १४, ८; ६३, ३; ९, ६२, ९; खि ५, २०, १; तै ७, ५, ११, २; काठ ४५. २; †कौ २,३३१;९९१; जै ३,२७, ७†; शौ १२,३,४४; १९, २२, १८; २०, २८, २†; ३९, ३†; १३५, ६; पै १६, ९४,५. [°स्- आदित्य°, रुद्र°]

आङ्गिरस[a]- -सः ऋ ६,७३, १; १०, ४७,६; ६८,२; १४९, ५; १६४, ४; मा १९, ७३; का २१, ५, २; मै १, ६, ५¶; ३, ११, ६; काठ ३८, १; शौ ६, ४५, ३†; ८, १३,१५; १०, १, ६; ११, १२, १०; १२; १३; १९, ४,४; †२०, १६, २; ९०, १; पै ७, १९, १; १६, ३५, ६; ९६,८;१३५,५; -सम् खि १, २, ९; २, ४, २; शौ ५, १९,२; पै ९,१८, ८; -सस्य ऋ ४, ४०,१; काठ ९,१२¶;-सान् ऋ ६, ३५,५; -सानाम् शौ १६, ८, १५; १९, २२, १; -साय मै १, ९, ४¶; काठ ९, ९; ११¶.

आङ्गिरसी[b]- -०सि शौ १२, १०, ६; पै १६,१४६,२; -सी मा ४,१०; का ४,४,२; तै १,२, २, २; मै १, २, २; काठ २, ३; क १, १५; पै ३, २२, १; -सीः शौ ८, ५, ९; ७, १७; २४; ११, ६, १६; पै १६, १३, ९; १४, ३; २२, ६; २७,९.

†अङ्गिरस्-तम,मा[c]- -०म ऋ १,७५,२; ८,४३,१८;२७;४४, ८; मा १२, ११६; का १३, ७, १५; तै १, ३,१४,३; काठ ३५, १७; क ४८, १५; जै १, ५३, ९; -मः ऋ १, ३१, २; १००, ४; १३०, ३; ९, १०७,६; १०, ६२, ६; कौ १, ५१९; -मम् ऋ ८, २३, १०; -मा ऋ ७, ७५, १; ७९, ३.

१अङ्गिरस्-वत्[d]- -स्वतः मै ४, ९,९;-स्वते मा ३८,९; का ३८, २,३; मै ४, ९, ८; -स्वन्तौ ऋ ८, ३५, १४; -स्वान् ऋ २, ११, २०; ६, १७, ६.

[a]) अपत्य-दृष्ट-कृताऽन्यतमेऽर्थे अण् प्रत्ययस्तत्स्वरश्च (यक. पा ४, १, ११४; २, ७; ३, ११६)।

[b]) स्त्रियां ङीप् उदात्तनिवृत्तिस्वरेणोदात्तत्वम् (पा ४, १, १५; ६, १, १६१)।

[c]) आतिशायनिकस् तमप् प्रत्ययः। तस्य पित्त्वाभिघाते स्वरः पूर्ववस्थः (पा ५, ३, ५५; ३, १, ४)।

[d]) मतुपो मस्य वत्वे भत्वम् (पा १,४, १९)। स्वरः नापूदि. द्र.।

२आङ्गिरस्-वत्[a] ऋ १, ३१, १७; ४५,३; ६२,१; ७८,३; २, १७,१; ३, ३१, १९; ६, ४९, ११; ८, ४०, १२; ४३, १३; खि ४,९,३; मा ११, ९^{३}; १०; ११; १६^{३}; २८^{२}; ४७; ५८^{४}; ६०^{४}; ६१^{४}; ६५^{४}; १२, ५३^{२}; १३, १९; २४; २५; १४, ६; १२; १४-१६; २७; १५,५७; ५८; ६४; २७,४५; ३४,१६†; का १२, १, ९^{३}; १०; ११; २, ५^{३}; ३, १^{२}; ४, १०; ५, ९^{४}; ११^{४}; ६, १; २^{४}; ५^{४}; १३, ४, ९^{२}; १४, २, ४; १०; ११; १५, १, ५; ४, २; ३^{३}; ८, ५; १६, ७, १^{२}; ६; २९, ६, १; ३३, १, १०†; तै ४,१,१,३; ४^{४};२,२^{४}; ३, १^{२}; ५, २; ३^{२}; ४^{३}; ६, १^{८}; २^{४}; ३^{४}; २, ४, ४^{२}; ७, ४; ९, २; ३, ६, २; ४, ३, ३; ६, २; ५, १, २, ४^{२};५^{२}; ५, २, ४^{२}¶; ५,४¶; ६, ३; मै २, ७,१; २^{४}; ४; ६^{२१}; ११^{२}; १५^{२}; १६^{८}; ८, ७; १४^{३}; १३, १४^{२}; २०^{२}; ३, १, ३^{२};७¶;८^{६}; ४,९, १^{२}; १५; १६; काठ १,९^{३}; १६, १^{५}; ३^{२}; ५^{८}; ६^{१०}; ११^{२}; १६; १९, २^{२}; ३८ १३; ३९,१; ३^{२}; ४^{४}; ७; १३; ४०, ३^{२}; ५^{४}; क २५, २^{२}; २९, ८^{२}; ३०, ४^{२}; ५.

¶**अङ्गिरोधा((रस्-धा)मन्**[b]- -मानः मै ३, २, ९; काठ २०, ११^{२}; क ३१, १३^{२}.

अङ्गु*[c]-

अङ्गु-ष्ठ[d]- -¶ष्ठम् तै ६, १,९, ५; मै ४,५,८; -ष्ठाभ्याम् मै ४, ६, ३; -ष्ठेन मै ४, ५, ८; काठ १३, ७; २४, ५; क ३७, ६.

अङ्गुरि[e]- -रिम् शौ ४,१८,६;५, ३१,११; २०,१३६,१३. [°रि- अन्°, पञ्च°, सु°]

अङ्गुल[f]- दश°, द्वि°

अङ्गुलि[g]- -लयः मा १८,२२; का १९,७,४; तै ४,७,९,१; ¶६,१, १, ८; ९, ५^{२}; ७, ३, ९, २¶; ¶मै १,१०,१३;२,११,६$; ३, ६, ३; काठ १८, ११; २३, १; ३३, ३; ८; ३६, ७; ३८, ४; क २८, ११; ३५, ७; -लिभिः तै ६,१,९,५¶; शौ ४, १४,७; -लिभ्यः शौ २, ३३, ६; २०, ९६, २२; पै ४, ७, ४; -लिम् मै ४,५,८¶; पै ५,२४,५;-लीः मा २०, ६; का २१, ७,५; मै ३, ११, ८; काठ ३८, ४[h]; शौ १०, २, १; पै १६, ५९, १[h]; १४७, ८[h]; १४९,१[h]; -ल्या ¶मै १,८, ५; ४, ५, ८. [°लि- अन्°, पञ्च°, मृदु°]

अङ्गुली*[i]- -लीभिः पै १६, ९८, १०.

अङ्गुलि-काण्ड[j]- -ण्डम् काठ २६, ४; क ४१, २.

अङ्गुलि-मात्र[k]- -त्रम् मै ३,९,४^{२}.

१अङ्ग- २अङ्ग- √अङ्ग् द्र.

३अङ्ग[l] ऋ १, १, ६; ८४,७-९; १९; [११८,३; ३, ५८, ३]; १६४,७; २,४१,१०; ३,३३, ११; ५, ३, ११; [६, ४४, १०; ८, ८०, ३]; ५०, १०; ५२,३^{२}; ७२, ५; ७, २०, ९; ५६, २; ९१, १; ८, [६, २६; ७, २]; २४, १२; १५; ९६, १०-१२; ९, १०८, ३; १०, ४, ४; ४२, ३; ५४, ४; ६४, १३; ७९, ४; ८६, ७; १२९, ७; १३१, २; १४६, ४^{२};१४९, ३; खि ४,७^{२}, १०; मा ६, ३७; १०, ३२; १९, ६; २३, ३८$; का ६, ८, ८; ११, १०, २; २१, १, ५; २५, ७, ६$; तै १, ८, २१, १; ३, १, ३, २; ५, २, ११, २; मै १, ४, १२¶; ११,४; २, ३, ८;

---

a) क्रियातुल्यत्वे गम्ये, इवार्थे वा वतिः । भत्वम् । प्रत्ययस्वरः (पा ५, १, ११५; ११६ पावा १, ४, १८)।

b) बस. पूर्वपदप्रकृतिस्वरः (पा ६, २, १) । उप. यद्र. ।

c) तु. अङ्कु- इति । तद्वदौणादिकेन उ-प्रत्ययेन निष्पाद्यताम् ।

d) सोपपदात् √स्था+कः (पा ३, २,४) । थाथादिस्वरः षत्वं च (पा ६,२,१४४; ८, ३, ९७) ।

e) अङ्गुलि- इत्यत्र टि. द्र. ।

f) औणादिक उर(→ल)च् प्र. (तु. पाउ १, ३८) ।

g) उलिः प्रत्ययः (पाउ ४, २) । प्रत्ययस्वरेण मध्योदात्तत्वम् । यत्तु शक. प्रत्ययं चितमनुमेने तत् संस्कारच्युतमिव स्याद् अन्तस्वरापत्तेः । रलयोरभेदे अङ्गुरि- इति गद्र. । एवं ङीषन्तम् 'अङ्गुली-' इति अद्र. ।

h) स्वराङ्कणाभावादिदं विवेक्तुं दुःशकं यथैतद् रूपं ह्रस्वान्तस्य प्राति. भवत्युताहो दीर्घान्तस्येति ।

i) 'कृदिकारात्' (पाग ४,१,४५) इति ङीष्-विकल्पः । तेन चान्तोदात्तत्वमपि द्र. ।

j) षतस. । उप. यद्र. ।

k) प्रमाणे मात्रच् (पा ५, २, ३७) । तत्प्रयोजितमन्तोदात्तत्वं च (पा ६,१,१६३) ।

l) अङ्ग इति क्षिप्रनाम स्वरादिषु पठितम् । तत्पूर्वकाद् √गम् इत्यतो डे प्रत्यये निष्पन्नस्य शब्दरूपस्याव्ययत्वेनोपचारः द्र. । गस. उपप्रस्व. (पा ६, २, १३९) ।

३, ११, ७; १२, २; ४, ८, ९; १२, १; १४, २; काठ १२, ९; १४, ३; ३७, १८; ५०, ५; कौ १, २००; २४७; ३८९; ५८३; २, २८८; ६९१–६९३; ८६१; १०७३; जै १, २१, ७; २६, ५; ४३, ९; ५९, ६; ३, २४, ४; ५६, १८–२०; शौ $१, १६, २; $२, ३, २[२]; $५, ११, ५; ७; ९, १४, ५; $११, ६, २१; $१३, ३, २१; २०, २०, ५; ५७, ८; ६३, ४–६; ८९, ३; १२५, २; १२६, ७; पै १, ८, २; ६, ४, १०; ८, १, ४; ५; ७; १६, ६६, ७†; अङ्गो[a] शौ ६, ६०, ९; पै ४, २०, ७[2b].

अङ्गार-, अंङ्गारि-, अङ्गिन्-, अङ्गिर-, अङ्गिरस्-, अङ्गीन-, अङ्गुं-, अङ्गुरि-, अङ्गुल-, अङ्गुलि- √अञ्ज् द्र.

?अङ्गूषु[c]-

अङ्गे-ष्ठा-, अङ्ग्य- √अञ्ज् द्र.

अङ्गोषु[d]-

अङ्गोषिन्[e]– -‡[f]षिणम् कौ १, ५२८; २, ४६७; ७५८; जै १, ५४, १०; ३, ३५, २.

अङ्गोषि*(य>)या[g]– -याः पै ६, ३, ११.

√अङ्घ्[h]

अङ्घ्रि[i]– -ङ्घ्रिणा मा २, ८; का २, २, २; काठ १, १२; ३१, ११; क १, १२; ४७, ११[j].

अङ्घारि[k]– -रिः मा ५, ३२; का ५, ८, २; तै १, ३, ३, १; मै १, २, १२; काठ २, १३; –०रे मा ४, २७; का ४, ९, ४; तै १, २, ७, १; मै १, २, ५; ३, ८, १०; काठ २, ६; क १, १९.

?अङ्नार-

?आङ्नार[l]– -रः काठ २२, ३.

√अच्[m], अप°, आ°, उद्°, वि°

अचत्[n]– -चतः मै २, ७, १‡[o].

अ-चक्र,क्रा[p]– -क्रम् ऋ १०, १३५, ३; –क्रया ऋ ४, २६, ४; १०, २७, १९; –क्रे ऋ १, १२१, ११; –क्रेभिः ऋ ५, ४२, १०.

¶अ-चक्रवृत्त,त्ता[q]– -त्तम्[२], –त्ताम् काठ ६, ३; क ४, २.

अ-चक्रिवस्[r]– -चक्रुषे शौ ५, १४, ९; पै २, ७१, १.

अ-चरत्[r]– -रन् ऋ ३, ५६, २.

अ-चरन्ती– -न्ती ऋ १, १८५, २; मै ४, १४, ७†.

अ-चरम[r]– -माः ऋ ५, ५८, ५; मै ४, १४, १८†.

अ-चराच(र→)रा[r]– -रा काठ १२, २.

अ-चर्मक[s]– -काय तै ७, ५, १२, २; काठ ४५, ३.

---

[a]) 'अङ्गु'इत्यस्योत्तरेण'उ'इति निपातेन निहतेनैकीभावइवात्राऽऽपन्नः। अथवा 'अङ्गु' इत्यस्य 'अर्यमन्' इत्यनेन, उअश्च तदुत्तरेण नु-निपातेनाऽऽर्थः सम्बन्धः द्र.। अत्र यत् सा. उअ उत्तरम् अनुं पपाठ तदसत्। 'नु' इत्यत्रत्यं टि. अद्र.।

[b]) एतद्वन्मन्त्रार्धोऽविस्पष्टार्थपदो भवति। तु. दिविश्वस्- दिवि-स्तन्- इत्यत्रत्ये टि.।

[c]) आङ्गूष- इत्येतद्व्युत्पत्तावौपयिकी कल्पनेयं तत्रैव विस्तरेण द्र.।

[d]) आङ्गूष- इत्यनेन समानन्यायत्वात् तदीयनिगमानां च भूरिसंख्याकत्वादस्य वैयुत्पत्तिकः संकेतोऽपि तत एव सुग्रहः द्र.।

[e]) मत्वर्थीय इनिः (पा ५, २, ११५)। प्रत्ययस्वरः।

[f]) 'आङ्गूषाणाम्' इति ऋ (९, १०, २) पाभे.।

[g]) इदमाद्यर्थेषु घ→इयः प्र. द्र. (तु. पा ४, ४, ११७) तु. त. स्तोत्रिय- इति। रू. अप्रसिद्धेरेव अङ्गुष्ठ- >?अंङ्गोष- इत्यस्मादिव प्राति. भ्रान्त्युत्पादितात् प्र.मूक्ते. भवतीति द्र.। अङ्गोष- अङ्गोषिन्- आङ्गूष- आङ्गूष्य- अङ्गोषिय- इत्यादिषु प्रत्ययकृतभेदे सुभेदेऽपि मूलत एक एव धातुरभिकल्प्य इति सम्भाव्यत इत्यपि द्र.।

[h]) यतुटि. √१अंह्, √अघ्, √२अह्।

[i]) क्रिन् प्र. नित्स्वरश्च (पाउ ४, ६६; पा ६, १, १९७)।

[j]) 'अङ्घ्रिण विष्णू' इति मुपा.। तु. मा २, ८। एवं 'विष्णु->-०ष्णो' इत्यत्र टि. च।

[k]) पपा. अनवगृहीतः। 'अंहसः अरिः' इत्येवं व्याचक्षाणौ उ. च म. च पूर्वपदप्रकृतिस्वरमधिकृत्य चोद्यौ भवेताम्। तन्मताभ्युपगमस्तु दासीभारादित्वाच् शक्योऽभिसंधातुम्। वस्तुतस्तु संशीतिबहुलत्वान्नेदमित्थमिति वक्तुं पार्येत। भूयान् व्युत्पत्तिविस्तरः वैश. द्र.। अपपाठान्तरयोः कृते ?अंहारि- इति अङ्नारि- इति च गद्र.।

[l]) सस्थ. 'अद्णार-' इत्यत्र वैयुत्पत्तिकं टि. अद्र.।

[m]) √अञ्च् इत्यनेन समानार्थकः यद्र.।

[n]) शतुः शपश्च निघाते धातुस्वरः (पा ६, १, १८६; १, १६२)।

[o]) विशिष्ट इह बाह्वृचः (५, ८१, ३) पाभे.।

[p]) बस. अन्तोदात्तः (पा ६, २, १७२)। उप. यद्र.।

[q]) तस.। उप. वृत्तस. द्र.।

[r]) तस. अव्यय-पूपप्रस्व. (पा ६, २, २)। उप. यद्र.।

[s]) बस. समासान्तः कप् प्र. उसं. (पाग ५, ४, १५१)।

?अ-चारुका(क-आस्य>)सन्[a]- -कास्ना शौ २०, ३४, १२.
†अ-चिकित्वस्[b]- -त्वान् ऋ १, १६४, ६; शौ ९, १४, ७; पै १६, ६६, ६.
†अ-चित्[c]- -चितः ऋ ७, ८६, ७; १०४, १; ९, ९७, ५४; काठ २३, ११; कौ २, ४५६; जै ३, ३४, १४; शौ ८, ४, १; पै १६, ९, १; -चितम् ऋ १०, ८७, १२; काठ ४०, ५$; शौ ८, ३, २१; पै १६, ८, १; -चिते ऋ ७, ६१, ५.
†१अ-चित्त[d]- -त्तम् ऋ १, १५२, ५; ६, ४६, १२; -त्तात् ऋ ४, ३, १; तै १, ३, १४, १; मै ४, ११, ४; काठ ७, १६; कौ १, ६९; जै १, ७, ७; -त्तान् ऋ ३, १८, २; काठ ३५, १४; क ४८, १३.
२अ-चित्त[e]- -त्तम् खि १, ९, ४.
¶अ-चित्तपाजस्[f]- -जाः मै १, ९, १$; ५; काठ ९, ९$; १२; क ८, १२.
¶अ-चित्तमनस्[f]- -नाः मै १, ९, १$; ५; काठ ९, ९$; १२; क ८, १२.
अ-चित्ति[g]- -त्तिः ऋ ७, ८६, ६; -†त्तिभिः ऋ ४, १२, ४; मै ३, १६, ५; काठ २, १५; -त्तिम् ऋ ४, २, ११; मा २७, ६; का २९, १, ६; तै. ४, १, ७, ३; ५, ५, ४, ४†; मै २, १२, ५; काठ १८, १६; ४०, ५; क २९, ४; -†त्ती ऋ ४, ५४, ३; ७, ८९, ५; तै ३, ४, ११, ६; ४, १, ११, १; मै ४, १०, ३; १२, ६; काठ २३, १२; -त्तीः शौ २, ६, ५; -त्त्या शौ ५, १७, १२-१७; ३०, ३; ३१, १०; ६, ५१, ३; १२, ४, ५१; ५२; पै ९, १३, ३; १५, ८; १६, १३, ७, ७.
अ-चित्र[a]- -त्रम् ऋ ६, ४९, ११; -त्रे ऋ ४, ५१, ३.
अ-चिष्टु[h]- -ष्टुः मा २०, ४४; का २२, ४, ९; मै ३, ११, १; काठ ३८, ६; -ष्टुम् खि ५, ७, १, १०[i]; मै ४, १३, २; काठ १५, १३.
अ-चेतस्[c]- -तसः ऋ ७, १८, ८; -तसम् ऋ ७, ६०, ६; ७; -ताः ऋ १, १२०, २.
अ-चेतान[g]- -नस्य ऋ ७, ४, ७.
अ-चोदत्[j]- -दते ऋ ५, ४४, २; खि ४, ९, ५.
†अ-चोदस्[c]- -दसः ऋ ९, ७९, १; कौ १, ५५५; जै १, ५७, २.
√*अच्छ्, ?अच्छे[k] पै १, ११२, २; अश्(?च्)छतु, पै १६, १५२, ३[l].

यद्वा वैकल्पिकश्चरितार्थयितव्यः (पा ५, ४, १५४)। कब्-अभावनिगमाश्च मृग्याः। कप्य् उपान्त्यस्वरे प्राप्ते (पा ६, २, १७४) 'कपि पूर्वम्' (पा ६, २, १७३) इत्युक्तः स्वरः पूर्वविप्रतिषेधेन लब्धावसरः द्र.।

[a]) सा. आधारीकृत्य कल्पितः पाठः द्र.। अतः सर्वथा स्वरूपतश्च स्वरतश्च विमर्शविशेषोऽपेक्षितो भवति। तु. पाएडु. पाभे.। तस. नञ्-स्वरः (पा ६, २, २)। उप. बस. द्र.।

[b]) तस. नञ्-स्वरः। उप. √कित्+क्वसुः प्रत्ययः। √चित्, √कित् इत्येतयोरैक्यमिवातिष्ठमानाः पाश्चात्याश् √चित् इत्यस्मादेव मौलिकत्वेन प्रतिपन्नादत्र चान्यत्र चैवंजातीयेषु प्राति. निष्पत्तिमाहुः।

[c]) बस. अन्तोदात्तः (पा ६, २, १७२)। उप. √चित्+भावे क्विप्। यत्तु कैश्चित् √१, २चि इत्यतोऽपि निष्पत्तिरुक्ता भवति तद्विस्तरः साक्षेपः वैश. द्र.। एवं तु 'चित्-' इत्यत्रत्यं टि. अपि।

[d]) तत्पुरुषबहुव्रीहिसमासाभ्याम् औभयविध्येन विग्रहे सम्भवति क्रमशस् तस. 'परादिश्छन्दसि' (पा ६, २, १९९) इत्यनेन, बस. 'नञो जर-' (पा ६, २, ११६) इत्यत्रोपसंख्यानाद् वा स्वरौ व्याख्यातव्यः।

[e]) बस. अन्तोदात्तः (पा ६, २, १७२)। उप. यद्र.।

[f]) तस. नञ्-स्वरः (पा ६, २, २)। उप. बस. यद्र.।

[g]) तस. स्वरः नापू. द्र.। उप. यद्र.।

[h]) परोक्षनिष्पत्तिकं प्राति.। √अष् इत्यत इत्यर्वाञ्चः। नञ्पूर्वाच् √चि इत्यस्माद् वा, √अञ्च् इत्यस्माद् वेति उ. च म. च। 'अ-पाक-' इति नञ्-तत्पुरुषस्य साहचर्यादत्रापि तस. एव तु संभाव्येत।

[i]) 'अ-चिष्टम्' इति मुपा.।

[j]) तस. नञ्-स्वरे (पा ६, २, २) प्राप्ते अन्तोदात्त उसं. (तु. पा ६, २, १६०)। उप. <√चुद् द्र.।

[k]) अविस्पष्टपदभूयिष्ठं स्थलं द्र.। यथानिर्देशं 'वा' इति 'ते' इति पृथक् पदे इव भवतः। तत ऊर्ध्वं 'तानि' इति 'अच्छे' इति द्वे पदे स्यातामुताहो एषां चतुर्णां पदानां स्थाने 'वाते तान् यच्छे' इति पदत्रयी स्यादिति सन्देहो भवति। प्रथमस्य कल्पस्यापेक्षया द्वितीयः साधीयान् प्रतीयते। अर्थस्य स्फुटत्वविशेषसौकर्यात्। एवं च सति मुपा. यथावत् संशोधनीयः। कल्पद्वयापेक्षया √अच्छ्, इति √यच्छ् इति च विकल्पकल्पने तस्थं द्र.।

[l]) अविस्पष्टपदसङ्कुलः मुपा. द्र.। अभिगमनार्थे मन्त्रस्वारस्यप्रतिभानात् तस्मिन्नर्थे यनि. धातुः सुकल्पः स्यात्। तस्मिन्नेवार्थेऽयं धातुराधुनिक्यां पश्चिमोत्तरभारतीये रावलपिण्डी-प्रदेशे प्रवर्त्तमानायां भाषायां लभ्यत इति च भूयस उक्तोपबृंहणाय द्र.।

१अच्छ– -च्छम्[a] क ३५,७.

अच्छु[b]– -०च्छवः पै २,९१,२.

२अच्छ, अच्छा[c] ऋ १,२,२;४४,४; १०१, ८; १०५, १४; १२९, ५; १३०, १; ५; [१३२, ५; १३९, १]; १६३, १३; १६५, ४; १३; १४; १६७, २; १७३, ११; १८६, ६; २, १९, २; ३; ३९,१; ३,१,१; ४, ३; १५, ५; १९, २; [३३,५; ६,४९, ४]; [३५,१; (७,२३,४)]; ३९,१[d]; ५४, ५; ६१, ५; ४, १, २; १४, १; २०, २; २१, ४; २४,८; २९,४; ३४, १; ३; ३८,५; ४४, ५; ४५, ७; ५,१, १; ४; ४२, १५; ४५,९[e]; ५२, १४; १५;५९, ६[e];७४,३; ७६, १; ६,६,१; १६, १२[f]; ४४[g]; ३०,४; ३२, ४; ३७, ३; ४१, १; ४४, १५; [४७, ७; ८, ७१, ६; १०, ४५, ९]; ५१, ३; ६७, २; ७, १, १८;१८,४[h]; २४,३; ३४,२०[i]; ५७, ७[j]; [९०, १[k]; (१,१३५,२; ८, ८२,५)]; ९२, ३[l]; ८,२,२८; ५,३३; १६,१०; २२,४; ३३, १३[m];४८,६;९३, २३; [१०२, ७;(५, ७, १)]; १०३, २; ९;९, [(३८,१);५७, १]; ६४,१६; ६६, [११;१०७, १२]; [१२;(६४, १७)]; ६८, १[n]; ६९,९[२]; ८१, २[o]; ९१, १; ९५,३; ९७, ८; २५; १०८, २; १०, १, ७; २६, १; ३०, १;५; ३२,५; ४५,९; ११२,४;१४३, ५; खि १, ४, ८; २, ७, ४; ३, १०, १,६; †मा १२, २६; १५, २४; २०,४९; २७,२७[l]; २९, २४; ३३, ५५; ७८; †का १३, २, ९; १६, ५, ५; २२, ५, ३; २९, ३, ४; ३१, ३, १३; ३२, ५, १; ६, ९; †तै १, १, २, १$; ५, ६, ३; २, २, १२, ८; ४,२,२,३; ३, १३, ६; ४,४,२; ६,७,५; मै १, १, २; ६, ४¶; २, ७, ९; १३, ७†; ३, ९, २¶; †४, १, २; १०, १; ६[२]; ११, २; ३[३]; १४, १८; काठ १, २; २, १५; ८,१७; ९,१८†;१०,१२; १६, ९; ३१, १; ३५, २; ३८, ७; ४६, ३; क ४१, २; ४७, १[२];¶; †कौ १, २१; ७३; १५१; ४५९; ४६१; ५१४; ५४३; ५४४; ५६३; ५६६; २, ८; ९; १२; ४३; ११७; २२९; २९६; ४६७; १०९६; ११०२;

---

[a]) एवं किल मूलकोशीयसाद्ध्यनिभृतो मुपा. भवति । शाखान्तरीयायाऽन्यप्रकारकाय पाठाय तु '?अच्छंवषट्कारम्' इत्यत्र टि. द्र. ।

[b]) कर्तर्यु ङः प्रत्ययः (तु. पा ३,२,१६८) ।

[c]) आद्युदात्तत्वं सांहितिको दीर्घश्च (फि ४, १२; पा ६, ३, १३६) ।

[d]) 'आ···जिगाति' इति क्रियया योगं वष्टि PW. किन्तु मतेरागमनस्य, इन्द्राभिमुख्यार्थविशिष्टत्वस्यात्र प्राधान्येन श्रावयितुमिष्टत्वात्तथात्वस्य चासमासाङ्गभूतेनैव सुतरां वक्तुं योग्यत्वात् कर्मप्रवचनीयता समुचिता द्र. ।

[e]) तु. नापूटि. । अत्राप्याभिमुख्यार्थस्य श्रावणे मन्त्रस्वारस्यात्तस्य च कर्मप्रवचनीयतायोगेन सुसाधत्वात्तथात्वं निरदेशीति दिक् । गतित्वार्थम् तु. GW. PW. ।

[f]) उत्तरेण 'विवाससि' इति क्रियापदेन योग इति सा. GW. च । तु. शब्रा १,४,१,२७; तैब्रा. ३,५,२,२. ।

[g]) GW. गतिसंज्ञमाहोत्तरेण 'याहि' इति क्रियापदेन युक्तम् । तन्न । तस्य तदुत्तरेणाऽऽक्रा विशिष्यान्वयप्रतीतेः । तु. सा. ।

[h]) 'आ···गन्तु' इति क्रियया योग इति GW. ।

[i]) 'आ···गमन्ति' इति क्रियया गतियोग इति GW. ।

[j]) 'आ···जिगात' इति क्रियया गतित्वयोगार्थम् तु. GW. PW. । पार्थक्येनान्वयार्थं च तु. सा. ।

[k]) पूर्वेण 'याहि' इति क्रियापदेन युक्तमिति सा. । तद् विमृश्यं भवति । तथात्वेऽप्याङ्पूर्वत्ववतोऽर्थस्य प्रकरणापेक्षितस्याक्षेपसाध्यत्वाद् व्यर्थप्रयासादित्यर्थः । तु. ऋ ६, १६, ४४ ।

[l]) गतिं पूर्वेण 'यासि' इति क्रियापदेनाभिसम्बद्धं सा. आह 'प्र' इति स्पष्टं श्रावितमुपसर्गं तु स विस्मरतीति चित्रम् ।

[m]) गतिरिति सा. GW. च । उत्तरेण 'शृणवत्' इति क्रियापदेन योगात् ।

[n]) प्र···√स्यन्द् इत्यनेन गतित्वेन योग इति GW. MW. च । शीघ्रगमनमात्रे धेनुभिरौपम्यस्य श्रूयमाणत्वात् प्रस्यन्दाऽऽस्यन्दनयोर्यथा मन्त्रस्वारस्यं भवति न तथा देवम् अच्छप्रस्यन्दने, अथवाऽच्छाऽऽस्यन्दने । अतो धात्वर्थमात्रद्योतिकायामकर्मिकायामिव क्रियायां तद्द्वारा कर्तुरीप्सितलक्ष्यसमर्पणार्थं देवं प्रति सा क्रिया प्रवर्तत इत्यात्मको वाक्यपूर्तिविशेषकरो नूतन इवाऽऽकारविस्तरः द्र. ।

[o]) तु. नापूटि. । तत्रोक्तदिशाऽत्रापि मुख्यायाः सोमकर्तृकायाः क्रियायाः शीघ्रगतिमात्रसमर्पणे निदर्शनं ज्ञापकीकृत्याऽकर्मको योगः द्र. । ततश्च 'कलशान्··· अच्छ' इत्याकारक आनुषङ्गिको विस्तर इत्युक्तं भवति ।

११११; †जै १, ३, १; ८, १; १६, ७; ४८, ३; ७; ५३, ४; ५५, १०; १२; ५७, ८; ३, १, १०; ११; २, ३[d]; १२, ४; २०, १३; २४, १२; ३५, २; ५३, ७; ८; ५९, २; ४, ५, ३; ७, ५; शौ ६, ३९, २; ११, १, २; १३, २, ४६; २०, १७, १; ४६, १; १४३, ५†; पै १६, ८९, २†.

अच्छ √द्रु, अच्छ···द्रवताम् ऋ ३, १४, ३.

अच्छ √धन्व्, अच्छ···धन्वाति ऋ ३, ५३, ४.

अच्छ √नक्ष्, †अच्छ...नक्षते ऋ ६, २२, ५; शौ २०, ३६, ५.

अच्छ, अच्छा √नी, †अच्छा···नयन्ति ऋ ९, ८७, १; कौ १, ५२३; २, २७; जै १, ५४, १; ३, ३, ६; अच्छा···नयतु ऋ ४, १, १०; †अच्छा···नयन्तु ऋ १, ४०, ३; मा ३३, ८९; ३७, ७; का ३७, १, ७; मै ४, ९, १; कौ १, ५६; जै १, ६, २; अच्छ···नयतम् ऋ २, ३९, ५; अच्छा···नयत[a] ऋ ५, ५५, १०.

†अच्छ···नेषि ऋ ८, १६, १२; शौ २०, ४६, ३; अच्छ···नेषत् ऋ १, १४१, १२.

अच्छ, अच्छा √या, ¶अच्छयाति तै ६, १, ९, ३[२]; ४; अच्छ···याति ऋ १, १२३, ४; ९, ९६, २; अच्छा···याथः ऋ ३, ३३, २; अच्छयाहि ऋ १, ३१, १७; †अच्छा···याहि ऋ ७, ९, ५; २३, ४; मा ३३, १८; ७०; का ३२, २, १; ६, १; मै ४, १४, ११; कौ २, ७३४; शौ २०, १२, ४; अच्छा···याहि ऋ २, १८, ७; ९, ९७, ६.

अच्छा···अयासम् ऋ ३, ३३, ३.

अच्छा √गम्, अच्छागच्छति ऋ १, ४१, ६; अच्छागमेम ऋ ४, ५, १३.

अच्छा···गन्तु ऋ ५, ४३, ८; अच्छा···गन्तम् ऋ १, १५१, ७.

अच्छा √गा, अच्छा···गासि ऋ ५, २५, १.

अच्छाजिगाति ऋ १०, ४७, ६; अच्छा···जिगाति ऋ १०, ६, ४; †अच्छाजिगासि ऋ ३, २२, ३; मा १२, ४९; का १३, ४, ५; तै ४, २, ४, २; मै २, ७, ११; काठ १६, ११; क २५, २; अच्छा···जिगासि पै १, ५१, ३; अच्छा···जिगातम् ऋ २, २४, १२.

†अच्छा···गात् ऋ १, १०४, ५; ३, ३१, ६; मा ३३, ५९; का ३२, ५, ५; मै ४, ६, ४; काठ २७, ९; †अच्छागुः ऋ ३, ४२, ३; शौ २०, २४, ३; अच्छा···गाः ऋ ४, १६, ९.

अच्छा √चर्, अच्छा···चरन्ति ऋ ३, ५७, ३; †अच्छा···चरन्ति ऋ ८, ६०, २; कौ २, ९०३; जै ४, २५, ५; शौ २०, १०३, ३; अच्छाचरामसि ऋ ९, १, ५.

अच्छा √दी, अच्छादीद्ये[b] ऋ ३, ५५, ३.

अच्छा √नश्, †अच्छा नक्षि ऋ ५, २४, २; मा ३, २५; १५, ४८; २५, ४७; का ३, ३, १७; १६, ५, ३०; २७, १५, २; तै १, ५, ६, ३; ४, ४, ४, ८; मै १, ५, ३; काठ ७, १; क ५, १; कौ २, ४५८; जै ३, २४, १६.

अच्छा √नू, †अच्छा···अनूषत ऋ १, ६, ६; १०, ४३, १; कौ १, ३७५; जै १, ३९, ६; शौ २०, ७०, २.

अच्छा √वच्, अच्छा···विवक्ति ऋ ७, ७२, ३; अच्छाविवक्मि ऋ ३, ५७, ४; ४, २०, ५; अच्छा···विवक्मि ऋ ७, ६७, १; अच्छा-वोचे ऋ ६, ५१, ३; अच्छा···वोचेः ऋ ७, ९३, ७; अच्छा-वोचेय ऋ १, १२२, ५; ४, १, १९; †अच्छा-वोचः ऋ ८, ७५, २; तै २, ६, ११, १; काठ ७, १७; अच्छा···वोचः ऋ [६, २, ११; १४, ६; (१५, १५)]; खि २, ६, १, १९; ७, ५; ८, ५; मे ४, ११, ६; अच्छा-वोचम् ऋ ५, ४१, १४.

†अच्छा···ऊचिषे ऋ ३, २२, ३; मा १२, ४९; का १३, ४, ५; तै ४, २, ४, २; मै २, ७, ११; काठ १६, ११; क २५, २.

अच्छा···वच्यते[c] ऋ १, १४२, ४.

---

[a]) अभिनयननिर्णयनयोर् बह्वर्योऽहतिविषययोः प्रतियोगित्वेन श्रवणे मन्त्रस्वारस्याद् गतित्वकल्पना साधीयसी द्र. । कर्मप्रवचनीयतायोग इति सा. ।

[b]) पूर्वपठितेन 'शुभि' इति पदेन कर्मप्रवचनीयतया योगमाह सा. । तदसारमिव भवति । तस्य पदस्य कर्मत्वायोग्यत्वात् । वैवा. अन्वयश्च द्र. ।

[c]) कर्मणि यक् (पा ३, १, ६१) द्र. । यश्चात्र सम्प्रसारणाभाव इव प्रतीयते तदर्थं पाप्र. सम्प्रसारणे कृते 'वाच्छन्दसि' (पा ६, १, १०६) इति पूर्वरूपविकल्पे यण् द्र. । मतेरच्छोक्तिसाहचर्यस्य श्रुतौ प्रसिद्धत्वात् (तु. ऋ १, ६१, ३ प्रमृ.) अच्छा-वचनस्य चाश्रुतपूर्वत्वाद् अच्छा √वञ्च् इति याऽर्वाक्तनी कल्पना भवति (तु. MW.)

¶अच्छा-वाक्[a]– -०क खि ५, ७,५,१०४; –कः तै ७,१,५,५; –कम् मै ३, ९, ८; काठ २६, ९; क ४१, ७; –कस्य मै ४, ४, ८; काठ ३४, १६; –काय तै १, ८, १८, १; मै ४, ६,५[२].

¶अच्छावाक-साम[b]– -मम् तै ५, ४, १२, ३[२].

¶अच्छावा(क्य>)क्या[c]– -क्या मै ४,४,८; काठ २६,९; क ४१, ७; –क्याः मै ३, ९, ८.

†अच्छो(च्छ-उ)क्ति[d]– -क्तिभिः ऋ १,६१,३; १८४,२; ८,१०३, १३; शौ २०, ३५, ३; –क्ती ऋ ५,४१,१६[२].

१अच्छा√वद्, अच्छावदामसि मा १६, ४; का १७, १, ४; तै ४, ५,१,२; मै २, ९, २; काठ १७, ११; क २७, १; शौ १९,२,३; पै ८,८,९; १४,२,६; १५, १५, ४; अच्छा···वदामसि ऋ ८, २१, ६; अच्छावदामः ऋ १०, ८८, १४; †अच्छावद ऋ १, ३८, १३; ५, ८३, १; ८, ५१, ३; १०, १४१, १; खि ३, ३, ३; मा ९, २८; का १०, ५, ४; तै १, ७, १०, २; मै १, ११, ४; काठ १४, २; क २९, २; शौ ३, २०, २; पै ३, ३४, ३; अच्छा···वद पै ७, १२, ७.

२अच्छा(च्छ-आ)√वद्, अच्छा(च्छ-आ)वदामि शौ ६,५९, ३; अच्छावदामसि शौ ६,१४२, २; अच्छा(च्छ-आ)वदामसि शौ ७, ३९,३; ८, ७,१; १०, १०, ४; १२, १,२७; पै १, २९, १; ३, २९, १; ५, १, ६; ७, १२, १; १६, १२, १; १०७, ४.

अच्छा√वृत्[e], अच्छा···ववृतीय ऋ १, १८६, १०.

अच्छा√सृ, अच्छा···असरत् ऋ ९,९२,२; †अच्छा···असरः[f] ऋ ९, ११०, ४; कौ २, ८५८.

अच्छा√ह्वे

अच्छाहूत- अच्छा···हूतः ऋ ४, १५, ७.

१अच्छे(-च्छ, च्छा√इ), ¶अच्छैति तै २, ४, ९, ३; १०, ३; ५, २, ६; ५, १, ८, १; ६, ३, ३, १[२]; ४, ३, ३[२]; मै २, १, ८; ४, ८[३]; ४, १, २; ५, २[४]; काठ १०, ११; ११, १०; २४, ३; २६, ३; ३१,१; क ३७, ४; ¶अच्छैति मै ३, ७, ६; ४, ५, २; †अच्छ···एति ऋ १०, ३०, ६; काठ १३, १६; अच्छा···एति ऋ २,३६,६; ७,३,३; मा २७, १४; २९,२,४; तै ४, १, ८, १; मै २, १२,६; क २९,५; शौ ५, २७, ४; पै ९, १, ३; अच्छ-यन्ति मै ३,७,८[२]; काठ २४,६[२]; क ३७, ७[२]; अच्छ···यन्ति ऋ ५, ४७, ६; काठ १८, १७; †अच्छा···यन्ति ऋ १, ७१, ३; ७, १०, ३; मै ४, १४, ३; अच्छा···एषि†[g] कौ २, ५७१; जै ३, ४६, ६; अच्छ···एमि तै २, २, १२, ३; अच्छेमः मा ११, १६; का १२, २, ५; तै ४, १, २, २; ५, १, २, ४; मै २,७, २; ३, १, ३; काठ १६, १; १९, २; क २९, ८; अच्छा[२]···एतु ऋ ७, ३६, ९; †अच्छा···यन्तु ऋ ८, २३,१०; ७१,१०; कौ २, ९०४; जै ४, १४, ६;

साऽच्छोदक्षमेव भवति। सुजिह्व- इत्येतदप्याऽऽराध्य-विशेषणत्वेन श्रूयमाणम् अच्छोक्तेरेवाऽऽराधनौपयिकतां संकेतयेद् आराध्यप्रियत्वादिति दिक्। अच्छेति कप्र. इति सा. इहानुसंधेयः।

a) गत्युत्तरकृत्-प्रकृतिस्वरः (पा ६, २, १३९)। उप. अण् प्रत्ययः। कुत्वार्थे च न्यङ्क्वादिगण उसं. (पा ७,३, ५३)। यत्तु भा. (तै १, ८, १८, १) घ-प्रत्ययान्तमाह तन्मृग्यमूलम्। करणाधिकरणयोरेव तद्भावात्।

b) चतस.। शेषम् अग्निष्टोम-साम- इत्यत्र टि. द्र.।

c) तस्येदमित्यर्थे यति तित्त्वात्स्वरितत्वम् (तु. पा ४, ३, १२१; ६,१,१८५)।

d) कस. अव्यय-पूर्वपदप्रकृतिस्वरे (पा ६,२,२) प्राप्ते तद्बाधस्वरूपे गत्युत्तरकृत्-प्रकृतिस्वरे च (पा ६,२,१३९) प्राप्ते गतिस्वरः (पा ६,२,४९) प्रकृत्या भवति। यत्तु सा. (ऋ. १, ६१, ३) कस. इत्येवं विवृणोति, बस. इत्येवं च पूपप्रस्व. समादधाति तद् व्याहतत्वाचाऽलक्षणत्वाच्च दुरन्वयत्वाच्चातीवाऽप्रमाणम्।

e) अभिप्राप्तौ तात्पर्यम् द्र.।

f) तु. ऋ ९, ६८, १; ८१, २ टि. यत्तु वैपरीत्येनेह गतित्वयोग आस्थीयते। सनिष्यदत् सोमः सदा वाजाभिमुख्येन सरतीति वाजस्य कर्मणः साक्षात् क्रिययेप्सिततमत्वेन श्रवणं प्रतिभाति। ततश्चाभिमुख्यार्थस्य गुणभावस्तद्वाचकस्य गतित्वाङ्गीकाराद् आपततीति किमु वक्तव्यम्। कर्मप्रवचनीयतादर्शी सा. द्र.। 'अच्छा-सनिष्यदत्' इति योगमुशन्तौ GW. MW. तु चोद्यौ भवेताम्। मृशार्थस्य पदवृत्तिसमर्पितत्वात् √स्यन्द् इत्यत्र गतित्वयोगस्यान्यथासिद्धत्वाद् वाजप्राप्त्याभिमुख्यार्थस्य च विशेषाधायकत्वात् √सृ इत्यनेन गतित्वयोगस्य चरितार्थत्वादिति दिक्।

g) '···एषि' इति वाङ्कुचः (७,३,३) पाभे.।

†अच्छ…यन्तु ऋ ९,१०६,१; कौ २, ४४; ८५८; जै १, ५८, १; ३,१६,५;५९,३; शौ ३, ४, ३; पै ३, १, ३; अच्छेहि मा ४, २०; का ४, ६, ५; तै १, २, ४, २; ४,१,२,२;५,१,२,४; ६,१, ७,७; मै १, २,४; ३,७,६; काठ २,५; २४,३; क १,१७;३७,४; अच्छा…इत ऋ १०, ३०, २; अच्छ…इतन ऋ ३, २९, ९; अच्छ…अयाम ऋ ५, ४५, ५; अच्छैताम् मै ४, ८, १.

अच्छे(च्छ-इ)त[a]- -तः मा ८, ५४; का ९, ७,१; तै ४,४,९,१; काठ ३४, १४.

¶अच्छे(च्छ-इ)त्य[b]- -त्यः मै ३,९,२.

२अच्छे(च्छ-आ√इ), अच्छा(च्छ-आ)यन्ति शौ १२,४,१४; १५.

?अच्छंवषट्कार[c]- -रम् क ३५,७.

¶अ-च्-छन्दुस्क[d]- -स्कम् मै ४, ७, ५; ६.

¶अ-च्-छन्दोम[e]- -मम् तै ७, ३,६, २; ८, २; ४, १, २; २, ३; ६, २.

¶अ-च्-छम्बट्कार[f]- -रम् तै १, ५, ७,६; २, ३,६,२;४,११, ५; ५, ११, ४; ६, २, ५; ७, ६; ५, ४, ७, ४; मै १, ५, ५; काठ १२, ४; १३, १०; २३, १; -राय मै २, ४, ५; ३, १०, १; ४, ५, १.

अच्छ(र→)रा[g]- -राभिः काठ ५३,३.

अच्छला[g]- -लाभिः तै ५,७,१३,१.

अच्छा २अच्छ द्र.

अ-च्-छाय[e]- -यः ऋ १०,२७,१४.

अ-च्-छिद्यमा(न→)ना[h]- -†नया ऋ २,३२,४; तै ३,३,११,५; मै ४, १२, ६; काठ १३, ६; शौ ७, ५०, १; -ना शौ ८, २, १; पै १६, ३, १.

अ-च्-छिद्र,द्रा[h]- -†द्रम् ऋ २,३,८; ५, ६२, ९; ६, ४९, ७; ८, २७, ९; खि ५, ७, १, ९; तै ४,१, ११, २; मै ३, ६, ३¶; ४, ४, २¶; १३, २; १४, ३; १०; काठ १५, १३; १७, १८; ३१, १४$; -द्रस्य ऋ ६, ४८, १८; -†द्रा ऋ १, [५८,८; (४, २, २; ६,५०, ९)]; १६२, १८; [२, २५, ५; ३, १५, ५]; मा २५, ४१; तै ४, ६, ९, ३; ५, ६, ८, ६$; काठ ४०, ६[2]$; ४६, ५; -द्राः ऋ १, १५२,१; तै ५, ६, ८, ६; मै १, ३, ३५; ३, २, ८¶; ४,१४,१०†; -द्राम् तै १, ५, ११, ५; मै २, ३, ८[3]; १३, २; काठ १२, ९[3]; पै २, २०, १; -द्रे मा ११, ३०; का १२, ३, ३; तै ४, १, ३, २; मै २, ७, ३; ४, १३,४; काठ १६, ३; २१; १९, ४[2]; क ३०, २[2]; -द्रेण मा १,१२; १६; २०; ३१[2]; ४, ४; १०, ६; का १, ४, १; ५, ७; ७, ४; १०, ३[2]; ४, २, २; ११, ४, २; तै १, १, ५, १; १०, ३; २, १, २; मै १, १, ६; ९; २, १; २, ३,८[3]; ६, ८; ३, ६,३¶; ४, ४, २¶; काठ १,५; २,१; १२, ९[3]; १५, ६; २३, १; क १, ५; १३; ३५, ७.

अच्छिद्र-तनु[i]- -नु मै १,१,३.

---

[a]) अनन्तरगति-प्रकृतिस्वरः (पा ६, २, ४९)। उप. कर्मणि क्तः।

[b]) ल्यपः पित्त्वान् निघाते कृद्-उत्तरपदप्रकृतिस्वरः (पा ३, १, १०९; ६, २, १३९)।

[c]) समानार्थकप्रकरणसाद्यात् सुपा. चिन्त्यः स्यादिति प्रतिभाति। तु. सस्थ. काठ २३, १। एवंप्रकारकाय पाभे. तु. गोब्रा २, १, ११ यत्र 'छम्बट् कुर्यात्' इत्यस्य 'अच्छंवषट् कुर्यात्' इति पाभे. उपलभ्यते, एतदर्थं वैप२ छम्बट् √कृ इत्यत्र टि. द्र.।

[d]) बस. कप् प्रत्ययः समासान्तः (पा ५, ४, १५४)। 'कपि' (पा ६,२,१७३) इति स्वरः द्र.।

[e]) बस. अन्तोदात्तः (पा ६, २, १७२)। उप. यद्र.।

[f]) छम्बट् √कृ>भावे °कार- इति मूलतः सतः क्रियाविशेषणत्वेन योगात् द्वितीयैकवचने प्रयोग उताहो अनुकृत्तं रूपमव्ययमिति विवेक्तुं दुःशकम्। नञ्-समास-तत्स्वरविशिष्टतयैव श्रुत्युपलम्भात्। नञ्-समासाभावपक्षे 'अच्छम्बट्' इत्यव्ययमुपपदीकृत्य प्रयोगं निष्पादयतां (तु. PW. प्रभृ.) तु प्रथमे कल्पेऽन्तोदात्तः (पा ६, २, १४४) स्याद् द्वितीये चोपोत्तमोदात्तः (पा ६, १, १९३) स्यादिति विवेकः सुलभः द्र.।

[g]) √ऋच्छ्+अरः। प्रत्ययस्वरेण मध्योदात्तत्वम् (पाउ ३,१३१)। अत्रैतत्-सदृशं प्रातिपदिकत्रितयमपरमपि द्र.। तद् यथा अच्छ- (ल→) ला- इति, ऋक्ष- (ल→) ला- इति, ऋच्छ- (र→) रा- इति च। सर्वाणि चैतानि चत्वारि स्वरूपाण्य् ऋक्षर→रा- इति मूलतः सतः पञ्चमस्य प्राति. प्रादेशिकविकारमात्राणि द्र.। भाषासंक्रमे ऋक्ष- →ऋच्छ-, ऋक्ष→अच्छ- इत्याकारकस्य, र→ल- इत्याकारकस्य च परिवर्तनस्य सुप्रसिद्धत्वान्नेह बहु वक्तव्यं स्यात्। एतानि प्राति. यस्था. द्र.।

[h]) तस. अव्यय-पूपप्रस्व. (पा ६, २,२)। उप. यद्र.।

[i]) बस. पूपप्रस्व. (पा ६, २, १)। पूप. तस. नापू. द्र.।

¶अच्छिद्र-स्व[a]- -स्वाय मै २, ४, २; ३, ८, ७; १०, ४[2]; काठ १२, १२; २२, १३; २३, १; क ३५, ७.

¶अच्छिद्रे(द्र-इ)ष्का[b]- -का मै ३, २, ८.

अच्छिद्रो(द्र-ऊ)ति[c]- -तिः ऋ १, १४५, ३.

अच्छिद्रो(द्र-ऊ)ध्नी[d]- -ध्नी ऋ १०, १३३, ७.

अ-च्-छिन्न[e]- -न्नः तै १, ३, ५, १[f]; ९, २; ६, ३, ९, ३; मै १, ४, २; ७; काठ ७, २; ९; क ५, २; ८; शौ १९, ५८, १; पै १, ११०, १; -न्नम् मा २०, ४३; का २२, ४, ८; तै १, २, ३, ३; ६, १, ४, ९; मै १, ४, ६¶; ३, ११, १; ४, ८, ८¶; काठ २३, ८¶; ३८, ६; क ४८, १[2]; शौ ६, १२२, १; पै २, ६०, २; १६, ५१, ५; -न्नस्य मा ७, १४; का ७, ६, ३; ७, ४; तै ३, २, ३, १; मै १, ३, १२; काठ ४, ४; क ३, ३; -न्नाः शौ १९, ५८, १; पै १, ११०, १.

अ-च्-छिन्नपत्र,त्रा[g]- -त्रः मै २, ७, १६; काठ १, ११; २, ७; क २, १; -त्रा काठ, क १, ११[2]; -त्राः ऋ १, २२, ११; मा ११, ६१; १३, ३०; का १२, ६, २; १४, ३, ४; मै २, ७, ६; ३, १, ८¶; काठ १६, ६; १९, ७; क ३०, ५.

अ-च्-छिन्नपर्ण[h]- -र्णेन शौ १९, ३२, २; पै १२, ४, २.

अ-च्-छिन्नरै[i]- -रायः क २, ९; -रायम् काठ ३, २.

अच्छु- √अच्छ् द्र.

१अच्छे, २अच्छे, अच्छेत-, अच्छेत्य-, अच्छोक्ति- २अच्छ द्र.

१अ-च्युत[e]- -०त खि ७, ३, १; -तः ऋ १, ५२, २; १०, १११, ३; मा २०, २७; का २२, २, ४; तै १, २, ६, १; काठ ३४, १¶; शौ ६, ८८, ३; १९, ३३, २; पै १२, ५, २; -तम् ऋ १, ५६, ५; २, ३, ३; ६, १५, १; १७, ५; १०, १७०, ३; मै २, ७, १६; काठ ३९, ३; कौ २, ८०५†; जै ४, ३, १†; शौ ५, २८, १४; १२, ३, ३५; पै ५, ४०, ४; -ता ऋ १, ८५, ४; १६७, ८; २, २४, २; ६, २, ९; २२, ६; ३१, २; ८, २०, ५; १०, ६१, १०; तै ३, १, ११, ६†; शौ ९, २, १५; २०, ३६, ६†; पै ६, ७, ४; १६, ७७, ५; -ताः ऋ १०, ११५, ४; -तानाम् ऋ ८, ९६, ४; मा ७, २५; का ७, १०, २; तै १, ४, १३, १; मै १, ३, १५; काठ ४, ५; २८, १; क ३, ५; -तानि ऋ ३, ३०, ४; -¶तेन काठ ६, ६; क ४, ५.

---

[a]) तस. नञ्-स्वरः (पा ६, २, २)। भावे त्वः। स्वरापेक्षया अ-च्-छिद्रत्व- इति द्र. (पावा ५, १, ११९)।

[b]) कस. सामान्यः सामासिकः स्वरः (पा ६, १, २२३)।

[c]) बस. पूपप्रस्व. (पा ६, २, १)। उप. <√अव् यद्र.।

[d]) समासस्वरौ नापूटि. द्र.। उप. ऊधस्→ऊधन् इत्यत्राऽऽदेशपरिभाषा प्राचां भवति (तु. पा ५, ४, १३१)। समानार्थे किंचिद्-भिन्ने मौलिकप्रवृत्तिमती द्वे प्राति. इत्याऽऽकारिकाऽर्वाचां परिभाषा भवति। तदत्र वर्णनप्रकार-मात्रे भेदोऽवधेयः।

[e]) तस. अव्यय-पूपप्रस्व. (पा ६, २, २)। उप. यद्र.।

[f]) 'अ-च्-छिन्नरै-' इत्यत्र टि. द्र.। पाभे. च यथायथमनुसंधातव्यो भवति।

[g]) समासस्वरौ एपू. द्र.। उप. बस. द्र.।

[h]) बस. अन्तोदात्तः (पा ६, २, १७२)। उप. कस. द्र.।

[i]) अत्र शाखाभेदेन पाभे. द्र.। तद् यथा। तै १, ३, ५, १ 'अ-च्-छिन्नः। रायः' इति पदद्वयं श्रूयते। क. २, ९ इत्यत्र काठ ३, २ इत्यत्र च समस्तमेकं पदं यथानिर्देशं श्रूयते। यूपच्छेदनानन्तरं तत्परिवासनकाले यजमानाशीरभिप्राया श्रुतिरेषा द्र.। पदद्वये तावद् 'यथाऽयं यूपो मन्त्रबलेनाऽच्छिन्नो भवति तथाऽस्माकं यजमानं राय उपपद्यन्तां सुवीरश्चासौ भवेद्' इत्याकारिकाऽऽशीर् द्र.। यत्तु सा. अत्र 'रायः' इति द्वितीयाबहुवचनान्तं पदमभिप्रयन् 'रायो धनानि यजमानाय देहि' इत्येवं व्याख्यत्। तदविचारसहम्। 'ऊडिदम्-' (पा ६, १, १७१) इति विभक्तिस्वरापत्तेर्दुर्वारत्वात्। एवमेकपद्ये क. २, ९ इत्यत्र 'अच्छिन्ना राय इमं यजमानमुपपद्यन्ताम्' इत्याद्यर्थः द्र.। काठ. ३, २ इत्यत्र तु भवति कश्चिद् अपरो विशेषः। पूर्वोक्तशाखाद्वये, अच्छिन्न- इत्यारभ्य नवं वाक्यं भवति। अत्र काठ. त्वावसानिकयोः पदयोर्द्वयोरपि पूर्वयैव त्रिष्टुभाऽथवा तस्या उत्तरार्धेनैकवाक्यताऽन्वयः द्र.। एतस्माच्च भेदाद् द्विव्याख्यानम् एतत् प्राति. द्र.। तथाहि, क. वाक्यपार्थक्यकल्पे नञ्-तस. (छिन्ना रायश्छिन्नरायस्तद्भिन्ना इत्यर्थः) अत्र 'छिन्न-रै-' इत्यन्तोदात्तं प्राति. उप. भवेत्। काठ. पूर्वान्वितवाक्यकल्पे तु छिन्ना रायो यस्माद्' इति प्रथमं बस. 'छिन्न-रै-' इत्याकारकं प्राति. भवेत् ततश्च पूर्ववद् नञ्-तस. अव्यय-पूर्वपदप्रकृतिस्वरो भवेत् (तु. पा ६, २, २)। बस.-पक्षे उपसर्जनह्रस्वत्ववारणार्थम् 'ईयसो बहुव्रीहेः' (पावा ५, ४, १५६) इत्यत्र द्रस. द्र.। विवेकभूयिष्ठापेक्षो विषयः पुनरपि वैप्र. प्रभृ. द्र.।

२¶अ-च्युत[a]– -तः तै २, ६, १, ३.

अच्युत-क्षित्[b]– -क्षित् मा ५, १३; का ५, ४, ४; तै १, २, १२, ३; मै १, २, ८; ३, ८, ५; काठ २, ९; क २, ३.

अच्युतक्षित्-तम[c]– -मः मा ७, २५; का ७, १०, २; तै १, ४, १३, १; मै १, ३, १५; काठ ४, ५; क ३, ५.

अच्युत-च्युत्[d]– -च्युत् ऋ २, १२, ९; शौ ५, २०, १२; २०, ३४, ९†; पै ९, २४, १२; १३, ७, ९†; –०च्युत् ऋ ६, १८, ५.

अच्युत-तम[c]– -मम् काठ २८, १.

अच्युत-वह्ल(भ→)भा[e]– -भाम् खि २, ६[२], २५.

√अज्, अजति ऋ ६, ६६, ७; अजन्ति ऋ ९, ९१, १; अजामसि पै ११, २, १०; अजतु शौ ८, ६, १९; पै १६, ८०, १०; अजन्तु शौ ८, ५, ५; ६; पै १६, २७, ५; ६; अज(>जा) ऋ १, १७४, ३; शौ ४, ३७, २; पै १३, ४, २; १५, २०, ६; अजन् पै ९, १९, २; आजः ऋ ७, ५, ६; आजतम् ऋ १, ११२, १६; अजेत ऋ १, १२९, ६.

अजुः[f] ऋ ५, ६, १०.

अज्यसे ऋ ६, २, ८. [अनु°, अप°, अभि°, अभ्या°, अव°, उद्°, उप°, निर्°, वि°, सम्°]

अज्- पृतना°

१अज,जा[g]– -०ज शौ ९, ५, ९; १६; –०ज काठ ७, १३; शौ ९, ५, १५; पै ३, ३८, ९; १६, ९७, १०; ९८, ७; –जः ऋ १, ६७, ३; १६२, २; ४; १६३, १२; २, ३१, ६; ३, ४५, २; ६, ५०, १४; ७, ३५, १३; ८, ४१, १०; १०, १६, ४; ६४, ४; ६५, १३; ६६, ११; १३४, ६; खि ५, ३, ५; मा ५, ३३; १३, ५१; २१, २९; २४, ३२; २५, २५; २७; २९, २३†; ५९; ३४, ५३†; का ५, ८, ३; १४, ५, ५; २३, ४, १; २६, ७, २; २७, १२, २; ४; ३१, ३, १२†; ७, १; ३३, २, १६†; तै १, ३, ३, १; ¶२, १, १, ४; ५; ४, ४, १०, ३; †६, ७, ५; ८, १, २; ५, ५, १, ३¶; १२, १; २४, १; ७, १, १, ४¶; मै १, २, १२; ६, २†; ४¶; २, ५, १¶; ७, १७; १३, २०; ३, ११, २; १४, १३; १६, १[२]†; ४, ८, ३¶;

---

[a]) बस. अन्तोदात्तः (पा ६, २, १७२)। उप. भावे क्तः। आद्युदात्तत्वान्तोदात्तत्वयोस्तात्पर्ये तावदेव साम्यं यावद् अप्रतिहत-प्रतिघातरहितेत्येतयोस्तत्पर्यायभूतयोः शब्दयोर्मध्ये भवति। एवं तयोः सामान्येनाऽनर्थान्तरभूतार्थवाचकत्वे सत्यपि यः सूक्ष्मो भेदो भवति तद्विस्तरः वैश. द्र.।

[b]) सोपपदात् √२ क्षि+क्विप्। कृद्-उपप्रस्व. (पा ६, २, १३६)।

[c]) तमपः पित्त्वाभिघाते स्वरस्तदवस्थः (पा ५, ३, ५५)।

[d]) 'अच्युत-क्षित्-' इत्यत्र व्यु. च स्वरश्च द्र.।

[e]) तस. सामान्य-समासस्वरप्राप्तौ (पा ६, १, २२३) परप्रकृतिस्वरत्वमापवादिकं द्र. (तु. पा ६, २, १२१)। उप. √वल्ह्+अभः प्रत्ययः (पाउ ३, १२५)। तस्य च नित्त्वमाद्युदात्तत्वार्थम् उसं. (पा ६, १, १९७)। अथवा मन्त्रस्य पूर्वार्धे माधव-प्रिया- इति बस. भवतीत्यत्रापि बस. एव संभाव्येतेति मुपा. स्वरतो भ्रष्टः स्यादित्यपि सुकल्पं द्र.।

[f]) 'अजुर्वसुः' इत्यत्रत्यं टि. द्र.।

[g]) कर्तरि पचाद्यच् चित्स्वरश्च (पा ३, १, १३४; ६, १, १६३)। अपशु-प्रकरणे तत्र तत्र तत्तद्देवतादि-विशेषणतया बहवः श्रुतयो भवन्ति। तत्र क्वचित् क्वचिद् ६अ-ज(<√जन्)-इत्येवमपि भाष्यकारैर्व्याकृतं भवति। तत्र तेषां पारस्परिकस्य भूयसो वैमत्यस्य सद्भावाद् विमर्शविशेषतो भूयिष्ठेषु तत्-प्रकारकेषु स्थलेषु तथाविधाया व्युत्पत्तेर् अप्राकरणिकत्वावभासाच्च तत्तद्वाच्यविमर्शविस्तरतः करिष्यमाणस्याऽस्मदीयस्य विवेचनस्य वैश. एव विशेषेण युक्तावसरत्वाच्चेह व्युत्पत्तिविभागतः शब्दद्वैविध्यनिर्देशो नाऽकारीति मर्षयन्तु युक्तायुक्तविचारिणः। एस्थि. अपि द्वित्रैरुदाहरणैरेषा मौनमुद्रा किञ्चिदुपपाद्यत इव। तद् यथा। ऋ. १०, ८२, ६ इत्यत्रोपस्थाप्यमाना द्वितीया व्युत्पत्तिः (तु. GG.)। विश्वकर्मणोऽपां गर्भत्वेन श्रूयमाणत्वाद् अजन्मनस्तथाविधविशेषणस्यानुपपत्तेर् अप्रामाण्यमिवाऽऽपतेत्। एवम् ऋ. २, ३१, ६ प्रभृ. 'एक-पाद्-' इति विशेषणाच्च बुध्न्यत्वविशिष्टस्याऽहेः साहचर्याच्च तत्र माहाभाग्याद् एकेनैव पादेन सर्वत्र प्राप्तुमलंभूष्णुर् अतश्च चातुष्पाद्यं प्रति नितरां निरपेक्षः कश्चिद् अद्भुतमायोऽजाऽन्तरविशिष्टोऽज एव शिश्राववयिषितः स्याद् इति संभाव्यते (तु. ऋ. १०, ११७, ८ यत्राऽस्मदभिप्रायत एकद्विचतुष्पदां पारस्परिका उत्कर्षापकर्षौ सम्यक् स्पष्टं च श्राव्येते)। यत्तु G. ऋ. १०, ६०, ३ प्रभृ. स्वपक्षसमर्थनमपश्यत्, तदपि व्यर्थमिव भवति। तत्र सर्वत्र पाद-शब्दस्य सामान्येनांऽशपर्यायत्वदर्शनाद् इति दिक्।

काठ २, १३; ८, ८; १२[२]; १३, १; १६, १७; २४, ७[२]; ३९, १३; ४६, ३; ४[२]; ४७, २; ४८, ३; क २, ७; ¶७, २; ७[२]; २५, ८; ३७, ८[२]¶; †कौ २, ४४१; १०६९; †जै ३, ३३, १६; शौ ४, २४, १; ९, ५, १; ३; ७[२]; १०; ११; १३; १६; १८; २०; २१; ३१–३६; १०, ७, ३१; ८, ४१; १३, १, ६; १८, २, ८†; १९, ११, ३†; पै ३, ३८, १; ९; ८, १९, १–३; ८; १३, ८, १३†; १६, ९७, १; ७–९; ९८, २; ३; ७; ९९, ६; ८; –¶जम् तै २, १, १, ५; मै १, ६, ४; २, ५, २; ३[२]; ५; ११[५]; ३, १०, २[२]; ४, ८, ३; काठ १२, १२; १३[३]; १३, १; २; ४[२]; ५; १३; १८, १; शौ ४, १४, ६; ९; ९, ५, ७[२]; ११; १२; २२; २४; –२८; ३१; ३७; १८, २, ९; पै ३, ३८, ११[२]; ८, १९, ४; ७; १०; ११; ९, ७, २; १६, ९७, ७[३]; ८; ९८, १; ९[२]; १००, २; ४; –¶जया तै ६, १, ६, ३; १०, १; मै ३, ७, ७; काठ २३, १०; २४, २; ६[२]; क ३७, १; ३; ७[२]; –†जस्य ऋ १, १६४, ६; १०, ८२, ६; मा १७, ३०; का १८, ३, ६; तै ४, ६, २, ३; मै २, १०, ३; काठ १८, १; क २८, २; शौ $४, ४, ८; १४, ७; ८; ९, ५, १९$; १४, ७; पै १६, ६६, ६; $९९, १–२; ५; –जा ऋ २, ३९, २; मा १४, १९; २३, ५६; का १५, ५, ५; २५, १०, ४; तै २, २, ४, ५¶; ३, ४, २, २; ¶३, २; ६; ४, २, १०, ४; ३, ७, १; ¶५, १, ६, २; ४, ३, २; ¶६, १, ६, ३; ५, १०, १; मै ¶१, ५, १०; ८, १; २, ६, १३; ८, ३; १३, १४; ३, ७, ७¶; ४, ४, ९¶; काठ ६, २; ७, ७; १३, ११; १२[४]; १७, ३; १९, ५; २३, १०; ३४, ७; ३९, ४; ¶क ४, १; २६, २$; ३०, ३; ३७, १; ७; –जाः ऋ ६, ५७, ३; १०, २६, ८; तै ५, ६, १९, १; ७, ३, १४, १; मै ४, २, १४; काठ ५, ३; १३, १; २४, ६; २८ १०[२]; ३५, १५; ४३, ४; ४९, ९; क ४५, १[२]¶; पै १, ४०, ४; –जान् मै २, ५, ११¶; काठ १३, ३¶; पै १२, ६, १०; –¶जानाम् तै २, १, १, ५; '२, ५, १, ३; $पै २, ३७, ४; ६, १५, ८; –जाम् ऋ ८, ७०, १५; ¶मै २, ५, २[२]; ३, ७, ७; ४, ८, ८[२]; ¶काठ १३, १; २८, ५; क ४४, ५¶; शौ ६, ७१, १; पै २, २८, २; –जाय पै ६, ३, ११; –¶जायाः तै ६, १, ६, ३; काठ ८, २; २३, १०; क ६, ७; ३७, १; –¶जायाम् तै ५, ४, ३, ३; मै ३, ३, ४; काठ २१, ६; क ३१, २१; –जायै तै २, १, १, ६¶; –जासः ऋ ६, ५५, ६; ७, १८, १९; –जे शौ ५, ३१, २; पै ९, ११, ४; –जेन शौ १८, २, २२. [°ज, जा- गो°, चरम°]

¶अ(जा>)ज-क्षीर[a]- -रम् तै ५, १, ७, ४; मै ३, १, ८[२]; –रे तै २, २, ४, ४; ५; –रेण तै ५, १, ७, ४; ४, ३, २; मै ३, १, ८; काठ १९, ७; क ३०, ५.

अज-गार्[b]- -रः खि २, १४, २; ३; मा २४, ३८; का २६, ८, ३; तै ५, ५, १४, १; मै ३, १४, १९; काठ ४०, ५; ४७, ४; शौ २०, १२९, १७[c]; पै १, ९६, ४; –राः शौ ४, १५, ७; ९; ११, २, २५; पै ५, ७, ६; १६, १०६, ५; –रेण तै ७, ३, १४, १; काठ ३५, १५; ४३, ४.

अज-त्व्[d]- -त्वम् तै ६, १, ६, ३.

अज-पाल्[e]- -लम् मा ३०, ११; का ३४, २, ३.

अज-ब(भ्रु->)भ्रूँ[f]- -०भ्रु शौ ५, ५, ८; पै ६, ४, ८.

अज्-मायु[g]- -युः ऋ ७, १०३, ६; १०.

[a]) षतस.सासस्व. पूप.ह्रस्वः (पा ६, १, २२३; ३, ६३)।

[b]) कर्मण्युपपदे √१गृ+अण् (पा ३, १, १३४)। थाथादि-स्वरः (पा ६, २, १४४)।

[c]) 'अँजक-' इत्यत्र टि. यद्र.।

[d]) भावे त्वः (पा ५, १, ११९)। पूप. ह्रस्वः (पा ६, ३, ६४)। प्रत्ययस्वरः।

[e]) कर्मण्युपपदे √१पा→पालि+अण् (पा ३, २, १)। कृद्-उपप्रस्व. (पा ६, २, १३९)।

[f]) सौवरः संकेतस् तस. इति कृत्वा कल्पनामूलः द्र.। शौ. च पै. चोभयत्र समाने प्रकरणे सम्बुद्धिप्रयोगः। तस्य च पादादित्वाद् षाष्ठिकम् आद्युदात्तत्वं द्र. (पा ६, १, १९८)। क्वचिद् 'अजबभ्रुः' इति प्रथमान्तमपि रूपमुपलभ्यते (तु. पाण्डु. टि.)। तथात्व उत्तरं श्रूयमाणेन 'पिता' इति पदेनास्य समानाधिकरणता स्यात्। एवमेव PW. प्रभृ. च व्याचक्षते। स्वरस्तु दुरुपपादः स्यात्। क्वचिद् 'अजबभ्रु-' इत्यविभक्तावयवः पपा. अपि श्रूयते। (तु. पाण्डु. टि.)।

[g]) बस. पूर्वपदप्रकृतिस्वरः (पा ६, २, १)। उप. यद्र.।

अज-मीळ्ह[a]—
आजमीळ्ह[b]— -ळ्हासः ऋ ४, ४४, ६; शौ २०, १४३, ६†;
¶अज-क्षोम[c]— -मैः तै ५, १, ६, २; काठ १९, ५; क ३०, ३.
अज-क्षो(मन्->)म्नी[d]— -म्नी मै ४,२,१४.
अज-(शृंग>)शृङ्गी[e]— -ङ्गि शौ ४, ३७, २; पै १३, ४, २; -ङ्गी शौ ४,३७,६; पै १३, ४, १०; ११; १५.
अजा-स्व[f]— -स्वम् काठ २३, १०; क ३७, १.
अजा(जा-अ)वि[g]— -वयः ऋ १०, ६०, १०; मा ३,४३; ३१, ८†; का ३, ४, ६; ३५,१,८†; तै ६, ५,१०,१¶; काठ २९, ९¶; शौ ५,२१,५; ७, ६२,५;८,७,२५; ११, २, ९; १९, ६, १२; पै ३, २६,५; ९, ५, १०†; ७, १; २३, ९; १६, १४, ४; १०४, ९; -विभिः शौ १०, ६, २३; पै १६, ४४, ५; -विषु शौ ११, २, २१; १२, २, १५; पै १६, १०६, १.
†अजा(ज-अ)श्व[h]— -श्व ऋ १, १३८, ४²; ६, ५५, ३; -श्वः ऋ ६, ५८, २; ९, ६७, १०; मै ४, १४, १६; -श्वम् ऋ ६,५५,४.
२अज- सुनिर्°
अंजक[i]— -कः खि ५, १५, ५.
अजका[j]-
अजकाव[k]— -वम् ऋ ७, ५०, १.
अजत्[l]-, अप°, संवि°
अजन,नी[m]- अश्व°, गो°
अजि[n]-
अ(जि>)जी-गर्त[o]-
¶आजीगर्ति[p]— -र्तिः काठ १९, ११; क ३१, १; -र्तिम् तै ५, २, १, ३.
अजिन[q]— -नम् शौ ६,६७,३; -नेन शौ ५, २१, ७; -नैः शौ ४, ७, ६; पै २,१,५. [°न- अधिकृष्ण°, कृष्ण°, बस्त°]

a) वैसं.नाउ. व्युत्पत्तावौपयिकं द्र.। उप.<√मिह् द्र.।
b) अण् प्र. ताद्धितः (तु. पा ४, १,११२ यद्वा पा ५, ४, ३८)। प्रत्ययस्वरः।
c) तस.। अत्र उप. मूलतो नकारान्तं सत् समासाऽन्ताऽन्तमुताहोऽकारान्तमिति विमृश्यम्। तु. गोब्रा. १, २, २२ यतो मौलस्याऽकारान्तप्रकारकस्य प्राति. अपि सद्भावः प्रत्यक्षमापाद्यते। प्रथमे कल्पे समासान्तदेशितः (पा ५, ४, १०३; ६, १, १६३) स्वरः। उत्तरे च सामान्यः समासस्वरः (पा ६, १, २२३) इति विवेकः।
d) बस. पूपप्रस्व. (पा ६, २, १)। स्त्रियां ङीप् (पा ४, १, २९)।
e) बस. 'शृङ्गम्' (पा ६,२,११५) इति परादि-स्वरः। स्त्रियां च ङीषि (पा ४,१,५५) प्रत्ययस्वर इति विशेषः।
f) ह्रस्वाभावे रू.। शेषम् 'अज-स्व-' इत्यत्र द्र.।
g) ऋ.मा. च पपा. अनवगृहीतः। शौ. तु °ज-अ° इति। द्वस. सामान्यः समासस्वरः (पा ६, १, २२३)।
h) बस. पूर्वपदप्रकृतिस्वरः (पा ६,२,१)। उप. यद्र.।
i) 'अजक-' इति विगतस्वरोऽपि मूको. पा. भवति न त्वसौ कोऽपि वास्तविकः पाभे.। तु. शौ २०, १२६, १७, यत्र 'अजागार-' इति मुपा. 'अजगरः' इति च मूको. पाभे.। वस्तुतोऽत्र पदद्वयी वा भवति पदत्रयी वेति पदविभागं प्रति भवत्येव संदेहः। उभयथा संभवाद् उभयथाऽपि तात्पर्यस्याविस्पष्टत्वाद् विनिगमकान्तराभावाच्च। इह 'अरुक-', 'अविका-' इत्यत्रत्ये टि. अपि द्र.।
j) नाउ. प्राति. तद्गतं टि. च द्र.।
k) 'अजका-व-' इति पपा.। तमेवानुसरति सा.। वः प्रत्ययोऽर्णवादिवद् मत्वर्थे द्र. (पावा ५,२,१०९)। एतदुत्तरसूत्रे 'अजगव-' इति प्राति. धनुर्विशेषसंज्ञापरमितोऽन्यदिव भवति। न चासौ संज्ञात्मकोऽर्थ इहाप्यभिप्रेतः स्यादिति वचनायोपलभ्येत। तस्यार्थस्याऽत्रत्यपरिहर्तव्य-विषाद्यनिष्टवस्तुवर्णनपरकप्रकरणेन नितान्तमसंगतत्वात्। ये अपि शब्रा. ४, १, ५, १९ इत्यत्र, तांब्रा. २५, १५, ३ इत्यत्र च यक. 'अजकाव-' इति 'अजगाव-' इति च प्राति. श्रूयेते ततोऽप्येतद् भिन्नार्थवाचकत्वाद् अन्यदिव भवति।
l) शत्रन्तं प्राति.।
m) करणे ल्युट्। स्त्रियां ङीप्।
n) नाउ.-व्युत्पत्तौ औपयिकं प्राति.। इः प्र. (पाउ ४, १४०)। प्रत्यय-स्वरः।
o) 'अजौ गर्तो यस्य' इति बस. पूप. दीर्घः (तु. पा ६, ३, १३७)। अत्र अ-जी° इति मन्वानः MW. विमर्शविशेषापेक्षः।
p) बाह्वादित्वाद् अपत्यार्थे इञ् प्रत्ययो ञित्-स्वरश्च (पा ४, १, ९६; ६, १, १९७)।
q) अज- इत्यतस् ताद्धितमिति MW.। प्राचस्तु √अज्+इनच् प्रत्यय इत्याहुः (तु. काउ. २,२२)। यत्तु (पाउ २,४८) इत्यत्र (भोउ २,२,१६४) इत्यत्र च इनच् प्रत्यय इत्युक्तं भवति तन्न लक्ष्याननुविधायित्वादलक्षणं द्र.। न ह्यन्तस्वरा श्रुतिर्भवति यतश्चानुबन्धश्चरितार्थतामियात्। प्रत्ययस्वरेण मध्योदात्तत्वम्।

अजिन-सन्धु^a- -न्धम् मा ३०, १५; का ३४,३,२.

अजिर,रा^b- -रः ऋ ६,६४, ३; ८, १०१, ३; १०, ९८, २; शौ ३, ४, ३; -रम् ऋ १, १३८, २; ३, ९, ८; ४, ४३, ६; [७, ११, २; (१०, ७०, ३)]; १०, १०२, ४; खि ४,११,६; मा ३४,६; ¶काठ ९, १; १३,१२; २१,८[२]; ¶क ८,४; शौ ८, ८, ३; पै १६,२९, ४; -रा ऋ [१, १३४, ३; ५, ५६, ६]; ३,३५,२; काठ ३१, १४; -ऽराः तै २, ४, ७, २; काठ ११, ९; -राय मा १६, ३१; का १७, ४, ५; तै ४, ५, ५,२; मै २, ९, ५; काठ १७, १४; क २७, ४; -रासः ऋ १, १४०, ४; ५, ४७, २; ८, ४९, ८; खि ३, १, ८. [°र- खदिर°]

†अजिर-शोचिस्^c- -चिषः ऋ ९, ६६, २५; कौ २, ६६०; जै ३, ५५, १; -चिषम् ऋ ८, १९, १३.

?अजिरा(र-आ)चरिष्णु^d- -ष्णुः खि ४, ८, ६.

अजिरा(र-अ)धिराज^e- -जौ शौ ७, ७३, ३.

√अजिराय^f, †अजिरायते ऋ ८, १४, १०; शौ २०, २८, ४; ३९, ५.

†अज्म^g- -ज्मम् ऋ १, १६३,१०; ३, २, १२; मा २९, २१; का ३१, ३, १०; तै ४, ६, ७, ४; काठ ४६, ३; -ज्मस्य ऋ ४, ५३, ४; -ज्मेषु ऋ १, ३७, ८; १०; ८७,३; ५, ८७,७; ८,४३, २०; तै४,३,१३,७; मै४,११,२.

अज्मन्^h- -†ज्म ऋ १, १५८, ३; ६, ४, ४; ८, ४६, २८; १०, १०३,६; मा १७, ३८; का १८, ४, ६; तै १, ३, १४, ७; ४, ६, ४, २; मै २, १०, ४; क २८, ५; कौ २, १२०४; शौ १६, ९७, ३; १९, १३,६; पै ७,४,६; -ज्मन् ऋ १,६५,३; ११२,१७; १६६, ५; ६, ३१, २; ८, २०, ५; -ज्मना, -ज्मनि शौ ११, १२, २२; -ज्मभिः ऋ ८,४६, १८; -ज्मा काठ १८,५.

?अज्मुमानⁱ- -नः ऋ ५,३०,१४.

†अज्र^j- -ज्राः ऋ ६,२४,८;-ऽज्राः मै २, ४, ७$; -ज्रान् ऋ ४, १, १७; १९, ७; ५, ५४, ४; ६, ६२, २; ८, १५, २; १०, ४४, ८; ५९, ३; शौ २०, ६१, ५; ६२,९; ९४, ८; -ज्रे ऋ ८, २७,१८. [°ज्र- उरु°, घासे°]

अज्र्य^k- -ज्र्या ऋ १०, ६९, ६.

अ(ष्टू->)ष्ट्रा^l- -ष्ट्रा ऋ ६, ५३, ९; -ष्ट्राम् ऋ ४, ५७, ४;

^a) कर्मण्युपपदे सम् √धा+मूलविभुजादित्वात् कः प्र. (पावा ३, २,५)। अन्तोदात्तः (पा ६,२,१४४)।

^b) किरच् प्रत्ययः (तु. पाउ १,५७; भोउ २,३,४७)। यश्च (काउ १, २४) इत्यत्र निरनुबन्धः प्रत्ययः शिष्टो भवति स स्वरानुरोधरहितलोकमात्रगोचरः द्र.। वेदे त्वन्तस्वरतश् चिदनुबन्धः सुवच एवेति किमु वक्तव्यं भवति। चित्स्वरः (पा ६, १, १६३)।

^c) बस. पूपप्रस्व. (पा ६, २, १)। उप. यद्र.।

^d) यमु. यनि. च द्वैस्वरी दुरुपपादा द्र.। प्राति. चेत् साधु स्यात्तर्हि तस. तत्स्वरश्चान्त्य एव द्र.। मूको. तु भूयस्त्वेन अरिष्णु- इत्येव उप. समर्थयन्ति (तु. MW.)। अजिराजरिष्णुः, अजराजरिष्णुः, अजराजरिष्णु, इत्येतेषां मध्ये मध्यमो वोत्तमो वा पा. स्याद् आदिस्वरश्चेति विमृशन्तु विमृशः।

^e) द्वस. सामान्यः समासस्वरः (पा ६, १,२२३)।

^f) नाधा. आचारार्थे क्यङ् दीर्घश्च (पा ३, १,११)।

^g) मन् प्र. नित्-स्वरश्च(तु.पाउ १,१४०;पा६,१,१९७)।

^h) मनिन् प्रत्ययः (तु. पाउ ४,१४५)। शेषं नापू. द्र.।

ⁱ) नामधो निपाते बहु-स्वरः (पा ६, १, १८६)।

^j) रन् प्रत्यय औणादिक उर्स. नित्स्वरश्च (पाउ २, २८; पा ६, १, १९७)। एतच्च एपू. इति च प्रत्ययमात्रभिन्ने सती अप्यर्थतः समाने भवत इत्येतदर्थं तु. 'अजिर-' इति पाभे. तै २,४,७,२; काठ ११,९। यत्तु सा. (ऋ ४, १,१७) अ-जर -(<√जृ)- इत्येवं व्युत्पत्तिं व्यकल्पयत तद् निर्दिष्टशाखान्तरीयव्यवहारविरोधाद् अप्रामाणिकम्। यदसौ तत्रैव गमनशीलतया व्याचक्षाणः √अज् इत्यस्माद् व्युदपादयत् तत् साधु। वाच्यविमर्शस्तु वैप्र. द्र.।

^k) यदत्र यतोऽनावीयः स्वरो न भवति भवति च तित्-प्रयोजितः स्वरितः (पा ६,१,१८५)। तदेतद् अज्र- अजिर- इत्यत्रैव भूयो ज्ञापकं स्यात्। कथमित्युच्यते। मूलतस् त्र्यच्केऽस्मिन् शब्देऽभ्युपेयमाने (अजिर- >अज्र-) ततश्चाऽद्यच्कात् सतः प्रत्ययोत्पत्तौ सत्याम् (अजिर्य->अज्र्य-) यतोऽनावीयस्वरनिमित्ताभावात् (पा ६,१,२०५) नैमित्तिकाऽभाव इत्यर्थात्। यद्वा 'अनावः' (पा ६,१,२१३) इति यदुक्तं तदल्पमिति द्र.। अन्येषां द्व्यच्कत्वे सत्यप्यनाद्युदात्तानां सतां तत्रोपसंख्येयत्वात् (यतु. उक्थ्य-, कन्या-, धान्य-)।

^l) ष्ट्रन् प्र. (पाउ ४,१६७)। भाषान्तर-सजन्म-परिचयार्थं केषांचिदभिमतस्य √अश् इत्यतो निर्वचनस्य संकेतार्थं च तु. WW. १,३६। नित्स्वरः (पा ६,१,१९७)।

६,५८,२; मै २,७,१२; ४,१४; १६†; काठ ३७, १¶; शौ ३, १७, ६†; पै १२, ६, ३.

आ(ष्ट्र→)ष्ट्री[a]— -ष्ट्री[b] शौ ६, २७, ३; –ष्ट्र्याम् ऋ १०, १६५,३.

अष्ट्रा-दं(ष्ट्रा>)ष्ट्रू[c]—

¶आष्ट्रा-दंष्ट्रु[d]— -ष्ट्रम् मै १, ११, ९; काठ १४, १०.

अष्ट्रा-विन्[e]— -वी ऋ १०, १०२,८.

आजि[f]— -†जयः ऋ १,८१,३; ७, ३२, १७; कौ १, ४१४; २, ३५४; जै १, ४०, ६; ३, २९, ११; शौ २०, ५६, ३; –जा ऋ १, ६३, ६; १०२, ३; १०; ११६,२; १५; ७, ८३, २; ९, ६६, ८; पै ३,३६, २†; –जिम् ऋ १, १७९, ३; ४, २०, ३; २४, ८; ४१,८; ४२, ५; [५८, १०; (९, ६२, ३)]; ५,४१, ४; ६, २४, ६; ७५, २; ७, ९८, ४; ८, ४५,७; ५३,८; ९, ३२, ५; १०, १०२, १२; खि ३, ५, ८; †मा १७, ९८; २९, ३९; †का १९,१,११; ३१, २, ३; तै ४, ६, ६, १†; ५, ३,२, ३¶; ७, ५, ९, २¶; ¶मै १, ११,५;७[२]; ३, १६,३†; ४, ३, २; ¶काठ १०,५; १२,७; १४, ५; ७; ८; २१, १२; २३, ३; ४०,७†;४६,१†; कौ १, ६८†; जै १, ७, ६†; शौ ६, ९२, २; ७, ८७, १†; १३, २ ४; ५; २०, ८७, ४†; †पै ८, १३, १०; १५, १०, २; –†जिषु ऋ १, ८१, १; १३०, ८[२]; २, ३४, ३; ४, १७, ९; [५, ३५, ७; ८, ८४, ८]; ७, ८३, ६; १०,१५६,१; तै ३, ५,११, ५; मै ४, १०, ३; १२, ४; काठ १५, १२; कौ १, ४११; २, ३५२; ८७७; जै १, ४०, ३; ३, २९, ९; ४, ११, २; शौ २०, ५६, १; –जीन् ऋ ६, ३५,२; शौ २,१४,६; पै २, ४,३; १०,१,६; –(जि→)जीम् ¶मै २, १, ११; ३, ४, ३; –जेः ऋ ४, ४१, ११; १०, १०२, ५; –जौ ऋ १, ५१, ३; ५२, १५, ११२, १०; १७६, ५; ३, ३२, ६; ५३, २४; ४, १६, १९; ६, १९, ३; २०,१३; ८, ९६, १४; ९, ९१, १; ९७, १३; २०; १०, ६१,१; ८;६८, २; ७५, ९; १०२, १; काठ ७, १२; ३८, १२; †कौ १, ५४३; २, १५६; †जै १, ५५, १२; ३, १५, ४; †शौ २०, १६, २; १३७, ८$.

आजि-कृत्[g]— -कृत् ऋ ८, ४५,७.

आजि-तुर्[h]— -तुरम् ऋ ८,५३, ६; खि ३, ५, ६.

आजि॑-पति[i]— -०ते ऋ ८,५४, ६; खि ३, ६, ६.

अंजक- अजकाव- √अज् द्र.

अ-जग्धपाप्मन्[j]— -प्मा शौ ९, ७, ९; पै १६, ११३, ३.

¶अ-जग्मिवस्[k]— -वाश्सम् तै २, १, १०, २[२]; काठ १०,६[२]; १२,५[२]; १३, ६[२].

अ-जघ्नुषी— -षी ऋ ८, ६७, १५.

अजत्- अजन-,नी- √अज् द्र.

?अजना[l]— -नाम् पै २, ४०, ३.

अ-जय[m]— -यः पै १५, ६, ५.

१अ-जुर,रा[n]— -०†र ऋ १,[५८,४; (४,७,९)];१२७,९[२];६,२,९;५, ७; ८, ५; १६, ४५; ८, २३, ११; १०, ११५, ४; मा १८, ७४; का २०, ५, ७; तै १, ३, १४, ३; ३, १, ११, ६; कौ २,७३५; –†रः ऋ १, ५८, २; १४४, ४; १४६, २; ३, [२, २; ५, ४, २]; २३, १; ४, ४५,७; ५, ७, ४; ४४, ३; ६, ४, ३;

a) स्वार्थे अण् (पा ५,४,३८)। प्रत्ययस्वरः। स्त्रियां ङीप उदात्तनिवृत्तिस्वरेणोदात्तत्वम् (पा ६, १, १६१)।

b) स१ प्रगृह्यम्। प्र. पूर्वसवर्णता द्र. (शौप्रा १,७४) नाउ. रू. शाखान्तरीयः पाभे. द्र.।

c) नाउ.-व्युत्पत्तावौपयिकं द्र.। सासस्व. द्र.।

d) मत्वर्थे अण् प्र.(तु.पा ५,२,६१) तत्स्वरश्च। आष्टा० इति मुपा. भवति (वैतु. मूको. च नाउ. काठ. च)।

e) मत्वर्थीयो विनिः(पावा ५,२,१२२)। प्रत्यय-स्वरः।

f) अधिकरणे इण् प्र. (पावा ३, ३, १०८ यद्वा पाउ ४, १३१)। प्रत्ययस्वरः।

g) सोपपदात् √कृ+क्विप्। कृद्-उपप्रस्व. (पा ६, २, १३९)।

h) उप. <√तुर्<√त्वर्' अन्यद् नापू. द्र.।

i) तस. 'पत्यौ' (पा ६,२,१८) इति पूपप्रस्व.।

j) तस. अव्यय-पूपप्रस्व. (पा ६, २,२) उप. बस. द्र.।

k) तस. नापूदि. स्वरः। उप. यद्र.।

l) 'गाम्' इत्यनेन सामानाधिकरण्यमिति कृत्वा प्राति.-संकेतोऽकारि। वस्तुस्थितिः संदेहकवलितैव द्र.।

m) बस. परकर्तृकस्वजयरहित इत्यर्थे द्र.। तु. शौ १९, २४, ८ यत्र 'अ-जुर-' इति श्रूयते।

n) बस.। 'नञो जर-' (पा ६, २, ११६) इत्युत्तर-पदाद्युदात्तत्वम्। उप. <√जॄ।

१५,५; २२,३; ४८, ३;६८,९; ७, १५, १३; १०, ५०,५; ८७, २१; खि ४, ९, ५; ५, ५, ८; मा १७, १०; का १८, १, ११; तै ३, ४, ११, १; ४, ६, १, २; मै २, ७, ८‡[a]; १०, १; ४, १०, १; ११, ४$; १२, ६; १४, १५; काठ २, १४; १७, १७; २३, १२; ३५,१४; क २८, १; ४८, १३; कौ १, २४; जै १, ३, ४; शौ ८, ३, २०; $१९, २४, ८; ५३, १; २०, ३६, ३; पै $८, १६, ८; ११,५,५$; १६, ७,१०; ८,५; –†रम् ऋ १, १२६,२;१६४, २; १४; ३, ८, २; [३२, ७; ६, ११, २; ४९, १०]; ५, ६, ४; २७, ६; ६, ५, ७; ८, ६; २१, १; ३८, ३; १५; ७, १८,२५; ८, ६, ३५; २३, ४; २०; ९९, ७; १०, ५१, ७; ८८, १; ३; १०६, ६; १५६, ४; मा १८, ७४; का २०, ५, ७; तै १, ३, १४,३; ५,४,१¶; ७,३¶; ११, २; ४,४,४, ६; ५, ७, ८, २$; मै २, १३, ७; ४, ११, १; १२, २$; १३,१; १४, १५; काठ २, १४, १५; ४, १६; ८, १७; ९,६; १५,१२; कौ १, २८३; ४१९; २, ३७२; ८८०; जै १, ३०, १; ४१, १; ३, ३०, १५; $शौ ३,१९,१;५; ६, ९८, २; ९, १४, २; १४; १०, ८, ४४; १३, ३, १८; १८,४, ८८; २०, १०५, ३; $पै ३, १९,५; १३,५, २८; १०, १; १६, ६६, २;६७,४;–‡[b]रम्प कौ २,३३३; जै ३, २८, ५; –रा ऋ १,११३, १३; ५, ३४, १; शौ १०, ८, २६; पै १६,१०३,३; –†राः ऋ १, ६४, ३; १२७, ५[२]; १४३, ३[२]; ३, १८,२; ७, ३, ३; १०, ९४, ११; काठ ३५, १४; क ४८, १३; कौ २, ५७१; जै ३, ४६, ६; पै ९,११,८$; –†राणि ऋ १०,९१, ७; मै ४, ११, ४; –राम् शौ २, २९, ७; १२, २, ३२; पै १५,२, ८; –†रासः ऋ ७, ५४, २; १०, ४६, ७; ८७, २०; मा ३३, १; का ३२, १, १; शौ ८, ३, १९; पै १६, ७, ९; –रे ऋ ३, ६, ४; ६, ७०, १; १०,३१,७; मा ३४, ४५†; का ३३, २, ८†; तै ४, ३, ११, १; मै २, १३, १०; ४, ११, १†; काठ १३,१५†;३९,१०[२]; कौ १, ३७८†; जै १, ३९, ९†; शौ ८, ३, २५; ९, १२; पै १६, ८,६; १९,२; –० रे तै ४, ३, ११,५; –रेण पै ३, १,८‡[c]; –† रेभिः ऋ १, १६०, ४; ६, ५,४; ६,२; ७, १०४,५; तै १,३, १४, ४; काठ ३५, १४; क ४८, १३; शौ ८, ४,५; पै १६, ९, ४; –रेभ्यः ऋ १०, ९४, ७; –रैः ऋ २, ८, ४; –रौ मा १८,५२; का २०, ३, २; तै ४, ७, १३,१; मै २, १२, ३; काठ १८, ५; क २९, ४; पै ३, ३८, ६; –०रौ ऋ १, ११२, ९.

?२अ-जर[d]– -राय मै ४,१४, १७.

अ-ज़र(त्→)न्ती[e]– -न्तीम् मा २१, ५; का २३,१,५; तै १,५,११, ५; मै ४, १०, १; काठ ३०, ४; ५; क ४६, ७; शौ ७, ६, २.

अ-जरयु[f]– -यू ऋ १, ११६,२०.

अ-जरायु[g]– -युः पै ११,५,७.

अ-जवस्[h]– -वसः ऋ २, १५,६.

अ॒-जस्र,स्रा[i]– -†०स्र ऋ ८, ६०,४; काठ ३५, २; जै ४, २८, ९; –स्रः ऋ २, ३५, ८; ३,१, २१; २६, ७; ५४, १; ७, १, १८; १०, ६, २; मा ११, ५४; १८, ६६†; का १२, ५, ५; तै ४, १, ५, २; ३, १३, ६†; मै २, ७,५; ४,१०,१; १२,५†; १४,१५†; काठ १६, ५; शौ ७, ८३, १; १९, ३, २; –स्रम् ऋ १, १००, १४; ९, ११३, ७; १०, ४५, १; १३९, १; १८५, ३;

[a]) 'अ-मृतः' इति बाह्वृचः (१०, ४५, ८) पाभे.।

[b]) 'अ-जुराणि' इति बाह्वृचः (१०, ९१, ७) पाभे.।

[c]) विशिष्ट इह बाह्वृचः (१०, १७३, ६) पाभे.।

[d]) प्रामाणिकी स्याचेच्छ्रुतिस्तर्हि 'ज़र-' इति भावे अप्-प्रत्ययेन (पा ३, ३, ५७) व्युत्पाद्य नञ्-तस. द्र.। एवमाकारिकां श्रुतिं पपा. प्रमाणयेत्। 'नि॒धिरज्जुराय' इति सांहितिकं मूको.साद्यं तु 'अ॒धिरज्जुर् आ॒य(त्)'इत्या-कारक-पद-विभागे ज्ञापकं स्यात्। अन्यत्र 'नि॒धि-' इत्य-स्यान्तोदात्तत्वेन प्रसिद्धेर् यस्थि.'अ॒धि-' इत्यस्यैव विकार-मात्रत्वेन सुवचत्वात्। तु. शौ. ६,११८,२; तैआ. २,४ च यत्रोभयत्र 'अ॒धिरज्जु-' इति प्राति. एव श्राव्यते तच्च अद्र.।

[e]) तस.। एवं च सत्यपि बस. प्रकृते 'नञो जर-' (पा ६, २, ११६) इत्यत्र उसं. द्र.।

[f]) बस. तत्स्वरः (पा ६, २, १७२)। यत्तु कैश्चित् तस. इत्युक्तं भवति (तु. PW. प्रमृ.)। तन्न। नञ्-स्वरप्रसङ्गात्।

[g]) बस.।उप. जरोपपदे √इ+ञुण् प्र. (पाउ १,४)।

[h]) बस. अन्तोदात्तः(पा ६,२,१७२)।उप.<√जु द्र.।

[i]) तस. नञ्-स्वरः (पा ६,२,२)। उप. यद्र.।

खि ५, ५, ८; मा ३, ३३†; ११, ३१; १२, १८†; १३, ४३; १७, ५८†; २६, ६; का ३, ३, २५†; १२, ३, ४; १३, २, १†; १४,४, ६; १८, ५, ९†; २८, ४,१; ५,१; तै १, ३, १४, ५†; ५, ११, १; ४, १, १, ४; ३, २; २,२,१†; २,१०, २; ६, ३, ३†; मै १,५,४‡[a]; ६, २; ७; २, ७, ३; ९; १७; १०, ५†; ३,३,८; ९[2]†; ४,११, १; काठ ४, १६; ७, २†; १४; १६, ३; ९†; १७; १८, ३†; १९, ४[2]; ¶; क ५, २†; ६, ४; २८, ३†; ३०, २[2]; ¶; कौ २, १०५८; ३, ३, १२‡[b]; जै २, २, ७‡[b]; शौ ६, ३६, १; १३, २, ३६; १६, २, ५; –†त्वया ऋ ७, १, ३; मा १७, ७६; का १८, ६, १२; तै ४, ६,५,४; मै २, १०, ६; काठ १८, ४; ३५, १; ३९, १५; क २८, ४; कौ २, ७२५; जै ३, ५९, १६; –†त्वा ऋ १०, १२, ७; शौ १८, १, ३५; –त्वाः ऋ ४, ५५, २; –त्वाम् तै १, ४, ३४, १; मै २, १३, १९; काठ ४०, ४; –त्वेन ऋ ६, [१६, ४५; ७, ५, ४]; ४८, ३; खि १,४, ६; मा ११, २८; का १२,३, १; तै ४, १, ३, १; मै २, ७, २; काठ १६, ३; कौ २, ७३५†; –त्वैः ऋ १, १८९, ४.

अ-जात,ता[c]– -¶तः तै १, ५, ८, ५; ७, ६, ५; २, १, ५, ४; मै १, ६, ४; ३, ६, ७; –ताः ¶तै २, १, २, ३; ७, १, १, ३; शौ ११, १०, ५; पै १६, ८५, ५; –तान् ऋ ५, १५, २; मा १५, १; २; का १६, १, १; २; तै ४, ३, १२, १[2]; मै २, ८, ७[2]; ३, २, १०; काठ १७, ६[2]; क २६, ५[2]; शौ ६, १३६, २; ७, ३५,१; ३६,१; पै १, ६७,२.

अजात-पुत्रप(त्त→)क्षा[d]– -क्षायाः खि ७, ७, २.

अजात-शत्रु[e]– -त्रुः ऋ ८,९३, १५; तै ४, ४, १२, ४; मै ३, १६, ४; काठ २२, १४; पै १५, २, २; –त्रुम् ऋ ५, ३४, १.

अ-जानि[f]– -नये शौ ६, ६०,१.

अ-जामि[c]– -मयः ऋ ६, २५,३; –मि ऋ ५, १९, ४; १०,१०,९;१०; ¶तै ६, ३,१०,५; ७, ४, २, ३; १०, २[2]; ¶मै ४,६, ८[2]; ¶काठ ६,५;७; ३३,२[2]; ¶क ४,४;६; †शौ १८,१,१०; ११; –मिभिः ऋ १,१००,११; –†मिम् ऋ १, १११, ३; १२४, ६; ४, ४, ५; ६, ४४, १७; ७, ८२, ६; मा १३, १३; का १४,१, १३; तै १, २, १४, २; मै २, ७, १५; काठ १६, १५; क २५, ६; –मीन् ऋ ६, १९, ८; १०, ६९, १२.

¶**अजामि-त्व**[g]– -त्वाय तै २, ६,६, ४; १०, ४; ५, ५, ६, २; ७, २, ५, ५; काठ १०, ८; १२, ४; २१, ७.

अ-जायमान[c]– -नः मा ३१,१९; का ३५, २, ३.

अजि- √अज् द्र.

अँ-जित,ता[c]– -तः[h] खि ५, ५, ११; –ताम् पै १, १३, ४[i].

अ-जितमनस्[j]– -नसः काठ १०, १०.

अजि़न-,अजिर्-, √अजिराय्, **अजी-गर्त-** √अज् द्र.

अ-जीत,ता[k]– -तः शौ १२, १, ११; –ता शौ १,२७,४; –ताः तै ५, ७,२,४; काठ १३, १५; –तान् तै ५,७,२, ३.

अ-जीति[c]– -तये ऋ ९, ९६, ४; –तिम् ऋ ९, ९७, ३०; तै ५, ७,२,३.

अ-जी(र्ण→)र्णा[c]– -र्णा तै ४, ३, ११, ५; मै २, १३, १०; काठ ३९, १०.

अ-जीवन[c]– -नः शौ १८, २,३०.

---

[a]) विशिष्ट इह बाह्वृचः (८,१८,५) पाभे. ।

[b]) 'अजनः' इति बाह्वृचः (३,२६,७) पाभे. ।

[c]) तस. नञ्-स्वरः (पा ६,२,२) । उप. यद्र. ।

[d]) बस. । उप. तस. यद्र. ।

[e]) तस. उप. 'जात-शत्रु-' इति बस. द्र. । अथवा बस. पूपप्रस्व. (पा ६, २, १) । एवमौभयविध्ये संभवत्यपि द्वितीयः कल्प एव साधीयान् द्र. । जातशत्रुत्वाऽभावाऽपेक्षयाऽजातशत्रुत्वस्य व्यवहारेऽभीष्टतरत्वेनोपलम्भादिति दिक् ।

[f]) बस. । उप. जाया(→जा)+समासान्तो निङ्- आदेशः (पा ५,४,१३४) । 'नञो जर-' (पा ६,२,११६) इत्यत्रोपसंख्यानाद् उत्तरपदाद्युदात्तत्वं द्र. ।

[g]) पदविभागः सस्व. च अच्छिद्र-त्व- इत्यत्र द्र. ।

[h]) 'अथितः' इति मूको. पाभे. । 'अपितः' इति शांश्री. ८,१६ च ।

[i]) 'अजताम्' इति मूपा. । 'अ-जराम्' इति च शाखान्तरीयः शौ. (२, २९,७) पाभे. ।

[j]) तस. । उप. जित-मनस्- इति बस. द्र. ।

[k]) तस. नञ्-स्वरः (पा ६, २, २) । उप. <√जि इति सा., <√ज्या इति PW. प्रभृ. ।

†अ-जुर्[a]- -रम् ऋ ८, १,२; शौ २०, ८५, २.
अ-जुर्य,र्या[b]- -†०र्य ऋ ६, २२, ९; शौ २०, ३६, ९; -र्यः ऋ २, ८,२; ६, ३०,१; -र्यम् ऋ १, ६७, १; १४६, ४; २, १६, १; ३, ७, ४; ५३, १५; ५, ६९, १; ६, १७,१३; १०,८८, १३; शौ ५, १,४; पै ६, २,४; -र्यस्य ऋ ८, १३, २३; -र्या ऋ २, ३९, ५; -र्याः ऋ २, ३, ५; ३, ७, ७; ४, ५१, ६; -र्यासः ऋ १०, ९४, १२.
?अजुर्यमुः[c] ऋ ५, ६, १०.
अ-जुष्ट,ष्टा[d]- -ष्टम् ऋ ५, ७७,२; ७, ७५,१; ७८,३; मै ४,१२,६†; पै १६,६३,६;-†ष्टा ऋ २,४०, २; तै १,८,२२,५; मै ४, ११, २; काठ ८, १७; शौ ७,१२०, २\$; -ष्टात् ऋ [(१, ३६,१५); ७,१,१३]; -ष्टान् ऋ ९, ७३, ८; -†ष्टानि ऋ १०,१६४,३; शौ ६, ४५,२; -ष्टाम् शौ १०, ३,६.
अ-जुष्टि[d]- -ष्टिः ऋ ६,३,२; -ष्टौ ऋ १, ६३,५.
अँ-जू[d]- -जुवः खि ५, ५, ११.
अ-जूर्य[e]- -र्यौ तै ३, २, २, १.
†अ-जूर्यत्[d]- -र्यतः ऋ ३, ४६, १; ५, ४२,६; मै ४, १४, १४.
?अजैभ्रवसः[f] शौ २०, १२८, १६.
?अजैषम्[g] पै ५, १४, १.
अ-जो(ष→)षा[h]- -षाः ऋ १, ९,४;

[a]) बस. 'नञ्सुभ्याम्' (पा ६, २, १७२) इत्यन्तोदात्तः । उप. हलन्तं भावे द्र. । PW. तु अकारान्तमाह । तदपि विमृश्यं भवति । तदर्थं यद्र. ।

[b]) तस. । 'कृत्योक-' (पा ६, २,१६०) इत्यन्तस्वरः । उप. च <√जृ→जुर इत्यतः क्यबन्तं यद्र. । यस्त्विह सा. ण्यता प्र. (जार्य- >जुर्य- इति कृत्वा) व्यु. आह, तदसत् । गुणवृद्ध्यविषये (क्ङिद्विषये) एव √जृ>जुर इत्यस्याऽच्-परिणामस्य श्रुतिप्रसिद्धेरिति यावत् (तु. ऋ. १, १८२,३ प्रमृ. यत्र श-विकरणतयेव श्रुतयो भवन्ति) ।

[c]) एकमेव पदं सर्वं निहतं चेति पपा. भवति । 'आख्यातमाख्यातेन क्रियासातत्ये' (पा २, १, ७२) इत्यन्तर्गणसूत्रोक्तदिशा मयूरव्यंसकादिष्वन्तःपातमिव सा. वष्टि । न त्वेवं सत्यपि समासावयवयोर् 'अजुः' इत्यस्य 'यमुः' इत्यस्य च स्वरूपपरिच्छित्तिः सुलभा संभाव्येत । यस्मिन् कस्मिन्नपि लकार ईदृग्-रूपाप्रसिद्धेः । सर्वेषां योगानां तच्छेषाणां च छन्दोविषये बाहुलकदर्शनमशरणशरण्यानां शरणं भवत्वित्यपि न सुवचं भवति । तथाविधागतिकत्वाभावात् । तर्हि का सा गतिरिति चेदुच्यते । अत्रेयं कल्पना विचार्यतां यथाऽऽदितस् 'एवाग्निमजुर्यमगुर्' इत्येवं सतः प्रथमस्य पादस्य कालान्तरे तत्तत्प्रभावजो यनि.-प्रकारकः पाठः प्रचलित इति । एवं हि सम्यक्प्रकारेणानुष्टुप्-पादः संजायते । यस्त्विथ. तु तत्सिद्ध्यर्थम् एवाँ इत्याकारकः पाठो दीर्घत्वानुनासिकत्वाभ्यामायासविशेषसाध्य इवाभाति । अजुर्य- इत्येतेन विशेषणेन योगश्चामेस्तत्र तत्र दाशतय्यां सुलभ इव द्र. । अत्र समस्तं पदमित्यास्थाय GW. सा.-वद् √अज् इत्यस्य च √यम् इत्यस्य च योगमाह । तच्चिन्त्यं भवति । तदुक्तदिशा 'अजुरम्' इत्याकारको वा 'अजुर्यम्' इत्याकारको वा पूर्वभागः स्यात् । उभयथापि छन्दोवैषम्यमापतेत् । तन्निवारणार्थमवश्यं तेनापि मन्त्रारम्भे 'एवाग्निम्' इत्याकारकः पाठोऽभ्युपेयः । भूयानप्यत्र विमर्शविस्तरोऽन्यत्रानुसंधेयः । AJP ३८,१ इत्यत्र BL. इत्यनेनोक्तमनुसरन् NW. 'अजुर्यं यमुर' इत्यादित इव सतः पाठस्य ह्रसनमभ्युपैति । पूप. अस्मदभ्युपगतमेव, नातस्तत्र किमपि चोद्यमिव भवति । 'यमुर' इति प्रस्तावितम् उप. √यम् इत्यस्य किं रूपं भवतीति नालं परिच्छेत्तुमिति सुत्यजम् । तदपेक्षया 'अगुर' इत्यस्य न्याय्यतरत्वात् प्रसिद्धतरत्वाच्च ग्रहणं सुगमतरमिव भवेत् । अभ्युपगते च तस्मिंस्तदीयाज्मध्यस्थस्य गकारस्य 'गीर्भिर्' इत्यस्मिन् परतः सति ध्वनिसाम्यप्रयोजितो लोपोऽपि सूह्यो भवेदिति दिक् ।

[d]) तस. नञ्-स्वरः (पा ६,२,२) । उप. यद्र. ।

[e]) दीर्घ एव विशेषः (पा ८, २, ७६) । अन्यद् अ-जुर्य- इत्यत्र द्र. ।

[f]) एकं वेदं पदं पदद्वयं वेति संदिह्यते । प्रथमे कल्पे द्वैस्वरी दुरुपपादाऽपरे च पदविवेको दुःशक इति भूयोविमर्शापेक्षेव भवति । 'उच्चैःश्रवसम्' इति WR. तु. पाण्डु. टि. ।

[g]) 'अजैषम्' इत्येवं मूलतः सतो विकारः स्यात् । तथात्वेऽपि विस्पष्टसांगत्यविरहाद् विमर्शविशेषस्य स्थानं द्र. ।

[h]) प्राचां मतेन 'अजोषधाः' इत्यस्य क्वचि थासि रूपस्य ह्रस्वापत्तिरियं भवति (तु. सा. प्रमृ.) । PW. प्रमृ. तु. यनि. आहुः । अत्र उप. प्रति विशयो भवति । √जुष् इत्यतः कर्त्रर्थे कृद् भवत्युताहो भाव इति । प्रथमे कल्पे तस. नञ्-स्वरः (पा ६, २, २) द्र. । न त्वन्य एवंविधो निगम इह निदर्शयितुमुपलभ्येत । द्वितीये कल्पे-

शौ २०,७१,१०.

अ-जोष्य[a]– -ष्यः ऋ १, ३८, ५.

अ-ज्ञात,ता[b]– -तः खि ४,५,१०; शौ १०, १, ८; पै १६, ३५, ८; –तम् शौ ६,१२७,३; पै १,९०, ४; –ताः ऋ ४,२३,७; ७,३२, २७; कौ २, ८०७†; जै ४,३०, ७†; शौ ८,७,१८;२०,७९,२†; पै १६,१३,७; –०ते शौ १०,१, २०; पै १६, ३६, १०; –तेषु ऋ १०,२७, ४; [°त- अन्°]

अज्ञात-केत[c]– -ताः ऋ ५,३,११.

अज्ञात-यक्ष्म[d]– -१क्ष्मात् ऋ १०, १६१,१; शौ ३, ११, १; २०, ९६,६; पै १, ६२,१.

अँ-ज्ञान[b]–

अज्ञान-तस्(:)[e] खि ३, १०[२],८.

अ-ज्ञास्[f]– -ज्ञाः ऋ १०,३९,६.

अज्म-, अज्मन्-
१अज्यमान- } √अज् द्र.

२अज्यमान- √अञ्ज् द्र.

अ-ज्यानि[g]– -निम् तै ३, ३,८,३; ४, ७, २; ५, ७,२, ३; काठ १३, १५; शौ ६, ५५, १; –नीः तै ५, ७, २, ५¶.

अ-ज्येष्ठ[h]– -ष्ठः मै ४, ४,५.

अ-ज्येष्ठ[i]– -ष्ठाः ऋ ५, ५९, ६; –ष्ठासः ऋ ५, ६०,५.

अज्र-, अज्रय॑- √अज् द्र.

√अञ्च्, अप°, अभि°, अव°, आ°, उद्°, नि°, परा°, प्रति°, वि°, सम्°

अञ्च्- अधर°, अन्ध°, अस्मत्र°, अस्मद्रि°, उरु°, ऋजु°, घृत°, दक्षिण°, दधि°, देव°, देवद्रि°, नर°, भद्र°, मद्रि°, यद्रि°, विश्व°, विश्वद्रि°, शिवति°, सत्रा°, सध्रि°, समि°, सु°.

अञ्च्य- आ°

√अञ्ज्, अक्ते ऋ १, १२४, ८; ५, १, ३; ८, २९, १; मै ४, ८, ५¶; †कौ २, १०९८; **अनक्ति** ऋ १,१५३,२; ¶तै २, ६,५,३; ६,३,४,३[२]; ¶मै ३,९, ४; ६; १०, २; **अनक्ति** ऋ ४, ६, ३; १०, ६८, २; ¶तै २, ६, ५, ३[२]; ६, २, १०, ५[२]; ३, ३, २; ४, २; ३[३]; ९, ३; ११, ३[२]; ¶मै ३,९,३[३]; ४, ५, २; ¶काठ ७, १५[२]; १८, १७; २१, ८; २६, ५[३]; ३७, १६[३]; ¶क ६, ५[२]; ४१, ३[३]; शौ ५, २७, २; २०, १६, २†; **अञ्जते** ऋ ९ १०२, ७; †**अञ्जते** ऋ ९, ८६, ४३; कौ १, ५६४; २, ९६४; जै १,५७, ११; ४, २०, ८; शौ १८, ३, १८; †**अञ्जते** ऋ १, ९२, १; १५१, ८; ८, ७२, ९; ९, १०, ३; कौ २, ४७१; ११०५; जै ३, ३५, ६; †**अञ्जन्ति** ऋ १, ९५, ६; ३, ८, १; १४, ३; ५, ३, २; ४३, ७; ६, ११, ४; ९, १०६, २०; मै ४, ९, ३; १३, १; १४, १५; काठ १५, १२; पै ८, १४, ६; **अनक्षि** पै १६, ३३, १०; **अञ्ज्ध्वे** ऋ १०, १००, १०; **अञ्जे** पै १, ११२, १; **अनज्मि** शौ ४, १४, ६; पै १, ६६, २; **अञ्ज्मः** ऋ ९, ४५, ३; **अनक्तु** शौ ५,२८,३; **अनक्तु** ऋ ८,३९, १; खि ५, ७, १, २; मा ६, २; २७, १२; ३७, ११; का ६, १, २; २९, २, २; ३७, २, १; तै १, ३, ५, १; ६, १; ६, ३, ३, २;४,२; मै १,२,१४;२,१२,६;

ऽनायासेन नञ्-बस. स्यात् । तथा सति 'नञ्सुभ्याम्' (पा ६, २, १७२) इत्युक्तेऽन्तस्वरोऽपोदित उसं. द्र. । अथवा मत्वर्थीयाऽच्-प्रत्ययान्तम् 'जोष-' इत्यपरम् उप. स्यात् । ततश्च प्रथमकल्पवत् समासस्वरौ सुसाधौ स्याताम् । निदर्शनाऽभावोऽपि तद्वत् समानं चोद्यो भवेत् । द्वितीय-कल्पे भावार्थप्रत्ययवति तु.ऋ १,१२०,१। यद्वा अ-जोषस्- इत्यत्र उप. कर्तर्य् असुन् प्र. द्र. प्रथमकल्पवच्च सस्व.।

[a]) तस. नञ्-स्वरः (पा ६, २,२) । अत्र उप.√जुष् >जोषि इत्यतः कृत्यप्रत्ययान्तं भवेद् यदि वा जोष- इत्य-तस् तादर्हिकप्रत्ययान्तं भवेत् । उभयथाऽपि स्वरोऽन्त्यः स्यात् (पा ६, २,१६०;१५५) । सोऽयं तदपवादः द्र. । यद्वा नञोऽगुणप्रतिषेधीयत्वे सति तत्पूर्वस्याऽस्य प्राति. जोष्येतर-द्वेष्येत्येतत्पर्यायत्वेन वृत्तेरस्याऽन्त्य-स्वरस्य प्राप्त्यभावः द्र. ।

[b]) तस. नञ्-स्वरः (पा ६, २, २) उप. यद्र. ।

[c]) तस.-गर्भितो बस. द्र. । अथवा तस. एव । तथात्वे ज्ञात-केत- इत्य् उप. बस. द्र. । उभयथाऽपि नञ्-स्वरो न विहन्येत ।

[d]) तस.-गर्भितः कस. द्र. । तेन च साधारणः सामा-सिकः स्वरः (पा ६, १,२२३) ।

[e]) 'अज्ञानतो कृतम्' इति मुपा. । स च 'अज्ञानतः कृतम्' इत्यस्य विकारमात्रमुताहो 'अज्ञानतः अकृतम्' इति वास्तविकः पदविभाग इति विमृश्यम् । तसिः प्रत्यय-स्तत्स्वरश्च (तु. पावा ५, ४, ४४) ।

[f]) तस. नञ्-स्वरः (पा ६, २, २) । उप. √ज्ञा+ कर्तर्य् असिः प्रत्ययः (तु. पाउ ४, २२५) ।

[g]) समास्वरौ नापूदि. द्र. । उप. <√ज्या ।

[h]) तस. । उप. <√ज्या+यत् । नञ्-स्वरापवादो-ऽन्तोदात्तः (पा ६, २, १६०) ।

[i]) बस. अन्तोदात्तः (पा ६,२,१७२) । उप. यद्र. ।

३, ९, ३; ४, ९, ३; १३, २†; काठ ३, २; ३; १५, १३; २६, ३; ५; क २, ९; १०; २९, ५; ४१, १; ३; पै २, ५९, १; अअन्तु मै ३, १२, १९[३]; शौ १८, ३, १०; अअन्तु मा २३, ८[३]; का २५, ३, ४[३]; तै ७, ४, २०, १[३]; काठ ४४, ९[३]; शौ ३, २२, २; पै ३, १८, २; अङ्ग्धि ऋ १०, १५६, ३; कौ २, ८७९†; अङ्क्तम् शौ ६, ६९, २; ९, १, १९; पै १६, ३३, ९; अनक्तन ऋ १०, ७६, १; अनजन् ऋ ३, १९, ५; आअन् मै १, ८, ४¶; अञ्जीत मै ४, ८, ५¶; अनज्यात् ऋ १०, ३१, ४.

†आनजे ऋ १, १०२, १; ८, ६३, १; मा ३३, २९; का ३२, २, १२; कौ १, ३५५; जै १, ३७, ४; †आनजे ऋ ८, ६३, १; कौ १, ३५५; जै १, ३७, ४; पै १, ५५, १$; आनञ्ज मा ८, ३०; का ९, ५, ३; तै ३, ३, १०, २; काठ १३, ९; अज्यते ऋ ८, २०, ८; ५१, ९; ९, ३२, ३; ७६, २; १०, ११८, ३; खि ३, ३, ९; मा ३३, ८२; का ३२, ६, १३; †कौ २, १२०; ५७९; ९५९; †जै ३, ४७, ५; ४, १९, १; २७, ५; अज्यसे ऋ ९, ६६, ९; †अज्यसे ऋ ३, ४०, ६; ९, ७८, २; ८५, ५; कौ १, १९५; जै १, २१, २; शौ २०, ६, ६. [अन्तर्°, अभि°, आ°, उद्°, उप-आ°, नि°, वि°, सम्°].

अक्त,क्ता— -क्तः ऋ ४, ३, १०; ६, ४, ६; ५, ६; ९, ९६, २२; तै ४, १, ४, २‡[a]; मै २, ७, ४‡[a]; काठ १६, ४‡[a]; –क्तम् ऋ २, ३, ४; ४, २७, ५; ९, ७४, ८; १०, १७७, १; मा २, १६; २०, ३९; का २२, ४, ४; तै १, १, १३, १; मै ३, ११, १; १६, २; काठ ३१, ११; ३८, ६; ४६, २; क १, १२; ४७, ११; शौ ७, १०३, १[२]; पै १६, ५०, ३; –क्ता ऋ १, ६२, ८[b]; मै ३, ९, ६¶; –क्ते तै १, ३, ७, १; ६, ३, ५, ३; –क्तौ मा ६, ११; का ६, २, ६; तै १, ३, ८, १; ६, ३, ७, ५; मै १, २, १५; काठ ३, ६; क २, १३; [°क्त-, अनभि°, अनुप°, अभि°, आ°, घृत°, घृतानु°, नि°, वि°, सम्°, स्वभि°].

अक्तु[c]— -क्तवः ऋ १०, ३, ४; ८९, १५; –क्तवे ऋ १०, ४०, ५; –क्तुः ऋ १, १४३, ३; २, ३०, १; –क्तुना ऋ २, १०, ३; १९, ३; –†क्तुभिः[d] ऋ १, ३४, ८; ३६, १६; ४६, १४; ५०, २; ७; ९४, ५; ११२, २५; ३, १७, १; ३१, १६; ४, ५३, १; ३; ५, ४८, ३; ८४, २; ६, ६९, ३; ९, ५०, ५; १०, १४, ९; ३७, ९; मा ३४, ३०; ३५, १; का ३३, १, २४; ३५, ४, २; तै २, २, १२, ३; कौ २, ५५९; ३, ५, ७; १२; जै ३, ४४, ५; शौ १३, २, १७; २२; १७, १, ९$; १८, १, ५५; २०, ४७, १४; १९; पै १२, १, ६; –क्तुभ्यः ऋ १०, ८९, ११; –क्तुम् ऋ ७, ६६, ११; १०, ६४, ३; ९२, २; –क्तुषु ऋ ८, ९२, ३१; कौ १, १२८; जै १, १४, ४; –क्तून् ऋ १, ६८, १; ५, ५४, ४; ६, ४, ५; ३९, ३; ६५, १; ७, ७९, २; ८, ५, ८; १०, १, २; १२, ७; मा ११, ४३; का १२, ४, ६; शौ १८, १, ३५; –क्तोः ऋ ३, ७, ६; ३०, १३; ४, १०, ५; [५, ३०, १३; ६, २४, ९]; ६, ३, ३; ५; ३८, ४; ७, ११, ३; ३९, २; १०, ९२, १; १४; खि ५, ७, ३, १; मा २८, १२; ३३, ४४†; का ३०, २, १; ३२, ४, १†; मै ४, १३, ८; १४, १५†; काठ १९, १३; –क्तौ ऋ ६, ४९, १०.

¶अक्त्वा तै ६, ३, ९, २; मै १, ८, ७; काठ ६, ८[२]; १९, १०; १२; २२, १०; २५, ५; ७; क ४, ७; ३०, ८; ३१, २; ३५, ४; ३९, २; ५.

२अज्युमान,ना[c]— -नः ऋ ९, ९७, ३५; १०, ३१, ९; –ना ऋ १०, ३१, १०.

?अञ्जत्[f] शौ १९, ५३, २.

अञ्जत्[g]— -अन् ऋ १, ९२, ५;

a) 'अक्तून्' इति बाह्वृचः (१०,१,२) पाभे.।

b) निशावाचि विशेष्यनिघ्नम्।

c) कित् तुः प्र. तत्-स्वरश्च (तु. पाउ १,७१)।

d) प्रायेणास्य रूपस्य तत्तत्क्रियाव्यापकाक्तुशब्दार्थभूतकालविशेषवाचकतया क्रियाविशेषणत्वेन प्रयोगा उपलभ्यन्ते।

e) आनचो निघाते (पा ६,१,१८६) यक्-स्वरः।

f) यदत्र सा. शतरि रूपमाह तेन प्रतीयते यत्तस्य दृष्टौ सस्वरं रूपं बभूवेति। पाण्डु. यनि. निघात एव दृश्यते। कोशान्तरसाक्ष्यतः सस्वररूपसद्भावोऽपि प्रमाप्यते। W. त्वत्र नान्तरीयोत्तरं मन्त्रमादर्शीकुर्वन् 'अर्वाक्' इति पिपठिषति। तदेवं रूपपरिच्छेदो भूयोविमर्शापेक्षः द्र.।

g) शतृ-प्रत्ययस् तत्स्वरश्च (पा ३,२,१२४)

मा २९, १; २; का ३१, १, १; २; तै ५, १, ११, १¶; मै ३, १६, २; काठ ४६, २[2]; पै १२, २, २; –अन्तः पै ९, १२, ८. [°अन्- प्रति°]

अञ्जन- अभि°, आ°, प्र°, वि°, सम्°.

¶अञ्जन-गिरि– -रिणा काठ २३, १; क ३५, ७.

¶अञ्जलि[a]– -लिना तै २, ५, १, २; ७; ३, ३, ८, ४; ५, ४, ९, ४; मै ३, ४, ३[2]; काठ २१, १२.

अञ्जस्[b]– -†अः ऋ १, ३२, २; १९०, २; मै ४, १४, १३; शौ २, ५, ६; पै १३, ६, २; –असा[c] ऋ १, १३९, ४; ६, १६, ३; ५४, १; १०, ७३, ७, मा ५, ५; का ५, २, ३; तै १, २, १०, २; ¶५, २, ३, ५; ८, ५[2]; मै १, २, ७; ३, ४, ७[2]¶; काठ २, ८; ६, १०†; ¶२०, १; ७; क २, २; ¶३१, ३; ९; कौ २, ८२६†; जै ४, ४, ७†; –ञ्जसि ऋ १, १३२, २[2]; –ञ्जोभिः खि ५, ७, २, १; मै ४, १३, ४; काठ १६, २१.

¶अञ्जसा(सा-अ)य(म→)नी[d]– -नी तै ७, २, १, २; ३, ५, ३; ७, ३; ९, ३; ४, १, ३; २, ४; ४, ३.

अञ्जस्-पा[e]– -स्पाः ऋ १०, ९४, १३; –स्पाम् ऋ १०, ९२, २.

अ(ञ्जस्→)ञ्जो-यान[f]– -नैः शौ १८, २, ५३.

?अञ्ज(स→)सी[g]– -सी ऋ १, १०४, ४.

?अञ्जसी(न→)ना[h]– -नाम् ऋ १०, ३२, ७.

†अञ्जान्,ना[i]– -नः ऋ २, ८, ४; ३, १०, ४; ९, ५०, ५; [१०३, २; १०७, २२]; कौ २, ४३०; ५५९; जै ३, ३३, ५; ४४, ५; –नाः ऋ ४, ५८, ९; मा १७, ९७; का १९, १, १०; काठ ४०, ७; पै ८, १३, ९.

अञ्जि[j]– -ञ्जयः ऋ १, १६६, १०; ७, ७८, १; १०, ९५, ६; –ञ्जये तै ७, ३, १७, १; काठ ४३, ७; –†ञ्जि ऋ १, १२४, ८; ४, ५८, ९; ७, ५७, ३; ८, २०, ११; २९, १; मा १७, ९७; का १९, १, १०; काठ ४०, ७; पै ८, १३, ९; –ञ्जिः मै ४, २, १४¶; –†ञ्जिभिः ऋ १, ३६, १३; ३७, २; ६४, ४; ८५, ३; ८७, १; ११३, १४; २, ३४, १३; ५, ५२, १५; ५६, १; १०, ७८, ७; मा ११, ४२; का १२, ४, ५; तै ४, १, ४, २; मै २, ७, ४; काठ १५, १२; १६, ४; कौ १, ५७; जै १, ६, ३; –ञ्जिम् मा २३, २१; का २५, ६, १; तै ७, ४, १९, १; ¶मै २, ५, ९[2]; काठ ४४, ८; –†ञ्जिषु ऋ २, ३६, २; ५, ५३, ४; शौ २०, ६७, ४; –ञ्जीन् ऋ १०, ७७, २; [°ञ्जि- उद्°, कृष्ण°, महत्°, वृषद्°, स्वेद°].

अञ्जि-मत्[k]– -मन्तः ऋ ५, ५७, ५.

अञ्जि-व[l]– -वम् शौ ८, ६, ९; पै १६, ७९, ९.

अञ्जि-सक्थ[m]– -क्थः मा २४, ४; का २६, १, ८; –क्थाय तै ७, ३, १७, १.

अञ्जि-(स→)षक्थ[n]– -क्थः

---

[a]) अलिच् प्रत्ययश्चित्स्वरश्च (पाउ ४, २; पा ६, १, १६३)।

[b]) असुन् प्र. नित्त्वाद् आदि-स्वरश्च (पाउ ४, १८९; पा ६, १, १९७)।

[c]) क्रिवि. भवति।

[d]) कारकोपपदे √इ+ल्यु(>अन)ट्। लित्स्वरः प्रकृत्या (पा ६, १, १९३; २, १३९)। पूप. विभक्तेरलुक् (पावा ६, ३, ३)। स्त्रियां ङीप् (पा ४, १, १५)।

[e]) कारकोपपदे √१ पा+विच्। कृद्-उपप्रस्व. (पा ३, २, ७४; ६, २, १३९)।

[f]) उप. <√या द्र.। समासस्वरौ एपूटि. द्र.।

[g]) अर्शआदेर् आकृतिगणत्वाद् मत्वर्थीयः अच् चित्-स्वरश्च (पा ५, २, १२७; ६, १, १६३)। स्त्रियां गौरादित्वाद् ङीष् उसं. (पा ४, १, ४०)। प्रत्ययस्वरः। तु. अञ्जसीना- इत्यत्रत्यं टि.।

[h]) अञ्जस्- इत्यतः ख→ईनः प्रत्ययः (तु. पा ४, २, ९३) तत्स्वरश्च। सा. एतद् अभ्युपयन्नप्य् अप्-पर्यायत्वेन अञ्जसी- इति प्राति. मत्वा ततः षष्ठ्यां बहुवचनमिति विकल्पनरुचिर्भवति।

[i]) शानचि चित्स्वरः (पा ६, १, १६३)।

[j]) इः प्रत्ययस् तत्-स्वरश्च (तु. पाउ ४, १४१)।

[k]) मतुपः स्वरः (पा ६, १, १७६)।

[l]) मत्वर्थीयो वः प्र. तत्स्वरश्च (तु. पावा ५, २, १०९)।

[m]) बस. समासान्तः षच् (पा ५, ४, ११३)। चित्-स्वरेण (पा ६, १, १६३) नित्येऽन्तोदात्ते प्राप्ते 'सक्थं चाक्रान्तात्' (पा ६, २, १९८) इति विभाषा द्र.। यत्रान्तोदात्तो न दृश्यते तत्रैवास्याश् चारितार्थ्यं बोध्यम्।

[n]) अत्र शाखाभेदेन शब्दस्वरूपे कियानपि भेदः द्र.। सुषामादिषु च (पा ८, ३, ९८) इत्युक्तदिशा षत्वं मतिर्भवति। नापूटि. उक्तायाः प्राप्तविभाषायाः (पा ६, २, १९८)

मै ३, १३, ५; -क्ष्याय काठ ४३, ७[a].

अक्ष्ये(त्रि-ए)तु[b]- -ताय तै ७, ३,१७,१; काठ ४३, ७.

आनजानु[c]- -ना ऋ १, १०८,४.

√अद्

अद्णार[d]-

¶आद्णार[e]- -रः तै ५,६,५,३.

√अण्

१अणु[f]- अति°.

१†अण्वी[g]- -ण्व्या ऋ ९, १५, १; २६, १; कौ २, ६१६; जै ३, ५०, ४.

२अण्वी[h]- -ण्वीः ऋ ९, १, ७; -†ण्वीभिः ऋ १,३,४; मा २०,८७; का २२, ८, ८; कौ २, ४९६; जै ३, ३८, १०; शौ २०, ८४, १; -ण्व्या ऋ ९, १४, ६.

अणिमन्[i]-

¶अणिम-तस्(:)[j] मै ३, ९, ४[२]; १०, ४.

¶अणिष्ठ,ष्ठा[k]- -ष्ठम् काठ २५, १; क ३८, ४; -ष्ठाः तै २, ५, ५, २; काठ २५, १; क ३८, ४.

¶अणीयस्[l]- -यांसः काठ ६,७; क ४,६; -यान् काठ २०, १०; क ३१, १२.

अणीयस्कु[m]- -स्कम् शौ १०, ८, २५.

२¶अणु[n]- -णु काठ १२, १३[२].

३अणु[o]- -णूनि शौ ११, ९,१०; पै १६, ८२, १०.

४अणु[p]- -णवः मा १८, १२; का १९,४,४; तै ४, ७,४, २; मै २, ११, ४; काठ १८, ९; क २८,९.

५अणु[q]- -णू खि ५, २२,२; -णौ शौ २०, १३६, २.

†अण्व[r]- -ण्वम् ऋ ९,१०,५;९१, ३; कौ २, ४७३; जै ३, ३५, ८; -ण्वानि ऋ ९,८६, ४७; १०७, ११; कौ २, १०४०; -ण्वेषु ऋ ९, १६, २.

इह सविषयतोदाहार्या भवति। शेषं नापूदि. द्र.।

[a]) स्वराङ्कणाभावेऽपि नतिसद्भावलक्षणसाम्यादस्यां शाखायामेतत्प्रकारकं प्राति. स्यादिति कृत्वाऽयमत्र विन्यासः द्र. ।

[b]) वर्णलक्षणसमासः (पा २, १, ६६)। 'वर्णो वर्णेष्वनेते' (पा ६, २, ३) इति पर्युदासवचनाद् एत-शब्द उप. सति पूपप्रस्व. न भवति । साधारणः सामासिकः स्वर एव च भवति (पा ६, १, २२३)।

[c]) लिटः कानच् चित्स्वरश्च (पा ६, १, १६३)।

[d]) औणादिकः कर्तरि नारच् प्र.णत्वश्च (तु.दु १,१४)।

[e]) गोत्रापत्येऽर्थे अण् प्रत्ययस्तत्स्वरश्च (पा ४,१,९२)। 'आह्नार-' इति शाखान्तरीयः पाठः अह्नार-इत्यत्र द्र.।

[f]) डः प्रत्ययः (पाउ १, ८) तत्स्वरेणान्तोदात्तः द्र.। यत्तु PW. प्रभृ. आद्युदात्तमाहुः। तत्र प्रामाण्यं चिन्त्यं भवति । सत्यम्, माश. १४, ७, २, ११ इत्यत्र तथात्वं दृश्यते। न तु तत्-काण्डगतस्य स्वराङ्कणस्य काण्डान्तरवत् प्रामाण्यं भवतीत्यसकृत् तत्तत्प्रकरणेष्व-वोचाम। यच्च १अणु- इति क्रिवि. उपलभ्यते ततोऽप्ये-तदेव ज्ञापितं भवितुमर्हति यथाऽन्तोदात्त एवात्र प्रमाणं नाद्युदात्त इति। कथमित्युच्यते। यदा हि किंचिद् वि. क्रिवि. भावयितुमिष्यते तदा तस्य स्वस्वरूपस्थस्यैव नपुंसकवचने रूपं प्रयुज्यते। अतो न वि. इत्यत्र क्रिवि. इत्यत्र च सौवरः कोऽपि विवेकः कर्तुमिष्टः स्यादिति भूयो विविक्तत्र विविचः ।

[g]) वि. द्र.। १अणु- इत्यतः स्त्रियां ङीषि सति (पा ४, १, ४४) 'उदात्तयणो हल्पूर्वात्' (पा ६, १, १७४) इत्यन्तोदात्तापत्तिः स्याद् अत आद्युदात्तत्वसिद्ध्यर्थं ङीन् प्रत्ययो नित्स्वरश्च (तु.पा ४,१,७३;६,१,१९७)। वस्तुतो-ऽन्तोदात्तशब्देभ्यः पित्-पिदनुबन्धावाद्युदात्तत्वसिद्धये समानमकिंचित्करौ द्र.। तदर्थं नित्-प्रत्यय एव वक्तव्यः। आद्युदात्तशब्देभ्यस्तु पिताऽपि प्रत्ययेनेष्टलाभः स्याद् इति सुकरो विवेकः।

[h]) अङ्गुल्यात्मकविशेष्यविशेषवाचकं द्र.। स्वरःनापूटि.दि.।

[i]) ग्रन्थान्तर आद्यन्तोभयस्वरोपलब्धिवशाद् इम-निन्-इमनिच्प्रत्ययौ यथायोगं द्र. तु. वैप. २ ।

[j]) तसिः प्रत्ययस् तत्स्वरश्च (तु. पावा ५, ४,४४)।

[k]) आतिशायनिक इष्ठन् प्रत्ययो नित्-स्वरश्च (पा ५, ३, ५५; ६, १, १९७)।

[l]) ईयसुन् प्र. (पा ५, ३, ५७)। स्वरो नापू. द्र.।

[m]) प्रकृत्यर्थवैशिष्ट्ये कः प्रत्ययः (तु. पा ५, ४,२८)।

[n]) क्रिवि. द्र.।

[o]) विशेष्यगर्भत्वेन प्रयोगात् पृथग् विन्यासः द्र.।

[p]) धान्यविशेषवाचकत्वात् पृथग् विन्यासः। अत्र डः प्रत्ययस्तस्य नित्त्वमादिस्वरार्थम् (पाउ १, ९; ६, १, १९७)।

[q]) एकस्यां कौन्ताप्यां श्रुतौ शाखाभेदेन पाभे. द्र.। इदं प्राति.=१अणु- उताहो भिन्नार्थमपरमित्यस्य विमर्श-विशेषार्हत्वात् पृथग् विन्यासः। आद्युदात्तत्वाद् इद-मपि ४अणु- इतिवद् विशेष्यविशेषवाचकं स्यादित्यपि संभाव्येत।

[r]) औणादिको वन् प्र. (तु. पाउ १,१५२)। नापू.स्वरः।

आणि[a]- -णिः ऋ ५,४३,८;-णिम् ऋ १,३५,६; -णी ¶मै ४,८,४[1]; -णीः खि ४,८,५; -णी ऋ १,६३,३.

अण्ड-,आण्ड-, आण्डाद्- √अम् द्र.

अण्व-,१,२अण्वी- √अण् द्र.

√अत्,सम्°

?अंत[b]-

अतत्[c]- -तन् ऋ ६,६१,९.

अतमान[d]- -नम् ऋ २,३८,३; -नाः ऋ ६,९,२.

†अतस[e]- -सम् ऋ ४,४,४; ८,६०,७; मा १३,१२; का १४,१,१२; तै १,२,१४,२; मै २,७,१५; काठ १६,१५; क २५,६; -सस्य ऋ ३,७,३; -सा ऋ १०,८९,५; तै २,२,१२,३; -सानि ऋ २,४,७; -से ऋ १,१६९,३; -सेषु ऋ १,५८,२; ४; ४,७,१०.

अतसी[f]- -सीनाम् ऋ ८,३,१३; शौ २०,५०,१.

?√*अतस[g]

?√अतसाय्[g],

अतसाय्य,य्या[g]- -य्यः ऋ २,१९,४; -य्या ऋ १,६३,६.

?अतसि[h]-

अतिथि[i]- -थयः शौ ९,७,६; पै १६,११६,१;-¶थये तै ५,२,२,४; मै १,५,७; काठ ७,५; १९,१२; क ५,४; ३१,२; -थिः ऋ १,७३,१; १२८,४; २,२,८; ३,२,२; ४,१,२०; ४०,५; ५,१,८; ९; ३,५; ४,५; १८,१; ६,२,७; ४,२; ७,८,४; ९,३; ४२,४; ८,[१९,८; (८४,१)]; १०३,१२; १०,९१,२; †मा १०,२४; १२,१४; ३४; ३३,१६; †का ११,७,४; १३,१,१५; ३,५; ३२,१,१६; †तै १,६,१२,२$;८,१५,२; २,५,१२,४; ४,२,१,५; ३,२; †मै २,६,१२; ७,१०; ४,११,१;१२,२$;१४,१५; †काठ २,१५;८,१६$; १५,८; १६,८; १०; ३४,१४¶;†क २५,१; कौ १,८५†; ३७२;जै१,९,५†;३९,३;शौ७,२२,१;७७,९†; ९,७,४;८,७; १०,६,४;१५,१०,१; ११,१; १२,२; १३,१;३;५;७;९; ११; पै १६,४२,४;११२,१०; ११३,१०;-†थिम् ऋ १,४४,४;५८,६; [१२७,८;८,२३,२५]; [१८६,३; ८,(१६,८) ८४,१]; २,४,१;३,१,८;२६,२;४,२,७; ५,८,२; ६,७,१; १५,१; ४; ६; १६,४२; ७,३,५;८,४४,१;७४,१; १०३,१०;१०,१,५; ९२,१; १२२,१; १२४,३;

[a]) इण् प्रत्ययस् तत्स्वरश्च (पावा ३,३,१०८)।

[b]) अत्य- इत्यत्रत्ये टि. व्युत्पत्तेश्चरमो विकल्पोऽनुसंधेयः।

[c]) शतुः शपश्च निघाते (पा ६,१,१८६) धातुस्वरः पूर्वावस्थः।

[d]) शानजन्तत्वमात्रे विशेषेऽविशिष्टं सौवरं नापू. द्र.।

[e]) असच् प्रत्ययः (पाउ ३,११७; भोउ २,३,१७१)। चित्स्वरः (पा ६,१,१६३)। यत्तु (काउ ३,१०) असु -प्रत्ययमाह तल्लोकविषयमेव द्र.। स्वरविरोधापत्तेरिति यावत्। प्रत्यये चाऽनुबन्धस् तदन्तस्याऽन्तोदात्तत्वस्य लक्षणमित्यलमकुतूहलपूर्वं द्र.।

[f]) गौरादित्वात् स्त्रियां ङीष् प्रत्ययस्वरश्च (पा ४,१,४१)। अतसि- इति स्वतन्त्रम् (असिच्-प्रत्ययान्तम्) पुं. प्राति. इत्येवमपि मतं भवति (तु. PW. प्रमृ. वैतु. ORN.)।

[g]) नाधा. क्यङन्तः। ततो भावकर्मणोः कृत्यसजातीयो यत् प्रत्ययः द्र.। अकारलोपे (पा ६,४,४८) प्रत्ययात् पूर्व स्वरः (पा ६,१,१९३)। यद्वा 'सर्वप्रातिपदिकेभ्यः' (पावा ३,१,११) इत्याचारार्थे क्विपि √अतस इति नाधा. भवेत्। ततः पूर्ववद् भावकर्मणोः कृत्यसजातीयः (पा ६,४,५५) इत्यत्र लब्धसंकेत आय्येति प्रत्ययः द्र.। इह तावद् अतो लोपे प्रत्ययस्वरः। यत्तु PW. GW. √अतसाय् इत्येवं लुप्तान्त्याकारतया निर्देशमन्वमन्येतां तद् आर्धधातुकविषयत्वप्रवेशात् प्राक्तरायां प्राकृतदशायामपलक्षणमिव स्यात्। केचिद् अतसी- इत्यस्य तद्धितवृत्त्याऽपि व्याचिख्यासवो भवेयुः (तु. ORN. MW. NW.) एवमपि ताद्धित आय्य-प्रत्यये प्रातिपदिकपुंवद्भावे सुलभो निष्पादनप्रकारः स्वरसंकेतश्च। अथापि सा. √अत्+अः (उपजनः)+साय्यः (प्रत्ययः) इत्येवमनुसंदधान आगमानुदात्तत्वं चादाय प्रत्ययादिस्वरतया सौवरीं स्थितिं समादधानः प्रौढायेत।

[h]) अतसी- इत्यत्र टि. द्र.।

[i]) नञ्-पूर्वो बस. इति लोकमात्रपरो वादः। नासौ वेदे चरितार्थयितुमलम्। स्वरानुपपत्तेः। तथात्वे ह्यन्तोदात्तेन भाव्यम् (पा ६,२,१७२)। अतः √अत् इत्यस्माद् इथिन् प्रत्ययः (या ४,५; पाउ ४,२; पा ६,१,१९७)। तेन चाऽसमस्तम् आद्युदात्तं च प्राति. इत्यत्र न कोऽपि विसंवादो भवति।

मा ३, १; ७, २४; १२, ३०; ३३,८; का ३,१,१; ७, १०,१; १३, ३, १; ३२, १, ८; तै १, ४, १३, १; ३, ५, ११, ५; ४, २, ३, १; मै १, ३, १५; २, ७, १०; ३, ७, ९¶; ४, १०, ३; काठ ४, ५; ७, १२; १५, १२; १६, १०; ३९, १४; क ३, ५; ६, २; कौ १, ५; ६७; ८७; ११०; २, ४९०; ५९४; ९१४; जै १, १, ५; ७,५;९, ७; १२, ४‡[a]; ३, ३८,४; ४८,१०; ४,१५,७; –थीन् ऋ ५,५०,३; शौ ९, ६, ३; १०, ८; ११, ५; पै १६,१११,३; ११५,४;११६, ९; –थीनाम् तै ५, २, २, ३¶; मै ४,८,१¶; क ३१,२¶; शौ ९, ७,१३; पै १६, ११३, ६; –थे ऋ ८, ७४, ७; –थेः मा ५, १; का ५, १, १; तै १, २, १०, १; ६, २, १, २; मै १, २, ६; ३,७, ९; काठ २,८; २४,८;३०,१¶; क २, २; ३८,१; ४६, ४¶; शौ ९, ८, १–६; पै १६, ११३, ७–९; –थौ शौ ९, ८, ८. [°थि- नीप°, प्रिय°, मित्र°, मेध°, मेध्य°]

आतिथ्य[b]– -थ्यम् ऋ १, ७६, ३; ४,४,१०; ५,२८,२; मा ५, १; का ५, १, १; ¶तै १, २, १०, १[३]$; १४,४†; २,२,५, ५; ५, २, २, ४; ६, २,१, १[३]; २[४]; ४; ७[२]; ७,५,१५,१; ¶मै १,२, ६$; ९, ८; ३, ७, ९[८]; $; ८, २;९,१; ४, ११,५†; ¶काठ २, ८$;६,११†;२१,८[२];१०; २४, ८[४];$; क २,२; ३८,१[४]; ¶[३]; पै ९,१२, ३; –¶थ्यस्य तै ६, २, १,३;४; मै ३, ७, ९; –थ्यात् मै ३,९,१¶; –थ्ये ऋ ४, ३३, ७; काठ ३४, १४¶.

आतिथ्य-रूप[c]– -पम् मा १९, १४; का २१, २, ३.

अतिथि-ग्व[d]– -ग्वम् ऋ १,५३, १०; ११२, १४; ४, २६, ३; ६, १८, १३; ८, ५३, २; १०, ४८, ८; खि ३, ५, २; शौ २०, २१, १०; –ग्वस्य ऋ १, ५३, ८; २, १४, ७; ६,४७, २२; शौ २०, २१, ८; –ग्वाय ऋ [१, ५१, ६; १३०, ७]; [६, २६, ३; ७,१९,८]; शौ २०, ३७,८.

आतिथिग्व[e]– -ग्वे ऋ ८, ६८, १६; १७.

¶अतिथि-पति[f]– -तिः मै ४,८, १¶; काठ ३०,१¶; क४६,४¶; शौ ९, ६, ३; ७, १; ११, ५; पै १६,१११,३; ११२,५;११६,९.

†अतिथि(न्→)नी[g]– -नीः ऋ १०, ६८, ३; शौ २०, १६, ३.

†अत्क[h]– -त्कः ऋ ८, ४१, ७; –त्कम् ऋ १, ९५, ७; १२२,२; ४, १६, १३; १८, ५; ५, ७४, ५; [६, २९, ३; १०, १२३, ७]; ९, ६९, ४; १०, ४९, ३; ९५, ८; ९९, ९; †कौ २, ७२२; ११९३; ११९७; जै ३, ५९, १४; पै ८,१४,७; १५, १२,५; –त्कान् ऋ ५, ५५, ६; –त्के ऋ ९, १०१, १४; १०७, १३; कौ २, ११८; ७३७; जै ३, १२, ५; ४, २६, २; –त्कैः ऋ २, ३५, १४; ६, ३३, ३.

?अत्मन्[i]- आत्मन्- यद्र.

अत्य[j]– -त्यः ऋ १, ५६, १; ५८, २; ६५, ३; १४९,३; १९०,४;

a) 'अतिथिः' इति बाहृवृचः (८, ९२, १२) पाभे.।

b) तादर्थ्ये ण्यः प्रत्यय उसं. (तु. पा ५, ४, २६)। प्रत्ययस्वरः।

c) षतस. सामान्यः समासस्वरः (पा ६, १,२२३)।

d) तु. पुत-ग्व-, नव-ग्व-, दश-ग्व-। एतानि सरूपाणि प्राति. पूप. स्वरवन्तीति भेद उपपादयितुमर्हः स्यात्। ननु तिथिग्व- इतीह उप. स्यान् नञ्-बस. च स्वरः (पा ६, २, १७२) इति चेन्न । तिथि- इति प्राति. हि वेदागोचरमिव भवति। कुतस् तस्य समासाङ्गभावः ? एतन्न ग्व- इति प्राति. मूलतः √गम् इत्यतो वा √गा इत्यतो वा गो- इत्यतो वेति च सर्वं विमृश्यं द्र.।

e) अपत्यार्थे अण् प्रत्ययस्तत्स्वरश्च (पा ४,१,९२)।

f) तस. 'पत्यौ' (पा ६, २, १८) इति पूपप्रस्व.।

g) अतिथि- इत्यनेन समानार्थं प्राति. प्रत्ययमात्रे भेद इति सा. (तु. MW.)। अतिथि- इत्यतो मत्वर्थे प्रत्यय इत्यपरो वादः (तु. ORN., NW.)। पूर्वे कल्प औणादिकः इथिनिच् प्रत्ययश् चित्स्वरश्च । उत्तरे तु मत्वर्थीय इनिः प्र. ताद्धितस् तत्स्वरश्चेति विवेकः। स्त्रियां ङीप् तस्य च पित्त्वान् निघाते स्वरस्तदवस्थ इति दिक्।

h) 'इण्भी-' (पाउ ३, ४३) इति कन् प्रत्ययो नित्स्वरश्च (पा ६, १, १९७)।

i) 'गूढोत्मा न प्रकाशते' (कउ ३, १२) इति संकेतलाभाद् आत्मन्- इत्यत्र आ-अत्मन्- इत्येवं विभागः कर्तव्य इतीवाभिसंधाय मनिजन्तः कृदन्तोऽयं विमर्शार्हतां निनीष्यते । भूयांश्चैतद्-विषयको विस्तर आत्मन्- इत्यत्र त्मन्- इत्यत्र च टि. द्र.।

j) कृत्यसरूपः कर्तर्य् औणादिको यत् प्र.। अथवा अत्- इत्यस्मात् क्विबन्तात् ताद्धितो यत् प्र.। उभयथाऽपि 'यतोऽनावः' (पा ६,१,२१३) इत्याद्युदात्तोऽव्यभिचरितो भवति।

२, ४, ४; ३, २, ७; ३८, १; ५, ३०, १४; ६, २, ८; ४, ५; ७, २४, १; [८, (४९, ५); ५०, ५]; ९, ३२, ३; ४३, १; ५; ६६, २३; [७६, १; ७७, ५]; ८०, ३; ८१, २; ८२, २; ८५, ५; ८६, [३(७०, १०)]; २६; ४४; ९३, १; ९६, १५; २०; ९७, १८; ४५; १०, ६, २; ७६, २; ९६, १०; १४४, १; खि ३, २, ५; मा २२, १९; ३३, ७५†; का २४, ६, १; ३२, ६, ६†; तै ७, १, १२, १; मै ३, १२, ४; ४, १४, १५†; काठ ४१, ३; †कौ १, ५३८; ५५८; २, १२०; ५७८; ६६८; ७६८; ९६५; ११२४; †जै १, ५५, ६; ५७, ५; ३, ४७, ४; ५५, ९; ४, २०, १०; २७, ५; शौ २०, ३१, ५†; –†स्यम् ऋ १, ५२, १; ६४, ६; [१२९, २; १३५, ५]; १३०, ६; ३, २, ३; २२, १; ५, २५, ६; ४४, ३; ७, ३, ५; ९, ६, ५; ८५, ७; मा १२, ४७; का १३, ४, ३; तै ३, १, ११, ७; ४, २, ४, २; मै २, ७, ११; ४, ११, १; काठ २, १५, १६, ११; क २५, २; कौ १, ३७७; जै १, ३९, ८; –स्यस्य ऋ १, १८०, २; –स्या ऋ ४, २, ३; –†स्याः ऋ १, १६३, १०; १७७, २; १८१, २; ३, ५६, २; ५, ३१, ९; ५९, ३; ६, ४४, १९; ९, १३, ६; ८७, ५; मा २९, २१; का ३१, ३, १०; तै ४, ६, ७, ४; काठ ४६, ३; कौ २, ५४१; जै ३, ४२, ८; –†स्यान् ऋ १, १२६, ४; २, ३४, ३; ३, ३२, ६; ३४, ९; शौ २०, ११, ९; –स्याय ऋ ३, ७, ९; –†स्यासः ऋ ७, ५६, १६; ९, ४६, १; ९७, २०; तै ४, ३, १३, ७; मै ४, १०, ५; काठ २१, १३; –स्येन ऋ २, ३४, १३; –स्यैः ऋ ६, ३२, ५.

आति[a]– -तयः ऋ १०, ९५, ९; –तिः मा २४, ३४; का २६, ७, ४; मै ३, १४, १५.

आती[b]– -ती तै ५, ५, १३, १; काठ ४७, ३.

१?अंत्– √अत् द्र.

२अंत्[c]<३अ-<इदम्- यद्र.

३अंत्[d]<>द्

?अ-तण्डाल[e]– -लम् पै १५, १८, १.

अतत्– √अत् द्र.

?†अ-तथा[f]– -थाः ऋ १, ८२, १; कौ १, ४१६; जै १, ४०, ८.

†अ-तन्द्र[g]– -न्द्रः ऋ १, ७२, ७; ७, १०, ५; ८, ६०, १५; कौ १, ४६; जै १, ५, २; $शौ ११, ६, २४; १३, २, २८; ४२; पै १६, २३, ४$; –$न्द्रम् पै ९, १२, ९; १०, २, ९; –न्द्राः ऋ ८, २, १८; कौ २, ७१; जै ३, ७, ९; शौ २०, १८, ३; –न्द्रासः ऋ १, ९५, २; ४, ४, १२; तै १, २, १४, ५; मै ४, ११, ५; काठ ६, ११; पै ८, १४, २.

¶अ-तपस्विन्– -स्वी काठ ३४, ९.

अ-तप्त[h]– -प्तः शौ ९, ५, ६; पै १६, ९७, ५.

---

[a]) इण् प्रत्ययः (पावा ३, ३, १०८; यद्वा पाउ ४, १३१)। तत्स्वरः।

[b]) 'कृदिकारात्' (पाग ४, १, ४५) इति ङीष्। तत्स्वरः। शाखाभेदेन पाभे. द्र. (तु. नापू.)।

[c]) अद्धा इत्यत्र अद्धाति- इत्यत्र चाऽऽद्यवयवत्वेन प्रस्तावितं शब्दरूपम् अद्धा इत्यत्र टि. मूलस्वरूपतः परिच्छेद्यम्।

[d]) अद्भुत- इत्यत्र अद्भुष्ण- इत्यत्र चाऽऽद्यवयवत्वेन दृश्यमानं त. एव टि. स्वरूपतः परिच्छेद्यम्।

[e]) कदाचिद् उप. √तण्ड्+आलच् प्र. स्यात् (पाउ १, ११६; भोउ २, ३, १०० उउ.)। अथवाऽसमस्तं प्राति. स्याद् √अत् इत्यस्मात्। तद् विमृश्यम्।

[f]) तथा>√तथा नाधा. भवति क्विबन्तः। ततः कद्-वृत्ते पुनः क्विपि तथा- इति प्राति. भवति। तस्य तस. नञ्-पूर्वत्वे नञ्-स्वरः (पा ६, २, २) इतीवाऽनुसंदधानः सा. व्याचष्टे। अर्वाचामपीदृक्ष एवाऽभिप्रायो भवति। वेतु. सावे. BI. संटि. यत्र तथाः<√तन्+लुङ् मपु१ इत्येवं कौवि. व्याचष्ट इत्युक्तं भवति। अस्मिन् कल्पे माङ्-योगेऽडागमाऽभावश्च 'तिङ्ङतिङः' (पा ८, १, २८) इति निघातश्च द्र.।

[g]) तस. नञ्-स्वरः (पा ६, २, २)। उप.<√तन्द् यद्र.। द्वि१सद् -न्द्रम् इत्य् अन्वये क्रिवि. द्र.।

[h]) सस्व. नापूटि. द्र.। अत्राम्नायवचनादेव तप्यमानस्याऽपि तापाऽभावात्मिकाऽऽशीरभिप्रेता स्यात्। परिः कप्र. पार्थक्यवचनः 'अतः' इति पञ्चम्यन्तेनाऽभिसम्बद्धः। W. त्वन्यथामनाः सन् पाठविकृतिं शङ्कमानः 'परि चेद् अतप्थाः' इत्येवं परि√तपेर् लुङि रूपं वष्टि। तत्र 'अतप्ताः' इति दीर्घाऽऽकारवत्पाठं प्रदर्शयत् कियच्चिद् मूको. साद्यमपि प्रोद्बलकं भवेत् (तु. पाण्डु. यटि.)। 'तप्ताच् चरोरप्यतप्तः सन्नुत्क्रामत्व् अजः' इत्यत्र चमत्काराऽऽधिक्यस्य तु संभाव्यमानत्वाद् यनि. एव साधीयसी मौलिकी श्रुतिः स्यादिति मतं भवति।

†अतस-तनू[a]– -नूः ऋ ९, ८३,१; कौ १, ५६५; २, २२५; जै १, ५७,१२; ३, २०,९.

अ-तप्यमा(न→)ना[b]– -ने ऋ १, १८५,४.

?अ-तमत्[c]– -मत् पै १०, ६, १०.

अतमान– √अत् यद्र.

अ-तमेरु[d]– -रुः मा १, २३^{2}; का १, ८,४^{2}.

अ-तवीयस्[e]– -यान् तै २,२, १२,५.

†अ-तव्यस्[e]– -व्यान् ऋ ५, ३३,१; ७, १००, ५; मै ४, १०, १; काठ ६, १०; कौ २, ९७६; जै ४, २३, ६.

अ-तस्(→:) ५अ- (<एतद्-) यद्र.

अतस–, सी–, ?√अँतस, ?अतसि–, अतसाय्य– √अत् यद्र.

अ-तस्कर[f]– -रम् शौ १२, १, ४७.

अति ऋ १, १३५, ६^{2}; १४१, १३[g]; १४३, ३;२, २८,१; ३, ९,४^{2}; १०,७[h]; ६,१०,५[i]; [१६,२०[j]; (४५,२०)] १८,७[k]; ७, ३३,२; ८२,१[l]; ८,१, ३३[m]; २, ३४[n];

[a]) बस. पूपप्रस्व. (पा ६, २, १)। उप. यद्र.।

[b]) तस. नञ्-स्वरः (पा ६, २, २)। उप.<√तप् यद्र.।

[c]) संदिग्धः पा.। उप.<√तम् यद्र.।

[d]) सस्व. एपूटि. द्र.। उप. √तम्+एरुः प्र. उसं. (पा ३,३,१)।

[e]) उप.<√तु यद्र.। शेषं नापू. द्र.।

[f]) बस. अन्तोदात्तः (पा ६, २, १७२)। उप. यद्र.।

[g]) 'यथा सूरो मिहम् अति यथा स्यात्तथा निस्तनुयात् तथा वयमपि विघ्नान् अति यथा स्यात्तथा निस्तनुयाम' इति मन्त्रस्वारस्ये कप्र. द्र.। यद्वा 'यथा सूरः अति (तराम्) मिहं निस्तनुयात्तथा वयमपि विघ्नान् अति (तरां) निस्तनुयाम' इत्यर्थे अव्य. क्रिवि. द्र.। एवं चान्वये सुलभे सत्यर्वाचाम् अतिनिष्टतन्युः इति द्व्युपसृष्टावपलक्षणस्वरायामाग्रहोऽप्रशस्तः द्र. (तु. GW. MW.) एवं निस्√तन्>निष्टतन्युर् इति यद्र.।

[h]) यत्तु GW. पूर्वेणाख्यातेन गतित्वेन योगमैच्छत् तन्मन्दमिव भवति। अतिविराजनाऽऽत्मिकया पिण्डीभूतया क्रिययाऽग्नेः कर्तृतया संबन्धे संभवत्यपि स्त्रिधां कर्मीबुभूषितानां तयाऽकर्मिकया क्रियया संबन्धस्याऽसंभाव्यमानत्वात् तदंशेनाऽतिक्रमणमात्रेण तत्संबन्धस्य स्फुटत्वाच्च। अतः कप्र. योग इत्येव साधीयो भवति। तेन कर्तृकर्मणोर् उक्तसंबन्धयोर् यथायथं सुसाधत्वात्।

[i]) 'अति…अभिसन्ति' इति द्व्युपसृष्टो योग इति सा.। तन्न। अतेश्चाऽभेश्चोभयोरपि पृथगन्वयसौलभ्यात् तथात्व एव च श्रुतिस्वारस्यप्रतीतेः। षत्वाऽभावोऽभेरुपसर्गेतरत्वे ज्ञापको भवेदित्युक्तचरम्।

[j]) विश्वपार्थिवपदार्थातिक्रमणकर्तुः रयेर् दाशनक्रियाया न त्वतिदाशनक्रियायाः कर्मभावो विवक्षितो भवति। अतो नान्येषामुपसृष्टक्रियाभिप्रायोऽत्र चरितार्थयितुं शक्येत।

[k]) अत्रोत्तराऽऽख्यातेनोपसर्गतया योगं यत् सा. अन्ये चाहुस्तन्न। तथात्वे गतिद्वये प्रथमगतिनिघातेन भाव्यम्। लक्षणेन लक्ष्यानुविधायिना भाव्यमिति कृत्वोक्तलक्षणस्य काचित्कोऽपवादोऽप्यनुज्ञेय इति चेत्। सत्यं, गत्यन्तराऽभावे यथोक्तं तथैव कर्तव्यम्। इह त्वन्वयस्याऽपरस्य सुलभत्वादपार्थस्तादृशः प्रयासः स्यात्। कोऽसावपरोऽन्वय इति चेद्, उच्यते। अतिर् अत्र कप्र.। 'मानुषाणां जनिम (=जनिमानि) अति अतिक्रम्य यथा स्यात् तथा (क्रिवि.) इन्द्रो मज्मनाऽमर्त्येन च नाम्ना ('अन्यत्र देवानां जनिमस्व् इत्यर्थः) प्रसर्त्रे प्रसृतो बभूव' इत्याकारकेऽन्वयेऽतिक्रमणात्मकमर्थमतिरिच्याऽन्यत्र प्रसरणाऽऽत्मकस्याप्यर्थस्य सद्भाव-विशेषः द्र.।

[l]) 'अति…वनुष्यति' इत्येवं गतित्वमुष्टः सा. च वें. च (वैतु. PW. प्रभृ.)।

[m]) यदत्र सा. तमनुसर्तारश्च प्राञ्चोऽथार्वाञ्चः 'अतिदासत्' इत्युपसृष्टां क्रियामाहुस्तन्न। प्लायोगेरासङ्गस्य दानस्तुतावेतच् छ्राव्यते यथाऽन्यकर्तृक-दानमात्रामतिक्रम्य तत्कर्तृकं दानं प्रवर्तत इति। 'अन्यान्' इति कर्मपदमतिक्रमणक्रियाया विषयतामापत्तुमर्हति न त्वतिदानक्रियायाः। आसङ्गो ह्यन्यान् सकलान् दातॄनतिक्रम्य ततोऽन्येभ्यो दानपात्रेभ्य एव ददाति। अनया विधया सत्यप्यत्रातिदानस्य प्रासङ्गिकत्वे तस्य सामान्याश्रुतेश्च तदवयवभूताया अतिक्रमण-क्रियायाः कर्मपदस्य विस्पष्टश्रुतेश्च पूर्वपदीभाववशाद् गौणीभूतादतिक्रमणार्थात् कर्मप्रवचनीयतया प्रयोगेऽतेर् मुख्य एवातिक्रमणार्थः साधीयानिति प्रतिभाति।

[n]) 'विश्वा' इति द्वितीय-पादस्थं पदम् 'एतानि' इत्यनेन प्रथमपादस्थेन पदेन सामानाधिकरण्येन निनीषुः सा. अति=अतिशयित इत्येवं व्याचष्टे। तदरुचिरं भवति। अतेस् तत्सजातीयानामपरेषां च शब्दानां यथास्वं विशेषणतया प्रयोगानर्हत्वात्। यदपि GW. 'अतिश्रुण्वे' इति योगमाह तदप्यपलक्षणं भवति। यद्योगे तिङ्-

२४, २[a]; ६२, २[b]; ९, ८, ५; १५, ६; १७, ५; ६३, ४[c]; ८६, ३१[d]; ४७[e]; १०, ३३, ९; ४४, १[f]; ७५, १; ७७, २; ८६, २; ९३, ६; १२६, ४; ५[२]; ६[२]; ७; खि २, १४, ९; '१, ७, ३; ७, ३, १; १०, १; मा १०, १७; का ११, ६, १; तै १, ८, ११, १; १४, २; २, २, ९, २[g]; १०, २; ४, १२, ४[h]; ५[h]; ७[२h]; ५, ४, ४¶; १२, ३†; ४, २, ११, १†; '१, १, ५, ५[i]; १०, ३[२]; ७, २, ३; ६, १¶; ¶७, २, ७, ४; ५; मै १, ८, ६[२]¶; २, ५, १¶; ६, ११; ३, २, ५; ५, १; ४, ४, ५; ६, ८[j]; १२, ४†; १३, ८; काठ १०, १०; १२, ५; १५, ७;

निघाताभावे (पा ८,१,६६) 'तिङि चोदात्तवति' (पा ८, १,७१) इति गतित्वे सत्य् अतिना निहतेन हि भाव्यम् । तर्हि काऽत्र गतिरिति चेत् । उक्तपूर्वेति । कासाविति । विश्वा (=विश्वानि) अति (=अतिशयितो यथा स्यात् तथा) इत्येवमेतद् अवान्तरवाक्यं सत् क्रिवि. भवेदिति । इन्द्रस्य विश्वातिशायित्वश्रावणे मन्त्रस्य स्वारस्यात् तस्य च प्रकारान्तरेण दुःसाधत्वाद् गतीयितुमिष्टस्याऽतेर् गतीतरत्वं विरहय्य गत्यन्तराऽभाव इति यावत् ।

[a]) 'अति···दाशसि' इत्युपसर्गभावमपरे वदन्ति । तथात्वे मघोनामतिदाशनकर्मताऽऽपद्येत । न चेष्टाऽऽपत्तिरिति वाच्यम् । अन्यथात्वात् । तथाहि मघवान इह दाशन-कर्तृतया न तु दाशन-सम्प्रदानतया श्राव्यन्ते । किन्तत इत्युच्यते । तत एतदेवाऽऽगच्छति यदत्र सर्वेषामिन्द्रभिन्नानां दातृणामपेक्षयेन्द्रस्य दानं गरीय इत्येतदर्थस्य विवक्षितत्वात् तेषां सर्वेषामिन्द्रभिन्नानां दातृणामतिक्रमणक्रियाया एव न तु पराभिप्रेताऽतिदाशनक्रियायाः कर्मता स्यादिति । तेन चाऽतेः प्राधान्येन निर्देशस्याऽपेक्षितत्वाद् गतित्वेनोपसर्जनीभावो नाऽऽदरणीय इति तत्त्वं द्र. ।

[b]) सा. वर्णकद्वयेन व्याचक्षाणः प्रथमे वर्णकेऽतिं गतिमाह । तन्न । तथात्वे हि गतेर्गतौ निघातोऽभविष्यत् (पा ८,१,७०) । अपरं च । प्रवर्धनं नामाऽकर्मिका क्रिया भवति । तत्कर्तुः श्रुतिगोचरकर्मीभूतपदार्थान्तराऽतिक्रमण-कर्तुश्च समानत्वेऽप्युक्तपदार्थान्तरजातस्याऽतिवर्धनक्रियायाः कर्मीभावस्याऽनभिप्रेतत्वाद् उपसर्गबलेनाऽकर्मकाऽऽख्यातस्य सकर्मकत्वं स्याद् इत्यपि वक्तुमसुलभं द्र. । अतोऽतेः कप्र. अन्वये तस्यार्थेन तत्कर्मीभूतपदार्थं संपिण्डीभाव्य क्रिवि. वाक्येऽन्वयो द्र. । अनया दिशैव GW. अप्यत्र गतित्वमुशन्नुपेक्ष्यः । एवंविधासु गतिद्वयाभासवतीषु श्रुतिषु सर्वत्रैवमेवाऽत्यादयः कप्र. गति-प्रतिरूपकमात्राः सस्वराश्च भवेयुरिति यथायथं न्यायसामान्यं चरितार्थयितव्यम् इति दिक् ।

[c]) 'अभि' इतीव सा. पपाठेति सम्भाव्यते ।

[d]) पवित्राऽतिक्रमणस्य प्रयाणे कारणतामुपेयुषो मुख्यत्वेन समर्पणमुचितमिति कृत्वाऽपेक्षितार्थवचनः कप्र. द्र. । गतित्वेन समस्तक्रियाङ्गतामस्य प्रतिपिपादयिषुस्ततोऽतिक्रमणस्य प्राधान्येन संप्रत्ययं च तिरोदिधापयिषुः सा. चिन्त्यः । यथाकथमपि गतित्वपक्षेऽभ्युपगम्यमानेऽपि 'प्रात्येति' इत्येवं व्याचक्षाणोऽसौ विपर्यस्त-पदक्रमः द्र. । सोमकर्तृकस्य प्रयाणस्य पवित्राऽतिक्रमणाऽनुवर्तित्व-स्वाभाव्याद् 'अतिप्रैति' इत्येवं वक्तुमुचितत्वादिति दिक् ।

[e]) नापूटिदि. यनि. न्याय्यत्वे सिद्धे गतिर्वा कप्र. वेत्यत्र चिन्त्यत्वमापन्नः सा. । यच्च स्व-व्याख्यान इह 'प्र' इत्युपसर्गस्य समावेशमेव न करोति तत् प्रत्यसौ भूयश्चोद्य इति विशेषस्तु द्र. ।

[f]) 'अति (=अत्यन्तम्)···प्रत्वक्षाणः' इत्येवं पृथग् अव्ययं स्यादित्येकः कल्पः।'अति(कामंश्च)···प्रत्वक्षाणश्च' इत्यर्थाऽनुगमाद् अति-प्र√त्वक्ष् इति द्व्युपसृष्टिः स्यादिति द्वितीयः कल्पः । 'विश्वा सहांसि···प्रत्वक्षाणः (तान्य्) अति (क्रम्य) आयातु' इत्येवम् अति-आ√या इत्येषा द्व्युपसृष्टिः स्यादिति तृतीयः कल्पः । तदेवं श्रूयमाणपदसंभावितविकल्प-मुभिक्षे यत् सा. अति (-गच्छतीति शेषः) इत्याक्षेपान्तरं बाह्यमुदैक्षत, तद् अन्यथा-सिद्धं मन्त्रस्वारस्यविरुद्धं च द्र. ।

[g]) अत्यन्तं वाऽतिक्रमणं वा यथा स्यात्तथेति प्र√युजेर् विशेषणतायामव्ययतया प्रयोगः द्र. । परकृताऽभिचाराऽपेक्षया चाऽयं कप्र. अस्ति । तस्य च कर्मणो गम्यत्वाद् अतेर् अव्ययत्वं न तु कर्मप्रवचनीयत्वमुक्तं भवतीति विवेकः द्र. ।

[h]) तु. मै २,४,३[२] इत्यत्र समानप्रकरणे 'अति' इति 'प्र' इति चोपसर्गद्वययुक्तमुत्तरमाख्यातं श्रावितं भवति । अत एव तत्र प्रथमो गतिर्निहतः (तु. पा ८, १, ७०) । एवं तु. प्र√यम्→यच्छ् इत्यत्र सस्थ. टि. ।

[i]) अन्याऽतिक्रमणे वृत्तेर्मुख्यत्वात् कप्र. भवति । गतित्वेन संबन्धमिच्छुर् भा. यदत्र √मिव्=√मिह् इती वाभिऽप्रैति तद् भ्रान्तमिव द्र. ।

[j]) 'अति-दीयन्ते' इति यदत्रोपसृष्टा क्रियेति केषांचिदभिप्रायो भवति । तन्न । परिधिस्थानीय-मरुत्वतीयाऽति-

१९, ३¶; १०[२]; १३; २०, १४†; क ¶३०, १; ८[२]; ४८, ४; †कौ १, १००; २, ५३२; †जै १, ११, ४; ३, ४१, ८; शौ ४, ३४, ४; ८, ५, ९; १८, १, ३८[a]; †२०, ९४, १[b]; १०७, १३; १२६, २; १२७, ७$; पै ४, २७, ६[c]; ५, ३१, ६[२]; †३९, ४; ५[२]; ६[२]; ७; ६, २२, ४; १५[२]; २०; १३, ५, १४; १६, २७, ९.

अति√– ऋ ६, ६१, ९[d].

अति√काश्

अ(ति>)ती-काश[e]– -शाः तै ६, १,१,४; पै ४, ४०, ३; –शात् तै १, २, २, २; मै १, २, २; काठ २, ३; क १, १५; –शान् तै ६, १, १, १¶.

अति-कु(कू)ल्व[f]– -ल्वम् मा ३०, २२; का ३४, ४, ४.

अति√कृ, अतिकरोति तै ६, ६, २, १¶; †अति[g]···चकृम>मा ऋ १०, १२, ५; शौ १८, १, ३३.

?अतिकृत्वम्[h] पै १, ५५,४.

अति-कृश[i]– -शम् मा ३०, २२; का ३४, ४, ४.

अति-कृष्ण[i]– -ष्णम् मा ३०, २२: का ३४, ४,४.

अति√क्रम्>क्राम्, ¶अतिक्रामति तै ७,२,७,१; मै १, ५,११; ३, ८,१;४,१,१४; काठ ६,४;८,८; ३०, ३; क ४, ३; ७, २; ४६, ६; ¶अति···क्रामति तै २, ४, १,४; काठ ७, ९; १०,७; क ५, ८: अतिक्रामामि पै ९, २२, २६; अति···क्रामामि तै ३,५, ३, १; अति···क्राम शौ २, ११, १–५; पै १, ५७, ५; ¶अत्यक्रामत् तै ६, २, ४, २; मै ३, ८, ३; काठ ८, ५; २५, २; क ७,१; ३८,५; ¶अति··· अक्रामत् काठ ६, ६; क ४,५; अति···क्रामेत् मै १, ६, ८; अतिक्रामेम ऋ १, १०५, ६. अत्यक्रमीत् ऋ ९, ६९, ४; खि ४, ९, ४; तै ५, ७, २४, १; ६, २, ४, २¶; काठ २५, २¶; क ३८,५¶; †कौ २, ७२२; †जै ३, ५९, १४; अति···अक्रमीत् ऋ ९, ४५, ४; ¶मै १, ६,७: १०, १७; †अति···अक्रमुः ऋ १०,९७, १०: मा १२,८४: का १३, ६, १०; तै ४, २, ६, ३; मै २, ७, १३; ४,१४,६†: काठ १६, १३; क २५, ४: पै ११, ६,११; अतिक्रमिष्टम् ऋ १, १८२, ३.

अति-क्रमे[j] ऋ १, १०५, १६.

¶अति-क्रम्य[k] तै ६, २, ३,३; मै १, १०, १८; ३, ८, १; काठ २५, १; ३६, १२; क ३८, ४; पै १४, ३, २७$.[°क्रम्य अन°]

१¶अति-क्रान्त[l]– -न्तः काठ ७,९: १०, ७; २०, ६[२]; २१, २; ४[२], २२,१०[२]; ३१,११; क ३१,८[२]: १७; १९[२]; ३५, ४[२]; ४७,११; –न्ताः काठ २१, ४; क ३१, १९.

२अति-क्रान्त[m]– -न्तः खि २, १४, ५.

क्रमणार्थस्य प्रसह्य विवक्षितत्वात् । तथाविधा च विवक्षा प्राधान्येन कप्र. एवातेर् निर्दिष्टौ सुसाधा द्र. । इहाऽतिक्रमणक्रियाया विषयस्य दानकर्तृसम्प्रदानोभय-विलक्षणतयाऽतिक्रान्तभावसमर्पणद्वारा क्रिवि. अन्वये द्र. ।

[a]) ऋ ८, २४, २ गटि. द्र. ।

[b]) ऋ १०, ४४, १ गटि. द्र. ।

[c]) मुपा. ? इति चिह्नं नापेक्ष्यते। अतेः पृतन्यतः इति पदेन कप्र. अन्वयस्य सुसंगतत्वात् । न च अतीहि इति शोधः सुवचो वाच्यः । ब्रह्मराजन्यवच्छूद्रैः सभापदा-भिप्रेताभिर्विड्भिश्चाऽभिवृद्धिमात्रस्य समानसाध्यतया सुसंगतेरित्यर्थः ।

[d]) अर्थतः √नी इत्यस्य वा √भावि इत्यस्य वा समुचितस्य क्रियार्थस्याऽऽक्षेपः सुलभः द्र. ।

[e]) गस. उप. घञन्ते कृति थाथादि-स्वरः पूप. च दीर्घः (यक. पा ६,१,१४४;३,१२३) ।

[f]) मा. ह्रस्वः, का. दीर्घ इति विवेकः द्र. । प्रास. अव्यय-पूपप्रस्व. (पा ६,२,२) ।

[g]) 'चकृम' इत्येतेन पदेनैकपद्यमिच्छन् सा. स्वरे चोद्यो भवेत् ।

[h]) विकृतः पा.। 'इत् किल त्वम्' इत्याकारकस्य मूलतः पदत्रयस्य सतोऽयं विकारः स्यात् तु. शौ १,३४,४ ।

[i]) प्रास. अव्यय-पूपप्रस्व. (पा ६,२,२)। उप. यद्र. ।

[j]) गस. केनन्त-कृद्-उपप्रस्व.(पा६,१,१९७;२,१३९)।

[k]) गस.ल्यबन्त-कृद्-उपप्रस्व.(पा६,१,१९३;२,१३९)।

[l]) प्रास. अव्यय-पूपप्रस्व. (पा ६, २, २) । इह पूप. प्रादित्वेऽपि नोपसर्गत्वम् । उप. वर्तिन्या क्रियया साक्षात् सम्बन्धाभावात् । अत एव 'गतिरनन्तरः' (पा ६,२,४९) इति न प्रवर्तेत । अत्र उप. कर्तरि क्तः । 'एनम्' इति पदं च 'पूर्वः' इत्यनेनान्वितं द्र. इति दिक् । (तु. त. एव 'अस्य पश्चाद्' इति 'पूर्वेण सदृक्' इति च) ।

[m]) गस. उप. कर्तरि क्तः । प्रवृद्धादित्वादन्तोदात्तः (पा ६, २, १४७) ।

अति-क्रामत्[a]- -मन्तः शौ १२, २, २८; २९; -¶मन्तम् काठ ८, ५; क ७, १.

अतिक्रामन्ती[b]- -न्ती खि ५, २२, ७; शौ २०, १३६, ६.

अति√कुश्

अति-कुष्ट[c]- -ष्टाय मा ३०, २५: का ३४, १, ५.

अति√क्षम्>क्षामि[d], अति······ क्षामत् शौ ७, ६५, १.

अति√क्षर्, अतिक्षरन्ति ऋ ५, ६६, ५; अत्यक्षरत् मै २, ५, ७[२]; अत्यक्षरन् ऋ ९, ६३, १५; अति···अक्षाः[e] ऋ ९, ४३ ५.

अति-दि(प्र→)प्रा[f]- -प्रा तै २, १, १, १¶.

अति√खन्

अति-खा (त→)ता[c]- -ता तै २, ६, ४, २¶.

¶**अति-खे(य→)या**- -या काठ २५, ४; क ३९, १.

अति√ख्या, अत्यख्यत् शौ १०, १०, १५; पै १६, १०८, ५; †अतिख्यः ऋ १, ४, ३; ८, ६५, ९; कौ २, ४३९; जै ३, ३३, १३; शौ २०, ५७, ३; ६८, ३; अतिख्यतम् ऋ ८, २२, १४; ७३, १५.

अति√गा, अति···जिगाति[g] ऋ ९, १४, ६.

अतिगेष्म पै ५, ६, ८; अत्यगात् मा २८, १२; का ३०, २, १; अति···अगात् काठ ३६, ११; अति···गाः तै ३, २, ५, ४; अति···अगाम् मा ५, ४२: का ५, १०, २; तै १, ३, ५, १: ६, ३, ३, १; मै १, २, १४: ३, ९, २; काठ ३, २; २६, ३; क २, ९.

अति√गाह्, अतिगाहते ऋ ९, ६७, २०; ८६, २६; काठ २३, ६[३]; अतिगाहेत काठ २३, ६; †अतिगाहेमहि ऋ २, [७, ३: (३, २७, ३)]; काठ ३५, १२; क ४८, १२.

अति√गुर्, अति···जुगुर्यात् ऋ १, १७३, २.

?**अ-तिग्म**[h]- -ग्मम् पै ५, २७, २.

अति√ग्रह्

¶**अति-ग्राह्य**[i]- -ह्यः काठ ३३, ४[२]; -ह्याः तै. ४, ७, ७, २; ६, ६, ८, १[३]; २[३]; ७, ५, १, ६; मै १ ११, ९; ४, ७, ३[३]; काठ १४, ९; २९, ७[२]; ३०, ५; ७; ३३, ४[२]: क ४५, ८[२]; -ह्याणाम् तै ६, ६, ८, १; -ह्यान् काठ ३०, ७.

¶**अतिग्राह्य-त्व**[j]- -त्वम् तै ६, ६, ८, १.

अति-घातम्, **अति-घ्न्य**- अति-√हन् द्र.

अति√चर्, अति···चरति मै ४, २, १; अति[v](चर)[k]; (अति)··· चर पै ३, ३३, ६; ¶अत्यचरन् काठ ८, ७[४]; १३, २; क ७, ४[४]; अति···अचरन् मै १, १०, १०; काठ ३६, ५.

अति-चर(त्[a]**→)न्ती**[l]- -न्तीः मै १, १०, १; काठ १३, २; ३६, ५.

¶**अति-चरितवै**[m] मै १, १०, १; काठ ३६, ५.

अति√चित्>चिति, अति···चितयेम ऋ ४, ३६, ९; अति··· चितयेम ऋ २, २, १०.

अति√चृत्, अतिचृतामसि शौ ५, २८, १२; पै २, ५९, ११.

---

[a]) गस.शत्रन्त-कृद्-उपप्रस्व.(पा६, १, १८६; २, १३९)।

[b]) स्त्रियां ङीपः पित्त्वान्निघाते स्वरेऽविशेषः। यत्तु खि. मुपा. गतिस्वरो भवति तच् चिन्त्यम् । 'गतिकारक-' (पा ६, २, १३९) इति स्वरेण तद्-बाधात् ।

[c]) कर्मणि क्तान्तेऽनन्तरगतिस्वरः (पा ६, २, ४६)।

[d]) 'अति' पृथग् अव्य. इति √क्षै→क्षाम-→ √क्षामि इति च सा. अभिप्रेयात् । तद् यद्र. ।

[e]) सा.गतिमनादायेव व्याचष्टे। तद् विस्मृतेरेव स्यात्।

[f]) प्रास. अव्यय-पूपप्रस्व. (पा ६, २, २) । उप. यद्र. ।

[g]) 'गव्या' इति संनिहितसुलभं कर्म परित्यज्य 'अंशुम्' इत्यध्याहरन् सा. चिन्त्यः ।

[h]) संदिग्धस्थलावयवभूतः पा. चिन्त्यः द्र. । यमु. वा स्याद् 'अति-ग्मम्' इति वा स्यात् किमप्यन्यद् वा ।

[i]) गस. ण्यदन्त-कृद्-उपप्रस्व. (पा ६, १, १८५; २, १३९) ।

[j]) भावे त्वः प्रत्ययस्तत्-स्वरश्च (पा ५, १, ११६) ।

[k]) पूर्वार्धगतैर् निहादिभिश्चतुर्भिर् अतिचरणविषयी-भावयितुमिष्टैरन्वयार्थं 'चर' इति चतुर् अतिना योजयित्वा पाठ्यम् । तदनु तृतीये पादे 'दुरिता' इत्येतदनिष्टसा-मान्यवचनं भवति । तेन पूर्ववद् अन्वयसिद्धये पूर्वार्धे श्रावितः अतिः पुनरत्र 'चर' इत्यनेन योजयित्वा पाठ्यो भवतीति दिक् । (तु. अति√तॄ>···तर मै २, १२, ५; ···तर काठ १८, १६; इति च अति√सह्>···सहस्त्र तै ४, १, ७, ३; ···सहस्व मा २७, ६; का २९, १, ६; इति च यत्रैतत्-समानोऽन्वयः द्र.) ।

[l]) स्त्रियां ङीपः पित्त्वान्निघाते स्वरेऽविशेषः ।

[m]) तवै-प्रत्ययान्तस्याऽन्तोदात्तोऽनन्तरस्य गतेश्च प्रस्व. (पा ६, २, ५१) ।

अति-च्-छन्दस्[a]– -?न्दः[b] काठ ३८, १०; –न्दसम् मा २८,३४; का ३०,३, ११; तै ५, ३,८,३[२]¶; मै ३, ९, ८¶; काठ २६, ९¶; क ४१, ७¶; –न्दसा मा २८, ४५; का ३०, ४, ११; ¶तै ५, २, १, ५; २, २; ६,१,६, ४[२]; ¶मै ३, ७, ४; ४, ८, ५; ¶काठ २४, ५; २६, ४; ¶क ३७, ६; ४१, २; –न्दसे मा २४, १३; का २६, ३, ३; –न्दाः मा २१, २२; का २३, २, ११; ¶तै ४, ४, १२, ४; ५, २, १, ५; २, २; ३, ८, ३[२]; ६, १, ९, ४[२]; मै ३, ७, ४¶; ११, ११; १६, ४; ४,८, ५¶; काठ २२, १४; २४, ५; क ३७, ६¶.

आतिच्छन्दस[c]– -साय तै ७,५,१४, १; मै ३,१५,१०; काठ४५,१०.

अति√जन्

अति-जन्[d]– -नम् मै ४, ४,९;१०.

अति√जि, अत्यजैषीत् शौ १४, २, ७४.

अति√जीव्

अति-जीव[e]– -वः शौ ८, २, २६; पै १६, ५, ६.

अति-जी(व्य→)व्या– -व्याः पै १६, ५, ८.

अति√ज्या>जि, अति···जिनाति मै १, ८, ७¶.

अति√तप्, अत्यतपत् शौ १३, २, ४०; अतितपः शौ १८,२,३६.

अति√तृद्, अत्यतृणत्[f] शौ १९, ३२, ४; पै १२, ४, ४. अति[i]···ततर्द शौ ७, ४१,१.

अति-तृण्ण[g]– -ण्णम् मा ३६, २; का ३६, १, २.

अति√तॄ

अति√तर्, अतितरति पै २, २७, २; †अति···तरामसि ऋ ७, ३२, २७; कौ २, ८०७; जै ४, ३०, ७; शौ २०, ७९, २; ?अतितरः[h] पै ५, २१, ४; अति···तरन्तु पै १६, ५१, ६; अतितर पै २, ८६, ३; ५; अति[v](तर);(अति)···तर[i] मै२,१२,५; अति[v](तर); (अति)···तर[i] काठ १८,१६[j]; क२९,४; शौ २,६,५; अति···तर पै२,८९,२;अतितराणि शौ४,३५,१–६;अति···अतरन् शौ ४, ३५, २; †अति···तरेम ऋ ३, २७, ३; तै १, २, २,२; मै ४, ११, २; †अति···तरेम ऋ ८,४२,३; मै १,२,२; काठ ४०,१४; क १,१५; जै ४,१,९.

अति√तर्(तना.), अतितरुष्व पै २, ८६, १.

अति√तॄ, अतितत्रति[k] शौ १९, ३६, २.

---

[a]) प्रास. अव्यय-पूपप्रस्व. (पा ६, २, २)। उप. यद्र.।

[b]) शाखान्तरेषु सर्वत्र काठ. अप्यन्यत्र सर्वत्राऽक्लीबवृत्त-दर्शनाद् इहत्यः मुपा. चिन्त्यो भवति (तु. नाउउ. ह.)।

[c]) इदमर्थे अण् (पा ४, ३, १२०)। प्रत्ययस्वरः।

[d]) गस. उप. भावे घञ्। थाथादि-स्वरो वृद्ध्य-भावश्च (पा ६, २, १४४; ७, ३,३५)। यद्वा प्रास. उप. जन्- इति निष्पन्नः शब्दः। तथात्वे 'अतेर्धातुलोपे' (पावा ६, २, १९१) इत्यन्तोदात्तः।

[e]) समासार्थं स्वरार्थं च तु. अति-जन्- इत्यत्रत्यं टि. उप. कर्तर्य् अच् प्र. इति विशेषस्तु द्र.।

[f]) 'अत्यतृणः' इति सा. पपाठ।

[g]) कर्मणि क्तेऽनन्तरगतिस्वरः (पा ६, २, ४९)।

[h]) 'तक्मन् कामयालोऽसोऽतितरो मरूनभि' इत्येवं मूलतः सत उत्तरार्धस्य विकारमात्रं मुपा. नितरां शोध-सापेक्ष इति संभाव्येत (तु. नापूमं. चरमः पादः; ?काम्याळोरो, ?मरज- इत्यत्रत्ये टि. च)। एस्थि. अक्षर-द्वयेनोन इव भवन् पादोऽपि सुपूरः द्र.।

[i]) वसु. शाखाभेदेन स्वरभेदः सुवचः। तथाहि, मै. आख्यातं सस्वरं भवति। शौ. च तदेव निहतमिति विवेकः। शौ. अपि निघात एकेषां मूलकोशान्नमभिमतो नैकेषामित्यपरो विवेकः। तदत्र कतरे कतरोपपत्तिरिति विचारः। 'हि च' (पा ८, १, ३४) इति हिना योगे तिङन्तं न निहन्येतेति मै. निघाताभावे पूर्वोपपत्तिः। पूर्वसूत्राद् 'अप्रातिलोम्ये' इत्यस्यानुवृत्तेर् अत्र हेर् अव-धारणार्थत्वात् तस्य च प्रातिलोम्य-भिन्नत्वाद् हि-योगे न निघात इति यावत्। अथ विश्व-दुरिताऽतितरणार्थमुद्यो-ज्यमानत्वाद् अग्नेस्तेन तदूर्जितं कर्माऽमर्ष-विशेषयुक्ते-नैव क्रियेततरामिति अत्राऽमर्षवचन इति कृत्वा प्राति-लोम्य-विषयस्य सद्भावादत्र पूर्वोक्तस्य सूत्रस्य प्रत्युदा-हरणविषयता द्र.। असावेव चाऽपरोपपत्तिः शौ. पाक्षिके निघाते वाच्येति दिक्।(तु.'अति√चर्>···चर'इटिद्र.)।

[j]) SIM. अतिं कप्र. आह। तच् चिन्त्यम्। पूर्वार्धे निहादीनां पार्थक्येन निर्दिष्टानामुत्तरार्धे सामा-न्येन तस्या एवाऽतितरणक्रियाया विषयीभावयितव्यत्वेन विश्वा दुरिता इत्येवं श्रावितत्वात् सैवोपसृष्टा क्रियाऽ-वश्यमत्र पुनरुपादेयेति तत्त्वम्। अनुपसृष्टस्य√तॄ इत्यस्याऽभीष्टाऽतितरणार्थेऽशक्तत्वादिति भावः।

[k]) श्लुश्च शश्चेति विकरणद्वयमाह सा.। तदपेक्षया लेट्य् अडागमः सुवचतरः द्र.।

अति√तुर्, अति···तुतुर्याम ऋ ५, ४५, ११.
अति···तारिषत् ऋ ८, १९, १४; अति···अतारीत् शौ १३, २, ३४; २०, १०७, १३; अति···अतारिम ऋ ८, १३, २१.
अति√तारि, अति···तारयति खि ४, २, ८.
अति-तर[a]– -रः पै २, ८९, १;३;५.
अति-ता(र्य→)र्या[b]– -र्याः शौ ८, २, २७.
ϕ**अति-तितिर्वस्**[c]– -र्वांसः ऋ १, ३६, ७.
अतिथि- °ग्व-, °पति-, अतिथिन्- √अत् द्र.
अति√दघ्[d], अतिधक्[e] ऋ [२,११, २१; १५, १०; १६, ९; १७, ९; १८, ९; १९, ९; २०, ९];
अतिधक्षम् ऋ १, १८३, ४.
अति√दभ्, म्भ
अति-दम्भ– अन्°
अतिदम्भ[f]– -म्भः पै १६, ७२,५.
अति√दस्>दासि, अतिदासय पै १६, १४६, २[g].
¶**अति√दह्,** अत्यदहत् तै ५, २, ५, २; १०, ३.
अतिधक्ष्यति तै ५, ५, २, ४; अतिधक्ष्यति मै ३, २, ४; ६; ८; काठ ८, २; क ६, ७; अति···धक्ष्यति तै ५, ५, २, ३; मै १, ६, ३; अतिधाक् तै १, १, ८, १.
अति-दह्यमा(न→)ना[h]– -ना तै ५, ५, २, ३.
अति-दाह[i]– -हात् तै ५, २, ५, २; १०, २; काठ २०, ३; ९: क ३१, ५; ११. [°दाह- अन्°]
अति√द्रा, अतिदघात्[j] मै ४,६,८¶.
?**अति√दाश्**[k]
अति√दिव्
अति-दीव्यन्[l]– -व्या ‡शौ ७, ५२, ६; २०, ८९, ९.
अति-दीव्य>व्या[m] ऋ १०,४२,९
अति-दिश्– -दिशः पै १६, ९९,७.
अति-दीर्घ[n]– -र्घम् मा ३०, २२; का ३४, ४, ४.
अति-दूर– -रम् पै २, २४, १-५; -¶रे काठ ८, १०; क ७, ६.
अति√दृश्
अति-दृश– अन्°
अतिद्भुत– अन्°
अति√द्रु, अतिद्रव ऋ १०,१४,१०;

---

[a]) गस. कर्तर्य् अच् प्र. (पा ३,१,१३४)।
[b]) गस.ण्यदन्त-कृद्-उपप्रस्व. (पा ६, २, १३६)।
[c]) सख. नापू. द्र.। उप. लिटः क्वसुः। तरणेऽतिक्रमणार्थस्य स्वरूपत एव विद्यमानत्वात् तदर्थातिशय इह गत्यर्थ इति कृत्वा सा. तमर्थमाह।
[d]) अत्र प्रकरणे √दघ् (निघ २, १४; या १, ९) इति निर्देशोऽर्वाक्तनाभियुक्तानुसारेण द्र.। √दह् इतीमं दानार्थं या. कल्पयाञ्चकार। यत्तु तं निरनुस्वारतया सा. पठन्निव मुद्रापितस्तत्र भाष्यकर्तुरनपराधः स्यात्। एवं यद् या १, ७ इत्यत्र स्क. अपि तादृशमेव पाठमभिरोचयमान इव भवति तत्रापि तन्मुद्रणसंस्कर्तुरेवापराधः स्यात्।
[e]) मपु१ इति प्राश्वो या.प्रभृ., प्रपु१ इत्यर्वाञ्च इति विवेकः। प्रथमे कल्पे वाक्यचतुष्टयं मन्त्रस्योत्तरार्धे भवति। उत्तरे कल्पे तु त्रिवाक्यीत्यपरोऽपि विवेकः सुलभः द्र.।
[f]) प्रज्ञादित्वात् स्वार्थे अण् प्र. (पा ५,४,३८)।
[g]) तु. शौ १२,५,५२ यत्र उपेतिगत्यन्तरपूर्वाऽऽख्यातश्रुतिर् भवति।
[h]) कर्मणि शानजन्त-कृद्-उपप्रस्व. (पा ६, १, १८६; २, १३९)।
[i]) गस. घञन्ते कृति थाथादि-स्वरः (पा ६, २,१४४)।
[j]) अत्राऽतिक्रमणात्मकस्याऽऽत्यर्थस्य सामान्येन विवक्षितत्वाद् अतिक्रमणीयविशेषस्य गम्यमानत्वाद् आख्यातार्थेन च पिण्डीभावेन प्रदर्शितत्वाद् अतेर् गतित्वं सुस्थमिव भवति। यत्रान्यथा तत्र नैवमित्य् अति इत्यस्य √दा>दासत् इत्यस्य च कृते ऋ ८, १,३३ इटि द्र.।
[k]) पराभिप्रायानुवादः द्र.। अति इति कप्र. यथा भवति तथा ऋ ६, १६, २०; ८, २४, २; शौ १८, १, ३८† इत्यत्र टि. द्र.। एवं √दाश्>दाशसि इत्यस्य कृते ऋ ८,२४,२; शौ १८, १, ३८† इटि द्र.। दाशत् इत्येदर्थं च ऋ ६,१६, २० इटि द्र.।
[l]) प्रास. अव्ययपूपप्रस्व. (पा ६, २, २)। यत्त्विह सा. गस. इति कृत्वा अति√दिव् इत्यतः कृत्-प्रत्ययमुत्पादयेत्, तन्मन्दमिव भवेत्। तथात्वे हि गत्युत्तरकृत्-प्रस्व. भाष्यम् (पा ६, २, १३९)। यत्र खलु गत्यर्थधात्वर्थयोः संपिण्डितयोरिव सतोर् नामीभावः कृतोत्पिपादयिषितो भवति तत्रैव गस. गत्युत्तरकृत्-प्रस्व. च भवति। यत्र तावद् धात्वर्थमात्रस्य नामीभूतस्य सतः प्रार्थविशेषैर् अनुरञ्जनमिष्यते तत्र प्रास. पूपप्रस्व. च द्र. इत्येवंप्रकारकः प्रतिपदं स्वरानुरोधात् सुलभानुमानो विवेकः सर्वत्र सुधीभिर् यथायथमनुसंधेयः। बाह्वृचश्च पाभे. नाउदि. द्र.।
[m]) गस.ल्यबन्त-कृद्-उपप्रस्व.(पा६,१,१९३;२,१३९)।
[n]) प्रास. अव्यय-पूपप्रस्व. (पा ६,२,२)। उप. यद्र.।

शौ १०, ९, ८; ९; १८, २, ११†; पै १६, १३६,८;९.

अति-द्रवं[a]– -वात् काठ २७, ७. [°द्रव- अन्°]

अति-द्रुत[b]– -तः मा १९, ३[१]; का २१, १, ३[२]; तै १, ८, २१,१[c]; मै ३, ११, ७; काठ १२, ९[c]; शौ ६,५१,१[c]; –तस्य काठ १०, ५. [°द्रुत- अन्°]

अति√धा

अति-हित[b]– -तम् ऋ १०, १८१, २; शौ ७,५५,३; १८,२,२६.

अति√धाव्, †अति···धावति ऋ ९, ३, २; कौ २, ६११; जै ३,४९,५; अतिधावत शौ ५, ८,४; पै ७, १८, ४.

अति√ध्वस्, अतिध्वसन्[d] ऋ ८, ५५, ५; खि ३, ७, ५.

अति√निद्>नेद्, अतिनेदन्ति, अति[२]···नेदन्ति तै १, ६, ८, १; मै १, ४, १०; काठ ३२, ७; अत्यनेदत् मै ३, १०, ४.

अति-नेद– अन्°

अति√नी, ¶अतिनयति काठ २६, २[c]; क ४०,५[२]; अति···नयति कौ १,४२६‡; †अति···नयन्ति ऋ १०, १२६,१; जै १,४१,८; पै ५, ३९, १; अति···नयसि ऋ ६, ४५, ६; अति···नयथ ऋ १०,६३,१३;अति···नयाति शौ ३, ११, ३; २०, ९६, ८‡; पै १,६२,३; अति···नय ऋ १, ४२,७;१०,१३३,६; अत्यनयन् पै १४, १,९; अति···अनयन्[f] मा १०,१; का ११,२,१; तै १, ८,११,१; काठ १५,६;अति··· अनयन् मै २,६,८; ¶अतिनयेत् काठ ३५, १६; क ४८, १४. अति···नेषत् तै ५,७,२,३; शौ ६, ११०,२; पै ५,६,६; †अति ····नेथ ऋ १०,१२६,२; पै ५, ३९, २; अत्यनैत्, अत्यनैषम् मै १, ८, ७[२]¶.

¶अति-नीय[g] मै ३, ६, ६[२].

॥अति-नेतृ[h]– -तारः ऋ १०,

[a]) गस.उप.भावे अप्। थाथादि-स्वरः(पा६,२,१४४)।

[b]) कर्मणि निष्ठायामनन्तरगतिस्वरः (पा ६,२,४६)।

[c]) 'अति द्रुतः' इति मुपा. पपा. च चिन्त्यौ। मा. तु समस्तमेवाह । सस्थ. अति-स्रुत- इति पाभे. यद्र. ।

[d]) अत्रैकस्य चकारस्य लोपः।उत्तरत्र चन इत्यत्र च इति न इति च पदद्वयं द्र.। तथा च सति अतिध्वसन् इत्यस्याः क्रियाया निघाताभावः (पा ८, १, ६३) । ननु तत्र प्रथमायाः क्रियाया विषयः (पा ८, १, ५९) प्रकृते चैकैवाद्वितीया क्रियोपलभ्यत इति चेत्। सत्यम्। एका क्रियोपलभ्यतेऽपरा च गम्यते । चक्षुषा च संनशे न (भवन्ति) इत्याक्षेपस्य सुलभत्वादित्यर्थः । तां गन्यमानां किल क्रियामपेक्ष्येयं प्रथमा क्रिया निष्प्रत्यूहं निघाताभाववती स्यादिति किमु वक्तव्यम् । ननु (पा ८,१,५७) इत्यत्रोत्तरवर्ति-चन-योगे तिङो निघाताभावस्य शिष्टत्वात् कथमसौ सरलः पन्था नाभिरुचित इति चेच् चोदनायाः पुनःप्रसूतिस्तदुच्यते । प्रथमं तावच् चन इत्यस्येह तिङा नास्त्येव योगः । चक्षुषा इति पदेन तत्संबन्धस्वारस्यात् । अन्यच्च । गतिपूर्वश्चात्र तिङ् वर्तते तत्र चागतित्वविशेषणं प्रादायि । अतो नायं तच्छासनविषय इति संक्षेपः । अयं च धातुः श-विकरणो विकरणस्वरः पाणिनीयाच् शब्विकरणाद् धातुस्वराद् भिन्नः द्र. । कथं च नुम्मध्यो √ध्वंस् इति वेद-संहिताभ्यो बाह्यो ब्राह्मणादि-वाङ्मयगोचर इत्यादिविषयो √ध्वस् इटिद्र. ।

[e]) पृथिव्या उपरि नेतव्यमिति कृत्वा पूर्वस्मिन् वाक्ये अति√नी इति श्रूयते। यत उत्तरे च वाक्येऽन्तरिक्षस्य मध्यतो नेयमिति कृत्वा अपि√नी इति श्रूयत इत्येवं यथाश्रुति विवेकः सुगमः द्र. (वैतु. उभयत्रोपरिभाव-वैशिष्ट्योभयनक्रियायास्तन्मात्रिकः पभे. क ४०, ५; संटि. च) ।

[f]) अद्भिर्निमित्तभूताभिर् देवा इन्द्रं तथा समर्थयन्ति यथासौ शत्रून् अतिगच्छतीत्यर्थस्य श्रुतिस्वारस्यसंगतेर् उ. अन्यथावादित्वशङ्कया हेयः म. चाऽतेर् गतित्वं विस्पष्टमनुवदन् ग्राह्य इति विवेकस्तद्दृत्तदृष्टीनां सुलभः स्यात् ।

[g]) गस. ल्यबन्त-कृद्-उपप्रस्व. (पा ६,२,१३९) ।

[h]) गस.उप.कर्तरि तृन्। कृद्-उपप्रस्व. (पा६,१,१९७; २,१३९) । देवा अस्मान् दुरितानि द्विषश्चातिक्रमय्य नयन्त्व् इत्याकारकस्यान्वयस्य श्रुतिस्वारस्यसंवादित्वात् सुलभत्वं द्र.। यत्त्विह सा. 'दुरिता···अस्मान् अतिनयन्तु' इत्याह । तत्र दुरितान्य् अतिनयनस्य प्रधानं कर्मोतास्मान् इत्येतदाकारकः सन्देहोपि जायेत । तत्र विपरीता प्रतीतिर्माभूद् दुरितान्येव प्रधानकर्मतयाऽतिनीयेरन्नित्यत्र तस्यैवोत्तरपाठस्य द्विड्-विषयस्य विनिगमकत्वात् । यत्तु मन्त्रस्य पूर्वार्धे सा. नः इत्य् अस्मदः शसि रू. ष३ इत्येवं कल्पयाञ्चकार तद् असमर्थत्वाद् हेयम् । न ह्येकं शब्दरूपं पूर्वार्धे षष्ठीरूपतयोत्तरार्धे च द्वितीयारूपतयाऽनुगमयितुमुपलभ्येत । ननु भाष्यकर्तुस् तादृग्बलात्कारमनुमन्यमानस्यावश्यं केनापि हेतुविशेषेण भाव्यमिति चेत् । सत्यम् । अवश्यं तेन भाव्यम् । परं बुभूषतापि तेन सद्धेतुनैव भाव्यमित्यपि त्वावश्यकं द्र. । यथा च नासौ सद्धेतुरित्यत्र ति(रस्>)रो√नी इत्यस्यैतदेव स्थलं यद्र. ।

१२६, ६.

अति-नेनीयमान[a]- -नः ऋ ६, ४७, १६.

अति√नु, नू >नावि, अतिनावयेत् तै ६, ३, ४, ४¶.

अति√नुद्

अति-नुत्त[b]- -त्तः शौ ८, ७, १५.

अति√१पत्, †अति···पप्तिम[c] ऋ ९, १०७, २०; कौ २, २७३; जै ३, २३, ५.

अति√पाति, अति···पातयस्व खि ४, ५, २९.

¶अति√पद्, अतिपद्यते मै २,१,१०; काठ १०, ५; अतिपद्येत काठ ६, ८[2]; १०, ५; क ४, ७[2].

अति√पादि, अतिपादयति तै २, २, २, १; ५, ४; अतिपादयति मै २, १, १०; अतिपादयेत् तै २, २, २, १.

अति-पत्तोस्(>:)[d] मै २, ४, ५.

अति-पन्न[e]- -न्ने तै ६, ३, ४,८. [°न्न- अन्°]

अति-पाद- -दात् काठ ३३, ६. [°पाद- अन्°]

अति-पाद्य[f] तै २, २, ५, ४.

अति√पश्[g], अतिपश्यति शौ ४,५, २; १३, १, ४५; पै ४, ६, २; अतिपश्यन्ति शौ ४, १६, ४; पै ५, ३२,२; †अति···पश्यसि ऋ १, ९४, ७; पै १२, १, ७; अतिपश्यामि शौ १८, २, ३२; अतिपश्य[h] पै ८, ११, ७.

अति-पश्य[i]- -श्यः पै १०, ६, ११; -श्यम् शौ ११,२,१७; पै १६, १०५, ७.

अति-पश्यत्- -श्यन् पै ८,१९, १.

अति√पू, ¶अतिपवते तै ६,५,११, ४; ¶अतिपवते मै २,४,१; काठ १२,१०; †अति···पवते ऋ ९, १०६, १३; कौ १, ५७६; जै १, ५८, ११; ३, ५, ५; १२, ७; अति···पवाते ऋ ९, ९७, ४; [j]अति···पवताम् कौ १, ५३५; जै १, ५५, ३; †अति···पवस्व ऋ ९,२, [१; ३६, २]; कौ २, ३८७; जै ३,३१,७; अतिपवेत काठ १२, १०¶.

अत्यपविष्ट मै २, ३, ९¶; अति···अपाविषुः ऋ ९, ६०, २.

φअति-पवमान[k]- -नः ऋ ९, ३०, ४.

अति-पवित- -तस्य काठ १२,९¶.

¶अति-पुपुवान्[l]- -नम् मै २, ४, १.

अति-पू(←पु)रुष[m]- -षः पै १३, ३, १४.

अति√पृ, †अतिपिप्रति ऋ ७, ६६, ५; कौ २, ७०२; जै ३, ४६, ८; अति···पिपृथ ऋ १०,३५, १४; अति···पिपर्तु ऋ २, २७, ७; अति···पिपर्तन ऋ ८, १८, १७.

अति···पर्षत् ऋ ३, २०, ४; ५, २५, ९; ७, ९७, ४; १०, ६३, ६; खि ४, २, ७; जै ४, २८, ४†; अति···पर्षत् ऋ ८, ६७, २; १०, १८७, [१-५]; खि ४, १४, १; ५,४, ६[n]; ७[2]; तै ४, २, ५, २; मै २, ७,१२; ३,२, ४¶; ४, १०,६; काठ १६, १२; १७,१६;१८†; २१, १३†; क २५, ३; जै २, ७, २; ३[2]; †३, ३२,१-३; शौ †६, ३४, १-५; ७, ६५, १; पै ५, २७, ८†; अति[2]···पर्षत्

[a]) यङि शानजन्त-कृद्-उपप्रस्व.(पा६,१,१८६;२,१३६)

[b]) कर्मणि क्तेऽनन्तरगति-प्रस्व. (पा ६, २, ४९)। 'रदाभ्याम्' (पा ८, २, ४२) इति धात्वन्तदकारस्य निष्ठा-तकारस्य च नत्वप्राप्तौ 'नुदविदोन्द-' (पा ८, २, ५६) इति विकल्पः द्र.।

[c]) अतिक्रमण-विषयोऽपि सन् सूर्यस्तदतिक्रमणाऽनन्तरं प्राप्तव्यात् सोमादभिन्न इतीव यत् सा. अभिप्रैति, तन्न। अन्याऽतिक्रमणेनाऽन्यस्य प्राप्तेर्दर्शनात्। ननु नैव सा. अर्ति गतिमतिक्रमणे जग्राहेति चेत्, तर्हि तथाऽकुर्वाणो नैव शोभनं चकारेति वच्मः। अतिक्रमणाऽर्थादन्यत्राऽस्तेर्गतित्वे प्रमाणाऽभावात्। न चैतदेव प्रमाणं भवेदिति वाच्यम्। सूर्यमतिक्रम्य ततोऽपि परस्तात् पतनस्य संगततरत्वात् तेन चाऽर्थान्तरस्याऽनपेक्षितत्वाद् अप्रामाणिकाऽर्थकल्पनाया वैयर्थ्यात्। एवं नाऽत्र परः इत्येतत् सूर्यस्य विशेषणपदं भवितुमर्हेत्। यथा च क्रिवि. एवैतद् भवेत्तथा यद्र.।

[d]) गस. तोसुन्नन्ते कृति 'तादौ' (पा ६,२,५०) इति पूपप्रस्व.। मूको. धातु-स्वरः पाभे. भवति। तच्चिन्त्यम्।

[e]) सस्व. १अति-क्रान्त- इत्यत्राऽन्वेष्यौ।

[f]) गस. ल्यबन्त-कृद्-उपप्रस्व.(पा६,१,१९३;२,१३९)।

[g]) √पशेः √स्पश् इत्यनेन √दृश् इत्यनेन च यादृशः संबन्धस्तदर्थं √पश् यद्र.।

[h]) सांशयिकं रू.द्र.। यनि.'ऽ' इति पृथक् छेद्यो भवति।

[i]) गस. उप. श-प्रत्ययः उसं.। कृद्-उपप्रस्व. (यक. पा ३, १, १३७; ६, २, १३९)।

[j]) नापू. रू. बाह्वृचः पाभे. द्र.।

[k]) गस. शानजन्त-कृत्स्वरः प्रकृत्या (पा ६,२,१३९)।

[l]) गत्युत्तर-कानजन्त-कृत्स्वरः प्रकृत्या (पा ६, १, १९३; २, १३९)।

[m]) 'अत्वादयः' (पावा २,२,१८) इति प्रास. द्र.।

[n]) 'अति···स्वर्षत्' इति कौ (४,६;७[2]) पाभे. द्र.।

ऋ १, ९९, १; अति…पारिषत् ऋ १०, ९६, ८[a]; शौ २०, ३१, ३†; अतिपर्षन् ऋ ७, ४०, ४[b]; अति…पर्षन् ऋ ४, ३९, १; अतिपर्षः पै ४, २९, ८; †अतिपर्ष ऋ १, ९७, ८; शौ ४, ३३, ८; †अतिपर्षि ऋ ५, ३,११;४, ९[c]; ७, २३,२; ८, ९७, १५[d]; ९, ७०,१०[e]; शौ २०, १२, २; अति…पर्षि ऋ १, १७४, ९; ३, १५, ३; अ(?अ)तिपर्षथः ऋ ५, ७३, ८[f]; अति…पर्षथः ऋ ८, २६, ५; अति…पर्षथ ऋ ८, ८३, ३; †अति…पर्षिष्ठाः ऋ १०,१२६, ३; पै ५, ३९,३.

अति√पारि, †अति…पारयाति ऋ ८, १६, [११; (६९, १४)]; जै ४, ५, ४; शौ २०, ४६, २; अतिपारय ऋ ९, ७०, ९; शौ १७, १,२५;२६; †अति…पारय ऋ १, ९७, ७; [१८९, २; १०, ५६, ७;] तै १, १, १४, ४; मै ४, १०, १; शौ ४, ३३, ७; १९, ५०, २; पै ४, २९,७; १४, ४, १२; अति…पारयथ ऋ २, ३४, १५; अत्यपीपरः शौ १७, १, २५; २६.

अति-पारय[g]- -यः ऋ ६,४७,७.

अति-प्र√कित्[h], प्र…अति…चेकिते ऋ १, ५५,३.

अति-प्र√क्षर्, अति…प्र…अक्षाः ऋ ९, ६६, २८.

¶अति-प्र√च्यु, अतिप्रच्यवेत काठ ८, ८; क ७, २.

?अति-प्र√त्वक्ष्

ɸअति-प्रत्वक्षाण[i]- -णः ऋ १०,४४,१.

अति-प्र√दा, अति…प्रादात् मै १, १०, १८¶.

अति-प्र√पृ, अति…प्र…पर्षि ऋ [१ १७४, ९[j]; ६, २०, १२].

अति-प्र√यम् >यच्छ्[k], अतिप्रायच्छत् मै २,४, ३[2].

अति-प्र√युज्, ¶अतिप्रयुक्ते काठ १०, १; ३०, ३; क ४६, ६; अति…प्रयुक्ते मै २, १, ७¶; ¶अति…प्रयुक्त तै ४, ३, ११, ४[2]; मै २, १३, १०; काठ ३९, १०[2]; अति…प्रायुक्त मै २,१,७.

---

[a]) यद्‌योगे तिङो निघाताभावः। सा. वें. च यद् अनुपसृष्टमाख्यातसम्बन्धं व्याचक्षाते तत्र संस्कार-च्युतिरेव बीजं स्यात्। तेन चोभयोर्भाष्यकृतोः पारस्परिकः कीदृश आश्रयाऽऽश्रयिभाव इत्यपि कियत्याचिन्मात्रया विमर्श-क्षमः स्यात्।

[b]) व्याख्याने शाब्दिक-सामान्यात् परस्पराऽनुबद्धौ सा. वें. चेति प्रतीयेत (तु. ऋ १०, ९६, ८ इत्यत्रापि तद्भाष्ये)।

[c]) अस्मद्‌वाच्यानां दुरिताऽतिक्रमण-प्रयोज्यकर्तृतया विवक्षा-स्वारस्याद् यत् सा. दुरितानामेवाऽतिक्रमण-प्रयोज्यकर्तृत्वमाह, तत्राऽवश्यं तदीयः प्रमादः। दुरिताऽतिक्रम्य-पदार्थाऽन्तराऽश्रुतेरिति दिक्।

[d]) यत्तु सा. 'अतीत्य पारय' इत्येवं व्याचष्टे, तत्र णिच-मन्तर्भाव्याऽतियाप्याऽतिगमय्य पारयेत्याद्याकारकोऽर्थः द्र.। अत्येतुः पारं गन्तुश्चैकव्यक्तित्वाद् अत्ययनपारगमनोभयभावैकाश्रयस्य प्रयोज्यकर्तृत्वाभिप्रायादिति दिक्।

[e]) यथा सा. 'दुरितान्यतीत्य पारय' इति व्याचष्टे, तथा विपरीतार्थप्रतीतिर् जायेत। येषां पारणं विवक्षितं, तेषामेव दुरिताऽतिगमनस्य विवक्षितत्वात् कश्चिद् दुरिताऽतिक्रमणं कृतवान् अन्यान् कांश्चित् पारयेदित्यस्याऽयुक्तत्वाद् दुरिताऽतिगमनं चिकीर्षतां तत्-प्रयोजकतया देवतायाः शिश्रावयिषितत्वं द्र.।

[f]) 'समुद्रातिपर्षि' इत्यत्र 'समुद्रा। अति' इत्येवं यत् पपा. भवति, तत्र तत्-साधुत्वं प्रति संदेहो भवति। उदात्तवति तिङि परतो गतेर्निघातस्य संभाव्यमानत्वात् तथात्वाऽनुवादिनि पदविभागे बाधकाऽभावाच्च (पा ८, १, ७१; २, ५)।

[g]) आख्यातमिति सा.। तन्न। तथात्वे तिङो निघातस्य प्राप्तत्वात् तदभावे प्रमाणाऽभावाच्च। पपा.द. GW. च यद् नामीभावमातस्थिरे तत् तथ्यं द्र.। अतोऽत्र गस. उप. सोपसर्गादपि शः प्र. उसं. (पा ३,१,१३८)। गत्युत्तरकृत्-प्रकृतिस्वरः (पा ६, २, १३९)।

[h]) कोऽत्र धातुः कतमं च तदीयं रूपमित्यत्र बहवो वादा भवन्ति। √कितेर् यङि कर्मणीति सा.। √२चेर् वा √चितेर् वेत्यर्वाञ्चः प्रत्यञ्चः। यतु. √२चि च √चित् च।

[i]) अति इत्यत्रत्यं सस्थ. टि. गद्र.।

[j]) यदत्र सा. समुद्रस्याऽतिक्रमणं च पूरणं च युगपद् आह, तच् चित्रम्। तस्मिन् व्यतिक्रान्ते सति तस्य पूरणत्वस्याऽवसराऽभावात्। वें. अतिनयति इति यदाह, तत् सुन्दरम्। एवमुभयोर् भाष्यकृतोः संवाद-स्थलवद् विसंवाद-स्थलान्यपि विश्लिष्य तयोः पारस्परिक-संबन्धः परिच्छेद्यः स्यात्।

[k]) तै २, ४, १२, ४; ५; ७[2] इत्यत्र समानप्रकरणे 'अति' इति पृथक् पदमिव सस्वरं श्रावितं भवति। तथा चाप्य् 'आदरेण' इति सा. व्याचष्टे। अव्य. क्रिवि. अन्वय इत्यर्थः। एवं तु. 'अति' इत्यत्र प्र√यम्→च्छ् इत्यत्र च संकेतितस्थलं टि.।

अति-प्र√रिच्, †अति…प्र…रिरिचाथे[a] ऋ १, १०९, ६; मै ४, १०, ४; काठ ४, १५.

अति-प्र√शृध्>शर्धि, अतिप्रशर्धयत् ऋ ८, १३, ६.

अति-प्र√श्रु->श्रृ, †अति…प्रश्रृण्वे ऋ १०, ११, ७; शौ १८, १, २४.

अति-प्र√सृ, †अति…प्रसर्सृते ऋ २, २५, १; मै ४, १४, १०.

अति-प्र√स्था>तिष्ठ, अति…प्र…तिष्ठ ऋ ८, ६०, १६[b].

अति…प्र…तस्थौ ऋ १, ६४, १३[c].

अति-प्र√स्यन्द्, प्र…अति…असिष्यदत् ऋ ९, ३०, ४.

¶अति√प्रु, अत्यप्रवत तै ७, १, १, २; अति…अप्रवत तै ७, १, १, ३.

अति-प्रे(प्र√इ), प्र…अत्येषि ऋ ५, १, ९[d].

¶अति-बहु[e]- -हु मै २, ४, ५.

अति√भा, अतिभाति शौ १०, ३, १७; पै १६, ६४, ६; अतिभाहि पै १६, ६४, ७.

¶अति√भू, अतिभवति मै १, ५, ११; अति…भूयासम् काठ ३९, १५.

अति√मन्, अतिमन्यते ऋ १०, ९१, २; †अति…मन्यते ऋ ६, ५२, २; शौ २, १२, ६; पै २, ५, ६; अति…मन्यते[f] मै १, ८, २; अतिमन्यसे ऋ १, १७०, ३; अतिमन्ये ऋ १, १३८, ४; ¶अतिमन्यातै मै १, ६, १२; ¶अत्यमन्यत ४, २, ७; ३, १; ६, ८*; काठ २८, ३; क ४४, ३; ¶अत्यमन्यन्त तै ६, ३, ४, ८; मै २, ५, ६; ३, ३, १; ९, ४; शौ १०, ८, ३५; ¶अतिमन्येत तै ६, ३, ९, ५; ४, २, ३.

अति…मनामहे ऋ ९, ४१, २.

अति-मति[g]- -तिम् ऋ १, १२९, ५.

¶अति-मन्यमान[h]- -नाः मै २, ५, ६.

अति-मात्र[i]- -त्रम् शौ ५, १९, १; ८, ६, १३; पै १६, ८०, ५; -त्राः पै ९, १८, ७.

¶अति√मुच्, अतिमुच्यते मै १, ४, ६; काठ ३२, ५; अति…मुच्यते तै ६, ६, ९, २; अत्यमुच्यत तै ६, ४, २, ३; काठ १३, ८; अत्यमुच्यन्त मै ४, ५, १; काठ ३७, १४.

अति-मुक्ति[g]- -क्त्यै तै ६, ६, ९, २¶.

अति-मुच्यमा(न->)ना- -नाः काठ ३२, ५¶.

---

[a]) प्रोपसर्गवशाद्धातोर्विरेचनाद् अभिधेयाद् भिन्नेऽधिकभावात्मकेऽर्थे प्रयोगं यत् सा. आह, तन्न। तस्मिन्नेवाऽर्थेऽतिपूर्वस्य √रिच् इत्यस्य कर्मणि प्रयोगस्वाभाव्यात्। अति√रिच् इत्यस्य चाऽत्र प्रयोगे द्वितीयायाश्च पञ्चम्याश्च समानः संबन्धः। भाष्यीयाऽन्वयतो द्वितीयान्तकर्मपदानां त्रयाणाम् अतिना कप्र.योगाद् अवाप्तचारितार्थ्ये सति कस्यचिद् अन्यस्य पञ्चम्यन्तस्य पदस्याऽऽकाङ्क्षा भवति यदपेक्षया भाष्यकाराशयेन प्ररिक्तीभावस्याऽऽवसानिकी श्रुतिरर्थवती स्यात्। तादृशस्य पदस्याऽदर्शनात् पूर्वोक्तेन प्रकारेणाऽतेर्गतित्वयोगतः पञ्चम्यन्तद्वितीयान्तपदानां समानम् अनायासेनाऽन्वयः साध्यः। अत इह GW. प्रभृ. अप्य् अतिं गतिमकुर्वाणाः समानमुपेक्ष्या इति किमु वक्तव्यमिव भवति।

[b]) ऋ १, ६४, १३ इत्यत्र स्वकीयं वचोऽपलापयन्निव (तु. नाउटि.) सा. इह प्र√स्था इत्यस्य गत्यर्थतामेव समर्थयति। यत्तु तथा कुर्वाणोऽप्यसाव् अतिं गतित्वेन तेनाऽऽख्यातेन न योजयति, तद् नाउटिदि. मन्दम्।

[c]) सा. भाष्ये तस्थौ इत्यत्र प्रः खण्डितः द्र.। तन्मतेऽतिर् अत्र कप्र. भवति। वस्तुतस्तु य एव पूर्वं जनानामतिक्रमणं करोति तस्यैव तदनु प्रस्थातृत्वेन श्रूयमाणत्वात् प्रस्थानक्रियायाश्च कर्मान्तराऽनपेक्षयाऽकर्मकत्वेन समर्प्यमाणत्वाद् अतेश्च प्रस्य च समानं गतिभावः। प्र√स्था इत्यस्य च ऋ २, २५, १ इत्यत्र प्र√सृ इत्येतेन गमनार्थवाचकत्वेन साम्यं द्र.। एस्थि. यदत्र सा. प्र√स्था=प्रति√स्था इत्येवमाह, तन्नेति दिक्।

[d]) सा. प्रं प्रत्युपेक्षावान् भवति। तथाकुर्वाणोऽसावुपेक्ष्यः। श्रुतिक्रमेण प्रं पृथक्कारं पठन् वें. अपि चिन्त्यः। अत्यर्थोऽपेक्षया प्राऽर्थस्याऽयनक्रियया सन्निधानाऽऽधिक्यात् तस्य प्रथमं संबन्धः कल्पनीयो भवति। ततः पिण्डीभूतेन प्रायणार्थेन काममत्यर्थो युज्यतामिति यनि. प्रदर्शने बीजम्।

[e]) प्रास. अव्यय-पूपप्रस्व. (पा ६, २, २)। क्रिवि. योगः द्र.।

[f]) मुपा. अति इत्यस्योत्तरत्राऽन्वयः। तथात्वं चिन्त्यम्। प्रकृतेऽतिमननस्य भ्रान्त्यर्थेऽपेक्षितत्वादुत्तरवाक्ये चाऽतेः संबन्धविशेषाऽचारितार्थ्यादिति दिक्।

[g]) गस. 'तादौ' (पा ६, २, ५०) इति पूपप्रस्व.।

[h]) गस. कर्तरि शानजन्त-कृद्-उपप्रस. (पा ६, १, १८६; २, १३९)।

[i]) बस. (पावा २, २, २४)। 'अतेर्धातुलोपे' (पावा ६, २, १९१) इत्यन्तोदात्तः। उप. मात्रा-<√१मा यद्र.।

अति-मुमुचा(न→)ना[a]- -नाः मै ४,५, १¶.

अति-मोक्ष-

अति-मोक्षि(न्→)णी[b]- -णी तै ६, ६, ९, २; मै ४, ७, ७; काठ ३०, ७.

अति√मृज्

¶अति-मृजान[c]- -नाः मै ४, १, ९; काठ ३१, ७; क ४७, ७.

अति√यज्, ¶अतियुजते तै २, ५, ४, ४.

अति-याज[d]- -जस्य ऋ ६, ५२, १.

अति√यत्, अत्ययतन् मै ३,८,३¶.

अति√या, अतियाथः ऋ ५, ७७, ३; अतियाथः ऋ ६, ६२, २; अतियाहि शौ १३, २, ५; अति···याहि ऋ १, १३५,७. अतियेषम् ऋ २, २७, १६.

अति√यापि, अतियापयन्ति पै १६, ७५, ७.

φअति-ययिवंस्[e]- -†वान् ऋ ९, १५, ६; कौ २, ६२२; जै ३, ५०, ६.

अति√राज्, अति···राट् ऋ ६, १२, ५.

अति-रात्र[f]- -¶त्रः तै १, ६, ९, १; ५, ४, १२, ३; ६, ४, ३, ४; ७, १, ४, २; ५, ४; १०, ४; २, २, २; ३, २; ५, ६; ६, २; ६, १; २; ३, ३, १; १३, १; ४, २, २; ३, २; ६, १; १०, १; ५, १, ३[२]; काठ २५, १०; ३३, २; ३४, ८[३]; ४३, ३; क ४०, ३; पै ८, १९, ७$; -त्रम् ¶तै १, ६, ९, १; २,४, ७, १$; ३, १, ७, ३; ७, ३, ३, २; ४, १०, १; मै २, ४, ७; काठ ११, ९; ३३, २[२]; ३४, ७; शौ १०, ९, ९; पै १४, ३, २६; १६, ७१, ९; १३६, ९; -¶त्रात् मै १, १०, ५; काठ ३३, २; ३५,२०; क ४८, १८; -त्रे ऋ ७, १०३, ७; तै ६, ६, ११, ४¶; ¶मै ३, ८, ९; ९,५; ४, ५,२;७,६; -त्रेण ¶तै १, ६, ९,२; ७, १, ५, ३; ४, ५, ४[२]; मै १,८, ६¶; काठ १४, ९[२]¶; शौ ९, ९, ४; पै १६, ११४, ३; -¶त्रौ तै ७, २, ६, ३; ९, १; ३; ३, ४, २; ५, ३; ६, २; ७, ४; ८, २; ९, ३; १०, ५; ४, १, ३; २, ५; ३, ६; ४, ३; ५, ४; ६, ३; ७, ३; ५, १, ३; काठ ३४, ८[५]. [°रात्र- त्रि°]

¶अतिरात्र-चर(म>)मा[g]- -माम् काठ २९, १०; क ४६, ३.

अति√रिच्, ¶अतिरिच्यते[h] तै ३, ४,१, १;४; ७, १, ५,६; ५,५, २; अति···रिच्याते तै २, ३, ६, १.

अतिरिच्यते ऋ [८, ९२, १४: २२]; तै १, ४, ४६, १†; ७, ५,५,२¶; मै २, ३,१३¶; †कौ १, १९७; २, १०१०; †जै १, २१, ४; शौ ८, ९, २६; पै १६, २०, ४; ¶अतिरिच्यते मै १, ११, ९; २, ३, ८; ४, १, २: ६, ४; ७, ४; ९; ८, ५; काठ १४, १०; २६, ४[३]; २८, ९[२]; २९, ३[२]; ३१, १[२]; ३४, ४:

[a]) गस. कानजन्त-कृद्-उपप्रस्व. (पा ६, २, १३९)।

[b]) मत्वर्थीय इनिः (पा ५, २,११५)। प्रत्ययस्वरः।

[c]) गस. शानजन्त-कृत्-उपप्रस्व. (पा ६,१,१६३;२, १३९)।

[d]) गस. उप. कर्तरि णः प्र. उसं. (पावा ३,१,१४०) कृद्-उपप्रस्व. (पा ६,२,१३९)।

[e]) गस. उप. लिटः क्वसुः प्रत्ययः। कृद्-उपप्रस्व. (पा ६, २, १३९)।

[f]) प्रास. रात्रि-शब्दात्समासान्तः अच् प्रत्ययः। ततश् चित्स्वरः (पा ५, ४, ८७; ६, १, १६३)।

[g]) क. -मम् इत्येवं मूको.। ततो लब्धसङ्केतः काठ. सं. -मम् इत्याकारकं मूको. -माम् इत्याकारतया शोधयेत्। उभयथापि साधु भवति। कथमिति। काठ. तावद् एकादशिनी विशिष्यते (तु.अनुपदं श्रूयमाणं सक्रिया इति पदम्)। सैव यथा स्यात् तथेति कृत्वा क. च क्रिवि. श्रूयत इत्येष विवेकः द्र.। यत्तु क. सं. -रमे इत्येवं श्रावयितुमिच्छति, तत्र मूको. प्रामाण्यमनुपलभमानोऽसाव् आपश्रौ. १४, ७, २० इत्यत्र प्रयुक्तस्य तादृशस्य शब्दस्य साद्दयमुदाहरति। निष्प्रयोजनस्त्वयमुपक्रमो भवति। अन्या हि काठकी कापिष्ठली च शाब्दी प्रवृत्तिरन्या च श्रौतसूत्रीया शाब्दी प्रवृत्तिः। प्रथमा तावद् एकादशिनी-विशेषणा-द्वारिकेत्यवोचाम। उत्तरस्यां च अतिरात्राणां चरमः इति कृत्वाऽऽवसानिकोऽतिरात्र एकादशिन्युपलक्षितकर्मविशेषस्य कृत औपयिककाल-लक्षणतयोपस्थाप्यते। तद् एवमुभयोः प्रयोगयोः साधुत्वाऽव्यभिचारसामान्येऽपि शब्दप्रवृत्तिभेदानुरोधेन सौत्रात् पा. सांहितिकः पा. विवेक्तव्य इति दिक्।

[h]) दिवा. कर्तरि प्रयोगः। मै. १, ११, ९ इत्यत्र श्रूयमाणम् एतत्-समानमपि रू. स्वरभेदात् कर्मणि यगन्तं यक्-स्वरं चेत्येवमतो विवेक्तव्यं भवति (द्विउ. रू.)। कर्त्रर्थकर्मार्थयोर् भिन्नयोरपि सतोरिह तात्पर्यतोऽभेदः द्र.।

क ४१, २; ४४, ९[३]; ४५, ४[२]; ४७, १[२]; ¶अतिरिच्येते तै ७, ४, १०, २; ११, २; मै ४, ७, ५; काठ ३३, २; ४; अति (रिच्येते) मै ४, ७, ५; ¶अतिरिच्यन्ते मै ४, ३, ३; ६, ४; ७, ५; ९[२]; अतिरिच्यसे पै ८, १८, १०; अत्यरिच्यत ऋ १०, ९०, ५; मा ३१, ५†; का ३५, १, ५; तै २, ३, ६, १¶; ¶मै १, ११,५; २,२,८; ¶काठ १०,१०; ¶क ३६,१; कौ ३,४, ७†; जै २,३,१०†; शौ १९,६, ९; पै ९, ५, ७; अत्युरिच्यत मै २, ४, ३; ३, ६, ८¶; ¶काठ १४, ५; २३, ४; ३०,७; अति ···अरिच्यत काठ १०, १०¶; अतिरिच्येरन् काठ ३४, १. अति···रिरिचे ऋ ६, २१, २; अति···अरेचि मै ४, ७, ४¶.

¶अति√रेचि, अतिरेचयति तै ७, ३, १, २; मै ४, १, २; ८, ९; काठ ३१, १; क ४७, १; अति··· रेचयतः मै ४, ६, ७; अति··· रेचयन्ति तै ६, ६,११, ५; अतिरेचयेत् मै ३, ६, ८; ४, ८, ९; काठ १३, १०; २६, ४[२]; २७, ५; २८, १[२]; २९, ८[२]; क ३६,२; ४१, २[३]; ४२, ५; ४४, १; अति··· रेचयेत् तै २, ५, ११, ४; ३, ४, १, ३.

अति-रिक्त,क्ता[a]– -¶क्तः तै ७, १, ५,६; १०, ३; ४,१०, २; ११, २; मै २, २, ११; ४, ७, ४[२]; काठ २४, १; २८, ९[३]; ३३, २; ३; क ३७, २; ४४, ९[३]; शौ ८, ९, १७$; पै १६, १९, ७$; –क्तम् ऋ ८, ५८, ३[b]; खि १, ४, १; ¶तै १, ८, ६, २; २, ३, १२, २; ३, ४,१,२–४; ६, ३, ४, ७;८[२]; ७,५, ५, २[२]; ¶मै १, ४, ११[३]; २, २, ११[२]; ३, ७, ९[२]; ४, ८, ५[२]; ¶काठ १३, १०[५]; १४, १०[३]; २३, ४; २४, १; २६, ६; २८,९[३]; ३०, ७[२]; ३४, ४[३]; ४०, ५; ¶क ३६, १; ३७,२[२]; ४१,४; ४४,९[३]; –¶क्तस्य तै ३, ४,१, ४; –¶क्ता तै ७, १, ५, ६; –¶क्ताः तै ७, ४, ७,३; मै ४, ७, ३; काठ २९, ८; ३०, ७; –¶क्तात् तै ७, ४, ७,३; मै २, २, ११; –¶क्ते तै ३, ४, १,४; ७, ५, ५, २; काठ १३, १०; ३४, ४; –¶क्तेन तै ७, ५, ५, २; काठ १३, १०; १४, १०; २४, १; २८, ९; ३०,७; ३४, ४; क ३७, २; ४४, ९. [°क्त- ऊन°]

अति-रेक- अन्°

अति√रुच्, †अतिरोचते ऋ १०, १८७, २; जै ३, १२, २; शौ ६, ३४, ३; †अतिरोचसे ऋ १, ९४, ७; शौ १३, १, ३६; पै १२, १, ७.

अति<>ती-रुच्[c]– -रुग्भ्याम् मा २५, ३; का २७, ३, २; मै ३, १५, ३.

¶अति<>ती-रोक[d]– -काः काठ २३,१; क ३५,७; –कान् मै ३, ६, १; काठ २२, १३.

अति-रोचमान[e]– -नम् ऋ १०, ५१, ३.

अति√रुह्, †अतिरोहति ऋ १०, ९०, २; मा ३१, २; का ३५, १, २; कौ ३, ४, ६; जै २, ३, ९; पै २, ८१, २; अति··· अरुहत्[f] शौ १९, ४९, २.

ϕअति-रोहत्[g]– -हन् ऋ ९, १७, ५.

अति√रेज्[h], अति··· रेजन्ते ऋ १, १४३, ३.

अति-लोमश[i]– -शम् मा ३०, २२; का ३४, ४, ४.

¶अति√वद्, अतिवदति तै ५, ४, ७, ७; ६, १, ८, १; मै ३, ७, ६; काठ २१, १०.

---

[a]) कर्मणि निष्ठायामनन्तरगतिस्वरः (पा ६,२,४६)।

[b]) 'अति। रिक्तम्' इति पपा. अपेक्षितमध्याऽवग्रह-विहीनोऽनपेक्षितविराममध्यो मुद्रापकप्रमाददुष्टः द्र.।

[c]) मै. उपसर्गस्य क्विपि दीर्घः (पा ६, ३, ११६)। गत्युत्तर-कृत्-प्रकृतिस्वरः (पा ६,२,१३९)।

[d]) उस. घञन्ते कृति थाथादि-स्वरः (पा ६,२,१४४) उपसर्गस्य च दीर्घः (पा ६,३,१२२)। मै. नायं दीर्घः।

[e]) गस. शानजन्त-कृद्-उपप्रस्व. (पा ६,२,१३९)।

[f]) 'अभि···अरुहत्' इत्यभिमतः पाठः संटि. द्र.।

[g]) गस. शत्रन्ते कृति उपप्रस्व. (पा ६, २, १३९)।

[h]) यदत्र अक्तुः > -क्तुम् इति विभक्तिं विपरिणमय्य सा. तत्सम्बन्धेन कप्र. अपश्यत्, तद् भ्रान्तम्। अक्तु- इत्यस्येहोपमानभावेन श्रूयमाणत्वप्रतीते रात्रिपर्यायत्वाऽभावात्। अस्य च योऽर्थः ऋ २, ३०, १ इत्यत्राऽपां गतिमतीनामभिसंबन्धेनाभिप्रेतो भवति स एवेह सिन्धुत्वेन विशिष्टः सप्तभेः सिन्धूनां सतां स्वेषाणां स्यन्दनशीलत्वमुखेनौपम्यौपयिकतामापद्यमानः द्र.। एवं चाभ्रेस्त्वेषा अतिशयेन रेजन्ते गतिमन्तो भवन्तीति सा. अनभिप्रेतोऽपि सन् प्रकरणेन संगततर इति सदर्थः द्र.। 'न' इत्यस्याऽनिषेधार्थीयत्वादिति दिक्।

[i]) प्रस. पूपप्रस्व. (पा ६,२,२)। धातुलोप-विषयाऽभावादिह 'अतेः' (पा ६,२,१९१) इत्यन्तोदात्तो न भवति।

अति···वदति मै ४, २, १;
अति···वदत्[a] खि ५, १५, ६;
अतिवदेत् शौ ११, ३, २५;
पै १६, ५४, ११.
¶अति-वाद[b]- -दे[c] तै ६, ४, ५, २.
[°द- अन्°]
अति-वादन- } अन्°
अति-वादुक- }
अति√वन्, ‡[d]अति···वनामहे कौ
२, २४३; जै ३, २१, ८.
अति√वह्, †अति···ववक्षिथ ऋ[१
८१, ५; १०२, ८]; ३. ९, ३;
कौ १, ३१२; जै १, ३२,
१०; ४, ६, १; †अति···वक्षत्
ऋ ६, २२, ७; शौ २०, ३६, ७.
अति√वा, अतिवाति शौ ४, ५, २.
अति√वी, अति···वेति ऋ ५, ४४, ७.
अति···वेव्यत्[e] पै २, ६१, १.
अति√१वृ
¶अति-वरेण्य[f]- -ण्यः काठ २४,
१; क ३७, २.
?अति-वृद्धि[g] पै १६, ६०, २.
अति√व्यथ्
अति-व्यथ- दुर्°
अति√व्यध्→विध्, अति···विध्यति
ऋ ४, ८, ८; अतिविध्यन्ति
काठ ३८, १४; शौ ८, ५, १९;
पै १६, २८, ८.
अतिव्यात्सीः तै ७, ५, १०, १.
†अति-वि(द्ध→)द्धा[h]- -द्धा ऋ ८,
९६, २; मै ३, ८, ३; ४, १२,
५; काठ ९, १९.
अतिविद्ध-भेष(ज→)जी[i]- -जी
शौ ६, १०९, १.
†अति-विधे[j] ऋ १, ६२, ९; मै ४,
१४, १०.
अति-व्याध- अन्°
अति-व्याधिन्[k]- -धी मा २२,
२२; का २४, ८, १.
अति-व्याध्य- अन्°
अति√व्रज्
अति-व्रजत्[l]- -जद्भिः ऋ १,
११६, ४.
अति√शद्>शीय्, अतिशीयन्ते
मै २, ६, १; ४, ३, १;
काठ १५, १.
अति-शर्वर[m]- -रे शौ ४, ४; ५, -रेषु
शौ ७, ८५, ४.
अति√शास्
अति-शस्[n]- -शसा खि ५, ५, ७.
¶अति√शिष्, अत्युशिष्यत तै २, ४,
१२, १; ५, २, १; ६, १, ३, ३;
४, २, १; ६, ८, १.
अति-शिष्ट[b]- -ष्टाय तै ७, ३, २०,
१; काठ ४३, १०.
अति-शुक्ल[o]- -क्लम् मा ३०, २२;
का ३४, ४, ४.
अति√१शुच्
अ(ति>)ती-शोक[p]- -कः पै १,
३२, ३.

---

[a]) तु. अभि···विदत्, न् इति शौ २०, १३०, १४ पाभे.।

[b]) गस. उप. घजन्ते कृति थाथादि-स्वरे (पा ६, २, १४४) प्राप्ते परादि-स्वरः उसं.। न च गस. मा भूत् प्रास. भवत्विति वाच्यम्। तथात्वेऽप्य् अव्यय-पूपप्रस्व. प्राप्ते (पा ६, २, २) परादिस्वरस्य उसं. ऋते निर्वाहा-सम्भवादिति यावत्।

[c]) 'गायत्री···नातिवादे (भवति)' इत्येवम् एकं वाक्यं पपा. द्र (तु. भा.)। KT. त्वत्र वाक्यद्वयं वष्टि। 'गायत्री (भवति)' इत्येकं 'नातिवादो (भवति)' इत्य-परम् इत्येवं तन्मते प्र१ इति विवेको विमृश्यः।

[d]) 'अति···मनामहे' इति ऋ (९, ४१, २) पाभे.।

[e]) तु. ऋ १, १८९, २। किमत्राऽपि 'विश्वा' इत्यस्य स्थाने 'वेव्यत्' इत्यपपाठो भवत्य् उताहो √वी इत्यस्या-ऽभ्युपसृष्टस्याऽन्तर्भावित-ण्यर्थे तिङ्-वृत्तमित्यत्र विमृड्भिः प्रततप्रयत्नैर् भाव्यम्।

[f]) प्रास.। उप. यद्र.।

[g]) यमु. पा. चिन्त्यः। अ-स्मृद्धि- यद्र.।

[h]) कर्मणि क्तेऽनन्तरगतिस्वरः (पा ६, २, ४९)।

[i]) बस. सासस्व. (पा ६, १, २२३)। उप. स्त्रियां ङीप् (पा ४, १, ३०)। यनु सा. प्रथमवर्णके बस. इत्याह। तन्न। तथात्वे हि पूपप्रस्व. स्यात्। यदप्युत्तरवर्णके अतिविद्ध- इति कर्तरि क्तान्तमित्याह। तदपि न। अप्रसिद्धेरसामर्थ्याच्च साहसमात्रताऽव्यभिचारादिति। न चेहाभीष्टः षतस. तदविदित इति क्षेपः। तद्विद्वानपि क्षिप्तभेषजी- इत्यत्र तत्रैव द्वितीये वर्णके तथा व्याचक्षाणोऽपि यदनायासेनो-पलक्षणं व्याकरणविहारमभिरोचयते न च तत्र दोषलव-मपि शङ्कते तेनैव चिन्त्रीयते चेतः।

[j]) केनन्त-कृद्-उपप्रस्व. (पा ६, १, १९७; २, १३९)।

[k]) ताच्छील्ये णिनिः। कृद्-उपप्रस्व. (पा ६, २, १३९)।

[l]) गस. शत्रन्त-कृत्स्वरः प्रकृत्या (पा ६, २, १३९)।

[m]) प्रास. 'अहःसर्व-' (पा ५, ४, ८७ उउ.) इत्यत्र समा-सान्ताऽच्प्रकरणे शुर्वरी- इति उसं.। तेनाऽकारान्त-तापत्तिश्च चित्स्वरश्च द्र. (पा ६, १, १६३)।

[n]) 'अतिशासा' इति मुपा. चिन्त्यः। असंगतेः। तु. तत्रैव संटि. यतः साद्याऽन्तरबलेन दन्त्यसकारान्तं प्राति. मूल-तोऽभिप्रेतमिति सुलभं भवति।

[o]) प्रास. अव्ययपूपप्रस्व. (पा ६, २, २)।

[p]) उस. उप. भावे घञ्। पूप. दीर्घः (पा ६, ३, १२२)। 'अभिशोकः' इति शौ (१, २५, ३) पाभे.।

अति√शो(→शा), अति'''शिशीते ऋ १, ३६, १६.

अति√श्रा>श्र

अति-श्रत[a]- -तम् मै १, ८, २.

अति√ष(<स)ञ्ज्[b]

अति-ष(क्त>)क्ता[a]- -क्ता शौ १२,३,२३;-¶क्ताः,-¶क्ताभिः काठ २५, १; क ३८, ४.

अति√षि(<सि)[c]

†अति-षित[a]- -तम् ऋ १०, ७३, ९; कौ १, ३३१; जै १,३४,९.

अति√ष्क<>स्कन्द्[d], अतिस्कन्दति काठ ६, ३; क ४, २; अतिष्कन्दन्ति ऋ ५, ५२, ३.

अति-ष्कद्स्(>:)[e]ऋ १०,१०८,२.

अति-ष्कदे[f] ऋ ८, ६७,१९.

अति-ष्कु(द्वन्>)द्वरी[g]- -रीम् मा ३०, १५; का ३४, ३, २.

अति√ष्ठि(<स्ति)घ्[h]

अति√तिष्टिघिष

अति-तिष्टिघिषत्[i]- -षन् मै १, ६, ३.

अति-ष्टिघम्[j] मै १, ६, ३.

अ-तिष्ठत्[k]- -ष्ठन्तम् ऋ १०,८९,२.

†अतिष्ठन्ती[l]- -न्तीनाम् ऋ १, ३२, १०; पै १३, ६, १०.

¶**अ-तिष्ठमान,ना**[k]- -ना तै ६, १, ४, १; ४, ११,२; –नाः तै २, २, ११, ४; ५; ६, २, २, १; –ने तै ६, १, ३, १.

अति√ष्ठा(<स्था)[m]→तिष्ठ,अतितिष्ठति काठ १३, ४; †अत्यतिष्ठत् ऋ १०,९०,१; मा ३१, १; का ३५, १, १; कौ ३, ४, ३; जै २, ३, ६; शौ १९, ६, १; पै ९, ५, १.

अतितस्थौ ऋ १०, ६०,३.

अति-ष्ठा[n]-

अतिष्ठा-वत्[o]- -वान् शौ ३, २२, ६.

अति-ष्ठावन्[p]- -वा पै २, ६९,५.

अति-ष्ठाय[q] शौ १९, ३३, ५; पै १२, ५, ५.

अति-ष्ठाय[r]- -यः;-यम्[r]काठ १३,४.

अति-सर्ग- अति√सृज् यद्र.

अति√सह्, अति[vs] (सहस्व);(अति)'''सहस्व तै ४, १, ७, ३; अति[vs](सहस्व); (अति)'''सहस्व मा २७,६; का २९, १, ६.

अति√सृ, अतिसरः पै ५, ३१,७.

अति-सर्[t]- -राः शौ ५, ८, २;

a) कर्मणि क्तेऽनन्तरगतिस्वरः (पा ६, २,४९)।

b) 'उपसर्गात्' (पा ८,३,६५) इति षत्वम्।

c) 'परिनिविभ्यः' (पा ८, ३, ७०) इत्यत्र अतीत्यस्य उसं. षत्वम् द्र.।

d) 'परेश्च' (पा ८, ३, ७४) इत्यत्राऽतेर् उसं. द्र.। तेन शाखाभेदेनाऽतिपरस्य √स्कन्द् इत्यस्य षत्वविकल्पः सुसाधः स्यात् (तु. रू.)।

e) गस. कसुबन्त-कृद्-उपप्रस्व. (पा ६, १, १९७;२, १३९)।

f) उप. तुमर्थे केन् प्रत्ययः। सस्व. नापूद्र.।

g) गस. क्वनिबन्त-कृद्-उपप्रस्व. (पा ६, २, १३९)। स्त्रियां ङीब् रेफान्तादेशश्च (पा ४,१,४)।

h) पा ८,३,६५ इत्यत्रोपसंख्यानाद् षत्वम्।

i) सन्नन्ताच् शत्रन्तं प्राति. द्र.। गत्युपपद-कृद्-उपप्रस्व.। सनो नित्त्वादाद्युदात्तत्वे प्राप्ते (पा ६,१,१९७) अभ्यासात् परस्य स्वरः उसं. (पा ६, १, १९२)।

j) गस. उप. कमुल् प्रत्ययः। कृद्-उपप्रस्व. (पा ६, १, १९३; २, १३९)।

k) तस. नञ्-स्वरः (पा ६,२,२)। उप. यद्र.।

l) स्त्रियां ङीपः (पा ४,१,६) पित्त्वाभिघाते स्वरेऽभेदः।

m) षत्वम् (पा ८,३,६५) कृद्रूपेष्व् औपयिकं द्र.।

n) नाउ. मतुबन्तस्य सिद्ध्यौपयिकं सदेतत् प्राति. तत्तादवस्थ्याधीनसत्ताकं द्र.। यस्थि. उप. भावे अङ् (पा ३,३,१०६)। ततः स्त्रियां टाप्। गत्युत्तरकृत्-प्रस्व. (पा ६, २, १३९)।

o) मतुपः पित्त्वाभिघाते नापू. स्वरेऽविशेषः। यदिह सा. एतद्=नाउ. इत्येवमभिसंधायैतद् वनिबन्ततया विकल्पेन व्याचिख्यासति, तदरुचिरमिव भवति। पपा. 'वान्' इत्यवयवस्याऽवगृहीतत्वाद् मतुपस्तदाऽस्था-विषयत्वस्य स्पष्टत्वाद् वनो नलोपाऽभावस्य च छान्दसत्वेन व्याख्येयस्य व्यर्थप्रयासाऽनर्थान्तरत्वात्।

p) गस. उप. वनिप् प्रत्ययः (पा ३, २, ७४)। प्र१ रूपे नलोपः (पा ८,२,७) द्र.।

q) गस. ल्यबन्त-कृद्-उपप्रस्व. (पा ६, १,१९३; २, १३९) इह सा. 'अभिष्ठाय' इति पाठमाह।

r) गस. 'आतश्चोपसर्गे' (पा ३,१,१३६) इति सगतिकेभ्य आदन्तेभ्यो धातुभ्यः क-प्रत्ययेऽनुशिष्टे सत्यपि 'श्याद्' (पा ३,१,१४१) इत्यत्र सोपसर्गादपि √स्था इत्यस्मात् तदपवादात्मकः कर्तरि णः प्र. उसं.। युगागमः (पा ७,३,३३)।

s) 'अति'''तर' इति पाठं तै. मा. काठ. शौ. पठन् BC. उपेक्ष्यः भिन्नपाठदर्शनादिति (तु. अति√चर्>'''चर, इत्यत्र च अति√तॄ>'''तर, '''तर इत्यत्र च टि.।

t) पचाद्यचि थाथादि-स्वरः (पा ३, १, १३४; ६, २, १४४)।

पै ७, १८, २; -०राः शौ ५, ८, ४; पै ७, १८, ४; ५; -रान् शौ ५, ८, ७.

अति-सृत्य पै ७, १८, ५.

अति√सृज्, अतिसृजति काठ २४, ७; अतिसृजामि शौ १०, ५, १५-२१; १६, १, ४; पै १०, ९, १; १६, १२९, १-१०; अति'''सृजामि शौ १६, १, ७; पै ५, ३२, १; अतिसृजामः शौ १०, ५, १५-२१; अति'''सृजन्तु शौ ४, १६, ६; अतिसृजस्व पै ५, २४, ८; अतिसृज शौ १५, १२, २; अतिसृजेत् शौ १५, १२, ३.

अतिसृज्यन्ते मै १, ४, ६.

†अति'''असृक्षत ऋ ९, १०७, २५[a]; कौ १, ५२२; जै १, ५३, १०.

अति-सर्ग[b]- -र्गम् मै २, १३, २२; काठ ४०, १२.

अति-सृष्ट[c]- -ष्टः मै १, १, २; शौ १५, १२, ४; ७; १६, १, १; -ष्टाः शौ १६, १, १. [°सृष्ट- अन्°]

अति√सृप्, †अतिसर्पति ऋ ८, १०२, २१; मा ११, ७४; का १२, ७, ९; तै ४, १, १०, १; मै २, ७, ७; काठ १६, ७; शौ ४, २०, ९; †अतिसर्पति ऋ ९, ८६, ४४; कौ २, ९६५; जै ४, २०, १०; अतिसर्पात् शौ ४, १६, ४; अतिसर्पेत् तै ६, ३, १, ५[२]; काठ २६, १; क ४०, ४.

अति-सृपे[d] मै ३, ८, १०.

अति√स्कन्द् अति√ष्कन्द् द्र.

अति-स्थूल[e]- -लः मै ३, ९, ४¶; -लम् मा ३०, २२; का ३४, ४, ४.

अति√स्रस्[f], अतिस्रसेम ऋ ६, ११, ६.

अति√स्रु, अत्यस्रवत् मै ४, २, १२.

अति-स्रुत- -तः[g] मा १०, ३१; का ११, १०, १; मै २, ३, ८; ३, ११, ७.

अति√स्वृ, अति'''स्वर्षत्[h] कौ ४, ६; ७[२].

अति√हन्, अतिहन्यात् मै २, २, १¶.

अति-घातम्[i] मै २, ४, ५.

अति-घ्न[j]-, >घ्नी-

अतिघ्न्य[k]- -घ्न्यः शौ ११, ७, १६; पै १६, ८३, ६.

अति-हृ(त→)ता- -ताः पै १३, ५, २.

अति√२हा

अति-हाय[l] ऋ १, १६२, २०; मा २५, ४३†; ¶तै २, ६, ६, ६; ४, ६, ९, ४†; ६, ३, १, ३; ¶मै १, ८, ५; ३, ८, १०; काठ ६, ५; ४६, ५†; क ४, ४.

?अतिहाययति[m] पै ५, २१, २.

अति-हित- अति√धा द्र.

अति√हु, अतिजुहोति मै ३, ४, १.

¶**अति√हृ**, अतिहरेत् मै ६, ३, ९, ५; अतिहरेत् तै २, ६, ८, ४; ६, ३, ९, ५; मै ३, १०, १[२]; काठ २८, १.

†अतिजभ्रिषे[n] ऋ [९, ८६, २९; १००; ९]; कौ २, ३६८; जै ३, ३०, ११.

अति-ह्रस्व[e]- -स्वम् मा ३०, २२ का ३४, ४, ४.

अति√ह्वे, अतिह्वये पै ५, ४, ९.

अती(√ति√इ), अत्येति ऋ ६, ४, ५; ९, ७२, ३; [८५, ९; ८६, ७];

---

[a]) √सृज् इत्यस्य ण्यन्तेन √गम् इत्यनेन समानतात्पर्यपर्यवसानकत्वात् कर्मीभूतानां सोमानां पवित्राऽतिक्रमणेन तत्पूर्वकं धारया सृज्यमानत्वेन च समानमन्वितत्वाद् गतित्वमभ्युपेयमन्यथाऽऽस्थश्च सा. उक्तादेव हेतोरुपेक्ष्यश्च द्र.।

[b]) उप. घञन्ते कृति थाथादि-स्वरः (पा ६, २, १४४)।

[c]) कर्मणि क्तेऽनन्तरस्य गतेः प्रस्व. (पा ६, २, ४९)।

[d]) केनन्त-कृत्-स्वरः प्रकृत्या (पा ६, १, १९७; २, १३९)।

[e]) प्रास. अव्यय-पूपप्रस्व. (पा ६, २, २)। उप यद्र.।

[f]) अति√ध्वस् इत्यत्रत्यं टि. द्र.।

[g]) शाखान्तरीयः पाभे. 'अतिद्रुतः' इति अति√द्रु इत्यत्र टि. द्र.।

[h]) शाखान्तरीयः अति'''पर्षत् इति पाभे. अति√पॄ इत्यत्र गद्र.।

[i]) आभीक्ष्ण्ये णमुलि कृद्-उपप्रस्व. (पा ३, ४, २२; ६, १, १९३; २, १३९)।

[j]) घञर्थे टक् प्र. उसं. (पा ३, २, ५३)। उपधालोपः कुत्वञ्च (पा ६, ४, ९८; ७, ३, ५४)।

[k]) तस्येदमित्यर्थे यति तित्स्वरितं द्र. (पा ४, ३, १२१; ६, १, १८५)।

[l]) अतिक्रमणेऽतिलङ्घन इत्यर्थः। त्यागार्थस्याऽसंगतेर् अति√१हा स्यादित्येवं भ्रमो न स्यात्। ल्यबन्त-कृद्-उपप्रस्व. (पा ६, १, १९३; २, १३९)।

[m]) विकृतः पा. संस्करणान्तरसापेक्षः। अत्य् अंहतिम् अति नो हिनुष्व इद् इति त्रैष्टुभः पादो मूलतः संभाव्येत।

[n]) केवलं मौलिकस्य धात्वादेर् हकारस्य भकारतया दर्शनं भवति। अभ्यासांऽशस्य जकारतया श्रुतेर् बकारतया श्रूयमाणाभ्यासाद् √भृ इत्यस्माद् विवेकः सुकरः द्र.।

[१६, ६; १७]; १०, ३१, ९; मा ४०, ४; का ४०, १,४; तै ३, ४, ११, २†; ६, १, ४, ९¶; मै ४, १, ९¶; १२, ६†; काठ २३,१२†; †कौ २,२९४; ५२५; †जै ३, २४, १०; ४१, १; शौ १०, ८, १६: पै १६, १०२, ५; ¶अत्येति तै ६, ६, २, १[२]; मै ४, १, ३; काठ १२, ११; ३१, २; ७; ३७, १२; क ४७, २; ७; अति…एति मा ३१, १८; का ३५, २, २; तै ६, ३,३,१¶; काठ २६, ३[२]; शौ १२, २, ११; अती(←ति) …एति मै ३, ९, २¶; अति-यन्ति ऋ १, ३२, ८; ९, ६९, ९; तै ३, २, २, १; २: मै ४, ५, २¶: शौ १८, ३, १७; पै १३, ६, ८; †अत्येषि ऋ ९, ९७, ३१; कौ १, ५३४; जै १, ५५, २; शौ १३, १, ५७$; अत्येषि ‡[a]कौ १, ५६२; २, ६६६; ‡[a]जै १, ५७, ७; ३, ५५, ७; शौ १८, १,३९‡[a]; १९, ३३, ३; पै १२, ५, ३; अति…एतु शौ ६, ७५, ३[२]‡[b];

†अतीताम् ऋ १०, ८५, ३२; शौ १४, २, ११; अतीहि ऋ ८, ३२, २१; मा ३, ६१[२]; का ३, ८, ६[२]; तै १, ८, ६,२; मै १, १०, ४; २०; काठ ९, ७; ३६, १४; क ८, १०; कौ १, २२३†; जै १, २४, १†; †अति…इहि ऋ ३, ४५, १: ९, १०७, १९; मा २०, ५३; का २२, ५, ७; कौ १, २४६; ५१६: २, २७२; १०६८; जै १, २६, ४; ५३, ६; ३, २३, ४; शौ ७, १२२,१: १०, १, १६$; पै १६, ३६, ६$; अति…इहि ऋ ८, ३२, २२; अति…अयाम शौ १२,३,१८; अत्यायन् काठ १२, ३¶; ¶अतीयात् तै ६, ३, १, ६; ४, २, ३; मै ३, ८, ९; १०; ¶अतीयात् तै ६, ४, २, ३; मै ३, ८, १०[३]; ४, ९, ४; काठ २६, १[३]; ३१, ३; क ४०, ४[४]; ४७, ३; अतीयाम ऋ ५, ५३, १४.

अति…एषः[c] शौ ९, ५, ९; पै १६, ९७, १०.

अती(ति-इ)त— -ताः पै १३, ५, १५.

अती(ति-इ)त्य काठ ३२, ६[३]¶.

अती(ति-इ)त्व(त्वन्>)री[d]— -रीम् मा ३०, १५; का ३४, ३, २.

φअती(ति-ई)यिवँस्[e]— -वांसम्, अति(ईयिवांसम्) ऋ ३, ९, ४.

अत्या(ति-आ)य[f]— -यम् शौ १०, ८, ३; पै १६, १०१, ६.

अत्या(ति-आ)यम्[f] ऋ ८, १०१, १४.

अत्ये(ति-ए)तवै[g] ऋ ५, ८३, १०.

अत्येतु- दुर्°

अती-काश— अति√काश् द्र.

अती(ति√ई) क्ष्,अतीक्षेत काठ ३४, १८.

अ-ती(क्ष्ण>)क्ष्णा[h]— -क्ष्णाम् काठ २५, १; क ३८, ४.

अती-रुच्-, अती-रोक्- अति √रुच् द्र.

अ-तीर्ण[i]— -र्णम् ऋ ८, ७९, ६.

¶अ-तीर्त्ति[j]— -र्त्यै काठ १९, २; क २९, ८.

¶अ-तीर्थ— -र्थम् काठ २६, ८;

---

[a]) 'पर्येति' इति बाह्वृचः (९,८२,१) पाभे.।

[b]) एकतरत्र 'अति' 'इहि' इति ऋ(८,३२,२२)पाभे.द्र.।

[c]) लेटि सिपि अटि मपुर द्र.। यत्तु GW. प्रभृ. √एष् इत्यत एतद् रू. इत्याहुस्तन्न। लेडर्थस्येह विवक्षितत्वाद् अस्य रू. च ततो लेटि ग्रहीतुमशक्यत्वात्। एषतु (शौ ६,६७,३) इत्यत्र उपेषन्तम् (शौ ८,६,१७) इत्यत्र च कामम् ?√एष् वा स्यात् तन्मूलभूतः √१इष् इति वा स्यान्न त्विहाऽन्यथान्वये प्रकरणे। ननु तत्राऽप्युभयत्र √इ इत्यत एव रूपकल्पनां कुरु किं वृथाऽनया धात्वन्तरकल्पनयेति चेत्। तर्हि मैवं जल्प। तथाऽभ्युपगमे √इ इत्यस्य लेडन्ताद् इव सतो लोट्-सद्-अन्यतर-प्रत्ययोत्पत्तिप्रसङ्गान्तरस्य च नितान्तं दुष्कल्पत्वादिति दिक्।

[d]) गस. उप. क्वनिपः पित्त्वाभिघाते धातु-स्वरः प्रकृत्या (पा६,२,१३९)। स्त्रियां ङीब् रेफान्तादेशश्च (पा ४,१,७)।

[e]) स्वरसंस्कारार्थम् अति√या>अतिययिवँस्-इटिद्र.।

[f]) समानायां श्रुतौ शाखाभेदेन भिन्नस्वरपर्यवसायिनी भिन्ना शब्दप्रवृत्तिर् द्र.। तथाहि, उभयत्र क्रिवि. एतदित्येवं सत्यपि बाह्वृचे उप. णमुलन्तम् अव्य. लिति प्रत्यये तत्पूर्वधातुस्वरविशिष्टम् (पा ६,१,१९३) भवति। शौ. च ण-प्रत्ययान्तस्य (पा ३,१,१४१) प्रत्ययस्वरेणाऽन्तोदात्तस्य प्राति. द्वि१ भवतीति विवेकः सुलभः। उभयत्र तावद् गत्युत्तरकृत्-प्रकृतिस्वरः (पा ६,२,१३९) भवतीति स्पष्टम्। अत्रोक्तप्रकारेण भिन्नां शाब्दीं प्रवृत्तिमविविञ्चानाः PW. GW. MW. प्रभृ. अर्वाञ्चोऽप्रमाणं स्युः।

[g]) तवै-प्रत्ययान्तस्य द्वैस्वर्यं भवति (पा ६,२,५१)।

[h]) तस. उप. तीक्ष्ण- यद्र.।

[i]) तस. नञ्-स्वरः (पा ६,२,२)। उप. <√तॄ यद्र.।

[j]) तस. उप. √तॄ+भावे क्तिन् द्र.।

क ४१, ६; -र्थेन काठ २६, ७[a]; क ४१, ५.

अती-शोक- अति √१शुच् द्र.

¶**अती**(ति √१इ) ष्, अत्यैषन् मै १, १०, १४; काठ ३६, ८.

अ-तुर[b]- -रः पै ५, १३, ७; -राणाम् शौ ७, ५२, २. ?आतुर- यद्र.

?**अ-तुर्मुह्य**[c]- -ह्यम् मै २, १, १²¶.

अ-तूतुजि[d]- -जिम् ऋ ७, २८, ३.

१**अ-तूर्त**[b]- -र्तम् ऋ ८, ९९, ७; काठ २, १५[e]; कौ १, २८३; जै १, ३०, १; शौ २०, १०५, ३.

२**अ-तूर्त**[f]- -र्तः ऋ १, १२६, १. खि ५, ५, १; तै २, ५, ९, २; -र्तम् ऋ ५, २५, ५; मै ४, ११, १; -र्ते ऋ १०, १४९, १.

अ-तूर्तदक्ष[g]- -क्षा ऋ ८, २६, १.

अ-तूर्तपथिन्[h]- -न्थाः ऋ ५, ४२, १; १०, ६४, ५.

अ-तृदिल[i]- -लासः ऋ १०, ९४, ११.

---

[a]) **'तीर्थेन'** इति मुपा. मुद्रणप्रमादजः।

[b]) तस. नञ्-स्वरः (पा ६,२,२)। उप. < √तुर् यद्र.।

[c]) गुणप्रतिषेधेऽत्र नञ्-तस. **'ययतोः'** (पा ६, २, १५६) इत्युक्तोऽन्तोदात्तः। उप. **तुर्मुह्-** > **तुर्मुह्य-** यद्र.। यत्त्व् (**अन्तर्मुह्-** >) **अन्तर्मुह्य-** इतीव R. पा. चिक्लृप्सते (तु. SBW.), तदपि विमृश्यम्। तथा सति ***अन्तर्मुह्-** इत्यतो भावे **यः** प्रत्ययः **उसं.** (पा ५, १, १२६) तत्स्वरश्च द्र.।

[d]) तस. नञ्-स्वरः (पा ६,२,२)। उप. < √तुज् यद्र.।

[e]) बाह्वृच्यां समानायां श्रुतौ (तु. ऋ ५, २५, ५) उत्तरादिस्वरः। केवलं शाखाभेदेनायं विसंवाद उत वा किमप्यन्यद् भेदकं निमित्तं भवतीत्यादिविमर्शः वैश. विस्तरणीयः।

[f]) बस. उप. भावे **क्तः** प्र.। **'नञो जर-'** (पा ६,२,११६) इत्युपलक्षणं न त्वत्र परिगणनमिति वक्तव्यम्। किमर्थमेनदुच्यत इति। यथा **तूर्त-** प्रभृ. लक्ष्याण्यपि समाविश्येरन्निति। यदा **१अ-तूर्त-** इति तस. भवति तदा **क्तः** कर्मणि भवति। यदा च **२अ-तूर्त-** इति बस. भवति तदा **क्तो** भावे भवतीत्युक्तपूर्वया दिशोभयोः प्रयोगयोरर्थसामान्याभेदेऽपि सूक्ष्मः कोऽपि शाब्दिको विवेकः द्र.।

[g]) तस. नञ्-स्वरः (पा ६,२,२)। उप. बस. यद्र.। **'अतूर्त-दक्षा'** इति पपा. भवति। ततो न मन्येत यथाऽत्र नञ्-पूर्वं शब्दरूपं बस. भवतीति च **अतूर्त-** इति तत्र बस. पूप. भवतीति च। प्रवृत्तिर्ह्येषा पपा. भवति यथा निषेधार्थीयो नञ् नाऽवगृह्यत इति। ततः किमिति। ततोऽत्र **तूर्त-** इत्येतद् मूलतो नञा पुरश्चिकीर्षितं भवति **तूर्त-दक्ष-** इति वेति विनिश्चयो दुष्कर इति। कथमिति। उभयथापि स्वराऽविशेषे सामान्यार्थाविशेषे च सति विशेषणतायोगसामान्यादिति। तथाहि। यदा **तूर्त-** इत्यनेन नञ् मूलतः समस्यते तदा प्रथमं नञ्-स्वरस् तस. जायते। पश्चाच्चासौ **दक्ष-** इत्यनेन समस्यमानः बस. पूपप्रस्व. उपजनयति। कल्पान्तरे तस. उक्तः स्वरः। एवमर्थेऽपि तात्पर्यतः सामान्यं भवति। तद् यथा। यदा तस. तदा भावविशेषविशिष्टेन पदार्थविशेषेण विशिष्टो नञा विशिष्येत। यदा च बस. तदाऽसौ नञ्विशिष्टभावविशेषेण विशिष्टेन पदार्थविशेषेण विशिष्येत। अत एवंविधेषु निगमेषु तैस्तैर् व्याख्यातृभिः क्वचिद् बस. इति क्वचित् तस. इति क्वचिच्च बस. वा तस. वेति ताटस्थ्येन विकल्पभूयस्त्वमिव यदभाजि तेन नैव कापि चित्रीया सावसरा स्यात्। एस्थि. अपि यथा श्रौती शाब्दी प्रवृत्तिस् तस. विशेषेण पुष्णती दृष्टिपथमवतरति तथा नाउटि. द्र.।

[h]) नापूटिदि. सस्व. द्र.। अत्र **तूर्त-पथिन्-** इति उप. समासान्तः **अः** प्र. (पा ५, ४, ७४) सामान्येनाऽनिवार्यप्रवृत्तिरपि सन् यल्लब्धावसरो न भवति तेनैतज् ज्ञापितं भवति यथा नञ्-संनियोगेन समासान्ताभावीयं यदनुशासनं (पा ५, ४, ७१) भवति तस्याऽयं विषय इति। स च समासान्ताऽभावो नञ्पूर्वशब्दान्तात् तस. एवाऽनुमतो भवति। अत्र **पथिन्-** इति स्वस्य च तदन्तस्य च समस्तशब्दरूपस्य समानं ग्राहको भवतीति तन्त्रसमयः विदुषां सुविदितः। यच्च **'पथो विभाषा'** (पा. नाउ.) इति **पथिन्-** इत्यस्याऽस्मिन् नञ्-संनियोगेन समासान्ताऽभावप्रकरणे विकल्पविषयत्वमन्वशासि तस्य तावद् **अ-पथ-** इत्यत्र यस्था. निदर्शनं भवति। तद् विनिगमनाऽन्तरस्य नितान्ताऽभावेऽत्रत्यः समासान्ताऽभाव एव विनिगमको भवति यथैतत्प्रकारकेषु नञ्-पूर्वपदेषु समस्त-शब्दरूपेषु सर्वत्राऽसति बाधकाऽन्तरे तस. भवतीत्येवमेवाऽभ्युपेयमिति। अतो यत् सा. **'अतूर्तस्त्वरारहितः पन्था यस्य'** (ऋ १०, ६४, ५) इत्येवं व्याचक्षाणोऽत्र बस. इत्यातस्थे तन्मन्दमिव भवति। तथात्वे नञ्पूर्वत्वाऽभावे तत्पुरुषाऽभावे च समासान्ताऽभावस्य दुरुपपादत्वात्। अपरं चाप्यत्र दूषणं भवति। तद् यथा। **त्वरा-रहितत्वेन** व्याख्यायमानं पूप. बस. भवेत्। तेन च तद् **२अतूर्त-** इत्याकारकं स्यान्न तु **१अतूर्त-** इत्याकारकम्। एवं चाऽभ्युपगते सति प्रकृते बस. पूपप्रस्व. नञ्-स्वरो नैवोपपद्येत।

[i]) तस. नञ्-स्वरः (पा ६,२,२)। उप. < **तृद्** यद्र.।

अ-तृप[a]- -पासः ऋ ४, ५, १४.
अ-तृप्णुवत्[b]- -वन्तम् ऋ ४, १९, ३.
अ-तृषित[c]- -ताः ऋ १०, ९४, ११.
अ-तृष्णज्[d]- -ष्णजः ऋ १०, ९४, ११.
अ-तृष्य[e]- -ष्याः शौ ७, ६२, ४; ६. -ष्यासः पै ३, २६, ३.
अ-तृष्य(त्→)न्ती[c]- -न्ती ऋ १, ७१, ३.
अ-तेजस्[f]- -जसम् शौ २, १९, ५; २०, ५; २१, ५; २२, ५; २३, ५; -¶जाः काठ ३५, १७; क ४८, १५.
?**अतैषैता**[g] पै ५, ३१, २.

अत्तोऽधि- एतद्→५अ यद्र.
अत्क- √अत् यद्र.
अत्तवे, अत्तुम्, अत्तु-, अत्त्वा-, अत्त्वाय √अद् यद्र.
?**अत्मन्-** अथ्य- √अत् द्र.
अत्यं(ति-अं)हस्[h]- -हाः मा १७,८०; का १८, ७, १; तै १, ८, १३, ३; ४,६, ५,५; मै २, ६, ६¶; ११,१; काठ १८, ६; क २८,६.
¶**अत्य(ति-अ)ग्र**[i]- -ग्रम् तै २, ६, ५, ४[2]; काठ २५,५[2]; क ३९, २[2].
अत्य(ति-अ)णु[h]- -णुः मै ३, ९, ४.
अत्य(ति-अ)न्त- -न्तः पै १५,२३,१३.
***अत्य(ति-अ)न्न**-
¶**अत्यन्ना(न्न-अ)द्**[j]- -दः मै ३,२,६.
¶**अत्य(ति-अ)प√हन्**, अति···अप-हन्ति मै २, १,५; काठ ११,५.
अत्य(ति√अ)र्ह्, †अति···अर्हात् ऋ २, २३, १५; मा २६, ३; का २८, २, १; तै १, ८, २२, २; मै ४,१४, ४; काठ ४, १६; ४०, ११[k].
†**अत्य(ति-अ)वि**[l]- -विः ऋ ९, १३, १; कौ २, ५३७; जै ३, ४२, ३; -विम् ऋ [९, ६, ५; ४५, ५; १०६, ११]; कौ २,

[a]) तस.नञ्-स्वरे (पा ६,२,२) प्राप्तेऽन्तोदात्तः (पा ६,२, १५७)। उप.हि क-प्रत्ययान्तम् (पा ३,१,१३५) भवति। गुणप्रतिषेधे चाऽशक्त्यर्थपर्यवसानके समासः। तृप्- यद्र.।

[b]) तस. नञ्-स्वरः (पा ६, २, २)। उप. √तृप् (स्वा.) इत्यस्य शतरि रूपम्।

[c]) समासस्वरौ नापूटिदि. द्र.। उप. <√तृष्।

[d]) तस.नञ्-स्वरः (पा६,२,२)। उप.पाप्र.√तृष् इत्यतो नजिङ् प्र. (पा३,२,१७२) साध्यमानं किमिति पपा.तृष्णज्- इत्येवं प्रत्ययाऽन्तःखण्डनेन विभज्यत इत्यत्र विमृशां भूयसी विमृष्टिः शरणायताम्। यथा च *तृष्णु+*अज्-(<√अज्)>*तृष्णाऽज्->तृष्णज्-इत्येवं शकन्ध्वादित्व-प्रकारिका (तु. पावा ६,१,९४) मौलिकी वस्तुस्थितिः संभाव्येतेत्यस्य भूयानपि विस्तरो भवति तथा अ-स्व-मज्- इत्यत्र च यथायोगम् उप. च यद्र.।

[e]) तस. नञ्स्वरे (पा ६,२,२) प्राप्ते 'ययतोः' (पा ६, २, १५६) इत्यन्तोदात्तः। उप. तृष्- शब्दाद् अर्हत्यर्थे यत् प्र. (पा ५,१,६७)।

[f]) बस. अन्तोदात्तः (पा ६,२,१७२)। उप. यद्र.।

[g]) दुष्पठं संदिग्धं संस्करणान्तरसापेक्षं च प्राति. द्र.।

[h]) प्रास. अव्यय-पूपप्रस्व. (पा ६, २,२) उप. यद्र.।

[i]) अतिक्रान्तमग्रं यथा स्यात्तथेत्यर्थात् क्रिवि. भवति। समासस्वरौ नापूटि. द्र.।

[j]) सोपपदाद् √अद्+टः प्र. उसं. (पा ३, २, २०)। कृत्स्वरः प्रकृत्या (पा ६,२,१३९)। तु. अन्नादु- इटि.।

[k]) रेफरहितो मुपा. शोधार्हः।

[l]) इह च अत्यंहस्- इत्यत्र च प्रास. अव्यय-पूपप्रस्व. अपवादरूपोऽन्तोदात्तः (पा ६, २, १९१) किमिति न प्रवृत्तिं लभत इत्युपपादनाऽर्हो विषयः। ननु तत्र कृद्भिन्नविषयत्वमुपात्तं भवतीह च कृदन्तर्भूतोणादिप्रत्यय-साधितविषयस्य कृद्विषयत्वाऽव्यभिचारात् तदविषयत्वमिति चेत्। तर्हि नैवं वाच्यम्। अत्यन्नादु- इत्यत्राऽकृद्भिन्ने विषयेऽन्तोदात्तप्रवृत्त्यभावाऽतिप्रसङ्गात्। न चाव्याप्त्यनिव्याप्तिपरिहाराय 'अतेर् धातुलोप इति वक्तव्यम्' (पावा ६, २, १९१) इत्युक्तं भवतीति वा चोद्यपरिहाराय स्यादलमिति मन्तव्यम्। लक्ष्ये धातुलोपाऽनुगमदर्शन-सामान्यात्। कस्तावत् समाधिरिति। यत्र मौलिकः क्रियांशः प्रधानो भवत्यप्रधानश्च नामीभावस्तत्र तावद् धातुलोपनिरपेक्षमन्तोदात्तः प्रवर्त्तमानः द्र.। तदेवं-विधेषु निगमेषु प्रास. अपेक्षया गस. आस्थेयतरः। तद् यथा अति-जीव-, अति-दाहु-, अति-याज-, अति-मान-, अति-सन्व- प्रभृ. गस. सुलभो भवति। एवम् अत्यन्नादु- इत्यत्र √अद् इत्यनेन नेदीय इव संबद्धः सन् गतीयमानोऽतिर् भिन्नक्रमः। गस. चोत्तरकृत्-प्रकृतिस्वरः। यद्वा, एपूटिदि. अत्यन्नमिति प्रशस्ताऽन्नार्थे प्रास. पूपप्रस्व. स्यात् तत उस. च तथाप्युत्तरकृत्प्रकृतिस्वरत्वादिति यावत्। अथ यत्र वैयुत्पत्तिकः क्रियांशो गुणतामुपैति प्रवृत्ति-विशेषानुरञ्जितो नामीभावश्च प्राधान्यं भजति तत्र खलु सत्यसत्यपि धातुलोपे प्रास. अव्यय-पूपप्रस्व. च। यथाऽसति धातुलोपे तावद् अति-कृश-, अति-कृष्ण-, अति-मेमिव-, अति-ह्रस्व-, अति-शुक्ल-, अत्यणु-, अत्यन्तिक-, प्रभृ.। यथा च सति धातुलोपे अति-पूरुष-, अत्यंहस्-, अत्यवि- प्रभृ.। अत्यग्र-, अति-च्छन्दस्- प्रभृ. धातुलोपे सत्यसति चोभयथापि सुवच इत्यपरो विवरणविषयो विशेषश्च द्र.। अन्ततश्च यत्राऽतेर्

२९१; जै ३, २४, ७.

अत्य(ति√२अ)श्→आशि

अत्या(ति-आ)शित[a]- -तस्य, -तेन मै ३, ६, २.

अत्य (ति√१अ)स्, अत्यस्तु ऋ ७, १,१४; अति···स्यात्[b] मै ३,३, २[२]¶; अति···स्यात् मै ३, २, ६; ३, २; ४, ५, ८; अति··· स्याम शौ ११, १, १२; २१; पै १६, ९०, १; ९१, २.

अत्यास- वि°

अत्या(ति-आ)√क्रम्

¶अत्या-क्रम्य[c] तै ६, २, ३, ३.

अत्या (ति√आ)प्

अत्या(ति-आ)प्ति[d]- -प्तिः शौ ११, ९,२२; पै १६, ८४, २.

अत्याय-, अत्यायम् अती(ति√इ) द्र.

अत्या(ति-आ)√या, अति···आयातु ऋ १०, ४४, १[e]; अत्यायाहि ऋ ३, ३५, ५; अति···आयाहि ऋ ३, ४३, २; †अत्यायातम्[f] ऋ ५, ७५, २; कौ २,१०९४.

अत्या(ति-आ)√सृ, अत्यासरत् पै ५, ३१, १.

¶अत्या-सारि(न्→)णी[g]- -णी तै २, ६,५,४; -णीः क ३९,२.

अत्या(ति-आ)√सृज्, अत्यासृजामि पै १६, १२९, १-१०.

¶अत्या(ति-आ)√ह्वे, अत्याह्वयति मै ४, २, ७[४]; अत्याह्वयन्ति मै १, १०, १६; अत्याह्वयत् मै ४, २, ६; अत्याह्वयन् काठ ३६, ९; अत्याह्वयेत् मै ४, २, ७. अत्याह्वयिष्यामि मै ४, २, ६[२]. अत्याहूयन्ते मै ४, २, ६.

अत्यु(ति-उ)द्→त्√पत्→पाति, अति···उत्पातय पै ६,२२,२४.

¶अत्यु(ति-उ)द्√ग्रह्, अत्युद्गृह्णीयात् मै १, ६, ६; काठ ८, १२; क ७, ७.

अत्युद्-गृह्य[h]- -ह्यः मै १, ६, ६.

अत्यु(ति-उ,प√धा, अत्युपदधाति मै ३, २,४¶.

अत्यु(ति√उ) ह्[i], †अति···ओहते ऋ ८, ६९,१४; शौ २०,९२,११.

¶अत्यौहीत् मै ४, ३, ८;७, ८.

अत्यू(ति-ऊ)र्मि[j]- -र्मिः ऋ ९,१७,३.

अत्यृ(ति√ऋ)षृ, †अति···अर्षति ऋ ९, ८६, ४४; १०७, १७; कौ १,५२०; २, ९६५; जै १,५३, १२; ४,२०, १०.

अत्ये(ति-आ√इ),अत्यायन्ति शौ ११, १२, १४; अत्यायन्तु शौ ११, १२,१५;अत्येहि पै ४,१४,२;४.

उत्तरवर्त्तिनो नामीभावपूर्त्तावपि मौलिकभावात्मकता नैव विहन्येत तत्र धातुलोपविषयत्वे सति गस. असम्भवत्यप्य् अन्तोदात्त एव प्रवर्त्तमानः द्र.। यथा अति-नाष्ट्र-(शब्रा.) इत्यत्र । तस्मादस्याऽन्तोदात्तानुशासनस्य कृद्विषयत्वे सति धातुलोपस्याऽन्यथासिद्धायमानत्वात् साक्षाद्-धात्वर्थ-प्राधान्येन विशेषणीयत्वं द्र. । अथाऽकृद्विषयत्वे तस्य श्रौतनिदर्शनाभावे प्राक्तनाचार्यवचनप्रामाण्याद् धातु-लोपे सतीति विशेषणमुपादेयम् । तेन हि अत्यङ्कुश-प्रभृ. उक्तः स्वरः प्रवर्त्तेत । शोभनो गार्ग्यः अति-गार्ग्यः इत्येवमादिषु च न प्रवर्त्तेत । एवं तावत् सूत्रे यथान्या-सम् 'अकृत्पदे' इति ध्रियमाणं सदेव 'धातुलोपे सति' इत्येवं पुनर्विशेषणमुपाददीत । दिशा चानयाऽकृन्मात्र-विषयत्वमस्यानुशासनस्य मूलत आचार्यस्याभिप्रेत-मित्यादिनिष्कर्षः सम्यग् अवधेयः ।

[a]) गस. (तु. अत्यवि-) अण्यन्तकर्तृभूत-कर्मणि क्तेऽनन्तरगतिस्वरः (पा ६,२,४९) ।

[b]) इवाऽर्थोऽनुरञ्जितोपसर्गार्थविशिष्टत्वं क्रियार्थस्याऽभि-प्रयती श्रुतिर् इवस्य गतेश्च क्रियायाश्च मध्ये श्रावणमनु-रुन्धाना द्र. । व्यवहितगतिप्रयोगमननुमन्वाने लोके नैवंविधाऽतिसूक्ष्मा शाब्दी प्रवृत्तिरनायासेनाभिव्यञ्जयि-तुमलमिति दिक् ।

[c]) गस. ल्यबन्त-कृद्-उपप्रस्व.(पा६,१,१९३;२,१३९)।

[d]) गस. अनन्तरगतिस्वरः (पा ६,२,५०)।

[e]) अति इत्यत्रत्यं सस्थ. टि. द्र. ।

[f]) मन्त्रादावपि सतः क्रियापदस्योपसृष्टत्वाद् अति-ङ उत्तरत्वे तिङंशस्य निघातो गतिद्वये च प्रथमस्य गतेर्निघातः (पा ८, १, २८; ७०) ।

[g]) णिनि-प्रत्यायान्तात् स्त्रियां ङीप् । तस्य पित्त्वा-न्निघाते स्वरस्तदवस्थः ।

[h]) गस. कृद्-उपप्रस्व. (पा ६,२,१३९)। उप. ल्यबन्ते (पा ३, २, ११९) प्रत्ययस्य पित्त्वनिघाताद् धातुस्वर-शेषः ।

[i]) √२ऊह् इत्यत्रोपसृज्येतेत्यर्वाञ्चः PW. प्रमृ. अभिप्रयन्ति । तथात्वे लघूपधत्वाभावाद् गुणबाधः प्रस-ज्येत (पा ७, ३, ८६)। यत्त्विह √२ऊह् इत्येवं यस्था. संकेत्यमानो वितर्कार्थे पाधा. भवति, सोऽप्यत्राऽनुपयुक्तो भवति । गुणबाधप्रसङ्गसामान्ये सति वाच्यार्थाऽसंबन्धा-दिति यावत् । न च √ओह्<आ+√२ऊह् इत्येवमु-पसर्गान्तरकल्पनया 'आ+ऊहते' इत्येवं व्याख्येयमिति निर्बाधम् । तथात्व आङः सस्वरत्वे सति 'ओहते···ओहसे' इत्यनुदात्तयो रू. असंभाव्यमानत्वादिति दिक् । अपि च उपसर्गस्येह द्विः पाठोऽनर्थक इव द्र. ।

[j]) प्रास. पूपप्रस्व. (पा ६, २, २) । विस्तरः 'अत्यवि-' इत्यत्र टि. द्र. ।

अत्ये(ति-ए)त्य काठ १२, ३.
अत्येतवै, अत्येतु- अती(ति√इ) द्र.
१अत्र-,२अत्र- √अद् द्र.
३अत्र ६अ<एतद्- द्र.
¶अ-त्रपु[a]– -पु मै १,८,२; क ४,२[b].
अत्रप्व(पु-अ)यः(←स्)पात्र[c]– -त्रम् काठ ६, ३.
?अत्रव्याः ?जत्रव्य- द्र.
अ-त्रस्नु[d]– -स्नू मै ४, १३, ९.

अ-त्रासुक[e]– -काः मै ४, २,३¶.
अत्रि-, अत्रिन्- √अद् द्र.
?अत्रिरिसंतयूते[f] पै १३, ३, ५.
अ-त्वक्क–
अ-त्वक्क[g]– -क्काय तै ७, ५,१२, २; काठ ४५, ३.
?अत्वाभ[h] पै १६, ७२, ४.
अ-त्स(र→)रा[i]– -राभिः मै ३, १५, ६.

अत्साः √त्सर् द्र.
अत्स्यत्- √अद् द्र.
√*अथ्[j]
१*अथ[k]–
*अथ-र[l]–
*अथर्[m]–
?*अथरि[n]–
अथरी[o]– -र्यः[p] ऋ ४,६,८.
√अथर्यु[q]

[a]) बस. 'नञ्सुभ्याम्' (पा ६,२,१७२) इत्युक्तः स्वरः। अत्रपुस्- इति चापि मूको. द्र.।

[b]) अत्र वैयाकरण-मौढ्यनिदानभूतः शाखान्तरीयः पाभे.भवति। तु.अत्रप्वयः पात्र- इति नाउ.टि. द्र.।

[c]) त्रपुभिन्नस्याऽयसः पात्र- इत्यर्थः। अयस उत्तर-पदत्वात् तत्-स्थस्य विसर्जनीयस्य 'अतः' (पा ८, ३, ४६) इति प्राप्तस्य सकारादेशस्याऽभावो भवति। शाखान्तरीये (क ४, २) मूपा. सकारादेशस्याऽस्य सद्भावस्तत्र पद-पार्थक्यं ज्ञापयेत्। तद् यथा 'अत्रपु। अयस्पात्रम्' इति। तथात्वे ह्यनुत्तरपदस्थस्य विसर्जनीयस्योक्त आदेश उपपद्येत। अहो सूक्ष्मेक्षिकाऽऽचार्यस्य यदेवंविधानि तत्तच्छाखीयानि शाब्दानि प्रवृत्तिरहांस्यप्यलक्षयद् इति। एस्थि. क. ४, २ इत्यत्र काठकीयपाठभेदमेनं सुसूक्ष्ममनाद्रियमाणेन संस्कर्त्रा टि. अपार्थमेव शोधप्रास्ताविकमुट्टङ्कनमकारीति दिक् (तु. अत्रपु-, अयस्पात्र-, तद्गते सस्थ. टि. च)। BW. प्रभृ. अत्र 'अत्रपु अयःपात्रम्' इति पदद्वयमनुमेनिरे तच्चिन्त्यम्।

[d]) तस. नञ्-स्वरः (पा ६, २, २)। उप. √त्रस्+क्नुः प्र. (पा ३, २, १४०)।

[e]) व्युत्पत्ति-स्वरार्थम् अ-घातुक-इटिद्र.।उप.<√त्रस्।

[f]) श्रुतिरत्र विमृशां विमर्शार्हा द्र.।

[g]) अ-चर्मक- इत्यत्र टि. द्र.।

[h]) 'अन्वाभवः' इति शोधः स्यात्। (यतु.<अन्वा-√भू। 'अनु' इत्यत्र सस्थ. टि. च द्र.)।

[i]) बस. उत्तराऽऽदिस्वरः उसं. (पा ६, २, ११६)। उप.<√त्सर्+घञर्थे कः प्र.(पावा ३,३,५८)यद्र.। पपा. अनवगृहीतः शाखान्तरीयः अच्छल- (तै ५, ७, १३, १) इति पाभे. त्स>छ इत्याकारकस्य प्राकृतिकस्य विकारस्य निदर्शनं भवति (तु. उत्सर>पंजा., हि. उच्छल प्रभृ.)।

[j]) उ. निष्पत्तावौपयिकस्य् अर्वाक्तनी काचित्की कल्पना द्र. (तु. MW., WW (१, ४२); ?अथन- (या ११, १८) इति च)।

[k]) उ. निष्पत्त्यौपयिकत्वैकदृक् कल्पना भवति (तुटि. अथ-र-, √अथर्यु)। पचादित्वादच् चित्स्वरश्च (पा ३, १, १३४; ६, १, १६३)।

[l]) नापू. >ताद्धितः र-प्रत्ययान्तः उ. निष्पत्त्यौपयिकः द्र. (तुटि. अथरी-, √अथर्यु)।

[m]) नाउउ. मूलभूतमेतद् <नापू. यद्वाऽन्यथा निष्पन्नम् अग्निपर्यायभूतभाषान्तरीयसजन्माभिसंबद्धं प्राति. भवतीत्यर्वाञ्चः (तु. GW., MW.)। एतत् ष१ भवति अँथ्+अस् (>अर्) इतीवाऽप्य् अभिसन्धिर् भवति च (तु. WW १, ४२)। नाउउ. ष१ कथं बत मूलतामियाद् इति कृत्वाऽभिसंधिर् अयमनादरार्हः।

[n]) एपू. यद्वा नापू.>अस्य नाउ. निष्पत्त्यौपयिकी कल्पना भवति (तु. GW., MW.)। अनुमन्वाना अप्य् अस्य सत्ताम् √अत् इत्यस्माद् एतत् प्राति. इतीव प्राबस्त्वातस्थिरे (दे २, ५)।

[o]) 'कृदिकारात्' (पाग ४, १, ४५) इति नापू. ङीष्-प्रत्ययान्तः। यद्वा अँथर्- इत्येव मूलं प्राति. तस्य च √२अस्>असू->तर- इत्येवं निष्पन्नस्य सतोऽन्यस्य वा कस्यचित् सरूपप्रायस्य सतः प्राकृतिकविकारात्मकं स्यात् (तु. पा ५, ३, ९० प्रभृ.;उद्धृतपर्यायभूतं पंजा. अथरा इति च)। एवं च अथ-र- इत्यतः स्त्रियां ङीष्य् उदात्तनिवृत्तिस्वरः (पा ६, १, १६१)।

[p]) प्र३। 'उदात्त-' (पा ८, २, ४) इति स्वरितः। यत्तु ष१ इतीवाऽर्वाञ्चो मन्वते (GW. BW.) तन्नैव सत्। 'उदात्तयणः'(पा ६,१,१७४) इत्युदात्तत्वदुर्वारत्वप्रसङ्गात्।

[q]) कण्ड्वादीनामाकृतिगणत्वात् (पा ३, १, २७) नाधा. यगन्तः द्र. (तु. निघ. २, १४ [तत्र √रथर्यु इति मूको. पाभे. अपि यद्र.)। अयं च तावत् पाभे. प्रामाणिकतरः स्याद् अस्यैव तिङ्कृद्वृत्तस्य गत्यर्थे बाहुल्य-श्रवणोपलम्भाद् √अथर्यु इत्येतस्य च तिङ्वृत्तस्याऽश्रव-

अथर्यु॑^a- -०र्ये मा ३, ३७.
†अथर्यु^b- -र्युम् ऋ ७, १,१; काठ ३४, १९; ३९, १५.
अथर्वन्^c- -†र्वणः ऋ ६, १६, १४; १०,४८,२; मा ११, ३३; का १२, ३, ६; तै ३, ५, ११, ४; ४, १, ३, ३; मै २, ७, ३; काठ १६, ३; शौ १०, २, २७$; पै १६, ५९, १०$; -र्वणा ऋ १०,२१,५; -र्वणाम् शौ १६, ८, १६; -र्वणि ऋ ८, ९, ७; शौ २०, १४०, २†; -र्वणे शौ ७, १०९, १; -०र्वन् शौ ५, ११, २; पै ८, १, २; -र्वभिः काठ ५, ४; १८, १८; क २९, ६; -र्वभ्यः ऋ ६,४७, २४; मा ३०, १५; का ३४,३, २; पै १६, ९४, ६; -र्वा ऋ १, ८०, १६; ८३, ५; ६, १६, १३; १०, ९२, १०; १२०,९; मा ८, ५६; ११,३२²;†; १५, २२†; का ९, ७, ४; १२, ३, ४; ५†; १६, ५,३†; तै ३, ५, ११, ३†; ४, १, ३, २²; ४,४, १†; ९, १; ¶५, १,४,३²; ६, ६, ३; मै २,७,३†; ३, १,५¶; काठ १६, ३²; †; १९, ४²;¶; क ३०,२²;¶; कौ १,९†; जै १, १, ९†; शौ ५, २, ९†; १०, २,२६; १०, १२; १७; १८, ३, ५४; १९, ४,१; ५४, ५; †२०, २५, ५; १०७, १२; पै ५, २, ७; ६, १, ९†; १२, २, १५; १६, ५९, ९; १०८, २; ६; -र्वाणः ऋ ९, ११, २; १०, १४, ६; मा १९, ५०†; तै २, ६, १२, ६†; †कौ २,२; जै ३, १, ४†; शौ ४, ३७, १; १०, ६, २०; ११, ८, १३; १८, १, ५८†; पै ५, ११,४; १३, ४, १; १५, १४, ६; १६, ४४, ३; -र्वाणम् शौ ४, १,७;

णात् कुद्वृत्तस्याऽपि गत्यर्थेन संबन्धाऽभाव संभावनाश्चेति दिक्]) । यक् प्र. चेह अँथ-र्- इत्यतो वा स्याद् अँथर्- इत्यतो वा (तु. GW. प्रमृ.) अथाप्य् अँथ्- इत्यतो वा । उत्तमे कल्पे रेफो मध्योपजनः द्र. (तु.रथ->√रथर्-य्) ।

a) पचाद्- अच् (पा ३, १, १३४) । चित्- स्वरः (पा ६, १, १६३) । एतत्-प्रभृ. सजातेषु पपा. अवग्रहाऽभावो भवति । अयं चेह विवेकः सुवचः । क्यच्-प्रकारकेण प्रत्ययेन निष्पन्नस्य नाधा. तिङ्सु च कृत्सु च रू. पपा. अवग्रहो भवतीति च (तु. अघायुति, अघायत्-, अघायु- प्रभृ.) यका निष्पन्नेषु च तेषु तेषु रू. पपा. अवग्रहो न भवतीति च (तु. √इरज्य्, √इरस्य्, √इषुध्य्, √दुवस्य्, प्रभृ.) । यत्त्विह √वल्गू-य् इत्येवं पपा. अवगृह्यमाणः नाधा. कण्ड्वादिषु (पा ३, १, २७) आचार्यैर् अपाठि तत्रोक्तविवेकतः पुनर्विमर्शार्हत्वं द्र. । √अत् इत्येतत्-संबन्धसंकेतार्थं नाउटि. द्र. ।

b) उः प्रत्ययः 'क्याच्' (पा ३, २, १७०) इत्यत्र यकोऽप्य् उसं. द्र. । प्रत्यय-स्वरः । एतच्च नापू. च नाउ. च प्राग्भिर् मूलतः<√अत् इत्येवमभिसमधायि (तु. या५, ११; उ. म. सा. च यस्था.) ।

c) औणादिकः(४,११३) वनिन् प्र. उसं. । अतो लोपे (पा ६, ४, ४८) यकारलोपः (पा ६, १, ६६) । नित्-स्वरः (पा ६, १, १९७) । यद्वा माध्यमिक-रेफोपजन-पूर्वकम् अँथ्- इत्यतः उसं. अँथर्यु- इति ताद्धितान् सतत्तद्धिते वनिन्-प्रत्यये निष्पत्तिः । अथापि वा अँथर्- इत्यतो वनिप्-प्रत्यये तद्धिते निष्पद्यताम् । प्रथमे पूर्ववद् नित्-स्वरः । उत्तरे च प्रत्ययस्य पित्त्व-निघाते प्रकृतिस्वरः द्र. । यत्तु या. (११, १८) अथनवन्तः इत्याह तद् विमर्शविशेषमर्हेत् । तद् यथा । स्वरूपतोऽर्थतश्च किमेतद् अथन- इति जिज्ञास्येत । सरूपप्रायस्य नापू. निर्वचने अतन-वत्- (नि ५, ११) इति यदुपलभ्यते तदेवेह लेखक-प्रमादतो वर्गद्वितीयमध्यनयोपलभ्येतेति प्रथमः कल्पः । √अथ् इत्यस्य प्राक्-प्रसिद्धयभावाद् इति यावत् । अँ-थर्वण-वन्तः इत्यस्य वा अँथर्व-वन्तः इत्यस्य वा मूरुतो यास्केनोक्तस्य लिपिकारितो विकार इति वा स्यादुत्तरः कल्पः । अयमेव च सदर्थस्य नेदीयानिव भवेत् । 'थर्वतिश्चरतिकर्मा तत्-प्रतिषेधः' इत्युत्तरस्य तथाविधपाठस्यैव अ-गतिमद्वाचकस्य व्याख्यानतयोपयुक्तत्वात् । अन्यथा च पूर्वोत्तरयोः पाठभागयोर् गतिमत्त्व-गतिराहित्याऽऽत्मक-परस्परविरुद्धाऽर्थकयोः सतोर् व्याहतत्वदोषप्रसङ्गात् । अतः पूर्वभागे √थर्व्>*थर्व- इति वा *थर्वण- इति वा नञ्-पूर्वश्च मतुबन्तश्च मौलिकः सत्-पाठ इति मतं भवेत् । अनया च दिशा अ-थर्वन्- इति तस. नञ्-स्वरः (पा ६, २, २) नापू. अतनवद्-वाचकाद् विपरीतार्थ इतीव या. मेने इत्यर्थो निर्गळेत् । तन्मतेन उप. थँर्वन्-<√थर्व्+ वनिप् इत्येवं निष्पन्नं च भवेदित्यपि द्र. । यत्त्वत्र दुर्गः 'किमिदमथनम्' इति प्रश्नमुत्थाप्याऽपि साकाङ्क्षीकृत्येव विरमति तद् अतीव खेदकरम् । यथाऽपि स्कन्दमहेश्वरीये ततो विशिष्टतरं किंचिद् व्याख्यानमुपलभ्यते तदपि संस्करणदोषभूयस्त्वग्रस्तं सन् नितराम् अस्पष्टमिव भवति । एवं दिङ्मात्रमिह प्रादर्शि विस्तरस्त्वन्यत्राऽनुसंधेयः ।

५,११,११;७,२,१;पै८,१,११.
आथर्वण[a]– -०ण खि १, ९,४; शौ ६, १,१; –०ण कौ १, १७७; जै १,१९,३;–णः ऋ १, ११६, १२; ¶तै ५, १, ४, ४; ६, ६, ३; काठ १९, ४¶; क ३०, २¶; पै १, ८, ४; –णम् शौ ४, ३, ७; पै १, ८, ४; ३८, ४[2]; –णाः शौ १०, ६, २०; पै १६, ४४, ३; –णानाम् शौ १६, ८, १७; १९, २३,१; –णाय ऋ १, ११७, २२.
आथर्वणी[b]– -णीः शौ ११,६,१६; पै १६, २२, ६.
†अथर्व-वत्[c] ऋ ६, १५, १७;१०, ८७, १२; शौ ८, ३, २१; पै १६, ८, १.
अथर्वा(र्व-अ)ङ्गिरस्[d]– -रसः शौ १०,७,२०; पै ९,२३,११; १६, ८४, ७.
√अथर्य्[e]
‡अथर्यु[f]– -र्युम् कौ १, ७२; २, ७२३; जै १, ७, १०; ३, ५९, १५.
अथर्-वी[g]– -र्व्यम् ऋ १, ११२, १०.
१*अथ- √अँथ् द्र.
२अथ[h], अथा[i] ऋ १,४,३;१०, ३; १६, ७; २४, १५; २६,९; [४७, ३;(६)]; ५४, ९; ५९,२;

a) गोत्रापत्येऽर्थे अण् प्र. तत्स्वरश्च (पा ४, १,११४)।

b) स्त्रियां ङीप उदात्तनिवृत्तिस्वरेणोदात्तत्वम् (पा ४, १, १५; ६, १, १६१)।

c) तुल्यार्थे वतिः (पा ५,१,११५)। प्रत्ययस्वरः।

d) द्वस. सामान्यः समास-स्वरः (पा ६,१,२२३)।

e) √अथर्य् इत्यनेन समानन्यायो नाधा. द्र०। क्ये पदत्वान्नलोपस्ततोऽकारलोपश्च (यक. पा १, ४, १५; ८, २, ७; ६, ४, ४८)।

f) ताच्छीलिक उः प्रत्ययः (पा ३, २, १७०)। अथर्यु- इति बाहृचः पाभे. गद्र.। यन् मध्यरेफरहित-त्वेन क्वचिन् मुद्रापितं भवति (तु. BI., कसंग्र. च) तन् मन्दमिव भवति। बाहृचे पाभे. तत्सद्भावसाद्योपलम्भान् मूको. तद्दर्शनाच्च (तु. ST.)। सा. अपि मध्ये रेफं पपाठेति तदीयात् >√थर्व् इति विकल्पकथनात् सुल-भानुमानं भवेत्। यदिह सा. <अथर्व् इतीवाऽनुमन्य-मानः प्रादर्शि (तु. कसंग्र.) तन्न। आद्यस्य नञ् >अकारस्याऽनपेक्षितत्वाद् गतिमति तात्पर्योक्तेर् असंगतिदर्शनाच्च। √थर्व् गत्यर्थो भवति न त्व् √?अथर्व् इति यावत्। तेन च आगम्यम् इति व्या-ख्यानमप्य् अ-गम्यम् इत्येवं शोध-पूर्वकं पठितव्यं भवेत् (यतु. BI.)।

g) स्वरूपपरिच्छित्तिः संदेहग्रस्ता भवति। स्त्री. वि. भवति। ?अ+√थर्व्+अच्(द्र.)>थर्व->थर्वी इतीवा-ऽभिसंदधानः सा.गमनपर्यायभूत-थर्वणाऽभाववत्यां तात्पर्य-माह। एवं तावत् तस. नञ्-स्वरेण (पा ६,२,२) भाव्यम्। स्त्रियां नञन्तत्वे द्वि१ अमि पूर्वत्वेन (पा ६, १,१०७) च भाव्यमिति चोद्यद्वयमापद्यमानं दुष्परिहरं स्यात्। अम-नस्कोऽप्येतद् एवाऽनुवदन् GRI अप्येतेन प्रत्युक्तः द्र.। एतद्वैपरीत्येन <√अत् इतीव नापूपुदि. प्राक्तनैकदेशिक-निर्वचनसामान्येनाऽनुमन्यमानः बें.गमनवत्यां तात्पर्यमाह। एवं तावद् √अत् (<थ्>अँथ-)+र्+व्(>वी) इत्येवं माध्यमिकरेफोपजनवति तद्धिते व-प्रत्यये स्त्रियां गौरादित्वोपसंख्यानतः (पा ४, १, ४१) ङीषि प्राति. संभवत्यपि द्वि१ अमि पूर्वत्वप्राप्तेः पूर्ववद् दुर्वारत्वं द्र.। एवमपि स्त्रियाम् अथर्वन्- इति वा<√अथरि+व>वी इति वा यद् अर्वाक्तनम् अपरं मतद्वयं भवति (तु. PW. GW. MW.) तदप्युक्तेन चोद्येन समानं ग्रस्तं द्र.। एस्थि. अपि पपा. तदीयैतद्विषयक-प्रक्रियाऽनुरोधेनाऽव-ग्रहाऽभावेऽपि तस. इति मतं भवति। पूप. तावद् अँथ- इति वा रेफोपजनवद् अँथर्- इति वा स्यात्। उप. च <√वी+क्विप् द्र.। स्वरश्च सामान्यः सामासिकः (पा ६, १,२२३) वा स्याद् उप. इति कृत्वा 'गतिकारक-'(पा६,२, १३९) इत्युक्तो वा। द्वि१ रू. च 'एरनेकाचः' (पा ६,४, ८२) इति यणय् 'उदात्त-' (पा ८,२,४) इति स्वरितान्तं द्र.। वाच्यविमर्शस्तु वैश. विस्तरणीय इति दिक्।

h) मूलतो य-था, त-था, क-था, इत्-था इत्येतैः स-कक्षतया व्युत्पन्नमिदम् अव्य. संभाव्येत। तस्मिन् दर्शने इदम्>३अ- इति यत् सना. भवति ततस् थाल्-प्रत्यये लित्-स्वरः (पा ६,१,१९३)। अथवोक्तैः शब्दैः संपूर्ण-साकाङ्क्ष्यार्थे था इत्येव प्रत्यय इत्यास्थाय कस्मिंश्चि-दतिप्राचीने काले कथमपि स्वरपूर्वसंक्रमपूर्वकोऽन्त्यस्याऽचो ह्रस्वीभावेन परिणामः समजनीत्युच्येत। यत्तु भाषान्त-रीय-साजात्यदृग्भिरस्य 'AND', 'UND' प्रभृ. समानार्थैः शब्दैः संबन्ध उत्प्रैक्षि (WW १, ६७) तदभित्तिकमिवे-त्युद्भाव्येत। एवं यत् क्वचिद् अस्मदीयैर् एतद् <√अथ् इति संभावितं भवति (तु. वाच.), तदपि धात्वर्थान्वयाभावेऽसंबद्धप्रलापाद् अविशिष्टं द्र.।

i) नापूदि. मूलतो दीर्घान्तस्य स्वरपूर्वसंक्रान्त्या ह्रस्वा-न्ततया परिणतस्य संहितायां छन्दोऽनुरुद्धा पुनर् दीर्घाऽऽपत्तिः

७५,२;७६,३;[८१,८;(९१,९; **७**,९६,५)]; ८७,४;९२,१५; ९३,७;९४,९; १०२, ६; १०; [१०८, १;(५) ६-१२]; १०९, २; ११४,९; ११७, १९;११९, ९; १३६, १; २; १६३, १३; १६४, १२; **२**,[३, ९; (**३**, ८, ९; **७**, ४७,३)]; ३६, ३; ३७, ५; ३८, १; **३**, ३, १; ६, ६; ९, ३; १३, ३; १७, ३; ५; २८, ५; २९, १०; ३१, ७; ३२, १०; ३४, १०; ४७, २; ५३, ३; ११; **४**, १८, ५; ११; २०, ९; २४, १०; ३५, ३; ४; ३६, ४; ४२, ९; **५**, ३०, ९; **६**, १६, १८; ४०,१; ४; [**५**३, ५-७]; ५४, ७; **७**, [११, ४; **१०**, ५२, ३]; ९८, ५; **८**, ९, १४; १०, ५; ४०,२; ४६,१५; १६; ४८, ६; ८९, २; [९६,७; **१०**, ५२, ५]; १०२, १९; **९**, [४, १-१०]; ८१, २; ८६, २८; ८७,६;**१०**,१,७;१४,१०; [१५,४; (३७,११)]११;१६,१; २; २३, ३; २७, २२; ५१, ७; ८५, १६; ३३; १०७,३;१०८, ३; ८; १११, ६; १२७, ६; १२९, ६; १४३, ३; १४५, ३; ५; [१८२, १, ३]; खि **१**, ५, ९; ७, २; **२**, ६, १, ६; **३**, १५, ४; **४**, ५, २७; २९; मा **३**, १४†; **७**, २५; ३७†; **८**, ३४†; **१२**, १२†; ५२†; ६५; **१५**, ५६†; **१७**, ३१; †**१९**, ५५; ५९; **२३**, २६; २७; **२६**, २४; **२७**, ६; **२९**, २४†; **३०**, २२; **३३**, ९५†; **४०**, १५; का **३**, ३,४†; **७**,१०,३; २०, १†; **८**, ८, १†; **१३**, १, १३†; ४, ८†; ५, ४; **१६**, ६, ८†; †**२१**,४,५; ८; **२५**, ६, ६; ७; **२९**, १, ६; **३१**, ३, १३†; **३४**,४,४; **४०**, १,१७; तै **१**, १, १३, १^{२}; १४, १†; २,३,३; ४,४२, १†;५,१,२¶; ५, २‡; ९, १; ६^{२}¶; ११, ३†; ६, ४, २^{२}; १०, ४¶; ७, ¶२, २-४; १३, ४†; ८, ५, २†; ¶**२**, १,२, १;३; ४, ७; ८; ५, २; ८, ४; २, ६, ४; ८, ३; ११, ३; ३, ३, ४; ५, १; १३, २; १४, ३†; ४, २, १; ४, १: २; ६, २; १०, २; १२, २; ५, ११, २; ६, १, ५; ३, ५^{२}; ९, ३;४; ६; १२, २^{२}†; ¶**३**,१,२, २; ३, १; ४, ४\$; ९, ६; ११, २†; २, १, २; २, १; ८, ४\$; †११, २; ३; ३, ७, ३; ८, १; ४, १०, ४:११, ६‡; ५,१, २^{२}\$; २, १; ६, १\$; **४**, १, ७, ३; २, १, ४†; ४, ४†; ५, ३; ‡६, १; २; ६, ३, ४^{२}; ७, ५†; ७, १३, ५†; ¶**५**, १, ३, ५^{२}; ५, ४; ४, २, २; ३, ४^{२}; १०, २; ७, २, ५; ३, २; ४, २; ९, २;३; २६, १\$; ¶**६**, २,१, १; ३, १^{२};५^{५}; ४, २; ५, १^{४}; २^{३}; ११, ४^{२}; ३,१,३^{२}; ६; २, १; १०, ४^{२}; ४, ५, ६; ७, २; ५, ८, ६^{३}; १०, १; ११, ४; ६, ४, २^{२}; ४; ६, २; ¶**७**, १, ३, १; ४, ३; ५,३; ४; ५;६^{५}; ७^{२}; ६, ५; १०, ३; २, १, ४^{३}; ४, १; ३; ७, ३; ४; ९, १; ३, १, १; ३; ४^{२}; ४, १०,१^{३}; १९, २\$; ५, १, १^{२}; २, १; ३, १; ६, ३; १५, १; ¶मै **१**, १, ६; १३^{२}\$;२, १०\$; १८†; ३, २३†; ३९\$; ४, ५^{२}; ६; १०; १२^{२}; १३^{११}; १५; ५, ५; ८; ११; १२; १३; ६, ४; ५^{३}; ६^{५}; ८^{५}; ९^{३}; १०^{८}; ११; १२; १३^{१६}; ७, १\$; ३^{३}: ४; ५; ८, १; २; ४^{४}; ५^{६}; ६; ७^{४}; ८^{२}; ९^{२}; ९, ४^{५}; ६; ७^{३}; १०, ५^{२}; ६; ८^{२}; १०; ११^{३}; १२;१३;१४;१६^{६}; १७^{३};१८^{२}; १९; २०;११, ५^{५}; ७; ८;९^{३}; **२**, १,१; २^{३};३^{२}; ८; ९; १२; २, ४^{२}; ७^{२}; ९; १३^{२}; ३, १^{३}; २^{२}; ३^{३};६^{२}; ९^{४}; ४,२^{२}; ३; ४^{२}; ५^{२}; ५, १; २; ३^{५}; ४^{२}; ५;६; ७;८;९^{३}; ६, १; ६^{२};\$७, ८; १२; १३^{२}‡; †; ८, १\$; ९, १०\$;१२,५\$; **३**,१,१^{३}; ३;५; १०^{४}; २, १^{४}; २^{२}; ४^{२}; ५^{२};६^{७}; ७^{६}; ८^{४}; ९^{४}; १०; ३, १^{४}; २^{८}; ३^{२}; ५; ७; ८; १०;४, ३; ६; ८; ५, २; ३; ५; ६, २^{२}; ५^{२}; ६^{२}; ९\$; ७, २;३; ४^{३}; ८;९^{५}; १०; ८, १; २; ३^{३}; ४^{१४}; ६^{५}; ७; ८; ९; १०^{३}; ९, १^{३}; २^{२};४; ५^{४}; ६^{२}; ७^{२}; ८^{५}; १०, १^{२};२; ३^{२}; ४^{४}; ५^{२}; १३, १\$; **४**, १, १^{२}; ६; ८^{७}; ११; १२^{७}; २,१^{४}; २^{२}; ७; ९; ११; १२\$; १३^{६}; १४^{३}; ३, १^{२}; २^{२}; ३^{२}; ४; ५; ६^{२}; ७^{५}; ८^{३}; ९^{३}; ४, १^{१२}; २; ५; ८; ९; १०^{२}; ५, १^{२}; २^{२};४; ५^{२}; ६^{२}; ८; ९; ६, १^{३}; २; ३^{७}; ४^{८}; ५; ७^{४}; ९^{२}; ७, २^{२}; ३^{२}; ४; ५; ६^{२}; ७; ८^{३}; ९^{७}; ८,१^{२}; ३^{२}: ५^{३};७^{२}; ८^{६}; ९^{३};१०, ६^{२}†; ११, १†; †१२, १; ५; \$१४, ३†; ५†; ६; १२; १३^{२};१५†; १७†; १८†; कठ **१**, १२^{२}; **२**, १५; **३**, ८; **५**, ६; **६**, १; ४^{१}; ६^{१}; **७**, ७; ८^{२}; **८**, ४^{८}; ५-७; १३; **९**, ३; १४; १५^{२}; **१०**, २; १०^{३}; **११**, १^{२}; २;३^{२}; ६^{१}; १०^{३}; **१२**, १; ३^{२}; ४^{२};७;

८[३]; १०[२]; १२; १३[३]; १३, ३[२]; ४[४]; ५[७]; ६; १४, ५[४]; ९[४]; १५, ५[२]; १०; १६, ८; १८, ३[२]; १६; १९, ८[२]; ९; १०; १२; २०, २; ५; ६[४]; ७–११; १४; २१, २[४]; ३[२]; ४[५]; ६[५] ८; १०[३]; १२; १३; १४[२]; २२, १; ६[८]; ११[६]; २३, १; ३; ६; ९; २४, ८; २५, २; ६; ७; १०[२]; २६, ९; १०; २७, १; ३[३]; ४[२]; १०; २८, ३; ६[४]; ७; ९; २९, ३; ४[२]; ७[२]; ९[१३]; १०; ३०, १[२]; २[२]; ३[२]; ८; १०[२]; ३१, ४; ६[७]; ९[३]; १३; ३२, २[२]; ३; ७; ३३, २[३]; ६[२]; ८[२]; ३४, ३; ५; ८[२]; ११; १५; ३५, १६; १७; १८[२]; १९[३]; २०[३]; ३६, ३; ५[२]; ६[२]; ७; १०[४]; ११[२]; १२; १३; १४; ३७, २; ३[२]; ४[२]; ५[२]; ९; ११; १६[२]; १७[२]; ४०, ११-१३; ४४, ४; ४५, ४[३]; ४६, ३; ¶क २, १५†; ३, १२; ४, ३[६]; ५[३]; ६, ९[६]; ७, ४; ८, १; ६; २८, ३[२]$; २९, ४$; ३०, ६; ३१, २; ४; ७; ८[४]; ९–१३; १७[३]; १८[२]; १९[५]; २१[५]; ३४, १[८]; ३५, ५[६]; ७; ३६, ६; ३८, १; ५; ३९, ३; ४[३]; ५; ४०, २; ३[२]; ४१, ७; ८; ४२, १$; ३[३]; ४[२]; ४४, ३; ६[४]; ४५, ५[२]; ८; ४६, २[८]; ३[४]; ४[२]; ५[३]; ६[२]; ८[२]; ४७, ४; ६[७]; ८; ९[३]; ४८, १५; १६[२]; १७[३]; १८[३]; †कौ १, ३२४; ३६६‡[a]; ४२२‡[a]; ४३३; २, ५७; ३९७–४०६; ४३९; ५२०‡[a]; ६९६; १०८३; ३, १, ४; †जै १, ३४, २; ३८, ७‡[a]; ४१, ४‡[a]; २, ५, १; ३, ६, ३; ६‡[a]; ३१, १७–२६; ३३, १३; ४०, १६‡[a]; ५६, २३; शौ १, ७, ३; ७; १८, १; २, ६, ५; ३, ३, ६; ८, १; १२, ५; २५, ६; ४, १, ५; ४, ८; ७, २; १७, ८; ६, ५०, १; ६६, ३; ११६, १; ११९, २; १२१, १; १३८, २; ७, ९, १; १५, ३; ५८, ६; ८८, ४; ८, १, ६; ८, २०; ९, २४; ९, ५, २७; १४, १२†; १०, १, २८; ४, १; ११, १, ८; ६, १४; १०, ३१; १२, २, ३०; ३, ५५–६०; ४, २२; २३; २५; २८; ३६; ५२; १४, १, १६†; २१‡[a]; २, २९†; १५, १२, ८; १३, ११; १८, २, ४†; ५[२]†; ९; ३, ७१; १९, ३४, ८; ५२, ५; ६८, १; †२०, ११, १०; ५६, ५; ५७, ३; ६८, ३; ७३, ४; ८७, ५; १२८, १$; $१३०, १७-१९; $१३६, ७; ८; १४१, ४; पै १, ३०, ५; ७१, ४; ८९, १; २, १, १; २६, ५; ५८, २; ७४, ६; ८०, २; ३, ३३, ६; ३४, १‡[a]; ४, ४, ३; ४; ७; ५, ३९, २‡[a]; ७, ९, ७; १२, १०‡[a]; १८, ८; १९, ३; ८, ७, ५; १२, २; १५, ४; १३; १९, ३; २०, ५; ९, १९, २; २२, १५; १०, १, ९; ४, ५; १२, ३, १३; १६; ७, १–४; ९[२]; १३, १, ३; १६[२]; ३, ८; ५, १८; १४, ४, ७[b]; १५, ५, ९; १०; २३, ९; १६, १, ६; ९, ३‡[a]; १५, १; २०, १[२]; ३०, १०; ४९, ७; ५०, ८; ५८, ४[२]; ६७, २†; ६९, १२‡[a]; ७१, ९; १०[२]; ११; ८५, ५; १२६, १–३.

अथो[c] ऋ १, २८, ६; ५०, १२; ११३, १३[२]; १५७, ६[२]; १६४, [४०; (७, ४१, ५)]; ४६; १९१, १; २[३]; ३, ३७, ११; ६०, ४; ६, ७५, १५; ८, ९१, ६; ९, ३९, ५; [६०, २; (६४, २६)]; १०, २७, ९; ३६, ५; [६०, ८; ९; १०]; ८५, २; ३५; ४१; ९०, ५; ९२, ४; ९६, १३; ९७, ९; १६[२]; १३६, ५; १३७, ४; १५९, ३; १७३, ६; १९०, ३; खि ३, १०, २; १५, ६; १४; ५, १२, ५; १५, ४[२]; १०[२]; मा ३, ४३; ११, ८२; १२, १७; ५४; ८३†; ९०[२]; ९७; १००; १५, ५९; १६, ८; १२; २३, ६०; ३१, ५†; का ३, ४, ७; ९, ६; ११, ६, १६[२]†; १२, ७, ७; १३, १, १८; ४, १०; ६, ९†; २१; १६, ७, २; १७, १, ८; ११; २५, १०, ८; ३५, १, ५†; ¶तै १, ५, १, ४; २, ४; ४, १; २; ७, २; ३; ८, ३[२]; ९, ६; ८, २; ४; ७, १, ६; ३, १[२]; ४, ३; ६, ३; ८, ६, १$; २, २, ४, ६; ५, ४; ५[२]; ३, ९, ३; ११, ५; १३, ३; ४, ६, २; ९, ३[२]; १०, ३; ५, १, ४; ६; ३, ७; ५, १; ७, २; ८, ७; ११, २[३]; ३[२]; ६; ७; ६, १, ६[२]; ६, ४; ९, १; ४; १०, ४; ३, १, ५, २; ९, ३; २, ६, ३[२]; ४; ६; ७; ३, ९, २$; १०, १$; ४, १, ३; ९, ७; १०, २; ५; ५, ५, २; ७, २; ३; $४, १, ९, ३; २, १, ५; ४, ४; ५, १, ३; ४; ५, १, १, २; ४, १; ६, २[२]; ४; ८, ५; ९, ५; ६; २,

---

a) अथ, अथा इति बाह्वृचः पाभे. यथायथं द्र. ।

b) एतच्-शोधार्थं रात्रि->त्रिः इत्यत्र सस्थ. टि. द्र. ।

c) 'अथ-उ' इति समुदितं निपातद्वयम् 'ओत्' (पा १, १, १५) इति प्रगृह्यतामापाद्य पपा. इति-कारेण पठ्यते ।

१, ३; ३, २; ५; ५, ४^{२}; ६^{२};
७, ३; ८, १^{२}; ९, ६; १०, ६;
३, १, २; २, २^{२}; ४, ७; ७, २;
४^{२}; ९, १;२;१०,४;४,१,१;२;
३; २, ३; ४^{२}; ३, २; ४; ४, १;
५, ५^{२}; ६, ४^{२}; ८, १; ४; ९,१;
१०, ३; ५^{२}; ५, १, ६; ५, ३;
७, २; १०, ५; ६, २, १; ३;
४, २; ६, २^{२}; ७, ३; ८, ४; ६;
९, १^{२}; १०, १;३; ७,३, २; ४,
१; ५, २; ७; ६, ३; ८, ३; ९,
३; ४^{२}; १०, २; ६, १, १, ३;
३, ३; ५, २; ६, ५; ६; ७, २;
११, ३; ६; २, १, १; ७; २,२;
५, १; २^{२}; ३; ७, २; ८, ६; ९,
२; १०, ४; ११, ३; ३, १, २;
५, २; ४; ७, २; ३; ८, १^{२}; ३;
९, ४; ५; १०, १; ११, ३; ४,
३, ३; ४; ४, ३; ५, २; ५, ९,
२; ६, ३, २; ६, २; ७, २; ४;
७, १, १, २^{२}; ३; २, १; १०,
३; ४^{२}; २, १, २; ३^{२}; २, २^{२};
३; ३, २^{२}; ५, ५; ६; ८, २;
४–७; ३, १, २; ५, ३^{२}; ७, ३;
४; ८, १; ९, ३^{२}; १०, ४; ५;
४, १, ३^{२}; २, ४; ५^{२}; ३, ३^{३};
४^{३}; ५; ४, ३^{२}; ५, २–४; ७,
२^{२}; ९, १; ५, १, ५; ४, २; ५,
१; २; ८, ३; ५^{२}; ९, ३; १५,
२; ¶मै १, ४, ५; ७; ८; १०;
१३; १५; ५, ५^{३}; ६^{२}; ८; १०;
११^{२}; १२; ७, २; ४^{२}; ८, २^{२};
३^{३}; ४^{४}; ५^{५}; ६; ७^{३}; ८^{२}; १०,
४$; ५; ६^{३}; ७^{१०}; ९^{२}; १४;
१६; १७^{३}; २०; ११, ६–९;
२, १, ३; ७; ११; २, २; ८; ३,
१; ५^{२}; ६^{२}; ७; ४, १; २;
३^{४}; ४; ५; ५, २–५; ७^{४}; ८;
१०; $७, ७; १२; ९, २^{२}$;
१०, १$; ३, १, १; २^{२};५;७^{४};
९^{२}; १०^{४}; २, १^{३}; २^{२}; ३^{५}; ४^{५};
५^{२}; ६^{५}; ७^{४}; ८; ९^{४}; १०^{२}; ३,
१^{२}; ६^{२}; ८; ९^{२}; १०^{३}; ४, ३;
४^{२}; ५–७; ६, १^{४}; २; ३^{२};
५; ६^{२}; ७^{२}; ८^{३}; ९^{३};$;७, २^{२};
४^{४}; ५; ७^{५}; ९^{३}; १०^{३}; ८, ४;
६^{२}; ७^{२}; ९; ९, २; ३^{२}; ५^{२}; ७;
१०, १^{३}; २; ३^{४}; ४^{२}; ४, १, ५;
६; ८^{२}; १०^{२}; १२^{२}; १४^{२}; २,
१; २; ९^{२}; १४; ३, २^{२}; ८^{२}; ४,
२; ५; ८$^{२}; ५, १^{२}; २^{३}; ५; ६,
३; ५; ८^{२}; ९; ७, १; ४^{४}; ८^{२};
९^{२}; ८, ३^{३}; ५; ६; ८; ९; १४,
११$; काठ ७, १५^{३}; ८, १२;
१३; ९, १; ७; १०, ५; ७;
११, १०^{३}; १२, ३; ६; १२;
१३, ९; १०; १४, ६; ८; १६,
७; ८; १३; १९; १७, ११^{२};
१९, १; ५–७; १०; २०, ३^{२};
४; ५^{२}; २१, ३; ७–९; १२^{२};
२२, १०; १३; २३, १; ४–६;
२४, ३; ४^{२}; ६;७; ८^{२}; ९;२५,
१^{२}; ५^{२}; ६; ७^{२}; ८; ९; १०^{२};
२६, ५; ७; ९^{२}; २७, १^{२}; २;
४; २८, १; ७; १०; २९, ८;
१०; ३०, २; ७; ३१, ८–११;
३२, १; ५^{२}; ७; ३३, २; ३४,
२^{२}; ५^{२}; १६; २०; ३६, १; २;
५; ७; ९^{२}; १०; १२^{२}; ३७,१;
१६; ¶क ६, ५^{३}; ९^{२}; ७,१; ७;
८, १; ४; १०$; २५, ४†;९$;
२७, १^{२}$; २९, ८; ३०, ३–
५; ८; ३१, ५^{२}; ६; ७^{२}; १८$;
३५, ४; ३६, १; ३७, ४; ५^{२};
७; ८; ३८, १^{२}; २; ४^{२}, ३९,
२^{२}; ३; ५^{२}; ४०, १; २; ३^{२};
४१, ३; ५; ७^{२}; ४२, १^{२}; २;
४; ४४, ७; ४५, १; ४६, ३;
५; ४७, ९–११; ४८, १४;
१८; †कौ २, २५२;६५१;$३,
३, १^{२}; ४, ७; जै १, १८,
८; २, १, ४^{२}; ३, १०†; ३,
२१, १७†; शौ १, १४, २^{२};
२२, २; ४†; २, ४, ६^{२}; ९,
१; ३१, २; ४; ३२, ५; ३६,
७; ३, २,४^{२}; १८, ५; २१, ९;
२४, १; २५, ५; ४, ३, ४;^{२}४,
५; ६, ६; ९, ३^{२}; १३,५†;१७,
७; १९, ३; २०, ५;३६, १;५,
१४, २; २१, ४–६; २२, १०;
२३, १२; ३०, १३; ६, १३,१;
१४, ३; १९, २; २१, ३; ६९,
३^{२}; ७४, २^{२}; ९६, २^{२}†;१०३,
२; १०९, ३; १२८, ४; १३३,
४; १३८, २; १३९, २^{३}; ४;
१४०, २^{२}; ७, ५८, २; ५;६२,
५; ७८, ३; ८०, २; १००, ३;
११७, २^{२}; ८, २, २८;५,१२^{३};
७, ५; १०; २२; २८^{२}; ९, ३,
१; ४, ४; २०; १३, ७; १५,
२८†; १०, २, २७; ३, ७; ८,
२२; ३८; ९, १२–२४; १०,
१७; ३३; ११, १, २९; ६, ३;
९; १७; ८, २; ६, ७; ९, ८;
१०, ५; १४; १५; २३; ११,
१०; २२; १२, ३; १२, १, ७;
९; २, १९; ४, १८; ३०; ३९;
४०; ४६; १४, १, २†; २८†;
२, ४†; १९, ४, ३^{२}; ६, ९†;
३४, ४^{२}†; ३९, २; ३; ४;
४६, ३; ४८, १; ४९, ३; ५०,
५; †२०, २०,४; ३२,३; ५७,
७;१२८,५$;$१३०,१७–१९;
पै१,१५,२^{२};२८,४;३७,१;३८,
३;४३,२;४८,१; ६०,२; ६६,
३; ४; ६८, ३; ७९, १; १०७,
१‡; २, ८, ५; १०,१; १४, ४;
१५, २; ४; २०, २; २१, ६;
३२,३; ४१, ३†; ५२, ५;५८,
५; ६२, १; २; ६७, १; ४;८५,

९; ८७, २; ३, ५, ४^{२}; १२, ९^{२}; १७, ४^{२}; २६, ५; २८, ६^{२}; २९, ३; ३७, १; ४, ५, ५^{१}; २०, १; २३, ५; २६, ६†; ५, १, २; ३^{२}; ८, ५; ९, १^{२}; १७, ८†; १८, २†; २०, ८; २६, १; ९; ३०, १; ३१, ३; ३३, १०; ३४, ३–६; ३८, ५†; ६, ६, २; ९, २; ४; ६; १४, ४; १५, ३; २१, १; २२, २०; ७, १, २; १०, २–४; १२, ५; १३, ३; १९, ९; ८, ११, १; ९; १२, ३^{२}; १८, ९; ९, ४, ११; ५, ७†; १०, २; ४; १४, ३; २२, २५; २३, ३; ७; ९; २५, ६; १०, १, २^{२}; ७^{२}; ३, ४; ११, २, ५; ३, ४^{२}; ५, २; १२, ६, ११; १३, १, १०; १४, २, ११; १६; ४, १५; १५, १३, २; ४; ६; १८, ४; २०, १०; २१, ६; ८; १६, १२, १०; १४, १; २१, ३; ९; २२, ७; २४, ५; २५, १०; २८, २^{२}; ३९, १; ५९, १०; ६३, ७; ६९, १०; ७४, ७; ८२, ८; ८६, ४; ५; ८७, ३; ९१, ९; १०२, ९; १०८, ६; ११०, ३; १३७, २–१०; १३८, १–५; १४९, ६–८; १५५, ५.

?अथोत्कुस्स्यांसे[a] पै ६, १५, ४.

*अथर्-, अँथ-र्-, ?अँथरि-, √अथर्य्, अथँर्य-, † अथर्यु-, अथर्वन्-, अथर्-वी-, √अथर्व्य्, ‡अथर्व्यु- √ अँथ् द्र.

√अद्[b], अत्ति ऋ १, १६४, २०; ६, ४, ५; ८, १०२, २१; मा ११, ७४†; २२, ८; २३, ३०; ३१; का १२, ७, ९†; २४, ३, ६; २५, ६, १०; ११; तै २, २, ६, २¶; ४, १, १०, १†; ¶५, ३, ४, ६; ७; ६, १०, २; ७, १, १९, ३; २, १०, ४¶; ४, १९, २; मै ¶१, ६, ५; १०, ९; ११, ५; २, १, २¶; ७, ७†; ३, ६, ७^{२}¶; १२, ३; १३, १; शौ ९, १४, २०†; अत्ति ऋ १, ६५, ४; १४३, ५; २, १३, ४; ३५, ७; ६, १५, १; १०, २७, १३; १४; ७९, २; ४; १२५, ४; ¶तै २, २, ६, २; ५, २, ९, २; ३, ४, १; ४, १०, ४; ५, ४, २; ६, २, ३; ७, ९, ४^{२}; ७, २, १०, २; ४; ¶मै २, १, २; २, २^{२}; ४, ७, ५; ८, ३; ¶काठ ७, ६; ८, ६^{३}; ११; १०, ३; १३, १२; १४, ५; १६, ७†; २०, ३; ६^{२}; ७; ९; १२^{३}; २१, १; ४; २२, २; ४; ७; २३, ६^{३}; २४, ७; २८, ५; ३४, ८^{२}; ११^{३}; ३५, ३†; ३६, ३; ४१, १०; ४४, ८$; ¶क ५, ५; ७, २^{३}; ८; ३०, ८†; ३१, ५; ८^{२}; ९; ११; १४^{३}; १६; १९; ३५, १; ३७, ८; ४४, ५; ४८, ४†; शौ ४, ३०, ४†; १२, ९, ३; १५, १४, २; ४; ६; ८; १०; १२; १४; १६; १८; २०; २२; २४; पै १६, ६७, १०†; १४५, ३; १४९, ९; अत्तः ऋ १०, ७९, १; अदन्ति तै २, ३, ७, ४^{२}¶; मै २, ३, ७^{३}¶; शौ ७, ५८, ७; ८, ६, २३; अदन्ति ऋ [१, ९४, ३; २, १, १३]; १४; १०, २८, ११; १४६, ३; मै ३, ६, ६¶; ¶काठ ८, ४; ११; १०, ५; १२, ५^{२}; ७; २३, २; ९; ३४, ११; ¶क ६, ९; ७, ८; ३५, ८; ३६, ६; कौ २, ४१६†; जै ३, ३२, ६†; पै १, ४८, ४; ४, २१, २; १२, १, ४†; १६, ८१, ५; अद्मि ऋ १०, २८, ३; अद्मि शौ ६, ७१, १; ३; अद्मि ऋ १०, ८६, १४; कौ ३, १, ९; शौ ५, १८, ७; १४, १, ५७; २०, १२६, १४; पै २, २८, २^{२}; ९, १७, ६; ¶अदत् तै ५, २, १०, ३; ४, २, २; काठ २०, ९; क ३१, ११; अदत् शौ १०, ८, २२; पै ८, ९, १२; १६, १०२, ९; अदान् शौ ६, ५०, १; अत्तु ऋ १०, १५, ८; खि ५, ७, ४, १–३; मा १९, ५१†; मै ३, १०, ६; काठ २९, १; क ४५, २; शौ १, २८, ३; ४; ४, १७, ३; १८, ३, ४६†; पै ५, २०, ८; २३, ३; अदन्तु ऋ १०, ८७, ७; ११०, ११; मा २९, ११; ३६†; का ३१, १, ११; ४, १२†; तै ३, १, ४, ४; ५, १, ११, ४¶; मै ३, १६, २; ४, १३, ५†; काठ १६, २०†; ४६, २; शौ ५, १२, ११; ८, ३, ७†; ११, १२, २३; २४; पै ५, १६, २; १६, ६, ७†; अदन्तु शौ ११, १२, २६; †अद्धि ऋ १, १६४, ४०; १०, १५, १२; ११६, ७; ८; मा १९, ६६; का २१, ४, १६; तै २, ६, १२, ५; शौ ७, ७७, ११; ९, १५, २०$; १८, ३, ४२$; ४, ६५; अद्धि ऋ ३, ३५, ३; ५२, ७; खि ५, २२, ९; मा १२, ६५; २३, ८; का १३, ५, ४; २५, ३, ५; तै ४, २, ५, ३; ७, ४, २०, १; मै २, ७, १२; ३, १२, १९; काठ १६, १२; ३७, १३; १४;

[a]) 'अथोत कुक्षी आदत्से' इति त्रिपदश् शोधः विमृश्यः। तत्र प्रथमम् 'अथ+उत' इति समस्तं पदं द्र.।

[b]) पाप्र. लुङादिषु √घस् इत्यादेशमाचक्षते। इह तु तद्रूपाणि यथायथं तत्रैवाऽनुसंधेयानि (पा २, ४, ३७-४०)।

४४, ९; क २५, ३; शौ ४, २२, ७; ५, २२, ८; ६, ६३, १; १२, २, ३; २०, १३६, ११-१३; पै १६, ६९, १०; अत्तम् शौ ६, १४०, २[२]; पै १, ८७, २; †अत्त>त्ता ऋ १०, १५, ११; मा १९, ५९; का २१, ४, ८; तै २, ६, १२, २; मै ४, १०, ६; काठ २१, १४; शौ १८, ३, ४४‡[a]; अत्त मा २३, ८; का २५, ३, ५; तै ७, ४, २०, १; मै ३, १२, १९; काठ ४४, ९; शौ २, २४, १[२]-८[२]; पै २, ४२, १[२]-८[२]; ९१, १[२]-५[२]; अत्तन ऋ १०, १००, १०; ¶अदानि काठ २२, ७; क ३५, १; †१आदत्[b] ऋ १०, ६८, ६; शौ २०, १६, ६[c]; ¶आदन् तै ६, २, १, ५; ७, ५; काठ ११, १०; २०, ५; २५, ६[२]; ३६, ७; क ३१, ७; ३९, ४[२]; ¶अद्यात् मै १, ८, ८; २, १, २; अद्यात् ¶तै २, ५, १, ६; ५, २, ९, २; ७, ६, १; ¶काठ १०, ३; ११, ४; १२, ५; ७; २३, ६[३]; २९, २; क ४५, ३¶; शौ ५, १८, २; पै ९, १७, २; १६, ११३, १[२]; अद्युः ऋ १०, ९५, १४.

अत्स्यन्ति मै २, १, ३¶.

¶अद्यते तै ५, ६, ३, २[२];

¶अद्यते तै ५, ३, ३, २; ३; ४; ४, २; ३; ५; ६, २, ३; ६; ६, ६, ५, ३; मै १, ६, ९; ३, २, १०[२]; ४, १; ७; ७, ६; काठ ८, ४; २१, ४; क ६, ९; ३१, १९.

√आदि, आदयति काठ १२, ५. [अपि°, आ°, वि°]

†अत्तवे[d] ऋ ३, ३५, ७; ८, ४३, २९; ७७, ८; १०, १६, १२; ७९, ६; ८५, ३४; ९२, ३; मा १९, ७०; का २१, ४, २०; तै २, ६, १२, १; मै १, १०, १८; काठ २१, १४; $शौ १, ११, ४; ५, १८, १; १२, २, ३७; १४, १, २९; १८, १, ५६; ५७; २, ३४; $पै १, ५, ४; ९, १७, १.

अत्तुम्[e] शौ १८, ४, ६३.

अत्तृ[f]- -त्तारः शौ ६, १४२, ३; -त्तारम् खि ५, ७, ४, १०.

¶अत्त्री[g]- -त्त्री तै ६, ४, १०, ५; -त्त्रीः तै ६, ४, १०, ४[२]; ५; मै १, १०, १३[२]; ४, ५, १[२]; ६, ३[२]; काठ २७, ८[२]; २८, १०[२]; ३६, ७[२]; क ४५, १[२]; -त्त्रीषु काठ २७, ८.

अत्त्वा[h] काठ २१, ७.

अत्त्वाय[i] मै १, ८, ५.

१अत्र[j]- -त्राणि ऋ १०, ७९, २.

२अत्र[k]- -त्रम् ऋ ५, ३२, ८; -त्राः शौ ९, १२, १६; १०, १०, २१; पै १६, १०९, १; १३९, १४; -त्रैः ऋ १, १२९, ८.

अत्रि[l]- -त्रयः ऋ ५, [२२, ४[२]; ३९, ५[२]]; ४०, ९; शौ १८, ३, २०; पै ११, २, ६; -त्रये ऋ १, ५१, ३; ११२, ७; १६; ११८, ७; ११९, ६; १८०, ४; ७, ६८, ५; ८, ७३, ३; ७; ८; १०, ३९, ९; १४३, ३; -त्रिः ऋ १, १३९, ९; १८३, ५; '५, ७, १०; ४०, ६; ८; ७३,

---

[a]) अत्तो (त्त-उ) इत्येवम् उञा निपातेन योगे सति पारिणामिक्यामोदन्तत्वापत्तौ समुदितस्य शब्दरूपस्य निपातेतरत्वेऽप्य् ओदन्तनिपातान्तत्वाद् ओदन्तनिपात-वद् व्यवहारोपचारात् पपा. प्रगृह्यीभाव इतिकरण-योगश्च द्र. ।

[b]) २आदत् इति रू.<आ√दा यद्र. ।

[c]) सा. एतद् रू. <आ√दा (=२आदत्) इत्यभि-सन्धाय व्याचक्षाणः प्रत्याख्येयः । प्रकृते जिह्वया दद्भिः परिविष्टस्य चर्वणस्याऽभिप्रेतत्वात् । तत्परिग्रहणमात्रस्य वर्णने चमत्काराऽभावाद् उपमेयांशेऽर्काणामभितपोविशे-षणानुपयोगाच्चेति दिक् ।

[d]) तुमर्थे तवेन्-प्रत्यये नित्स्वरः (पा ६, १, १९७) ।

[e]) तुमुन्-प्रत्यये नापूदि. स्वरः ।

[f]) कर्तरि तृच्-प्रत्यये चित्स्वरः (पा ६, १, १६३) ।

[g]) स्त्रियां ङीपि (पा ४, १, ५) 'उदात्तयणः' (पा ६, १, १७४) इत्यन्तोदात्तत्वम् ।

[h]) पाप्र. क्त्वि क्त्यपि सति जग्धाऽऽदेशाऽभावः उसं. (वैतु. पा २, ४, ३६) ।

[i]) क्त्वो यगागमे रूपम् (पा ७, १, ४७) । आगमाऽनु-दात्तत्वस्य सुस्थत्वात् क्त्वः स्वरस् तदवस्थः द्र. ।

[j]) त्रन् प्र. (तु. पाउ ४, १६८) । नित्त्वाद् आद्युदात्तत्वम् (पा ६, १, १९७) । स्वरभेदात् (तु. नाउ.) कर्तृकर्म-विवेकेनाभिधेयव्यवस्था । वृत्तिविशेषविशिष्टतायां यथेत-स्ताद्धितं मातुबर्थिकं वृत्तं संभाव्येत तथा अत्त्रिन्- इत्यत्र टि. यद्र. ।

[k]) कर्तरि त्रः प्र. उसं. (पाउ ४, १६७) तत्-स्वरश्च ।

[l]) त्रिप् प्र., तस्य पित्त्वाभिघाते धातुस्वरस्तदवस्थः (पाउ ४, ६८) । अथ मतान्तरे भवतः । ३अत्र+त्रि- इति वा ६अ+त्रि- इति वा (या १, १७) ।

६; ७; ७४, १; ७८, ४; ८, ४२, ५; ¶तै ७, १, ८, १; २; ¶मै ४,८,३; ¶काठ २८,४; ¶क ४४, ४[1a]; शौ १३, २, ४; १२; ३६; ३,१५; १८, ३, १५;१६; पै १४, ३, २३; -त्रिणा पै ५, २८, ३; -त्रिभिः पै १, ९३,४; -त्रिभ्यः ऋ ५, ६७, ५; -त्रिम् ऋ १, ११६, ८; ११७, ३; २, ८, ५; ५, १५,५; ६, ५०,१०; ७, ७१, ५; ८, ५, २५; १०, ८०, ३; १४३, १; २; १५०, ५; खि १, १२, ६; तै ७, १,८, २¶; शौ ४, २९, ३; ४; पै ४, ३८, ३; ५; -त्रीणाम् ऋ ८, ३६, ६; ३८, ८; -०त्रे ऋ ५, ४०, ७; -त्रेः ऋ ५, २, ६; ८, ३५, १९; [३६, ७; ३७, ७]; खि ३, १७[2], ५.

¶आत्रेय[b]- -यः पै ८, १५, १$; -यम् खि २, ४, २$; काठ २८, ४; क ४४, ४; -याय मै ४, ८, ३.

अत्रि-वत्[c] ऋ १, ४५, ३; ५, ४, ९; ७, ८; २२, १; [५१, ८-१०]; ७२, १; मै ४, १०, १†; शौ २, ३२, ३;५, २३, १०; पै २, १४, ५.

अत्रि-हिरण्य[d]- -ण्यम् काठ २८, ४[2].

अत्रिन्[e]- -त्रिणः ऋ. १, २१, ५; ९४, ९; ७, १०४, १;५; ९, ८६, ४८; काठ २३, ११†; शौ १, ७, ३; १६, १; ३; २, ४,३; ४, १०,२; ६, ३२, ३; †८, ४, १; ५; पै १, १०, २; ३; ४, ४, ३; २५, ३;४; १२, १, ९†; †१६, ९, १; ४; -†त्रिणम् ऋ १, ३६, १४; २०; ८६, १०; ६,१६,२८; ५१, १४; ८, १२,१;१९, १५; ९,[१०४, ६;१०५,६]; १०,३६,४;११८, १; मा १७, १६; का १८, २,१; तै ४, ६, १, ५; मै २, १०, २; ४, १३, १; काठ १५, १२; १८,१; ३९, १५; क २८, २; कौ १, २२; ११३; ३९४; २, ९६३; जै १, ३, २; १२, ७; ४४, ४; ४, ६, ८; ८, ६; शौ २०, ६३, ७; -त्रिणाम् शौ १, ८, ४.

अत्स्यत्[f]- -स्यन् मै २, १, २.

१अद्‌- अक्रव्य°, अघ°, अहुत°, आएड°, आम°, ऊर्ज°, कय°, क्रव्य°, करम्भ°, कव्य°, पुरुष°, मधु°, यव°, यवस°, विश्व°, विष°, सर्व°, सुहुत°, सोम° हविस्°, हव्य°, हुत°.

अद्‌- अदाय°, अन्त्र°, अन्न°, अवका°, गर्भ°, हविस्°.

---

a) द्विर् सुपा. चिन्त्यो भवति त्रुटि. अत्रि-हिरण्य- ।

b) गोत्रापत्येऽर्थे ढक्>एयः प्र., कित्त्वादन्तोदात्तश्च (पा ४, १, १२२; ६, १, १६५) ।

c) तुल्यार्थे वतिः प्रत्ययस्तत्स्वरश्च ।

d) अत्रिर् हिरण्यम् इति शाखान्तरे (क ४४, ४) मूको. भवति । यत्तु स एव पा. सं. अप्युररीकृतो भवति तन्नेष्टं भवति । संप्रदान-कारकस्य प्रकरणे कर्तृ-कारकस्य अत्रि-शब्दस्य संगतेरसंगतेश्च । तथाहि । दक्षिणा-दाने प्रकृतेऽत्रिगोत्रापत्यात्मकाय ब्राह्मणाय हिरण्यं यथा दीयेत तथा यजमानो (न त्व् अत्रिः) दद्यादिति विधीयते एवं तावद् अत्राऽत्रिभ्यो हिरण्यम् इति कृत्वा चतस. भवति । किवि. इति कृत्वा च न. द्वि१ भवति । अथ प्रकरणे कस्मैचिदेकस्मा एवाऽऽत्रेयाय दातुमिष्टत्वेन हिरण्यस्य विवक्षितत्वात् संप्रदान-कारकस्यैकविषयत्वे सत्यपि 'जात्याख्यायाम्' (पा १,२,५८) इति विकल्पितं बहुत्वं च बहुत्वे च 'अत्रिभृगु-' (पा २,४,६५) इति गोत्रप्रत्ययस्य लुक् च द्र. (गतु. विग्रह-वाक्यम्) । यत्तु क. संटि. काठ. 'आत्रिहिरण्यम्' इत्यभिप्रायः प्रादर्शि तन्नितरामुपेक्ष्यम् । नितान्तसंस्कार-मान्द्यनिदर्शनमात्रत्वात् । 'इतश्चानिञः' (पा ४, १, १२२) इत्यत्र आत्रेय- इत्यस्यैव लक्ष्यान्यतमत्वेन विहितत्वाद् आत्रि- इत्यस्य च सर्वथाऽप्यश्रुतपूर्वत्वात् । न च श्रुतिरेव स्वयमिह प्रामाण्ये निकषायतामिति वा सुवचम् । तत्र 'अप्रतिनोदायात्रि०' इत्यत्र अप्रतिनोदायेत्यत ऊर्ध्वं ह्रस्वस्य वा दीर्घस्य वाऽकारस्य पदादित्वेन समानं विसंधेयत्वे संभवत्यपि 'यदत्रि०' इत्यत्र यद् द्वितीयं तदेव शब्दरूपं श्रूयते तत्र 'यद्' इत्यत ऊर्ध्वं पदादित्वेन ह्रस्वस्यैवाऽकारस्य विसंधेयत्वेनोपगमादिति यावत् । अन्ततश्च यद् आत्रेय- इत्यस्य विषये त. एव संटि. श्रुतिसंवाद इव प्रादर्शि तदपि सर्वथाऽन्यथासिद्धमिव भवति । उक्तया दिशा केवलम् 'आत्रेय-'इत्याकारकस्यैव शब्दरूपस्य प्रकरणेऽभिप्रेतत्वात् तद्विषये जागरूकसंस्कारवतां संशयाऽसंभवाच्चेति दिक् ।

e) त्रिनिः प्रत्ययस्तत्स्वरश्च (पाउ ४,६८) । १अत्र- इत्यस्य भावार्थे वृत्ति-विशेषे संभाव्यमाने ततो मातुबर्थिक इनिः प्रत्ययः स्यात् । एवमपि प्रत्ययस्वरत्वम् अप्रतिहतमिति दिक् ।

f) 'लृटः सद्वा' (पा ३, ३, १४) इति पर. लृटः शत्रादेशः । तस्य च स्थानिवत्त्वात् 'स्यतासी लृलुटोः' (पा ३, १, ३३) इति स्यः प्रत्ययः । सतिशिष्टत्वाच्च तत्-स्वरः द्र. ।

अदुत्[a]– -दत् ऋ १०, ३७, ११; –दन् ऋ १०,४,४; पै २, २, ३; ९, १०, १; –दन्तम् कौ ३, १, ९. [°दत्- अन्°]
अदन- अन्न°, विष°
अदान[b]– -नम् ऋ ४, १९,९.
अद्र[c]– -द्राः शौ १,२७,३.
अद्मन्[d]– -द्म ऋ १, ५८,२. [°द्मन्-दुर°]
अद्म-सद्[e]– -सत् ऋ १, १२४, ४; ८, ४४, २९; –सदः ऋ ६, ३०, ३; –सदाम् ऋ ७, ८३,७.
अद्म-सद्य[f]– -द्याय ऋ ८,४३,१९.
†अद्म-सद्वन्[g]– -द्वा ऋ ६, ४, ४; तै १, ३, १४, ७.
?१अद्य:[h]
२अद्य[i]- अन्न°, अहुत°, हविस्° हुत°.
¶अद्यमान,ना[j]– -नम् मै १, ११, ५; –ना मै ४, ८,८; –नाः तै ६, ४, ३, ४; काठ २७, ८; २८, ६; क ४४, ६; –नानाम् तै २, ४, ९, २; काठ ८, ५; क ७, १.
अद्रि[k]– -द्रयः ऋ १, १४९, १; २, १६, ५; ३, ३२, १६; ४१, २; ४, १९, ५; ५, ८७,२; ६,४८, ५; ६३, ३; ८, ४, १३; ५३, ३; ६३, २; ७२, ११; ८८, ३; ९, ७९, ४; १०, ७६, ७; ७८, ६; ८९, ६; ९४, ८; ११; १३; १४; १००, ८; १०४, २; खि ३, ५, ३; तै ६, १, ११, ४¶; †कौ १,२९६; २, ४९‡[l]; ९५३; †जै १, ३१,४; ३, ५, ८‡[l]; ४, १८,७; †शौ २०,२३,२;३३,१; –०द्रयः ऋ १०,७६,४;८;९४, १; –द्रिः ऋ १,१६५,४;३,३१, ७;५,४५,७; ६,४०,२;७,२२, १;३५,३; ६८,४; १०, ७६,२; खि ३,१५, ३१[m]; मा १, १४;

a) शतृ-प्रत्ययस्तत्स्वरश्च ।

b) आत्म. शानच् प्र. चित्-स्वरः (पा ६,१,१६३) ।

c) कर्तरि रन् प्र. (पाउ १,१२२) स्वरः नाउदि. द्र. ।

d) कर्मणि मनिन्-प्रत्यये नित्स्वरः (पाउ ४,१४५; पा ६, १, १९७) ।

e) सप्तम्युपपदात् √सद्+कर्तरि क्विप् । नाउटिदि.स्वरः।

f) नापूटिदि. भावे क्यब् उसं. (पा ३,१,१०६ उउ) । प्र. पित्त्वान्निघाते धातुस्वरः प्रकृत्या (पा ६, २, १३९) ।

g) एपूटिदि. वनिप् प्र. स्वरश्च ।

h) ऋ २, १३, ९ इत्यत्र आद्यः>'आ । अद्यः' इति पपा. भवति । सा. वें. च ततो द्वितीयं पदमिन्द्रपरत्वेन पश्यन्ताव् एतद्=√अद्+कर्मणि यत् प्र. इत्येवं चाभिसंदधानाव् उपजीव्य- इति पानीय- (=सेव्य-?) इत्येवं च व्याचक्षाते । अस्मिन् कल्पे प्राति. यत्-प्रत्ययान्तं चादि-स्वरं च द्र. (पा ६, १, २१३) । आ√दो >आ-अद्यः इत्याकारकमेकमुपसृष्टमनिहतं च (पा ८, १, ६६) क्रियापदमिह भवतीति चाऽर्वाग्भिरुपस्थाप्यमानं कल्पान्तरं द्र. (तु. ORN. GW. प्रमृ.) । प्रथमे कल्पे 'युक्ता ह्यस्य हरयः शता दश' (ऋ ६, ४७, १८) इति मन्त्रवर्णाद् इन्द्ररथस्य च हरिभिस्तद्वहनस्य चाऽऽक्षेप इष्यते । एवं तावत् साकम् इति पदमनुपयुक्तं भवति । इन्द्ररथयुक्तानां हरीणां बहुत्वस्य श्रुतिप्रसिद्धस्य सतो गुणविशेषाधानार्थं 'दश शता' इति विशेषणस्योपपत्तौ सत्यामपि तेषां हरीणां रथे युक्तानां सतां साक-भावस्य स्वतःसिद्धत्वात् तद्विपरीतभावस्य चासंभवात् साकमिति क्रिवि. अन्यथासिद्धमिति किमु वक्तव्यम् । अपि चैवमाक्षेपसिद्धया क्रियया प्रथमे वाक्ये परिसमाप्ते सति 'युद्' इति द्वितीये वाक्ये चोपरिष्टादादास्यमाने 'आ अद्यः' इति यत् पदद्वयी स्वाभाविकात् संबन्धादुद्भ्रश्यमानाऽपि सती स्वतन्त्रवाक्यनिर्वाहार्थमन्तर्गड्डयितुमिवेष्यते, तन्नैव रुचिरम् । असुलभान्वयप्रतीतेरिति यावत् । एवं द्वितीये वाक्ये 'युद्' इति कालवचनं सना. सद् यद् इन्द्रसामानाधिकरण्येन व्याख्यातं भवति तदपि नितरामुपेक्ष्यमित्यत्र नैव बह्विव वक्तव्यमस्ति । कल्पान्तरे तावत् प्रतिपादं वाक्यपरिसमाप्तौ दृश्यमानायाम् 'आद्यः' इति क्रियापदस्य सदन्वयो भवति । अथ दशशतोपलक्षितबहुसंख्याका दस्यव इन्द्रेण साकं सपदि विनाश्येरन्निति भवत्येव कोऽपि चमत्कारातिरेकः । भवन्त्यपि च दस्युसंख्याबहुत्वसंवादिनश्चेन्द्रकर्तृकतद्वधसंवादिनश्च बहवो मन्त्रवर्णाः (तु. ऋ. १, १३३, ४; २, १४, ६; ४, ३०, १५; ७, ९९, ५; शौ ६, १०४, १ प्रमृ.) यतु. आ√दो>आद्यः इति ।

i) सोपपदाद् भावे क्यप् प्र. उसं. । पित्त्वान्निहते च प्र. धातु-स्वरः प्रकृत्या भवति (पा ६, २, १३९) । तेन तेन पूप. युक्तं यद्र. ।

j) शानचो निघाते (पा ६, १,१८६) यकः स्वरः ।

k) क्रिन् प्रत्यये (पाउ ४, ६६) नित्-स्वरः (पा ६, १, १९७) । भाषान्तरीयसाजात्यमीमांसायां त्वेतत् प्राति. √अद् इत्येतस्मादनिष्पन्नं सद् २अद्- इत्यस्मादिदानीमपि व्युत्पत्ति-प्रदर्शन-साकाङ्क्षात् प्राक्तमतः सरूपतः प्राति. प्रति द्र. । ततश्च रिन् प्र. मतुबर्थीयस्तद्धित इति पाप्र. दिक् (तु. WW १,१८१) ।

l) 'अद्रिभिः' इति ऋ (९, १०१, ३) पामे. ।

m) 'अभ्रिः' इति मुपा. विमृश्यः ।

३३,७८†; का १,५,२; ३२,६, ९†; तै १, १, ५, २; २, ४, १४, ३†; ३, ३, ९, २; मै २, ५, १०; ४, ११, ३†; काठ १, ५; ९, १८; १३, ९; १६, ९; ३१, ४; क १, ५; ४७, ४; †कौ १, ३९८; ५२९‡[a]; २, २७७; ६०३‡[a]; †जै १,४४,८; ५४, ५‡[a]; ३,२३,९; ४९,१‡[a]; शौ ५, २०, १०[b]; ९, ४, ५; १९,१०, ३†; २०,११७, १†; पै ९, २४, १०; १३, ८, ३†; १६, २४, ४; –द्रिणा ऋ १, १६८, ६; १०,२८,३; –द्रिभिः ऋ १, १२१, ८; १३०, २; १३५, [२; ८, ८२, ५; (७, ९०, १)]; ५; १३७, १; [३[२]; ९, ६५, १५]; २, ३६, १; ३, ४४, ५; ५३,१०; [४, ४५, ५; ९, १०७, १]; ५, ४०, १; [८६, ६; (८, १२, ४; १३, १२)]; ८, [१, १७; ९, ३४, ३]; २२, ८; ३५, २; [३८,३; ६५, ८]; ९, ११, ५; २४, ५; [२६, ५; ३०, ५; ३२, २; ३८, २; ३९, ६; ५०, ३; ६५, ८]; ५१,१; ६३,१३; ६६,२९; ६७, ३; ६८,९; ७१,३; ७५,४; ८०, ५; ८६,२३; ३४; १०१,३; ११; १०७,१०; १०९, १८; मा १९, २; २०,३१; का २१,१,२; २२, २,८; मै ३,११,७†; काठ ३७, १८†; †कौ १, ४९९; ५१२; ५१३; २, १२१; २५३; ३१४; ४२५; ४५३; ५१२; ५५७; ५७५; ६२५; ६६३; ६७५; ७९५; १०३९; †जै १, ५२,३; ५३, २; ३; ३, २१, १८; २५, १०; ३२,१४; ३४,११; ४०,८; ४४, ३; ४७, १; ५२, ५; ५५, ४; ५६,३; ४, २७,६; –†द्रिम् ऋ १, ७, ३; ५१, ३; ६१, ७; ६२, [३; १०, ६८, ११]; ४; ७१, २; ७३, ६; ८५, ५; ८८, ३; ३, १, १; ४, १, १४; १५; २, १५; ३, ११; १६, ८; १८, ६; २१, ६; ५, ४३, ४; ४५,१; ५२,९; ६, १७,५; ३२,२; ३९, २; ६२,७; ८,६०,१६; ९, ९७, ३९; १०,२८,९; ४५,६; ११२, ८; ११३,४; खि १, ५,१०; २, ३,१; मा १२,२३; का १३,२,६; तै ४,२,२,३; मै २,७,९$; १३, ६; ४, ११, २; काठ २, १५; कौ २, १४९; ७०९; जै ३,५८, ६; शौ २०, १६, ११; ३५, ७; ३८, ६; ४७, ६; ७०, ९; ७७, ८; –द्री ऋ १, १०९, ३; ७, ३९, १; ४२, १; –†द्रेः ऋ १, ९३, ६; ११७, १६; [११८,३; ३, ५८, ३]; १३९, १०; ३, ३१, ६; ५, ४१, १२; ७, ६, २; २२, ४; ७९,४; ९, ८७,८; १०, २०, ७; मा ३३, ५९; का ३२, ५, ५; तै २, ३, १४, २; मै ४, ६, ४; १४, १८; काठ ४, १६; २७, ९; कौ २, ११४८; –†द्रौ ऋ १, ७०, २; ५, ८५, २; ९, ९६, १०; मा ४, ३१; का ४, १०, २; तै १, २, ८,२; ६, १, ११, ४; मै १, २, ६; काठ २, ६; ४, ९; क १, १९.

†अद्रि-जा[c]– जाः ऋ ४, ४०, ५; मा १०, २४; १२, १४; का ११, ७, ४; १३, १, १५; तै १, ८, १५, २; ४, २, १, ५; मै २, ६, १२; काठ १५, ८; १६, ८.

अद्रि-जूत[d]– -तः ऋ ३,५८,८.

†अद्रि-दुग्ध[d]– -ग्धः ऋ ९,९७, ११; कौ २, ३७०; जै ३, ३०, १३; –ग्धाः ऋ १, ५४, ९; ४, ५०, ३; शौ २०, ८८, ३.

†अद्रि-बर्हस्[e]– -र्हाः ऋ १०, ६३, ३; मै ४, १२, १.

अद्रि-बुद्ध[d]– -द्धम् तै ४,२,१०,१

अद्रि-बुध्न[e]– -ध्नः ऋ १०,१०८, ७; खि १, ७, १; –ध्नम् मा १३, ४२; का १४, ४, ५; मै २, ७, १७; काठ १६, १७.

†अद्रि-भिद्[f]– -भित् ऋ ६, ७३,१; शौ २०, ९०, १.

अद्रि-मातृ[e]– -तरम् ऋ ९,८६,३

†अद्रि-वत्[g]– -०वः[h] ऋ १, [१०, ७; ८, ६४, १]; ११, ५; ८०, ७; १४; १२१, १०; १२९, १०[२]; १३३,२; ६[२]; ३, ३७,११; ४१, १; ४,३२,५; ५,३५,५; ३६,३; ३८,३; ३९, १; ३; ६, ४५,९; ४६, २; ७, २०, ८; ८९, २; ८, १, ५; १३; २, ४०; ६, २२; [(५,८६,६); १२,४; (१३,१२)]; १३,२६; १५,४; २१,७; २४,६; ११; ३६,६; [४५,११; ६१,४]; ४६, २; ११; [(४९, १०) ५०, १०]; ६२,११; ६८,११; ७६,८;

[a]) 'इन्दुः' इति बाह्वृचः (९,९७,४०) विशिष्टः पाभे.।

[b]) मूलकोशीयसाद्व्यम् 'अध्रिः' इत्य् अपि समर्थयति। तथात्वं च प्रामाणिकतयोद्धरन्ति केचित् (तु. PW. MW., वैतु. WR.)। तद् विमर्शविशेषापेक्षं द्र.।

[c]) उस. विङन्त-कृद्- उपप्रस्व. (पा ६, २,१३९)।

[d]) तस. 'तृतीया' (पा ६,२,४८) इत्युक्तः पूपप्रस्व.।

[e]) बस. पूपप्रस्व. (पा ६, २, १)। उप. यद्र.।

[f]) कारकोत्तर-क्विबन्तकृत्-प्रस्व. (६, २,१३९)।

[g]) मतुपः पित्त्वाभिघाते पूर्वावस्थः स्वरः।

[h]) आमन्त्रिते 'मतुवसोः' (पा८,३,१) इति रुर् आदेशः।

८;८०,४;९२,१८;२७;९७,९; ९८,८;९,५३,१;१०,१४७,१; खि ३,२,१०;५,४,८; मा २७, ३८; का २९, ५, ७; तै ७, ४, १५, १; मै २,१३,९; काठ ३९, १२[२];४४,४;कौ १,१९४;२९१; ३४५; ३७१; ३८३; ४१२; २, ६१; १६०;२३०; ५२२;५२४; ६०१; ७०४; १०६४; ४, ८; जै १, २१, १; ३०, ९; ३६,४; ३९, २; ४०, ४; ४३, ३;२,७, ३; ३, ६,७; १५,८; २०,१४; ४०, १८; १९; ४८,१७; ४,७, १; ९; २७, १०; शौ २०, २०, ४; २३,१; ५७, ७;६१,१;९३, १; ९८,२; १००,२; ११६, १.

अद्रि-षु(←सु)त[a]– -तः ऋ ९, ७२,४; –तासः ऋ १, १३९,६.

†अद्रि-संहत[b]– -तम् ऋ ९,९८, ६; कौ २, ६८०; जै ३,५६,८.

अद्रि-सानु[c]– -०नो ऋ ६,६५,५.

अन्न[d]– -?न्न[e] पै १०, १, ७; –न्नम् ऋ १, १४०, २; २, २४, १२; ३५, ५; ७; १०; ११; १४; ३, ४८, ३; ४, २, ७; ११,१; १२, १; ६, ४, ४; ५; ४१, ३; ७, ९८, २; ८, ४, १२; १०, ५९, २; ६१, ४; ६९, २; ७९, ५; ९१, ५; ९९, ५; १०७, ७; ११२, ४; ११३, ८; ११७, ६; १२५, ४; खि १,९,१; ३,१०[२], ७; मा १६, ६६; १८, १०; १९, ५; ४८; २३,८[२]; का १७, ८, १८; १९, ४, ३; २१, १, ५; ३, १९; २५, ३,५[२]; ¶तै १, ३, १४, ७†; ५, २, १; ७, २, २; ३; ३, ४[२]; ४, २[२]; २, १,३, ३[२]; ६, १; २[३]; ४[३]; ७, ५[४]; ९, १; २; २, ५, १; ५; ६; ६, २[२]; ७, २; ३; ३,६, २; ७, ४; ५,१, ६[२]; ७, ३[२]; १०, ३; ६, १, २; ३, ३,५,५; ६,३[२]; ४, ३,३; ५, १$; ५, ७, २[२]; ४, १, २,५‡[f]; ३, १३, २†;५,११,२$; ७, ४, २$; ५,१,२,२[२]; ३,३[२]‡[f];५,५; ९, ४[२]; २, २, १; ३, ७; ५, ५[२]; ८, ६; ७; ९, २[२]; ३; १०, ३; ३,३,२[४]–४[४];४,१[४];२[३]; ३[६];५[४]; ६; ७; ४, २, २; ४, १[३]; ४; ५[२]; ५, २; ६, ३[२]; ४; ५[२]; ६[२]; ७, २[२]; ८,२[२];$;३[२]; ९,२[४];१०,४; ११,२[२]; ५, ६, ३[४]; १०, ५;७; ६, २, २[२]; ३[४]; ५[२]; ६[४]; ३,२[२]; १०, २; ३; ७, २, २; ४, २; ९, ४[२]; १०, २[२]; ३[५]; ६, १, ९, ६; १०, २; २, ४, ५; ३, ५, ४; ४, ४, २; ६, ४, ५; ५, ३[३]; ७, १, ९, १[२]; २, १०, २[२]; ३, ३, २; ५, ३; ७, ४; ९, १[३]; १२, १$; ४, ३, ६; ४, ३; २०, १[२]$; ५, ८, ४; १५,२; ¶मै १, ५, १४[५]; ६, ५[३]; ८[२]; ९[२]; ११[३]; ७, ३[२]; ८, ८; ९, ७[२]; १०, ११; ११, ५[३]; ७–९; २,१,३; ११;३,७[४]; ९[२]; ४,१[३]; ५,७;७,२‡[f];९,९$; ११,४$; १३, १†; ३, १, १[२]; २[४];३; २, २[२]; ४[३]; ५[३]; ६[२]; ८[३]; ९[२]; १०[५]; ३, ६[३]; ४, १[४]; २[२]; ३; ७; ६, ७[५]; ९[३]; ७, ६; ८, ९[४]; ९, ३[२]; ४[२]; १०, ७[२]; $११,७;१०;१२,१९[२]$; ४,२, १[२];६[२]; १३[२]; ५, ४[२];९, १०$; ११, १†; काठ ६, ५; ७, ३[२]; ६; ११[३]; ८, २[६]; ४[२]; ६[४]; ७; ८[२]; ११; १२; ९, १[२]; १५[४]; १०, ३; ५; ६; ८; १२, ५[५]; ७[२]; १०[२]; ११[२]; १३, १२[२]; १४, ५; ६;१०; १६,२‡[f]; १८, ९; १९, १[२]; ३[२]; १०[४]; १२; २०, १; ३[५]; ४; ५[२]; ६;७; ९[२]; १२[६]; १३[८]; २१, १[११]; ३[२];४[२]; ७[२]; ८[४]; १०; ११[३]; १२; २२, २; ४; ७[२]; २३, २;५; ६[६];८; २४,२; ५; २५, १; २[२]; १०[२]; २६,५[२]; २९,२[२]; ३०, ५; ३१, १२; ३४, ५; ३५, ३; ३६, २; ६; ३७, १[२]; १८; ३८, २;१२; ४३, २; ४४,९[२]; ¶क $५,२[२]; ५;$६, १[५]; ७[५]; ९[२]; ७, २[४];३; ४;७;८;८,४[२]; $२७,६; $२८, ९; २९, ८[२];३०,१[२]$;८[४];३१, २; ३;५[५]; ६[४]; ७[२]; ८;९;११[२]; १४[९]; १५[२]; १६[४]; १८[२]; १९[२]; ३५,१[२];८; ३७,३;६; ३८,५[२]; ४०,३[२];४१,३[२]; ४५,३[२];४७, ११; ४८, ४†; कौ †२, ३३२; १२१४; ३,१,९[२]; जै ३,२८,४; शौ ३, २७, ३; ४, ३०, ४†;५, १८, ४; ७; ६, ६३, १; ७१,१; ३[२]; ११६, १; ७, १०६, १; ८, २, १९; ७,१२; ९,७,७-९;१०, २, २७; ५,४५; ८,२२; १०,८; ११,७,२५;१२,१,३;४;४२;६, ४;१३,५,१;६,१; १५,७,४;५; ८,२; १४,२;४;६; ८;१०;१२;

[a]) नाउदि. स्वरः । उप. <√१सु यद्र.। सकारस्य मूर्धन्यादेशः (पा ८,३,६५) ।

[b]) तस. 'तृतीया' (पा ६,२,४८) इत्युक्तः स्वरः । उप. <सम्+√हन् यद्र. ।

[c]) बस. पूपप्रस्व. (पा ६, २, १) । अद्रिसानुगतप्रथमप्रकाशत्वादित्यर्थः ।

[d]) कर्मणि क्तः । 'निष्ठा च-' (पा ६, १, २०५) इत्य् आद्युदात्तत्वम् ।

[e]) दुष्पठ एतदादिर् मन्त्रार्थः संस्करणान्तरसापेक्षः द्र.।

[f]) अन्नैः इति ऋ (२, १०, ४) पाभे. ।

१४; १६; १८; २०; २२; २४; १९,७,४;२०,८७,२†;पै१,६३, १; २, २८,१;२^{२};४; ३,११,५; २३,१;५,२८,२;४;७; ६, २२, २०; ८, १५,१३; ९,१७,४;६; २०,९; २२,९;२२^{२}; १०, ११, ८; १२,३,१४; १६,४, ९;४८, १;५९,१०; १०२, ९;१०७,८; ११३,१–३; १३२,७;१४१,४; १५५,४; –न्नम् -न्नम् शौ १०, ६,५; ३३; पै १६, ४२, ५; ४५, ३; –न्नस्य खि २, ६, १, १०; मा ३, ४३;११, ८३;३४, ५८; ३९, ४; का ३, ४, ७; १२, ७, १८; ३३, २, २१; ३९, २, २; तै ¶२, १, ३, ३; ६, २^{२}; ४, २, ३, १; ५, २, २, १; ४, ८, ३¶; मै २, ¶५, ४; ७; ९, ३; १०, १; ¶३, १, १; ३; २, ४; ५; ४, १^{२}; ३; ९, ४; ४, १४, १६; काठ ५, १^{२}; ७,११; १४, ६^{२}; १६,१०; १९,१; १२; २१,११^{२};३२,१; क २५, १; २९, ८¶; ३१, २; शौ ५, २८, ३; ७, ६२, ५; १५, ८, ३; १९, ३१, ८; पै २, ५९, १; ३, २६, ५; ५, १५, १; २८, ५; १०,५,८; –¶न्नस्य -न्नस्य तै ५, २, ५, ५^{२}; ४, ९, २^{२}; ६,३, २^{२}; मै १,११,८; ३, ९, ५; ४, ३; काठ १४, ८;

२०, ३; २१, १२; क ३१, ५; –†न्ना ऋ १, ६१, ७; १२२, १३; १२७,४; ३, ३६, ८; ४, ७, १०; ११; ५, ८, ५; ७, ३, ४; ४, २; १०, ९१, ७; मै ४, ११,४; काठ ७, १६; कौ २, ३३३, जै ३, २८, ५; शौ २०, ३५,७; –न्नात् मा २,२५; १९, ७५; का २, ६, ४; २१, ५, २; मै १, १०, ११¶; ३, ८, ९¶; ११, ६; काठ ३६, ६; ३८, १; पै २, २८, ३; –न्नानाम् मा१६, १८; का १७, २, २; तै ४,५, २, १; काठ १७, १२; क २७, २; शौ १८, ४, ५४; –न्नानि तै ७, ३, १४, १; काठ ८, २; ३५, १५; ३७, १^{२}; ४३, ४; क ६, ७¶; शौ १९, ३१, ४; पै १०,५,४;–न्नाय तै१,७,९,२; मै १,११,३;८; २,११,६;¶३, १,३;६,९;काठ १४,१; शौ १२, ३,५७; –न्ने ऋ १०, २९,४; का २, ६,९; मै २, ३,१;३,८,९¶; काठ ७,१४;८,२; ११,२^{२};११; २०,५;२५,१०^{२}; २६,५^{२}; ¶क ६, ७; ३१, ७; ४०, ३^{२}; ४१, ३^{२}; शौ १०, ५, ४४; १२, १, ४^{a}; २०,७६,४†; पै ८,१०, २; १६, १३२, १०; –न्नेन ऋ १०, ९०, २; मा ३१, २†; का ३५, १,२†; ¶तै ४, $४, ५,१;८,१;

५, ४, ४, ४; ६, २, ५, ४; ७, ३, ९,१; मै १, ६, ९¶; २, ८, १४; ३, ३, ६^{२}¶; काठ १४, ६; २९, २; ३९, ३; ११; क ४५, ३¶; कौ ३,४,६†; जै २,३,९†; शौ १०, ६, २३; १२, १, २२; पै १३, १४,४; १६, ४४, ५; –न्नेषु ऋ २, २३, १६; मा १६, ६२; का १७, ८, १६; तै ४, ५, ११, १; मै २, ९, ९; काठ १७, १६; क २७, ६; –†न्नैः ऋ २, १०,४; ३५,१२; ३,५०, १; १०, १, ४; ५, ४; २८,११; २९, ३; ५; मा ११, २३; का १२, २,१२; शौ २०, ७६,३;५. [अति°, अन्°, उक्त°,घृत°, तद्° दग्ध°,दीक्षित°, दु°, पीवस्°,बहु° वशा°,विश्व°,वृषभ°,सर्पिस्°]

अन्न-करण[b]– -णः पै १६,११३, ६;–णम् ¶मै १,६,११;३,१,९.

अन्न-काम°– -¶मः खि५,३,२$; तै २, १,३,३;६, १;२;४;७,५; ९,२; २, ७,२; ५, ४,११,२; मै १,९,७;२,५,४;७; ३,४,७; ४, ३,३;४,९; काठ १०,८; १३,७; १२;२१,४;२५,२; क ३१,१९; ३८,५;–¶मस्य तै २,५,१०,३; ५,१,९,४;६,४,३,२;काठ८,१२ १९,१०;२०,४; क ७,७; ३०, ८;३१,६;-माय ऋ १०,११७,३

√अन्न-काम्य[d]

---

a) 'अन्न्ये' इत्यपि मूको. तदर्थम् १अन्य- इत्यत्र टि.द्र.।

b) कारकोपपदे √कृ+करणेऽधिकरणे वा ल्युट्। कृद्-उपप्रस्व. (पा ६, १, १९३; २, १३९)।

c) बस. पूपप्रस्व. (पा ६, २, १)। उप. यद्र.। यद्वा कर्मण्युपपदे √कम् >कामि+णः प्र. पूपप्रस्व. च (पावा ३, २, १)। गतु. अक्ष-काम-।

d) पाप्र. 'काम्यच्' (पा ३, १, ९) इति सुबन्तादि-च्छायां नाधा. अन्तोदात्तः। अथवा कण्ड्वादीनामा-कृतिगणत्वात् काम्- इत्येतत् तत्रान्तर्भाव्य यक् प्र. स्यात् (पा ३, १, २७)। ननु धात्वधिकारे प्राति. प्र. नेष्टो भवतीति चेत् तर्हि नायमनैकान्तिकोऽभ्युपायो यथो-भयथा संभवे धा. यग् भवति प्राति. च न भवतीति मतं भवति। मनस्-,नमस्-प्रभृ. सन्ति हि तावदपराण्यपि कतिपयानि प्राति. येभ्यो यग् विहितो भवति। अथापि सुख, दुःख-प्रभृ. च यद् धापा. चु. पाठ-मात्राद् धा. इति ग्रहीतुमिष्येरंस्तदपि सन्मूलमिव न भवेत्। तादृ-शानामपि धातुत्वेन जिघृक्ष्यमाणानां वस्तुतो मूलतो धात्वन्तरजत्वे सति कृतां प्राति. सतामेवाऽणिजन्तनाम्

अन्न-काम्या[a]- -म्या[b] पै ९, २२, २२.
अन्न-तेजस्[c]- -जाः शौ १०, ५, ३४; पै १६, १३१, १०.
¶अन्न-धान[d]- -नात् तै ७, १, १, ५.
अन्न-पति[e]- -तये का ३,२,५; तै २, २, ४, २¶; मै २, १,१०¶; काठ १०, ६¶; शौ १९, ५५, ५; -तिः ¶तै २, २, ४, २[२];५, २, २, १; ¶मै २, १, १०[२]; काठ ५, १[२]; १०, ६[२]; ३२, १; शौ १३, ३, ७; पै १, ५०, ३; -¶तिम् तै २, २, ४, २[२]; मै २, १, १०; काठ १०, ६[२]; -०ते मा ११,८३; ३४,५८; का १२, ७,१८; ३३,२,२१; तै ४, २,३, १; ५, २, २,१; मै २, १०, १; ४, १४, १६; काठ १६, १०; १९, १२; क २५, १; ३१, २.
अन्न-पत्य[f]- -त्याय मै १,६, १;२; काठ ७, १३[३]; ८, ६[२]; क ६, ४; ७, २[२].
अन्न-भाग[g]- -गः शौ ३,३०,६; पै ५, १९, ६; -गम् शौ १२, १, २९; पै ५, ३१, २.
?अन्न-मय[h]- -येन खि३,१५,७.
अन्न-योग- -गैः पै१६,१२७,३.
अन्न-वत्[i]- -वत् काठ४०,५; पै १, ९६,३; -¶वते तै २, २,४, १; मै २, १, १०; काठ १०,६; -¶वन्तम् तै २,२,४,१[२]; मै २, १, १०; काठ १०, ६[२]; -वान् ऋ १०, ११७,२; ¶तै २, २,४, १[२]; ३, ४,३,३[२]; ¶मै १, ९,७; २, १,१०[२]; ¶काठ ४, १४; ९, १५; १०, ६[२]; शौ १८, ४,२१.
¶अन्न-वती[j]- -तीः तै ५,३, ४,६; काठ २१,१; क ३१,१६; -तीभिः मै ३, ३,६; -तीभ्याम् मै ३, १, ४.
अन्न-विद्[k]- -विदः शौ ६, ११६, १; पै १६, ४९, ७.
अन्न-वृध्[k]- -धम् ऋ १०,१,४.
?अन्न-सि(त>)ता[l]- -ता पै ७, ६, ८.
अन्ना(न्न-अ)द्[m]- -¶दः तै १, $६, २,३; ४; ११, ५[२];६[२]; ७, २,३;४; २, १, ३,३; ६,२[२];४; ७, ५; ९, १; २; २, ४, १[२]; ५, ४; ७, ३; ३, ६, १; २; ६, ६, ५; ३, २, ९,६; ४, ३, ३[२]; ४, ४, ८, १$; ५, ३, ४, ६; ७; ५, ४, २; ६, २, २; ४,२; ७, १, ९, १; ३, ८, १[२]; मै १, ४, १५[२]; ६, ९[२];११[२]; २, १,१०[२]; ११; ३, १, ९[२]; २, १; ४; ८; १०; ४, २; काठ ६, २; १०, ६[२]; १३, १२; २१,१; ११; ३२, १[२]; ३९, ११; क ४, १; ३१, १६; शौ १३, ३, ७$; $पै ९, २१, १; ५; ७; -दम् मा ३, ५; का ३, १,५; ¶तै १, ५, ३, १$; ८, ५; ७, ६, ५; २,२, ४, १[२]; मै १, ६, १; २; ५¶; २, १, १०¶; काठ ७, १३[२]; ८, ६[२]; १०, ६[२]; क ६, ४; ७, २[२]; शौ १५, १४, १; ३; १३; १५; १७; २१; २३;

अधातुतया व्यवहारलाभस्य सुवचतरत्वादिति यावत्। एवं च यका प्र. लक्ष्यसिद्धौ संभवन्त्यां काम्यचः प्र. कल्पनाऽप्यन्यथासिद्धायतामिति दिक्।

[a]) 'अः प्रत्ययात्' (पा ३, ३, १०२) इति स्त्रीत्वविवक्षायाम् अ-प्रत्ययोत्पत्तौ टाब् द्र. (पा ४, १, ४)। काम्यच्-पक्षे च अ-प्रत्यय-स्वरेण प्राति. स्वरो भवति यक्-पक्षे च षतस. समासस्वरः (पा ६, १,२२३) भवतीति विशेषोऽप्यवश्यमवधेयः।

[b]) छान्दसं तृ१द्र.(तु.मूको.)।एतत्-संवादनेन पै ९,२२, १९ इत्यत्रापि सुपा. अन्नकाम्याः>-म्या (तृ१) इत्येवं सुशोधः द्र.। प्रकृते च 'अन्नकाम्यौद°' इत्येवं सुपठमिति दिक्।

[c]) बस. पूपप्रस्व. (पा ६, २, १) उप. यद्र.।

[d]) कास. ल्युडन्त-कृद्-उपप्रस्व.(पा६,१,१९३;२,१३९)।

[e]) षतस. 'पत्यौ' (पा ६, २, १८) इति पूपप्रस्व.।

[f]) सवि ब्राह्मणादेराकृतिगणत्वाद् ष्यञि ञित्-स्वरो द्रष्टव्यश्च (पा ५, १, १२४; ६, १, १९७)।

[g]) षतस. सासस्व. (पा ६,१,२२३)। उप. यद्र.।

[h]) सुपा. स्वरश्चिन्त्यः। प्रत्ययस्वर इष्येत (पा ३, १, ३)। तु. शक-मय-, सु-मय-, गो-मय- प्रमृ.।

[i]) मतुपः पित्वाभिघाते स्वरेऽविशेषः।

[j]) 'उगितश्च' (पा ४, १, ६) इति ङीप्। तस्य च पित्वाभिघाते स्वरः पूर्ववद् द्र.।

[k]) उस. क्विबन्त-कृद्-उपप्रस्व. (पा ६, २, १३९)।

[l]) तृतस.। उप. <?√सि वा √सो वा √षि वा।

[m]) उस. उप. अचि प्र. थाथादिस्वरः (पा ३, १, १३४;६,२,१४४)। स्त्रियां ङीबर्थम् उप. नदट्- भषट्- प्रमृ. उसं. (यतु. अथर्व>र्वी)। अथवा, नदट्- प्रमृ. अच्-प्रत्ययान्तत्वे सति टकारानुबन्धसापेक्षाः सन्तोऽपि ट-प्रत्ययेनैव निष्पन्नाः द्र.। एवं हि लाघवं स्यात्। एस्थि. अपि श्वपच-प्रमृ. स्त्रियां ङीब्टाबन्यतरप्रत्ययवतां पर्यायेणोभावपि अचं च टं च प्र. अपेक्षमाणानामुभयतोमुखी काऽपि विलक्षणा गतिरिति भूयोऽपि प्रस्तावितविषयविभागलक्षणविमर्शः सावकाशः द्र.।

—दाः तै ¶७, ३, ८, १; ९, १; २; ४, ७,३; मै ४, २,८; —दान् मै ४, २, ८; —दाय का ३, २, ५; तै २, २, ४, १¶; मै २, १, १०¶; काठ १०, ६¶; शौ १९, ५५,५; —दे काठ ३०, ५; —देन शौ १५, १४, २; ४; १४; १६; १८; २०; २२; २४.

अन्नादी[a]— -¶दी काठ ८, १२; क७,७;—दीः शौ १५,१४, ५;११; —दीभिः शौ १५, १४, ६;१२; —दीम् शौ १५,१४,७; ९;—द्या शौ १५, १४,८; १०.

अन्ना(न्न-अ)दन[b]— -नम् तै २, ५, १, १; २; काठ १२, १०.

¶अन्ना(न्न-अ)द्य[c]— -द्यम् तै १, ५,४,१; २; ६,११,६; २,१,९, १^{३}; २, ५, ३; ३, ६, १; २;५, १०, ३; ६, १, २; ६, ५; ३, ४, ३, ३; ८, ५; ६^{४}; ५,४,४, ५; $८,१; २^{३}; ९,२; ३; ६,३, ३; ६, १, ९, ६; १०, २; २, ४, ५; ४, ४, २; ६, ४, ५^{२}; ७, १, ८, २^{३}; ३, २, १; ५,३; ७, ४; ४, ३, १; २; ६; ४, ३; ५, ८, ४^{३}; ९, ३; १०, १^{२}; मै १, ६, ३; ५; ९^{२}; ११; ८, ४^{२}; ९, ७; १०, ६; १२; ११, ८^{२}; ९; २, १, २^{२}; ११^{२}; ४, १;८^{३}; ५, ४; ७^{२}; ३, १, ९; २, २; ५^{३}; ३, १^{२};२^{२}; ४, १^{२}; २; ३^{२}; ७; ८^{२}; १०; ६,७^{३}; ४,१,११; ३, ३; ४, २; ९^{२}; ६, ९; ७,३; काठ ५, १; ६, २; ४; १०, ३; ८; १२, १०; १३, ७; १४,६^{२}; ८^{२}; ९; १९, १०; २०, ५; २१, ७; ११^{४}; १२; २५, २; २८, ६; २९, २; ३२, १^{३}; ३४,१०; ३६, १; ६; क ४, १; ३; ३०, ८; ३१, ७; ३८, ५; ४४, ६; ४५, ३; $शौ १२, ६, ४; १३, ५, १; ६, १; १५, ७, ४;५; ८,२; $पै ९, २०,९; १६, ४८, १; १४१, ४; —द्यस्य तै १, ५, ४, २; २, ५, ७, २; ११, ७; ७, १, १०, ४^{२}; २,१, ३; २, २^{२}; ३, २^{२}; ५, ५; ३, ८, २; ९, ३; ४, ३, ४; ६; ५, ३; ७, २; ३; ५, ८, ३; मै १, १०, १२^{२}; ११, ७; ८^{२}; ९; २, १, २; ४, ८^{२}; ३, १, २^{३}; ४; ३, १; ६; ४, १^{२}; ३^{२}; ६, ९; ४, ३, २; ३^{२}; काठ १०, ३;६; ८; १३, ७^{२}; १४, ८; १०; २१, ११; १२; २३, ५^{२}; ३४, ५; ३६, ६; $शौ १५, ८, ३; —द्यात् तै १, ६, ६,१$; ५, ४, ४, ४; ९, २; काठ २१,७;१२; —द्याय $मा ३, ५;६३; २०,३; $का ३,१,५; २१,७,२; तै $१, ५, ३, १; ७, ९, २; २, १, ९, १: मै ३, ११, ८$; ४, ३, ८; ४, ६; ६, ९; काठ ७, १३^{३}; ८, ४; ६^{५}; ९, १५; २१, ७; २९, २; ३७, १^{२}; ३८, ४; क ६, ४$; ९; ७, २^{२}$; ४५, ३; —द्ये तै २, २, ७, ३; ३, ३,५, ५; ५, २, ३, ७; ३, ३; ४, ६, ४; ६, १०, ३; ७, ३, ३, १; २; ५, १५, २; काठ २०, १; ४; १३^{२}; २१, १०; २३, ८; २४, २; ५; ३६, २; क ३१, ३; ६; ३७, ३; ६; —द्येन तै २, ६, ६, ४; ७, २; ६, ६, ४, ५; मै १, ११, ८^{२}; काठ १४, ८^{२}; $शौ १३, ८, ४–६;९,१;२;५.

√अन्निय[d]

अन्नियत्[e]— -यते ऋ ४,२,७.

---

a) 'टिड्ढ-' (पा ४,१,१५) इति स्त्रियां ङीप्य् उदात्तनिवृत्तिस्वरः (पा ६, १, १६१)।

b) कास. कृद्-उपप्रस्व. (पा ६, १,१९३; २,१३९)। उप. करणे ल्युट् प्र. (पा ३,३,११७)।

c) √अद्>२अद्य- गद्र.। यत् तै १, ५, ३, १ इत्यत्र भा. एतत् प्राति. भाव एव यति सिसाधयिषेत्, तदपि समानलक्ष्यत्वादनवद्यं द्र.। उभयथाऽपि च सामर्थ्यविशिष्ट इह भावोऽभीष्ट इत्यपरं वि. देयम्।

d) आत्मेच्छायाम् उसं. क्यचि प्र. नाधा.। नित्स्वरः (पा ६,१,१९७)। पाप्र. 'क्यचि च' (पा ७,४,३३) इत्यवर्णस्य यो दीर्घ ईकार आदिश्यते तं क्यच्य् अप्यतिदिश्य छान्दसो ह्रस्वः द्र. (तु. सा. नाउ.)। यद्वा ह्रस्वेकारादेशस्यैव मूलतः सतः 'अकृत्सार्वधातुकयोः' (पा ७, ४, २५) इति सर्वत्रान्यत्रेकारादेशस्थलेषु चारितार्थ्यमाप्नुवानोऽपि दीर्घ इहाऽचरितार्थः द्र.। आदेशाभावस्थलेषु चापि क्वचित् क्वचिद् दीर्घो न भवति (तु. मित्र-यु-, सुम्न-यु- √रघुय, √गातुय प्रभृ.)। तस्माद् 'अकृत्सार्वधातुकयोः' (पा ७,४,२५) इत्यत उपरिष्टाच् 'छन्दसि बहुलम्' इति च 'ई घ्राध्मोः' (पा ७, ४, ३१) इत्यत्र 'ई घ्राध्मोः' इति च 'क्यचि च' (पा ७,४,३३) इत्यत उपरि पुनश् 'छन्दसि बहुलम्' इति च पठ्येत। तेन वेदे क्ये परतः क्वचिद् अकारस्य स्थान इकारादेशो भवति क्वचिच्च न भवति, क्वचिद् अजन्ताङ्गस्य दीर्घो भवति क्वचिच्च न भवतीत्युभयमपि लाघवविशेषेण विस्पष्टिमियाद् अव्याप्त्यादिदोषश्च नाशङ्क्येत (तु.पा ७,४,३५)।

e) सा. अत्र नाधा. क्यच् प्र. इत्याह। तन्न। तथात्वे हि ततः शत्रन्ताच् च१ (अजाद्यसर्वनामस्थाने) विभक्तिरुदात्ता स्यात्। चित्स्वरेण नाधा. अन्तोदात्तत्वे सति

आद- स्कन्न°
आद(क→)का[a]- -काम् तै ५, ७, ११, १; काठ ५३, १.
आदन[b]- -ने ऋ ६, ५९, ३.
आदयितृ[c]- -तु खि १, ९, १.
आदिन्- केवल°, शिला°
१¶आद्य,द्या[d]- -द्यः मै ३,१०,३[e]; -द्यम् तै २,२,५,१;६; मै १,६, ५; शौ ८, २, १९$; पै १६, ४, ९$; -द्या तै ६,४,१०,५; -द्याः तै ३, ४, ३, ७; ६,४,१०,४;५; ७,१,१,५; मै १, ५, १०; ११; १०,१३[2]; २,३,२; ३,७,१; ४, ५, १[2]; ६, ३[2]; काठ २७, ८[2]; २८, १०[2]; ३६, ७[2]; क ४५, १[2]; -द्यान् मै १, ५, ११; -द्यासु काठ २७,८. [°द्य- अन्]
१अँद्- √अद् द्र.
२अँद्-३अँत्>द्,यक.अद्रि-अद्भुत-टि द्र
१अर्द्- √अद् द्र.
?२अर्द्[f] पै २, ८१, २.
अ-दक्षिण[g]- -¶णः मै २, ४, ५[2]; काठ १२, ३; -णम् काठ ३७, १२¶; -णाः काठ ३७, १२¶; पै ५, ६, ६; -णासः ऋ १०, ६१,१०; -णेन मै १,४,१३[2]¶.
अ-दक्षिणीय[h]- -यः मै ४, ८, २¶.
¶अ-दक्षिण्य[i]- -ण्यम् तै १,५,१,२.
१अदत्- √अद् द्र.
२अ-दत्[j]- -दते ऋ १, १८९,५; -दन् ऋ १०, ७९, ६.
अ-दत्त,त्ता[k]- -त्तः शौ ५, ११, ९; १०; -त्तम् पै ८,१,९;१०;१०, ६,४;९; -त्ता शौ १२,४,१३.
अ-दत्त्वा[k] शौ १२, ४, १९; २३;४५.
अ-दत्रया[l]- -त्रया ऋ ५, ४९,३.
अ-ददत्[k]- -दत् शौ १२,४,२०;२१; २६; ३४; -दते मै १, १०, २.
अ-ददिवस्[k]- -ददुषः शौ १२, ४, ४८; -ददुषे शौ १२, ४, ३९.
अदन- √अद् द्र.
अ-द(न्त→)न्ता[m]- -न्ताम् पै १६,

'तास्यनु-' (पा ६. १, १८६) इत्युपदेशाल्लसार्वधातुकस्य शतुरनुदात्तत्वे सत्यप्य् 'अतो गुणे' (पा ६,१,९७) इत्येकादेशे शत्रन्तस्य प्राति. अन्तोदात्तत्वेन विद्यमानत्वादित्यभिसन्धेः (तु. अघायत्->-यतः, -यते प्रभृ.)। अतो नित् प्र. उसं. एवेति दिक् (तु. ORN., WG १०६७A च)।

[a]) ण्वुल् →अकः प्र. लित्स्वरश्च (पा ६,१,१९३)। पावकादित्वोपसंख्यानेन प्रत्ययस्थकात् पूर्वस्याऽकारस्येत्वाभावः द्र (पावा ७, ३, ४५)।

[b]) ण्यन्ताल् ल्युट् प्र. लित्-स्वरः (पा ६, १, १९३)। करणे वाऽधिकरणे वा प्र. द्र.। कर्मणीति तु सा. आह। अत्र प्रयोज्यकर्तृत्वसमर्पणस्य प्राधान्येन विवक्षितत्वाद् णयन्तात् प्रत्ययोत्पत्तिर् द्र. (तु. पपा., वैतु. च ORN. प्रभृ.)। आद्यते यस्मिन्निति कृत्वाऽश्वकर्तृकाऽदनक्रियाधिकरणात्मके पात्रविशेषे वृत्तिर् द्र.। यथा तस्मिन् पात्रेऽश्वौ सहप्रवेशितमुखौ भवत एवमिन्द्राग्नी देवौ सुते सोमपात्रे भवत इत्यार्थविस्तरः पुनः वैश. विशेषेण उपदेयः (तु. स्वादन- ऋ ५, ७, ६ यत्र सा. अपलक्षणमेव कर्तरि प्रत्ययं पश्यति चमस्कारविशेषकरं करणार्थं च न पश्यति)। कर्त्रर्थे यु (>अन)-प्रत्ययान्ताः प्रायेणाऽन्तोदात्ता भवन्तीत्यपि सुस्मरं द्र.।

[c]) ण्यन्ताद् इत्नुच् प्रत्ययश्चित्स्वरश्च (तु. पाउ ३, २९; पा ६, १, १६३; ४, ५५)।

[d]) ण्यत्-प्रत्यये तित्स्वरः (पा ३,१, १२४; ६, १, १८५)।

[e]) नाद्यः इति मूको. नाद्यः इति च मुपा. भवति। उभयथाऽपि स्वरो दुरुपपदः द्र.।

[f]) ?अर्द-गणँ- -णम् इति किवि. अत्र श्रुत्यभिप्रेतमिति संभाव्येत (यटि. द्र.)।

[g]) बस. अन्तोदात्तः (पा ६, २, १७२)। उप. यद्र.।

[h]) तस. 'नञो गुणप्रतिषेधे' (पा ६, २, १५५) इत्यन्तोदात्तः। उप. यद्र.।

[i]) तादर्थ्ये सत्यपि 'ययतोः' (पा ६, २, १५६) इत्यत्रान्तोदात्तः उसं.। उप. यद्र.।

[j]) बस. अन्तोदात्तः (पा ६, २, १७२)। उप. पाप्र. दन्त- इत्यस्य 'दतृ→त्' आदेशः (पा ५,४,१४२)। प्र१ 'उगिदचाम्' (पा ७, १,७०) इति नुमागमः द्र.।

[k]) तस. नञ्-स्वरः (पा ६, २, २)। उप. यद्र.।

[l]) बस. अन्तोदात्तः (पा ६, २, १७२)। उप. < (√दत्रय नाधा.>) दत्रया- यद्र.। अत्र सा. √अद्+अत्रः प्र. इति कृत्वा 'वार्याणि' इत्यनेन सामानाधिकरण्याऽऽपादकं याच् (पा७,१,३९) इति सुप् प्र.आह(=अदत्राणीत्यर्थः)। असावेव जिह्मार्थे तत एव धातोर् अदत्रा- इत्येतत् प्राति. अपि पक्षे निष्पाद्य निरङ्कुशं व्याचष्टे। अर्वाञ्चस्तु नञ्-पूर्वम् √१दा> दत्र- इति प्राति. इत्यातिष्ठमाना या इति तृतीयार्थकः प्र. स्यात् प्रयोगतश्च किवि. द्र. इत्येवमाहुः (तु. GW. प्रभृ.)। देवतायाः स्वयं दत्रवत्त्वात् (ऋ ६, ५०, ८) परकर्तृक-दत्राप्रेप्सुतया वार्यदातृत्वेनोपवर्णने मन्त्रस्वारस्यप्रतीतेस्त्विहोक्तप्रकारेण दत्र-या- इति प्राति. सुकल्पं द्र.।

[m]) समासार्थम् 'अ-दन्त-' इत्यत्र टि. द्र.।

१५२, ३.

अदन्तक[a]— -न्तकः तै २,६,८,५¶; -काय तै ७, ५, १२, १; काठ ४५, ३.

¶अ-दन्दशूक[b]— -काः तै ६,१,१०,४.

अ-दब्ध, ब्धा[b]— -ब्धः ऋ १, २४, १३; ७६, २; ८९, ५; १२८, १; २, ६, ६; २७, १३; ४, ४, ३; ५, १९, ४; ६, ७, ७; ७, ३६, २; ८, ५९, ३; ७८, ६; ९, ७७, ५; ८५, ३; ९७, १९; १०७, २; १०, १२८, ६; खि १, ६, ३; ४, ९, ५; मा ४, १५; १३, ११†; २५, १८†; का ४, ५, ७; १४, १, ११†; २७, ११, ५†; †तै १, २, १४, १; $६, २, ४; ११, ६; २, १, ११, ४; ४, ३, १३, २; ६, १, ५; ७, १४, ३; मै १, २, ३; २, ७, १५†; ३, १६, ४; ४, १०, ५†; ११, ४; काठ ५, १; १६, १५†; २१, १३†; २२, १४; ३२, १; ४०, १०†; क २५, ६†; †कौ २, ६६४; ९७४; जै ३, ५५, ५†; शौ ६, ५३, २; १७, १, १२; †-ब्धम् ऋ ४, ५०, २; ६, ५१, १; १०, ८७, २४; खि ६, ३, २; शौ २०, ८८, २; पै १६, ८, ८; -†ब्धस्य ऋ ७, ६६, ६; ८, ४४, २०; १०, ७५, ९; काठ ४०, १४; कौ २, ७०३; जै ३, ४६, ९; -ब्धा ऋ ३, ५४, १६; १०, ७५, ७; -†ब्धाः ऋ १, १७३, १; २, २७, ९; ३, १, ६; ४, २, १२; [(२, २८, ३) ७, ६०, ५]; ८, १८, २; १०१, ६; ९, ९७, ५७; मै ४, १२, १; १४, १४; काठ ३१, १२¶; -ब्धाः ऋ [२, २८, ३; (७, ६०, ५)]; -ब्धान् ऋ ६, ५१, ४; ९; -ब्धानि ऋ [१, २४, १०; ३, ५४, १८]; -ब्धासः ऋ १, ८९, १; २, २७, ३; ६, ६७, ५; ८, ६७, १३; मा ३, १८; २५, १४†; का ३, ३, ९; २७, ११, १†; तै १, १, १०, २; ३, ५, ६, १; काठ २६, ११†; -ब्धे ऋ ४, ५५, ३; -ब्धेन मा १, ३०; का १, १०, २; तै १, १, १०, ३; मै १, १, ११; काठ १, ६; १०; ३१, ५; क १, ६; १०; ४७, ५; शौ १७, १, १२; -†ब्धेभिः ऋ १, ६५, ९; [१४३, ८; ६, ८, ७]; ६, ७१, ३; मा ३३, ६९; ८४; का ३२, ५, १५; ६, १५; तै १, ४, २४, १; मै १, ३, २७; काठ ४, १०; क ३, ८; शौ १७, १, ९$; पै ८, १४, ९; -ब्धैः ऋ ६, ४८, १०.

अदब्ध-क्षत्र— -त्रम् काठ २२, १४.

अदब्ध-चक्षुस्[c]— -क्षुः शौ १३, २, ४४.

अदब्ध-धीति[c]— -तीन् ऋ ६, ५१, ३.

†अदब्धव्रत-प्रमति[d]— -तिः ऋ २, ९, १; मा ११, ३६; का १२, ३, ९; तै ३, ५, ११, २; ४, १, ३, ३; मै. २, ७, ३; काठ १६, ३.

अदब्धा(ब्ध-आ)यु[c]— -य्यो मा २, २०; का २, ५, १; तै १, १, १३, ३; काठ १, १२; ३१, १२, क १, १२; ४७, ११.

अदब्धा(ब्ध-अ)सु[c]— -सुः शौ ५, १, १; पै ६, २, १.

अ-दभ[e]— -भा ऋ ५, ८६, ५.

अ-दमायु[f]— -युः पै ५, २, ७.

अ-दभ्र[b]— -भ्रम् ऋ ८, ४७, ६.

†अ-दय[g]— -यः ऋ १०, १०३, ७; मा १७, ३६; का १८, ४, ७; काठ १८, ५; क २८, ५; कौ २, १२०५.

अदस्[h]-

अदस्— -दः ऋ १, १०५, ३; १८७, ७; ६, ५६, ३; ८, १०, १; २६, १७; ९, ६५, २२; १०, ७२, ६; १२०, ३; १५५, ३; १८६, ३; खि २, १४, ९; ५, १४, १; मा २६, १[४]; २; का २८, १, १[४];

---

[a]) बस. समासान्तः कप् प्रत्ययः (पा ५, ४, १५४)। स्वरार्थम् 'अ-चर्मक-' इत्यत्र टि. द्र.।

[b]) तस. नञ्-स्वरः (पा ६, २, २)। उप. यद्र.।

[c]) बस. पूपप्रस्व. (पा ६, २, १)। उप. यद्र.।

[d]) सस्व. नापूदि. द्र.। समानाधिकरणः बस. इति सा., तथा वा व्यधिकरणो वेति MW.। एतद्विस्तरः वैश. द्र.।

[e]) बस. 'नञः' (पा ६, २, ११६) इत्यत्र उसं. उत्तरादिस्वरः।

[f]) तस.। उप. <√दमाय (तु. शौ ४, १, ७[a])।

[g]) बस. अन्तोदात्तः (पा ६, २, १७२)। अ-दाय- इति तै. आ-दाय- इति मै. च पाभे. यद्र.। अ-दाय- इत्यत्रत्यं टि. च द्र.।

[h]) ६अ+दुस्-(<√दस्+कर्मणि क्विप्) इतीव व्युत्पादयन् शक. चिन्त्यः। एवं हि नाम तस. नञ्-स्वरः स्यात्। अन्तोदात्तस्तु भवति। अतः उप. भावे प्रत्ययमुक्त्वा बस. इत्यवदिष्यच्चेत्तर्हि साधीयोऽभविष्यत्। वस्तुतस्तु सना. सदिदं न यौगिकत्वमर्हेत्। आद्योऽकार उत्तरस्य मौलिकस्य दकारध्वनिविशिष्टस्य सना. गुणविशेषाऽऽधायकम् आगममात्रं भवतीति भाषाविज्ञानचणानां दृष्टिरत्र भवति (तु. WW १,९८)।

३; तै ४, २, ८, ३†; ५, २,३, ३^{२}¶; ६, १, २; ¶६, १, ६,४; ११, ५; २, १, ३; ¶मै १, ३, २६$; ४, १^{२}$; ६, ३; ५; १०^{२}; ८, १; १०, ५; ८; ९; ११, ९^{२}; २, १, २; ५, ५;१३, १$; ३, १, २; ३, ४; ६, ७^{२}; ७, ७–९; ८, ३; ५^{२}; ७^{३}; ९, १; ४, २, २; ६; ४, ९; १०; ५, ३; ७, १–४; ८, २; ६; काठ ५, ३; ७, १२; ८, १०; ११, ४; १०; १४, ९; १६, १५; २३, १०; २४, ६; २५, ५; ६; २६, २; ९; ३५, २०; ३९, २; ४०, ८; ¶क ७, ६; २५, ६$; ३७, १; ३९, २;४; ४१, ७; ४८, १८$; †कौ २, ५१३; ८३५; ११९२; †जै ३, ४०, ९; ४, ५, ७; ३०, ४; शौ २, ३, १; ३, ७, ३; १३, १; ४, २, ४; १९, ४; ५, २, ३†; ६, १८, ३; १०, ९, ५; ११, १०, ३३^{२}; १३, १, ५५; १९, ५२, ४; २०, १०७, ६†; १२८, १२; पै ३, २, ३; ४,१; ५, २५, ४; †६, १, ३; ८, ७; १६, ७; १२, ३, १५; १३, १,१५; १४, ३,१६; १५, २३, ८; १६, १३६, ६; –दः-दः शौ १६, ७, ९.

अमी– -मी ऋ १, २४, ६; १०; १०५, ५; ९; १०; १२७, ८; १४१, १३; ४, १८, ११; मा ९, ४०; १०, १८; १३, ८; १७, ४७; का १४, १, ८; १८, ४,१५; ¶तै ३, २, ११,३†; ३, ७, १; ६, १, ५, ४; ¶मै १, १०, ८; २, २, १; २, ६$; ७, १५$; ४, ७, ३; १२, ५†; काठ ७, १२; १०, १२; †कौ १, ३६८; †जै १, ३८, ९; शौ ३, ८, ५; २९, १; ५, ८, ५; २१, ८; ६, ९४, १; १०३, ३; ७,८५,४; ८, ८, १०; २४; ९, १५, १८‡; १३, २, १३; पै १, १०२, १; ५, ६, ८;२६, ८; ७, १८, ६; १६, २९, १०; –मीभ्यः शौ ८, ८, २४; –मीषाम् ऋ ६, ७५,१६; १०, १०३, १२; खि ३, २१, १; †मा १७, ४४; ४५; †का १८, ४, १२; १३; मै २, ५, ९¶; †कौ २, १२११; १२१३; शौ †३, २, ५; १९, ८; ८, ८, १९; ११, ११, २०; १२, १९; १२, २, ५५; १९, ५२, ४; पै १, ३०, ४; ५६,४; ३, ५,५†; १६, ३०, ९.

अमु[a]– -मुना मा २६, १; का २८, १, २; तै ६, ४, १०, २¶; ¶मै १, ८, ९; २, १, २; ४, ५, ४; काठ २६, ४¶; पै १३, ६, ८‡; –मुम् ऋ १, ७, ६; ८, १२, ३०; खि ३, १०, १, २; मा ९, ३८; ३१, २२; का ११, १, ४; ३, २; ६, २; ३५, २, ६; ¶तै १, ५, ४, ४; ९, ४^{२}; $६, २, ४; ६, १; ११, ६; ७, ६, २$; २, १, ४, १; ८, १; १०, ३; ३, १, ३$; २, ३; ५, ३; १२, २; ५, ७, २; ३, ३, ६, १; ५, १, ३;४; ४, ६, १,१$; ५, २, १, ७; ९, ५$; ४, ४, १; ६, ५, ३;८, ३^{२}; ६, १, ५, ५; ४, ५, ६; ५, ११, १; ६, १, १; ७, १, ५, ३; २, १, ४; ४, २; ३, ४, २; १०, ३; ¶मै १, ५, ५; ६, १३^{१०}; ८, १; ६; ९^{२};$;१०, १९^{२}; ११, ७^{२}–९^{२}; २, १, २; २, १^{२}$; ५^{२}$; ७^{२}; १३; ३, १^{५}$; ५, ११; ६, ६; ३, १, ४$; ४, ४; ६; ७; ५, १; ६, १०; ७, ८; ८, ४^{२}; ९, १^{३}; ३^{२}; ४, ३, ४; ४, ८; ६, २$; ३^{२}$; ६$; ८; ७, २; ६; ७,९^{२};$; ८,१०;९, १^{३}$; काठ १, १२; ५, १; ६, १^{२}; ३^{२};७, ८; १५; ८, ८; ९^{३}; १२; ९, ३^{२}; ११, ३^{२}; ४^{२}; ६^{२}; १२^{२}; १४, २; ७; ८^{२}; १०^{२}; १९,९; २०, ८; २१, २^{२}; ६; ७; २२, ३; ६; १३^{४}; २३, १; ८; ९; २६, १; २^{२}; ६; २७, ५^{२};२८, १०; २९, ७; ८; ३१, ११; ३२, १; ३३, ८; ३४, ६;१८; ३६, १३;१५; ३७, १३^{२};४०, ९; ¶क १, १२$; ३, १२; ४, २^{२}; ६, ५; ७, ३^{२}; ५^{३}; ७; ८, ६; ३१, १०$;१७^{२}; २१;३४, १; ३६, ५; ६; ४०, ४; ५^{२}; ४१, ४; ४२,५^{२}$; ४५, १;८; ४७, ११$; †कौ २, ६५१; ९७१; शौ २, १२, ४; ३, ३, १; ५, ८, ७; २२,१२; ६,७५, १; १३५, २; ३; ८, ६, १२; ९, ११,१३; १०, ५, ४४;१६, ८, २^{२}; ५^{२}–२९^{२}; ३१^{२}; २०, ७०,१२†; १२८, १; पै १,४३, २; ५०, ४; ५९, ३; ६३, ३; २, ५, ४; ३७,५; ६४, १;७४, १‡; ८५, १; ४, २०, ६; ५,

a) १अ- वा ५अ- वा>अम् (द्वि१)+उ (अपरं सना.) इतीव समस्तं सना.स्यादित्युत्प्रेक्षते WW १,१८७। अनयैव दिशा नापूपू. अवान्तरयोः प्राति. अपि कश्चिदतिप्राचीनः सार्वनामिकः समास उतोभयत्र ६अ+म- (=अस्मदर्थे मौलिकं सना.)+(बलविशेषाऽऽधायकमात्रः) उ (इति नि.) इत्यपि विमृश्यम् (तु. WW १,१८८)। भूयश्च वैश.।

१७, ३; २५, ७; २७, २; ७, १८, ५; ९; १६, ३८, ३; ७७, ३[२]; ८०, ३; १३२, १०; –मुष्मात् ऋ ४, २६, ६; तै २, ३, १, ४; ५; ७, ३, ११, १; मै १, १०, १७¶; ३, ३,५; ४, ८,८¶; काठ ७,९; ८,४[२]; २४, १; ६; ८; १०[२]; २६, ६; ३६, १२; ४३, १; ¶क ६, ९; ३७, २; ७; ३८, १; ३[२]; ४१, ४; शौ १२, ८, ११; पै ५, २६, २[a]; १६, १४४, १०; –मुष्मिन् मा १७, २; का २, ३, ८; १८, १, ३; ¶तै १, ५, ४, ४; ६, ३, ३$; ७, ३, ४[४]$; २, ५, ८, १;२; ६, २, ४; ३, ४; ६, ४; ३, ३, ८, ४; ५[२]; ४, ४, ११, ४$; ५, २, १, ६; ७, ५; ३, ५, २; ६, ३; ७, २; ४, १, २; २, ४; ४, १; ८, १; ९, ४[२]; ११, १[२]$; ५, १, ५[३]; २,३; ४,३[२]; ४; ८, ३[३]; ६, ६, ३; ९, २; ७, २, २; ३, ४; १०, २; ६, १, १, १; ८, ५; १०, ५[३]; २, ३, ५[२]; ३, १, २; ४, २, ५; ५, ९, २; ६, ८, ३; ७, १, ६, ४; ३, ४, १[२]; ५, १; २[२]; १०, १; ४, ११, १; ¶मै १, ५, ५; ६, १२; ७, ५$; १०, १७[२]; २, ५, ११; ८, १४$; ३, १, ५; १०[३]; २, ६; ७; ३, १[२]; ४$; ४, १; ६, २; ७; ७, १०; ८, ७; ९; ९, ४; ४, १, ८[३]; ११; १३; २, १; ३, १; ४, १०[२]; ८, २[२]; १०; काठ ८, ८; १३[२]; ९, ३[२]; १२; १४, ६; २१, २; ४[३]; ६;

११[२]; १२; २२, १३; २३, ९; २४, ६; २६, १; २७, १; २; २८, ४[३]; २९, २; ३०, ५; ७; ९[२]; ३१, ६[२]; १०; ३३, ५; ३४,८; ३६,११;१२; ¶क ७, ३; ८, १[२]; ६[२]; ३१,१७;१९[३]; ३६, ६; ३७, ७; ४०,४; ४२, १; २; ४४, ४[३]; ४५, ३; ४७, ६; १०; शौ ११,६, १८; १२, १०, ११; पै २, ४, ५; ९, २१, ८; ११, ५, ४; ८; १६, २२, ८; १४६, ७; –मुष्मै ऋ ५, ४४, ४; मा १०, २[२]; ३[५]; ४[१०]; का ११, २, २[२]; ३[१५]; तै १, ५, ६, ४; ८, ५; ६, ६, ३; ७, ६, ५; ८, ११, १; ¶६, १, ८, ५; ४, २, ५; ७, ५, १३, १; मै १, १, ५; ६; २, १५–१७; ५, १०¶; २, ३, ४[६]; ५; ६, ७[२]; ३, ३,४¶; ८,१०¶; ९,६; १०, १[३]; ¶[२]; ४, ८, ८¶; काठ ३, ५; ६; ७, ७; ११, ७; २१, ४; २४, ३[२]; १०; २५, १०; २६, ५;८; ३१, ३;४;७; ३६, १५[४]; ४५, ९[२]; ¶क $२, १२; १३; ३१, १९; ३७, ४[२]; ३८, ३; ४०, ३; ४१, ३; ६$; $४७, ३; ४; शौ ७, ११८, १; १६, ६, ७; ११; –मुष्य ऋ १, १६४, १०; ८, ३४, १; मा ९, ४०; १०, १८; २०; का ११, १, ४; ३, २; ६,२; तै ३, ४, ८,६; ६, ४,५, ६; मै १, ४, २; ७[२]¶; ¶८,२; ५; ६; २, १, २¶; ९; २, १; ¶५, १०; ११[२]; ६, १[२]; १२[२]; ¶३, २, १; ३; ४;३, ५$; ६, १; ७, ७; १०, १[२]; ४, ३,

१[२]; ४, ६[२]; ५, ५[२]; ६, ३; ७, ६[२]¶; ¶८, २; ३;५; १०; काठ ८, २; ११, ६; १५, १[२]; ८[२]; २१, ७; ३०, ५; ३१, १३; ३२, ५; ३४, १८; ३७, १३; १४; †कौ १, ३४८;२,११५७; ११५८; ११५९; †जै १, ३६, ७; शौ ६, १३०, ३; १३५, १–३; ९, ९, १०†; पै ३,२९, ३; ३७, १; ५, ९, ८;३३, ७– ९; ७, १८, ४; १०, १०, ४; ५; १६, ६६, १०†; –मुष्याः का ११, ३, २; ६, २; ¶तै ३, २, ९, ६; ५, २, ३,३; ¶मै १, ६, ३[२]; २, ४, ५; ६, ६; ९$; ३, २, ३; $४, ४, ३; ६, २[३]; ३[३]; ७, ९; काठ ११,६; ११[२]; १४, २; ८; १५, ७; २१, ६[३]; २७, ५[३]; २८, १; २९, ८; ३४, १८; ३६, १५[४]; ४०, ९; ¶क ६, ७;३१,२१;४२, ५[३]$; शौ ६, १३८, ४; ५; ८, ८, १६; १०, ५, ३६; ४४; १६, ७, ८; ८, २; ५–२९; ३१; पै १, ६३, ३; ६८,५; २, ३७, ५; १०, १०, ४; ५; १६, ३०, ७; ७७, ३; १३२, १०; –०मुष्याः[b] शौ ४, १६, ९; –मुष्याम् ¶तै ५, २, ३, ३;४, ७, ३; ७, १, ४, ३; मै १, १०, १८[२]¶; २, ६, ६¶;९; ३, ३,५; ४, ४, ३; ६, २; ३; ६; काठ ११,६¶;१५,७;२१,९[२]¶; २७, ५; क ४२, ५; –मुष्यै मा ९, ४०; १०, १८; तै २,३, १,४; ५; मै ४, १, ११¶; काठ ३१, १३¶.

अमु-तस्(:)[c] ऋ १, १७९, ४;

a) 'अमुष्मात्' इति संस्करणान्तरसापेक्षः मुपा. नितरां भ्रष्टः। अमुष्मात् (लोकात्) इति शोधः सुलभः द्र.।

b) आमन्त्रिते पराङ्गवद्भावात् (पा २,१,२;८,१,१६)।

c) पञ्चम्यर्थे तसिल् प्रत्ययः। लित्स्वरः(पा ६,१,१९३)।

९,८१,२;१०,८५, २५[२];१५५, २; खि ४, ३, १; मा ३, ६०; का ३,८,५; तै ३, ३, ६,२[३]¶; ५, ५, ३; ४, ७, १४,४; ¶५, १, १, ४; ४, ७, ३; ७, ५, ७, ४¶; ¶मै १, ५, ५[१];११; ८,४; ६; १०, १२; २, १, ८; ४, ८; ५, ७; ३, ३, ४[२]; ७, ३; ९; १०, १[२]; ४, ३, ७; ५, ५; ६, ३; ९; ७, ३[२]; १४, १७$; काठ ९, १२; १२, १३; १३, ७; २१, ६; ९; २५, ५; १०[३]; २६, ५; ६; २७, १; २९, ७[२]; ३०, ४; ३३, २[२]; ७; ८; ३४, ५; ३६,१; ४०,१०; ¶क ३१, २१; ३९, २; ४०, ३[१]; ४१, ३; ४; ४२, १; ४६, ७; शौ १, २०, ३; ५, ३, ११; ८, ३; ७, १२०, १; ८, ९, ६; ११, १२, ९; १४; १४, १, १७; १८[२]†; १८,३,३८; पै ७, १८, ३; १६, १८, ६.

¶अमुतः-प्रदान[a]– -नम् तै ३, २,९,७; –नात् मै १, १०, ६; काठ ९, ३[b]; क ८, ६[c].

अमु-त्र[d] मा १७,२; का २, ३, ८; १८, १,३; तै १, ६, ३, ३; ७, ३, ४; ४, ४, ११, ४; ५, ४, २, ४¶; ६, ६, १, ४¶; ¶मै १, ४,७[३]; ८; २, ८,१४$; ३, ३, ४; ४, ३; ७, ८[१]; ९,१; ७; ८; १०, १[२]; २–४; ४, २, ९; ७, २; ८, २[३]; ¶काठ २२, ६[२]; २७,१; ३२, ६; ¶क ३४, १[२]; ४२, १; शौ ८, १, १८; ९, ३, १०; १३, १, ३९; पै १६, २, ७; ३९, १०.

अमुत्र-भूय[e]– -यात् मा २७,९; का २९,१,९; तै ४,१, ७,४; मै २, १२, ५; ३, ४, ६; काठ १८, १६; क २९ ४; शौ ७, ५५, १.

१*अमुया[f]

२अमु-या[g]– -मुया[h] ऋ १, २९, ५; ३२, ८; ४, १८, १;

---

[a]) बस पूपप्रस्व. (पा ६, २, १)। तस. पूप. 'अव्यये नञ्कुनिपातानाम्' (पावा ६, २, २) इत्युक्तदिशा परिगणितान्यतमत्वाभावेऽप्य् अव्यय-पूपप्रस्व. उसं.(यतु.भा.) इति तु न वक्तव्यं बस. इत्येव च वक्तव्यम् । अन्यथा हि पञ्चम्यर्थप्रत्ययान्तस्य पूप. कारकत्वाऽभ्युपगमाद् 'गति-कारक-' (पा ६, २, १३९) इति कृद्-उपप्रस्व. स्यात् । यथा चात्र पूप. कारकतया गृह्येताव्ययतया च न गृह्येतेति तथा अमुत्र-भूय- इत्यत्रत्यं टि. यद्र. । यदपीह भा. सार्वविभक्तिकं तसिं प्र. अ-लितमाह, तदपि नोपादेयम् । तथात्वे ह्य् अमु-तः इत्येवं प्रत्ययस्वर आपद्येत (तु.त. इतः-प्रदानम् इति)। तस्माल् लिदेव प्रत्यय इह सुवच इति दिक् ।

[b]) इह SIM पूप. च उप. च पृथक् पदे इत्यातिष्ठते । तन्न, उभयाभिनिर्वृत्तस्य संपिण्डितार्थस्य हेतुत्वेन श्रावणे श्रुतिस्वारस्यप्रतीतेः । (तु. नापू. मै. स्थ.)।

[c]) -प्रजानाद् इति मूको. अत्र भवतीति नापू. काठ. स्थ. संटि. संकेतितं भवति (यद्र.)।

[d]) सप्तम्यर्थे त्रल् प्र. लित्-स्वरः (पा ५, ३, १०; ६, १, १९३)।

[e]) तस. उप. भावे क्यबन्तम् (पा ३, १, १०७)। प्र. पित्त्वान् निघाते धातुस्वरः । त्रलन्तस्य पूप. सत्यप्य् अव्ययत्वे कारकार्थीयत्वात् कारकवदुपचारः । तेन च कारकोत्तरकृत्-स्वरः प्रकृत्या भवतीति सूपपदं द्र. (पा ६, २, १३९)। अन्यथा हि सासस्व. (पा ६, १, २२३) स्यादित्यभिसन्धिः ।

[f]) एतत्-प्रयोगदुर्भित्त्वे तु. एउटि. ।

[g]) तस. सामान्यः सामासिकः स्वरः (पा ६,१,२२३)। उप. >√या यद्र. ।

[h]) -यैया > -या इत्येवं प्राकृतायित-सहकृतं च सौवरोत्तर-संक्रम-विशिष्टं च तृ१ द्र. । पपा. अवग्रहाऽभावो भवति । तत एतद् रू. यनि. समस्तस्य प्राति. इति मा शङ्कि । पपा. अवग्रहस्य भावाऽभावयोः सामान्येन समासाऽसमास-विनिगमकत्वे सत्यप्य् एकान्तेन तथात्वाऽभावात् । तथा हि । पाप्र. प्राति. समं समासेतरत्वे सति धृष्णु-या इत्यस्य च अमुया इत्यस्य च रू. सुबादेशान्ततायाम् इष्टायामपि पपा. पूर्वेऽवग्रह उत्तरे च तदभावः । तेन पदकारमतेनैवाऽवग्रहस्य समाससमात्रसंकेतात्मकतावादो विहन्येत । यदपीहाऽऽचार्या या इत्यंशस्य सुबादेशमात्रतामाहुः (पा ७, १, ३९; GW. प्रभृ.)। तथाङ्गीकारेऽस्य रू. श्रुतिप्रकारद्वैविध्यं बाधकं भवति । तद् यथा। बाह्वृचे त्रिः पापया इति रू. समानाधिकरणं वि. भवति (१,२९, ५; १०, ८५, ३०; १३५, २)। अन्यत्र च सर्वत्रैतत् क्रिवि. भवति । पूर्वस्मिन् प्रकारे तावद् एतत् क्रिवि. न भवति ना. च भवतीति सुलभम् । एस्थि. अप्येतत् सना. रू. इति कृत्वा यत् सा. वाचो बुद्धेः कृस्याथाश्चाऽऽक्षेपे सादरो भवति तच् चिन्त्यम् । यच्च सर्वत्रैतद् रू. क्रिवि. भवतीत्यर्वाचामभिमतं भवति तत्र तावत् समानाधिकरणं वि. मृग्य-समाधानं द्र. । अथवैवमत्र द्र. । उक्तया दिशाऽतिप्राक्काले अमु-य->अमुया (तृ१) इत्याकारिकायां निष्पत्तौ व्यवहारे सिद्धायां सत्यासस्य शब्द-

५, ३४, ५; १०, ८५, ३०; ८९, १४; १३५, २; काठ ३१, १४; शौ ५, २२, १; ७, ५८, ६; १०४, १; १४, १, २७†; २०, ७४, ५†; पै १, ४८, २; १३, १, १.

आमुष्यायण[a]- -०ण शौ ४, १६, ९; -णः तै १, ८, १२, २; मै २, ६, ९; ३, ६, ९; ४, ४, ३; काठ १५, ७; २३, ५; क ३६, २; -णम् तै १, ८, १०, २; मै १, ८, ९; २, २, १; ६, ६¶; ३, ३, ५; ४, ६, २[२]; ३[२]; ७, ९; ९, १[३]; काठ ११, ६; ११[२]; १४, २; ८; २१, ७; २७, ५[२], २९, ८; ३४, १८; ३६, १५[४]; ४०, ९; क ४२, ५[२]; शौ १०, ५, ४४; १६, ८, २; ५-२९; ३१; पै १, ६३, ३; २, ३७, ५; १६, ७७, ३; १३२, १०; -णस्य तै ३, ४, ८, ६; मै २, १, ९; ६, १[२]; ४, ३, १[२]; ५, ५[२]; ६, ६; काठ ११, ६; १५, १; ३४, १८; शौ १०, ५, ३६; पै १०, १०, ४; ५; -णाय काठ ३६, १५[४]; -णे शौ १६, ७, ८.

अमू- -मू खि ५, १२, १; काठ २२, ७¶; क ३५, १¶; शौ ३, ७, ४; १३, ६, ७; २०, १२८, १; पै १, ४९, ४; -मूः ऋ १, २३, १७; ६, ४७, ३१; ९, ११३, ८; खि ५, १५, २; †मा ६, २४; २९, ५७; का ६, ६, ३†; ¶तै २, ४, १०, ३[२]; ४, ६, ६, ७†; ५, ३, ९, १; ¶मै २, ४, ८[२]; ३, २, ३; १६, ३†; ¶काठ ७, ८; ११, १०; ४६, १†; शौ १, ४, २†; १७, १; २७, १; ६, ६७, १; ९, ४, ६; ११, ११, १८; १२, २०[२]; २०, १२९, ७; पै १, ४७, ३; १६, २४, ६; -मून् खि ३, ३, ८; शौ ५, ८, ८; ६, २९, १; ८४, २; ८, ८, ३[२]; ४; ८-११; २४; १०, १, ६; ३१; ११, १, २०; पै २, १६, १; ९, २५, १४; १६, २९, ३; ४[२]; ८-१०; ३०, १; ३५, ६; ९१, १; -मूम् ऋ ८, ५१, ८; १०, १२५, ७; ¶तै ३, २, ९, ७; ५, ३, ७, ४; ३, ११, १; ६, ८, ५; ८, ६; मै २, १, ८¶; शौ ४, ३०, ७†; ६, ९, ३; १२६, ३; १३९, ३; ७, ११८, १; ८, ८, २; १४; १५; १७; १८; ११, १२, १३; १९, ५३, ५; पै २, ९०, ४; ३, २५, १; १२, २, ५; १५, १२, १; १६, ३०, ४; ६; ८; १०२, ३; १५३, १.

असौ[b]-सौ ऋ १, १०५, १६; १९१, ९; ५, १७, ३; ८, ९१, २; ६; १०, १३२, ४; १४६, १; १५९, १; खि ३, २१, १; ४, ८, ५; ५, १, ४; मा ७, ३; ९, ३८; १०, २०‡; १६, ६; ७; १७, ४७; ३५, २२; ४०, १७[२]; का ७, १, ३; १७, १, ६; ७; १८, ४, १५; ३५, ४, ५; २१; ४०, १, १६[२]; ¶तै १, ७, ६, ३; ८, १२, २$; २, १, २, ४; ४, १; ८, १[२]; २, ९, ७; १०, १; ३, २, २; ४, १[२]; २; ६, २; ४, १०, २; ५, २, ५[२]; ५, ५; ७, २; ६, ९, ७; ३, १, ७, २; २, ९, ६; ७; ३, ८, ६; ४, ५, $१, २; ३; ५, १, ४, ३; ५, ८; ८, ६; १०, ३; २, ५, ४; ७, ३; ४; ३, ३, ५; ७, ४; १०, ३[३]; ४, ६, ६; ७, ३; १२, २; ५, ४, १[३]; ६, ८, ३; ५[२]; १०, २; ७, १, ३; ४, २; ५, २; ५; ६;

रूपस्य तात्पर्यतस् 'तया गत्या' (=तेन प्रकारेण) इति पर्यवसानात्तस्यैव चार्थस्य √या> उप. अभावेऽपि अमु- इति सना. स्त्रीप्रकारकस्य या इत्यस्य तृ. प्र. उत्पत्त्या समर्प्यमाणत्वाद् अदुस्- >अमु- इत्यस्य सना. स्त्रियां तृ१ एतद् रू. भवतीति प्रतीतिः संजाता। पपा. च अवग्रहाभाव एतत्-प्रतीतिजन्मा द्र. (वैतु. या इत्यंशस्य सुब्विशेषमात्रत्वाऽभावं प्रति जागरूकतायां पपा. भद्र-या, अघृष्णु-या प्रभृ. अवग्रह-सद्भावः)। अस्मिन् दर्शने तावद् यत्रैतद् रू. समानाधिकरणेन वि. युक्तं भवति तत्र वस्तुतः *अमुया(तृ१), पापया= -*युया(>या) इत्येवं प्रयोगस्य मौलिकस्य सतः पापया (अमुया) इति स्मारकं भवतीति सुवचम्। तात्पर्यसादृश्याद्भ्रान्ततः '*अमुया' इति मौलिकस्य सना. तृ१ रू. चान्यतः 'अमुया' इति समस्तस्य प्राति. च तृ१. रू. अन्यतः संभेदे प्राप्तेऽन्तोदात्तं चैतद् रू. अभिभावुकं सद् एकमात्रमवशिष्टं प्रयोगतः क्रिवि. च समजनीति निष्कर्षः।

a) (अदुस्->)अमुष्य+अपत्येऽर्थे फक्>आयनःप्र.,ष. अलुक् कित्-स्वरश्च (पा ४, १, ९९; ६, ३, २१; १, १६५)।

b) पाप्र. एतदवान्तरं प्राति. <अँदौ<अदुस्-, ततः प्र१ सुलोपश्च (पा ७, २, १०६; १०७)। अर्वाच्या दृष्ट्या तु त्रिवृदिदं प्राति. अदुस्- इत्येतत्-समानतन्त्रम् अ-तत्तन्त्रं च द्र.। तद् यथा। 'अ-स-औ' इत्यते त्रयोऽत्रांऽशा भवन्ति। अ इत्यागममात्रमादौ भवति। 'औ' इति अथो प्रभृ.उपलभ्यमानस्य 'उ' इत्येतस्य वृद्धमिव रू. अन्ते भवति। मध्यस्थं च स इति वास्तविकं सना. भवति त(>तद्-) इत्येतत्-पर्यायभूतमिवेति (तु.WW १, ८८; १८८; २, ५०९)। यद्वा प्रथमोऽवयवोऽप्य् ३अ- इत्येतत् सना. एव स्याद्यथान्ते च मूलतः समस्तस्य सतः सना. द्वित्वसूचन औ प्र. इति।

६,१, ६, १; ३,११, ३;४,१०, २; ५, ४, १^{२}; ११, १; ६, ४, ४; ७, १, १, ६; ४, ३; २, १, २; ४; २, ३; ४, २; ७, २; ३, ५, ३; ६, २; ७, ३^{२}; ९, २; ३; १०, १^{२}; ५^{२}; ४, १, १; २; २, ४; ४, २; ३; ११, १; ५, १, ३; २०, १$; ¶मै १, १, ३^{३}$; ५, ५^{३}; ७;९; ११^{२};६,३; ६; ८; १०^{२}; ८, १; ६; १०, १६; ११,७; २, १, २^{२}; २,२^{४}; ३, ३^{२}; ६; ९; ४, ५^{२a}; ८^{२}; ५, ४; ७; ९^{२}; १०^{२}; ११·$६, ९; १२^{२}; ९, २^{२}$; ३,१,१; ३; ६; २, ६^{३}; ८; ९; ३, ३; ४^{२};५;८^{३}, $; ६, १; ९$; ७, ७; ८,३; ९, १; ३; १०, ४; ११, ८$; ४, १,३; ५; ८; ११^{२}; १२; १३^{२}; २,१;२; ३,२; ४, ३$; ६^{३}; ७; ५, ३; ५^{२}; ६, ३^{२}; ६; ८; ७, ३^{३}; ९$; ८, २; ५; ८; १०^{२}; काठ ६, ३; ४^{२}; ७, २; ४^{४}; ६; १४; ८, ४^{७}; ८^{२}; ९, १५; १०, १; ५; ८^{२}; ९; ११, ४^{३}; ५; ७^{९}; १०; १२, ४; ६; ७; १०; १३, ७; ८; १२^{२}; १४, ७; १५, ७; ८^{२}; १७, ११^{२}; १८, १९; १९, २; ४; ५; २०, ५^{३}; ६^{२}; १३^{२}; २१, ५; ८; ९; २२, ८; १३^{२}; २३, ५; ८; २४, ६; ९; २६, १; ४; २७, १; ८; २८, २^{२}; १०^{२}; २९, ७^{३}; ३०, ३; ४; ५^{३}; ३१, २; ६^{२}; ९; १०; १३^{४}; ३२, २^{२}; ३३, ३; ८; ३४, ८; ९; ३६, १०; १५^{४}; ३७, १०; ११; १३; ४३, १^{५}; ४५, १७; ¶क ४, २; ३^{२}; ५, २$; ३^{४}; ६, ४$;९^{६}; ७, ३^{२}; २७,१^{२}$; २९, ७; ८; ३०, २; ३; ३१, ७^{३}; ८^{२};२०; ३४, १; ३५, २; ५; ३६, २$; ३७, ७; ३८, २; ४०, ४; ४१, २; ४२, १$; ४४, २^{२}; ४५, १^{२}; ८^{२}; ४६, ६; ७; ४७, २; ६; ९; १०; †कौ २, १२१०; १२१४; शौ १, २६, १; २; २९, ५†; २, १४, ३; ३, २, ६; ४, २, ३; ४; १६, ३; ५, ८, ३; ७; ६, १३०, १; २^{२}; ३^{२}; ४; १३१, १; २; ७, ७३, १; २; ११, १२, ११; १२, ३, २०; १३, १, २३; १५, १०, ७; १५, ४; ५; १८, २^{६}; १६, ८, २; ५; २९; ३१; १८, ४, ६६; पै १, १०, ३; ११, ४; १०६, १; †२, ३५, १; ४१, १; ३, ५, ६; ४, १९‡[b], १^{२}–६^{२}; †२६, २; ६; †५, ३, १; २; १२, १; ६, ११, ७–९; ७, २, ७†; १८, ३; ८, २०, १; ९, २५, १६; १४, २, ९; १६, ४३, ९; –०सौ^{०} मा ३८, २^{३}; का ३८, १, २^{३}; तै २, ४, ९, ३¶; मै १, ४, २; ४, ४, ४¶;९,७^{२};१९; काठ ११,१०^{२}; –०सौ मा ९, ३०; ३५, ६; का ३, ९,६; तै ७, ३, ५,२; मै ४, ९, १०; शौ ४, १६, ९; ५. ६, ५–७; १८, ४, ३३.

असकौ[d] मा २३, २२; २३; का २५, ६,२;३; मै ३, १३, १.

अ-दस्त[e]– -स्तम् तै ४, २, ५, ५‡[f]; मै ४,१,३^{२};¶; काठ १,३; ३१, २^{२}¶; ३८, १४‡[f]; क १, ३; ४७,२^{२};¶; –¶स्ताः काठ २७, ५; क ४२, ५.

अ-दाति[g]– -तिम् पै १६, ४२, ४.

१अदान्– √अद् द्र.

---

[a]) एकतरत्र मूलकोशेषु W. इत्यतः स्वरो यथायथमनुसंधेयः। एवं पदत्रित्वे काठ १२,४ इत्यस्य साद्र्यमपि द्र.।

[b]) विशिष्ट इह बाहृचः (१, १९१,११) पाभे.।

[c]) इह संबोध्यव्यक्तिविशेषनामस्थानीयत्वाद् आमन्त्रितवदुपचारे षाष्ठिक आद्युदात्तः (पा ६,१, १९८)।

[d]) प्राति. स्वरूप-परिच्छित्तौ तु. असौ इत्यत्र गटि.। अत्र प्रागिवीयः अकच् प्र. भवति चित्-स्वरश्च। एतावांस्तावद् विशेषः (पा ५, ३, ७१; ६, १, १६३)।

[e]) तस. नञ्-स्वरः (पा ६,२,२)। उप. <√दस् यद्र.।

[f]) विशिष्ट इह बाह्वृचः (१०, १०१,५) पाभे.।

[g]) तस. उप. <√२दा यद्र.। नितरां संस्करणाऽन्तराऽपेक्ष इह सुपा. द्र.। आदौ तावद् हिरण्यश्रङ्ग- >ङ्गो इति हिरण्यस्रज्- > -स्रग् इत्येवं शोध्यः (तु शौ १०, ६, ४)। ननु शाखाभेदादुभयत्र प्रातिस्विकः स्वतन्त्रः पा. यथोपलब्धि समादरणीय इति। ओमिति। तत् कथमिति। यमु. मूको. न समादरणीय इति। मूको. अन्यथालिङ्गत्वादिति। कथमिति। उच्यते। तत्र हि हिरण्यश्रङ्गयं मणिर् इति पा. °श्रङ्ग° इत्युत्तरवर्तिन्या ओकारमात्राया अभावो लिङ्गं भवति यथा मूलतः °स्रगयम् इत्येवं सतः °*श्रगयं > °श्रङ्गयम् इत्येवं वर्णविकारः समजनीति। प्रकरणाच्चैतत् स्पष्टं भवति यथाऽत्र °स्रज्- इत्येव मौलिकं प्राति. भवति नापरमिति। तथाहि। खादिरफालकृतस्य मणेर् अनुसूत्रं हिरण्यशकलेनाऽनुगमनं कृत्वा बन्धनं प्रकृतं भवति (तु. पै. त. २, ६; ७; शौ १०, ६, २; ६ प्रमृ.; कौसू ३, २) तद् हिरण्यानुसूत्रण-क्रियामादाय हिरण्यस्रक्तयोपचारे स्वाभाविकश्चमत्कारो भवति हिरण्यश्रङ्गतयोपवर्णने च न काप्युपपत्तिरुपलभ्यते। एवं शब्दसंघटनसाम्याच्च छान्दससंघटनसाम्याच्च पूर्वोक्त

२अ-दान[a]- -नाय शौ १२,४, ५१.
¶अ-दानीय[b]- -याय मै ४, २,८[2].
अ-दान्य[c]- -न्यान् शौ २, ३५, ३.
अ-दाभ्य,भ्या[a]- -०भ्य ऋ १, ३१, १०; ७, १५, १५; काठ ६,८; क ४, ७; -भ्यः ऋ १, २२, १८; ३, ११, ५; ४, ५३, ४; ५, ५, २; ९, ३, २; २८, ६; ३७, ५; ५९, २; ७५, २; ८५, ६; १०३, ४; १०, ११, १; २५, ७; २६, ७; मा १८, १९; ३४, ४३†; का १९, ७, १; ३३, २, ६†; तै ४,४, १२,१; ७, ७, १; ¶६, ६, ९, १; २[2]; मै २, ११, ५; १३, १३; ३, ४,१; ४,७,७¶; काठ १८,११; ३०,७¶; ४०, ३; क २८, ११; †कौ २, ५१; २७०‡[d]; ६११; ६३५‡[d]; ६४१; ६४६; ९०६; १०२०; †जै ३, ५, १०; २३, २‡[d]; ४९, ५; ५१, ६; ५३, ४; ४, ९, १; १५, १; शौ ३, २१, ४; ७, २७,५†; १८,१, १८†; पै ३, १२, ४; -भ्यम् ऋ ३, ६२, ६; ७, १०४, २०; ८,[(५, १२; ८५, ५)]; ६१, १२; १०१, १२; ९, २६, ४; १०, ११८,६; मा ३, १८; ७, २; ८, ४९; १७, ७८; ३३, ४०†; का ३, ३, ९; ७, १, २; ८, २२, ३; १८, ६, १४; ३२, ३, ११†; तै १, १, १०, २; ४, १, २; ५, ५, ४; ३, ३, ३, २; ४, २[2]; ५, ६, १; ६, ४, ४, ३¶; मै १, ३, ४; ५, २; २, १०, ६; ४, ५, ७; काठ ४, १६; ६, ९; २७, १,३०,६;७†; ३९,३; क ४,८; ४२, १; कौ २, ११३९†; जै ४, ३, ३†; †शौ ८, ४, २०; २०, ५८,४; पै १६,१०,९†; -भ्यस्य ऋ ८, ७, १५; तै ६, ६,९, १¶; मै ४, ७, ७¶; -भ्या ऋ १, १५५, १; तै ५, ७, ४, १¶; मै ३,३,९¶; -०भ्या ऋ ५,७५, ७; ८; ७, ६६, १७; -भ्याः ऋ ३, २६, ४; -०भ्याः ऋ २, ३४, १०; -भ्यानि ऋ १०,५४, ४; -†भ्यासः ऋ [(२,२,४)९, ७०, ३]; कौ २, ७७५; -¶भ्ये तै ६, ६, ९, १; २; -भ्येन ऋ १०, ११८, ७; तै ६,६,९,१¶
¶अदाभ्य-त्व[e]- -त्वम् तै ६, ६, ९, १; मै ४,७,७; काठ ३०,७[2].
१अ-दामन्[f]- -मानः ऋ ६,४४,१२.
२अ-दामन्[g]- -मानः ऋ ६, २४, ४.
‡अ-दाय[h]- -यः तै ४, ६, ४, २; शौ १९, १३, ७; पै ७, ४, ७.
*अ-दाया(य-१अ)द[i]-
अदाया(य-अ)दी- -दीः तै ६, ५, ८, २.
¶*अ-दायिन्[i]- -यी काठ ६,६; क४,५.
अ-दारसृत्[a]- -सृत् मै ४,२,१४¶; शौ १, २०, १.
अ-दाशु[a]- -शून् ऋ १, १७४, ६.
अ-दाशुरि[a]- -रिः ऋ ८, ४५, १५; खि ५,१२,४; शौ २०, १२८,४.
†अ-दाश्वस्[a]- -दाशुषः ऋ ७,१९, १; ९, २३, ३; शौ २०,३७,१; -दाशुषाम् ऋ [(१, ८१, ९; ५, ६, ६; ८, ४५, १५; १०,१३३, २)]; शौ २०, ५६, ६.
अदा(श्वस्+तर>)शूष्टर[k]- -रस्य ऋ ८, ८१, ७.
अ-दास[l]- -सः पै १, ६४, १.
अ-दास्यत्[j]- -स्यन् मै ४, ५, १¶;

एवाशयो लब्धप्रतिष्ठो भवति (तु. त. २, १ इत्यत्र 'वर्मम(?)मयं मणिः' इति)। अतः पा. सर्वप्रकारिकां संगतिम् अनुरुध्यैव शाखासु तत्र तत्र प्रातिस्विकी नवताऽन्वेष्टव्या नाऽन्यथा यथेह मुपा. इति दिक्। अथापि द्वितीयस्य पादस्याऽऽदितः मूको.(?उ)द्वाहम् (यद्र.) इति केवलम् उकारांऽशेऽस्पष्टेऽन्यथा सुस्पष्टे सत्यपि तत्स्थाने तृतीयस्य पादस्य साम्यतो यद् दभद् इति पठित्वा मुपा. छन्दोभङ्ग इव क्रियते श्रुतिस्वारस्यं च विहन्यते तदतीवाऽन्याय्यं द्र.। वसुनोऽदार्ति प्रत्युद्वाहो हि यथा सार्थक इव भवति न तथा तद्दानम् असामर्थ्यादिति यावत्।

a) तस. नञ्-स्वरः (पा ६, २, २)। उप. यद्र.।

b) तस.'नञो गुण-' (पा ६,२,१५५) इत्य् अन्तोदात्तः। उप. अर्हार्थे छ→ईयः प्र.। यत्तु उप.अनीयर्-प्रत्ययान्ते 'कृत्योक-'(पा ६,२,१६०) इत्य् अन्तोदात्त इति केचित्साधयेयुस्तद्विमर्शार्हम्। प्रत्ययस्य मौलिकत्वाऽभावप्रसङ्गात् सर्वत्रैव ल्युडन्तादर्हार्थे छ-प्रत्ययेनेष्टाऽऽपत्तिदर्शनाच्च।

c) तस. 'ययतोः' (६, २, १५६) इत्युक्तः स्वरः।

d) विशिष्ट इह बाहृचः (९,२५,३) पाभे.।

e) भावे त्वः प्रत्ययस् तत्स्वरेणाऽन्तोदात्तश्च।

f) बस.अन्तोदात्तः(पा६,२,१७२)।उप.<√१दा यद्र.।

g) नापूटिदि. स्वरः। उप.<√२दा<√दो यद्र.।

h) 'अ-दयुः'इति ऋ (१०,१०३,७) पाभे. 'आ-दायुः' इति मै.पाभे.यद्र.। सस्व. एपूटिदि.द्र.। उप. ?√१दा यद्र.।

i) तस. उप. कृते अदाद्- इटि. द्र.।

j) तस. नञ्-स्वरः (पा ६,२,२)। उप.<√१दा यद्र.।

k) अर्थापेक्षया नञ्-समासात् तरप् प्र.। तस्मिंश्च संप्रसारण-दीर्घाऽऽदिकार्यजातं द्र.। पित्त्वाच्च तस्य निघाते स्वरेऽविशेषः द्र.।

l) तस. उप. √दस्+भावे घञ्। एतदादिमन्त्रार्धमात्रमत्र वैकृतभूयिष्ठे सूक्ते सुपठमिव भवति।

शौ ६, ७१, ३; ११९, १; पै २, २८, २; १६, ५०, ६.

¶अ-दाहुक[a]– -कः मै १, ८, ९¶.

?अदित्[b] पै ५, २७, १.

१अ-दिति[c]-

२अ-दिति[d]– -†तयः ऋ ७, ५२, १; काठ ११, १२; –†तये ऋ १, २४, १; २; १५; ४, ३, ८; ५, ८२, ६; १०, ८७, १८; ११०, ४; मा १२, १२; २९, २९; का १३, १,१३; ३१, ४, ५; तै १, ५, ११, ४; ४, २, १, ४; मै १, २, १८; ४, १३, ३; १४, १७; काठ ३, ८; १६, ८; २०; ४०, ११; क २, १५; कौ ३, १, ४; जै २, ५, १; शौ ५, १२, ४; ७, ३५, १$; ८८, ३; ८, ३, १६; १८, ४, ६९; पै १६, ७, ८; –तिः ऋ १, ४३, २; ७२, ९; ८९, १०[६]; [९४, १६; ९५, ११; ९६, ९; ९८, ३; १००, १९; १०१, ११; १०२, ११; १०३, ८; १०५, १९; १०६, ७; १०७, ३; १०८, १३; १०९, ८; ११०, ९; १११, ५; ११२, २५; ११३, २०; ११४, ११; ११५, ६; ९, ९७, ५८]; [१०६, ७; ४, ५५, ७]; [१०७, २; ४, ५४, ६; १० ६६, ३]; १५३, ३; [१६२, २२; ४, ३९, ३]; १९१, ६; २, १, ११; २७, ७; [४०, ६; ७, ४०, ४]; ३, [४, ११; ७, २, ११; (५, ११, २; १०, १५, १०; ७०, ११)]; ५४, १८; २०; ४, १, २०; २५, ५; ५, ३१, ५; ४२, २; ४४, ११; ४६, ६; ४९, ३; ५१, ११; ५९, ८; ६, ५१, ११; ६७, ४; [७५, १२; १७; ८, ४७, ९]; ७, ९, ३; ३५, ९; ३८, ४; ४०, २; ५१, २; ६०, ८; [६६, ६; ८, १२, १४]; ९३, ७; ८, १८, ६[२]; ७; २५, ३; १०; ४७, ९; ४८, २; ९, ८१, ५; १०, ११, २; १२, ८; ३६, ३; ६३, ३; ६४, १३; ६५, १; ६६, ४; ७२, ४; ५; ९; ९२, ११; १३२, ६; मा १, १४; १९; ४, १९; २१; ९, ३४; १०, ९; ११, ५७; ५९[२]; ६१; १३, १८; १४, २९; १७, ४८†; १८, २२; २५, २३[६]†; ४५; २८, २५; २९, ४; ४९†; †३३, १६; ४२; ३४, ३०; का १, ५, १; ७, १; ४, ६, ३; ७, १; १०, ६, ४; ११, ४, ६; १२, ५, ८–१०; ६, १; १४, २, ३; १५, ९, २; १८, ४, १६†; १९, ७, ४; २७, ११, १०[६]†; ३०, ३, २; ३१, १, ४; †३२, १, १६; ३, १३; ३३, १, २४†; तै १, २, ४, २; ५, १; ५, ३, ३; ११, ५[२]†; ¶; ६, १२, ६†; ७, ११, २७; ८, १८, २; ¶२, २, ६, १; ३; १, २; ३, १, ४, ४; २, ५, १; ३, ११, ३; ४, ११, २†; ५, ६, २; ४, १, ५, ३; ४[२]; ६, १; २, ९, १; ३, १०, १; ४, ९, १; १०, १; १२, ५; †६, ६, ४; ९, ४; ७, ९, १; ¶५, १, ७, १[२]$; ११, २; ३, ४, ४; ५, १, ६; ¶६, १, ५, ३; ७, ५$; ४, ७, २; ५, ६, १; ७, ५, ४, २¶; मै १, २, ४[२]; १५; ६, १२[२]¶; ९, २; १०, २०¶; ११, ६¶; १०[३]; २, १, १२¶; ३, ५¶; ५, २¶; ६, ९; ७, ५; ६[३]; ८, ६; १४; ११, ५; ६; १३, २०; ¶३, १, ७[२]; $; ८[२]; $; २, ६; ७, १[२]; २; ५; ८; ९, १; १६, २$; ३†; ¶४, १, १$; २[२]; ५–७; १३; २, ३; ३, ८; ४, ३$; ९; ८, १०[२]; ९, १$; ११, ४†; †१२, १[२]; $; २; ४; ६; †१४, १; ४[७]; काठ १, १०; ११[४]; २, ५[२]; ७, २; ९; १५; १६; ८, २; १०; १६; १७; ९, १०; ११, ६; ८[२]; १२, १४[२]; १३, १; ३[२]; १४; १४, ४[३]; ६; १५, ७; १६, ५[३]; ६; १६; १७[२]; १७, ५; १८, ११; १९, ६; ७[२];

a) अ-क्षोधुक- इत्यत्र टि. द्र.।

b) 'आद्,इद्' इत्येवं मूलतः पदद्वयाऽऽत्मकस्य पा.सतः मूको. उत्तरस्य पदस्य सकारेण प्रयोजितो भ्रमपाठ इव भवति किमपि √१दा इत्यस्य सन्नन्तं रू. इत्यभिसन्धेरिति यावत्। इतः पूर्वस्य 'म' इत्यस्य पुनरपि 'मे' इति प्रत्यावर्तनं चास्य मिथ्यापाठस्य परिणाम इति दिक् (तु. ?अदित्सवम् इत्यत्र टि.)।

c) उप. <√१दा इति कृत्वा नाउ. पृथग्-भूतं प्राति. इदमिति भवति प्रवादः। यथा त्वेवं माऽऽस्थायीत्येतदत्र परैरुदाह्रियमाणेषु निगम-स्थलेषु टि. संकेत्यमानं यद्र. (तु. नाउ.> -तिम् ऋ १, १५२, ६; ४, २, ११; –तये ऋ १०, ८७, १८)। एस्थि. एकमेव भेदकाऽङ्कनिरपेक्षम् अ-दिति- इति प्राति. इति द्र.।

d) तस. नञ्-स्वरः (पा ६, २, २)। उप. <√२दा <दो यद्र. (वैतु. शब्रा १० ६, ५, ५ यत्र √अद्+इतिन् प्र. इतीव व्युत्पत्तिः संकेत्येत। एवं नापूटि. संकेतित-स्थलेष्विह टि. च यत्र क्वचिद् उप. <√१दा इत्येवमपि भवतीति कृत्वाऽस्माद् भिन्नस्य सरूपस्य प्राति. कल्पना परैः क्रियमाणा प्रदर्शिता भवति। या ४, २२ इत्यत्र उप.<√३दी इत्येवमपि मन्येत)।

२१, १; २२, १४; २३, ८^{४}; ९; १२; २४, ३^{२}; ४; ६; २६, २; ३०, ४; ५; ८; ३१, १; ४; ५; १४; ३२, १; ३४, १; १४; ३६, १४; ३९, ३; १३; ४०, ९; ४६, १; २; ५; क १, ११^{३}; १७; १८; ५, २; ६, ५; ७¶; ७, ६¶; २६, ४; २८, ११; ३०, ४; ५^{२}; ३६, ५¶; ३७, ४^{२}; ५¶; ७¶; ४०, ५¶; ४६, ७¶; ¶४७, १; ४; ५; †कौ १, १०२; २९९$; २, ७०३; १२१६; ३, १, २; †जै १, ११, ६; ३१, ७$; २, ५, २; ३, ४६, ९; शौ ३, २२, १; ५, २६, ६; ६, ३, १; ४, १; २; ७, १; ६८, २; ८१, ३; १२०, २; ७, ६, १^{६}†; १८, ३; ८, ९, २१; ९, १२, १०; ११, १, १; ११; ३, ४; १२, १, ६१; १५, ६, २०; १८, ४; १८, †१, १९; ३६; ३, २७; १९, १०, ९†; पै २, ३६, ४; ६६, ५; ८०, ३; ३, १५, ३; १८, १; २३, ३; ४, २८, ७^{२}†; ५, ११, ५; ३७, ७; ४०, २; ६, १०, ३; ८, १४, ११†; ९, २, ६; १२, २; १०, ६, २; १२, १, १६†; १३, ८, ९†; १६, १९, ९; ४७, ५; ५३, ९; ८९, १; ९०, २; १३९, ११;
-तिम् ऋ १, ८९, ३; १०६, १; १३६, ३; १५२, ६; ४, २, ११^{a}; २५, ३; ५५, ३; ५, ४२, १; ४६, ३; ६२, ८; ६९, ३; ६, ५०, १; ५१, ३; ४; ७, १०, ४; १८, ८; ३९, ५; ८, १९, १४; १०१, १५; १०, ६३, ५; १०; [६५, ९; (६६, ४)]; ९२, १४; [१००, १-११]; मा ९, ५; १०, १६†; १३, ४३; ४९; १८, ३०; २१, ५; ६†; २५, २; १६†; ३३, ४९†; का १०, २, १; ११, ५, ७†; १४, ४, ६; ५, ३; २०, १, १; २३, १, ५; ६†; २७, ७, २; ११, ३†; ३२, ४, ६†; तै १, ५, ११, ५^{२}†; ७, ७, १; ८, १२, ३†; ४, २, १०, २^{२}; ५, ५, ४, ४†; ७, १३, १; ६, १, ५, ३^{३}¶; मै १, ११, १; २, ६, ९; ७, १७^{२}; ३, ७, १^{६}¶; १५, २; ४, १०, १†; काठ २, ३; ७, २; १५, ७; २३, ८; ३०, ४; ५; ४०, ५; ५३, ३; क ५, २; २५, ८; ४६, ७; शौ ३, ८, २; ७, ६, २; ७, १; २; १८, ४, ३०; पै २, ३०, २†; ३, ९, ४; ४, २८, १†; ११, ५, २;

a) अत्र सा.च अवार्चश्च (तु.PW.GW.प्रभृ.)नापू.तैरुपकल्प्यमानं पृथग्-भूतं √१दा> प्राति. पश्यन्ति । अयं तावत् तेषामभिप्रायः।'हे देव! अस्माकं राये दितिं रास्व' इत्येवं यत्राऽऽशंसनं भवति । आशंस्यमानस्य धनस्य च देवकर्तृक-दानैकसाध्यत्वाद् √१दा> दिति- इति वैयुत्पत्तिकः क्रमः सुकल्पो भवति । तेन च 'भूयो भूयो दानं देहि' इत्येवं देवः प्रार्थ्येत । यथा च धनप्राप्तिर्देवकर्तृकदानसाध्या सती देवाऽऽराधनतः सिद्धयेत् तथैव प्राप्तं सत् तद्धनमनुत्सर्गेण दानाऽभावेन नाम संरक्ष्येतेति कृत्वाऽनुपदमेवाऽऽत्मकर्तृक उक्तपूर्व-दित्यभावोऽप्याशंस्येतेति भवत्येव तत् प्राति. अपि लब्धाऽवसरमिति । एतत्त्वत्र द्र. । यत्र तत्र मन्त्रेषु प्रार्थ्यमानं धनं सर्वत्र दानायैवेष्यते (तु. ऋ १०, १४१,६) न तु क्वापि कदर्यवृत्त्या सुगुप्तये । कदर्यवृत्तीनां पणीनां पौनःपुन्येन निन्द्यत्वेन तत्संगृहीत-सुगुप्तस्य धनस्य प्रसह्याऽपहरणस्य च प्रशस्य-कर्मतया श्रावणं भवति (तु. ऋ ६,५३,३;५-७; ९, १११,२)। अतः श्रुतिस्वारस्यं विहन्यादेवायं परकीयः प्रवादो यथा प्रकृते स्वस्य कृते देवकर्तृकं दानं धनप्राप्त्यनन्तरमात्मकर्तृकस्य दानस्य निवारणं चेष्येतेति । एस्थि. 'कदर्याणां धनस्याऽपहरणं कृत्वा तद्धनाऽवखण्डनाऽऽत्मिकां दितिं (<√२दा√दो) तत्फलस्वरूपामैश्वर्यर्द्धिं वाऽस्मभ्यं देहि दानशीलानामस्माकं त्वत्प्रसादप्राप्तस्य धनस्य च परकृताऽवखण्डनाऽभावं च सुरक्षितं कुरु' इत्याकारकमाशंसनमेव श्रुत्यनुकूलतया मन्त्रसदर्थतया च संभाव्येत । तेन यत्र यत्राऽन्यत्राऽप्यन्यैरुक्तपूर्वा पृथग्-भूतस्य प्राति. कल्पना क्रियते तत्र तत्राऽप्यसौ व्याख्यानस्याऽस्य सविषयत्व-सद्भावात् तद्विघातक-लिङ्गाऽन्तरस्य चाऽनुपगमात् समानमेवान्यथासिद्धायतामिति नैव भूयांसं वचोविस्तरमपेक्षेत (तु. GW. ऋ १, १५२, ६; १०, १८७,१८ यत्र देवतावृत्ति प्राति. भवतीति विरोधाऽभावः द्र.) । ननु **'दितिश्च दाति वार्यम्'** (ऋ ७, १५, १२) इति मन्त्रवर्णाद् दानार्थकस्य क्रियापदस्य संनियोगाद् दिति- <√१दा इति द्र. इति चेन्न । बहुदेवसामान्येन दानक्रियायामुपक्षिप्तायां सत्यां दिति-विषयत्वेन श्रुत्युपलम्भात् (तु. त. एव नापू. मन्त्रे च भग-विषयत्वेन श्रवणं भवति) नैतदैकान्तिकमिव भवति यथा क्रियापदमेतद् दिति- इत्यस्य वैयुत्पत्तिक-संकेततयैव गृह्येतेति । अन्यथा तद्युत्पत्तावपि मन्त्रस्वारस्याऽविहतत्वोपगमात् । तथाहि । याऽऽत्मगताऽवखण्डनरहिता सती देवताऽदिति- इत्येवमुच्यते सैवाऽऽत्मकर्तृकपरगताऽवखण्डनमूलहेतुभूता सती दिति- इत्येवमुच्यत इति द्र. । यदपीह सा. अदितिम् > अदितेर् इति विभक्तिपरिणाममभ्यरोचयत् तन्नापेक्ष्यते । √उरुष्य

७, ११; १३, ५, २; ९; —०ते ऋ २, २७, १४; ८, २७, ५; मा ३, २७; ८. ४३; ३८, २; का ३, ३, १९; ९, ६, २; ३८, १, २; तै १, ६, ३, १; २, ३, १, २; ७, १, ६, ८; मै २, २,१; ४,२,५; ९, ७; —०ते ऋ १, ९४, १५; २, २९, ३; [४, ५५, १; ६२, ४]; ५, ५१, १४; [६, ५१, ५; १०, ६३, १७; ६४, १७]; ७, ६०, १; ८, १८, ४; ६७, १०;१४;१८; १०, ३९,११; ६४, ५; मा ११, ५६; का १२, ५, ७; तै १, ५, ३, १; २, ३, १०, ३; ४, १, ५, ३; मै १, ६,१; २; २, ३, ४; ७,५; †४, १२, ४; १४, ११; काठ ७, १३^{२}; ८, ६; ११, ७; ८; १६, ५; ३६, १५; क ६, ४; ७, २; शौ २, २८, ५; १२, ३, ११; पै १२, १, १५†; १५, ५, ३; —तेः ऋ १, ११३, १९; १६६, १२; १८५, ३;४,१२,४; ४२,४; ७,४१,२; ६०,५; [८२,१०; ८३,१०]; ८७,७; ८८,७; ८,१८,५; ९, २६, १; ६९, ३; ७१, ५; ७४, ३; ५; ९६, १५; १०, ५, ७; ११, १; ६३, २; ७०, ७; ७२, ४; ८; १८५, ३; खि ५, ७, १, २; †मा ३, ३३; ३४, ३५; का ३, ३, २५†; १५, ८, ४; ३३, २, ३†; तै ४, ७,१५, ७†; मै १, ३, ९; ५, ४†; ३, १६, ४; ५†; †४, ६, ९; १३, २; काठ २, १५†; ७, २†; १५, १३; ३१,१४; क ५, २†; शौ २, २८, ४; ३, १६, २†; ७, ८, १; ११, १, २४; १३, २, ९; १५, ६, २१; १८, १, १८†; पै ४, ३१, २†; ६, २, ९[a]; १५, २, ३; १६, ९१, ४; —०तेः[b] ऋ [२, २८, ३; ७, ६०, ५[c];] —¶त्या तै ५, १, ७, १; ६, १, ५, २; काठ १९, ७; क ३०, ५; —त्याः मा १,११; १४^{२}; १९^{२}; ४, २२; ३०; १४, ५; का १, ३, ८; ५, १; २; ७, १; २; २, ३, ४; ५, ३; ४, ७, २; १०, १; १५, १,५; तै १, १, ४,२; ५, १;२; ६, १^{२}; २,८, १^{२}; १०, १^{२};३,४,२^{२};६,५,१; ६, १,११,२^{२}; ३, २, ४^{२}; मै १, १, २^{२}; ३;५; ६^{४}; ७^{५}; २, ६; १३; २, ७, ६; ८, १; ५; ३, १, ७¶; ७, ८¶; ९, १; १५, ४; ७^{२}; ४, १, २^{२}; ५; ६¶;७^{२}; १३; २, ३¶; ३, ८¶; ९, ७^{२}; काठ १, २; ५^{२}; ६^{२}; ९; २, ६^{२}; ७^{२}; ३, १^{२}; ५, १; १६, ५; १७, १; ४; १९, ६^{२};¶; २०, १०; २१, १; २४,६^{२}; २६,२^{२}; ३१, १; ४; ५^{२}; ३२, १; ४७, १०; ५३, १२; क १, २; ५^{२}; ६^{२}; ९; १९^{२}; २, १^{२}; ८^{२}; २५, १०; २६,३; ३०, ४^{२};¶; ३१, १२; ३७, ७^{२}; ४०, ५^{२}; ४७, १; ४; ५^{२}; शौ ३, २२, १; ५, १, ९; १३, १, ३८; २, ३७; पै ३, १८, १; —त्याम् ¶तै ५, १, ७, १; ६, १, ५, १; काठ १९, ७¶; क ३०,५¶; पै ९,१२,३[d]; —त्यै मा १ ३०; २,२; ४, ३०; ११, ५९; १४, २५; २२, २०^{३}; २४,५; ९; २५, ४; ८^{२}; २९, ६०; ३८, १;३; का १, १०, २; २, १, २; ४, १०, १; १२, ५, ९; २४, ७, २^{३}; २६, १, ९; २, ४; २७, ४, १; ८, १^{२}; ३१, ५, १; ३८, १, १;३; तै १,१,२,२; ४, १, ५, ४; ३, ९, १; ५, ३, ४, ३; ५, २०, १; ६, १८, १; ७,१६,१;२२,१; ७,३,१५,१^{३}; ५,१४,१¶; मै१,११,१०;२,५, २¶;६,१३; ३,१२,५^{३};१३, ६; १०; १५, १०; काठ ८, १०; ११, ८; १२, १३^{३}; १३, ३; १५,४; ९; ३०, ४^{४}; ५^{२}; ३६, १४; ४३, ५^{३}; ४५, १०; ४७, १०; ४९, ८; ५३, ६; क ७, ६¶; ४६, ७^{४}.

†आदितेय°- -यम् ऋ १०, ८८, ११; मै ४, १४, १४.

आदित्य,त्या[f]- -०त्य मै १, ७, १;५; शौ ५, २१,१०; ११,१२, ४; १७, १, २५; —०त्य ऋ १, २४, १५; ३, ५९, २; ८,५२, ७; १०१, ११; खि ३, ४, ७; †मा ८, ३; ५$; १२, १२;

इत्यस्य वारणाऽर्थस्य सतोऽनीप्सितस्य पञ्चम्यन्तस्य (वैतु. पा १,४,२७) गम्यत्वे सति द्वितीया-योगस्य श्रुति-सुभिन्नत्वात् (तु. ऋ ८,२५,११; ७१,७; १०,७,१)।

[a]) 'अदित्याः' इति शौ (५, १, ९,) पाभे.।

[b]) षष्ठ्यन्तस्य पूर्वामन्त्रिताङ्गवद्भावे (पावा २, १,२) निघातः (पा ८, १, १९) द्र.।

[c]) सम्बुद्धिविषयत्वाभावादत्र निघाताभाव इति विशेषः।

[d]) यतु. '१भादित्या' इत्यत्र टि.।

[e]) शुभ्रादराकृतिगणत्वाद् अपत्येऽर्थे ढक् (>एय:) प्रत्ययः। आदिवृद्धिर् अन्तोदात्तश्च (यक्र. पा ४,१,१२३; ७, २, ११८; ६, १, १६५)।

[f]) प्राग्दीव्यतीया येऽर्थास्तेषु ण्यः प्रत्ययस्तत्स्वरश्च (यक्र. पा ४, १, ८५; ३, १, ३)।

३३, ३९; †का ८, १, २; ३$; १३, १, १३; ३२, ३, १०; †तै १, ४, २२, १; ५, ११, ३; ३, ४, ११, ५; ४, २, १, ४; ६, ५, ६, ५¶; †मै १, २, १८; ३, २६; ४, ६, ९$; १०, २; १४, १७; काठ ३, ८; ४, १०[२]; ८, १४; ९, ३; १६, ८; २३, १२; २८, ६; ४०, ११; क २, १५†; ३, ८[२]; †; ८, २; ६; ४४, ६; †कौ १, २७६; २, ११३८; ३, १, ४; †जै १, २९, ४; २, ५, १; ४, ३, २; शौ ७, ८८, ३†; ९, १३, २२; १३, २, ३; २८; २९[२]; १८, ४, ६९; २०, ५८, ३†; पै ४, १६, ८; ५, ३९, ५‡[a]; १६, ९०, ९[b]; १५१, ४; १५२, ७; –त्यः ऋ १, २५, १२; ५०, १३; १०५, १६; १६३, ३; १९१, ९; २, २८, ४; ३, ५९, ५; ७, ८४, ४; खि ७, ७, ८; मा २६, १; २९, १४†; ३२, १; ३९, ६; का २८, १, १; ३१, ३, ३†; ३५, ३, १; ३९, ४, १; ¶तै १, ५, ९, ४; ७, ६, ३; २, १, २, ४; ४, १; ८, १; २; २, १०, १; ३, २, २; ४, १[२]; २; ४, १०, २; ५, ८, १; ६, ६, ३; ३, ३, ८, ५; ६; ५, ५, २; ४, ६, ७, १†; ७, ७, २$; ५, १, ८, ६; १०, ३; २, ५, ४; ३, ३, ५; १०, ३[२]; ४, ६, ६; १२, २; ५, १, ६; ७, १, ३; ४, २; ५, २; ५; ७; २६, १[२]$; ६, १, ५, १[२]; ७, ५[२]; २, १, ६; ४, १०, २; ५, ३, ४; ४, १[२]; ६, २; ३; ४[३]; ५; ७, १, १, ६; २, ७, २; ३, १०, १[२]; ५[२]; ५, ४, १;

१६, १$; १९, २$; ¶मै १, ५, ७; ९; ११; ६, ३; ६; ८; १२; ८, १; २; १०, १$; १६; २०; ११, ७; २, १, २[२]; २, २[३]; ३, ३[२]; ६; ५, ७; ९[२]–११[२]; ६, ५; ३, १, १०; ३, ८[२]; $; ६, १; ७, १; २[२]; ५[२]; ७; ८; ८, ४; ९, १[२]; ३; ४, १, ५; ८; ११; १२; १३[२]; २, १; २; ३, ८; ५, ५; ६, ३[२]; ६; ८; ९[८]; ७, ३[३]; ८, ५; ८; १०[३]; $९, २३; २५; १४, १४[३]$; काठ ६, ३; ७, ६; ८, ४[२]; ८[२]; ९, ३; १५; १०, ८[२]; ११, ४[२]; ५; ६; १०; १२, ६; १३, ७; ८; १२[२]; १४, ७; २०, ५; १३[२]; २१, ८; २२, ८; १३; २३, ८; २४, ६; ९; २६, २; ४; २७, ८; २८, २[२]; ६[४]; १०; २९, ७[२]; ३०, ३; ५[२]; ३१, ६[२]; १०; १३; ३२, २; ३३, ८; ३४, ९; ३६, १०; ३७, ९; १०; ११; १३; १४; ४०, ६; ४५, ४[२]; ११; १५; ¶क ४, २; ६, ९[२]; ७, ३[२]; ८, ६; ३१, ७; ३५, २; ५; ३७, ७[२]; ३८, २; ४०, ५; ४१, २; ४४, २[२]; ६[२]; ४५, १; ८[२]; ४६, ६; ४७, ६; १०; जै १, १२, १०; शौ २, ३२, १; ४, ३९, ६; ६, ५२, १†; ९, २, १५; ११, ११, २५; १२, ११; १६; १५, ४, १८; १०, ७; १५, ४; १८, २; १७, १, २४†; १९, ९, १०; पै २, १४, १; ३, १७, ५; ४, १६, १; ७; ८, २०, १; ९, १२, ७; १२, ७, २; १५, १३, ६; १६, ७५, १२; ७७, ५; १५०, १०; १५२, ४; ६;

–त्यम् ऋ १, २४, १३; ४, १, २; १०, ३६, ४; मा १३, ४१; का १०, ५, ५†; १४, ४, ४; ¶तै १, ८, १, १; ९, १; २०, १; २, १, ४, १; ८, १; १०, ३; २, ६, १; ३, १, ३; ५; २, ३; ५, ३; १२, २; ५, ८, २; ३, ३, ८, ६; ५, ५, २; ४, २, १०, १$; ५, ३, ६, १; ६, २, ६, १; ५, ६, ५; ¶मै १, ६, ८; १०, २०; २, २, १[२]; ३, ५; ५, ११; ७, १७$; १३, १५$; ३, ६, १०; ८, ४[२]; ४, ३, ४; ४, ८; ६, ९[३]; ८, १०; $९, २३; २५; काठ ६, १[२]; ३[२]; ८, ९[३]; १०, १२; १४, २; १६, १७; २२, १३; २३, ८[३]; ९[४]; २४, ३[२]; २८, ६; ३०, ५; ३३, ६[३]; ८; ३७, १७; ¶क ३, १२; ४, २[२]; ७, ५[१]; ३६, ५[३]; ६[४]; ३७, ४[२]; ४४, ६; कौ १, ९१‡[c]; जै १, १०, १‡[c]; ५†; शौ ३, २०, ४‡[c]; १०, ८, १७; १५, ४, १७; १०, ११; १७, ९; पै ३, ३४, ६†; ९, १२, १; १२, ७, २; १४, ३, २६; १६, १०३, ८; –त्यस्य ऋ २, २८, १; ३, ५९, ३; ¶तै १, ७, ६, ३; २, १, २, ५; ४, २; ५, १, ८, ६; २, १, ३; ५, ४; ६, ३, ८, ३; ४, ५, ५; ¶मै १, ४, ७; ८, २; ५; ६; २, १, २; ५, १०; ३, २, १; ४; ६, १; ७, ७; १०, १[२]; ४, ६, ९; ८, २; ३; ५; १०, २†; ३४, १४$; काठ १२, १३; २३, १[२]; २६, ७; २७, २; ३२, ५; ३३, ६[३]; ३४, ५; ¶क ३५, ७[२]; ४१, ५; ४२, २; शौ १३, २, १; –०त्या

a) अग्निम् इति ऋ (१०,१२६,५) विशिष्टः पाभे. ।

b) मुपा. 'आदित्य देवा' इत्यत्र द्वितीये पदे सांहितिको दीर्घः द्र. ।

c) 'आदित्यान्' इति ऋ (१०, १४१, ३) पाभे. ।

ऋ ५,६७,१;–०त्या ऋ ७,८५, ४; –त्या ऋ [१, १३६, ३; २, ४१, ६]; ५, ६९, ४; मा ४, २१; का ४, ७, १; तै १, २,५, १; २, ३, १, ३¶; मै १, २,४; २,५,२¶; ६, १३; ¶४, ३,१; ४,९; काठ २,५; १३, १; ३४, १; क १, १८; कौ २, २६२†; जै ३, २२, ९†; –०त्याः ऋ १, ४१, ५; २, २९, १; ८, १८, [१२; ६७,१८]; १९; २२;४७, ११; ६७, ७; १५; १६; २०; १०, ६६, १२; मै १,३, १; २, २, १; शौ ६, १४४, १; २०, १३५, ६; ९; –०त्याः ऋ १, [१०६,२; १०,३५,११];१८८, ४; २, ३,४; २७,५;६;८; ११; १६; ६,[५१,५; १०,६३, १७; ६४, १७]; ६२, ८; ८, २७, २२; ४७, १; ६; ८३, ५; १०, ३५, १२; ६३, ७; तै. २, १, ११, ५²†; मै १, ६,१२¶; †४, १४, ११; १४²; काठ ३,९;११, ६;१२; क २, १६; शौ १, ३०, १; ५, २८, ४; ६, ११४, २; पै १, १४,१; २, ५९,२; ७०, ५; ४, २८, २†; १६, ४९, १; २; –त्याः ऋ [३, ८, ८; ७, ३५, १४; (१०,६६,१२)];७,५१,३; ६०, ४; ८, ४७, ४; ९, ११४, ३; १०, [६५, १; (६६,४)]; ८५, १; २; १२८, ९; खि ५, ७, १, ५; ४, १३; २०, १; ४; मा २, ५; ९, ३४; ११, ५८; ६०; ६५; १२, ४४; १४, २०; ३०; १५, १२; २१, २५; २३, ८; ३४, ४६†; का २, १, ७; १०, ६, ४; १२, ५, ९; ११;७, १९; १३, ३, १५; १५, ५, ६; ९,४; १६, ३, ७; २३, ३, ३;

२५, ३, ४; ३३, २, ९†; तै १, १, ९,३; ५, ३,२;३³; ४,४¹¶; ७, ११,२; २, १, ११, ३; ¶३, १, १³; ४; ५; ५, ३; ४, १४, १; ¶३,३, ३,१$; ४,९,७; ५, १, २²; २, ३; ४, १. ५, ४; ६, १;३; २,३,४; ३, ७,२;१०,३; ४, २,२; ५, २; ७, १४,४†;५, २, २, ५; ¶३, ४, ३; १०, २²; ¶५,२,६; ९,४; ६,७,३¶;१९, १; ७,२,२; ६, ५,६,१¶; ¶७, १,५, २; ३, ४, १; ५, १³;१३, १$; ४,६,१; २०,१$; मै १,१, १०; २,८; ४,३; ६,१२³¶; ७, १⁴; ५⁶; ¶³; ९, २; ११, १०³; २, २, १⁶¶; ७,६³;१२; ८, ३; ९; ११, ५; ¶ ३, १, ७; १०³; ४, २; ६; ७, १; ११, १२$; १२, १९$; ¶४, १, १०; ३, १; ४, ३; ५; ५, ४; ६, ८; ९, २७$; १२, २$; ४†;१३, २†; १४, १७$; काठ १, ९; ७, ६; १५³; ८, १४⁴; ९, ३⁵; १०; १६⁴; १०, १२; ११,६¹⁰; १४, ४³; १५, १२; १६,५²;६;१७, ३; ८; १९, ९³; २१, १; ५; २२, ६²; ७; १०; २४,४; २५, ५; ६³; २६, ९; २८, ३²; ६³; ३१, ८; ३४, ७; १६; ३५, ७; ३७, १७; ३८, ११; १२; १३; ४०, ५²; १०; ४३, ३; ४४,९; ४९,९; ¶क १,९$;५,५;६ ५³; ८, २⁴$;६⁵;$²; $२६,२;४;७; ३१, २०; ३४, १²; ३५, १; ४$;३७,५; ३९,२$;४³; ४१, ७; ४४, ३²; ६³; ४७, ८; ४८, ६$; शौ १,९,१; ३, २७,१;५, †३, ९; १०; ६, ६८, १; ७४, ३; ८, १, १६; १०, ७, २२; ९, ८; ११, ८, १३; १२, २, ६;

३, ४३; †१४, १, १; २; १५, २, २; १८, ३, १२; ४,३; १९, ९, ११; ११, ४†; १६, २;२७, १५; २०, १३५, ६; ९; पै १, १९, १; ५०, २; १०१, २; १०२, ४; २, २५, १; ८०, ३; ३, २४,१; ५, ४, १४†; १४,८; ६, ७,९; १८, २; ८, ९, २; १०, ३, ५; ८, ५; ११, २, ३; १३, ३,१६; ५, १७; ८,१४†; १४, १, १; १५, १४, ६; १६, २, ६; ७०, ५; ७२, २; १३६, ८; –¶त्यात् मै १, १०, १७; ४, ८, ८; काठ ३६, १२; –त्यान् ऋ १, [१४, ३; ६,१६, २४; (१०, १४१, ४)]; ४५, १; ९४, ३; ३, २०, ५; ४, २५, ३; ६, ५१, ४; [७, ४४, १; १०, ३६, १]; ८, ६७, १; १०, ६३, ३; ५; [६५,९; ६६, ४]; १४१,३; खि ५,७,४,१३; मा ९, २६†; १५, ६; २५, १; ३३,४५†; का १६, २,३; २७, १, २; ३२, ४, २†; तै १, ७, १०,३†; २,१,२,४¶;११,५†; ३, १, १²¶; ५; ५, ३¶; ३, ५, १, २; ४, ४, १, २; ५, ३, ६, १¶; ७, १२, १; ६, ५,६, ३¶; ¶७, १,५,१;३; मै १,६,१२¶; ११, ४†; २, २, १²;¶; ८,८; ३, १५, १; १, ४, १२, १²†; काठ ९, १६; ११, ६; १७, ७; २८, ३; ३७, १७; ५३, २; क २६, ६; ४४,३¶; †कौ १,९६; २, ४१६; जै ३, ३२, ६†; शौ ३, ८, ३; १०, ९, १०; ११, ८, ५; १३, ३, १७; पै १२,१, ४†; १३, ५,१८; १५, १३,५; १६, १३६, १०; –त्यानाम् ऋ २, २७, १३; ३, ५६, ४;

७,५१,१; ८, १८,१; २; ३१, १२; ४७, ५; ६७, ३; १०१, १५; १०, ३५, ९; ४८, ११; १०३, ९, मा १४, २५; १७, ४१†; २२, १९; २४, ६; ३९; २५, ६; का १५, ८, ३; १८, ४, ९†; २४, ६, १; २६, २, १; ८, ४; २७, ६, १; तै १, १, ११,२; †२, १, ११,४; ६; ४, ३, ९, २; ४, ११, ३; ६, ४, ३†; ५, ३, ४, ३; ६, १६, १; ७, १७, १; ६, १, १, ४¶; ७, १, १२, १; मै १, १, ८; १२; ३, १; ३६; ९, २; २, ८, ५; १०, ४†; ३, १२, ४; १३, ७; १४, २०; १५, ६; ४,१,८; १३; ९, १२; १४, १४^{2}†; काठ १, ११; ३, ९; ७, १३^{3}; ९, १०; १७, ४; १८, ५; १९,९; २१, १; २२, ५; ३१, १०; ३९, १; ४१, ३; ४९, ६; ५३, ७; क १, ११; २, १६; २६, ३; २८, ५†; ४७, १०; कौ २, १२०७†; शौ ९, १, ४; ४, १३; १५, २,४; १८, ४,८; १९, १३,१०†; पै ७,४,१०†; १६, २५, ३; ३२, ४‡; १२४, १^{2}; -स्याभिः मै ३, ८, ५¶; -स्याम् तै १, ८,१९,१¶; काठ १३, १; ३४, १; -स्याय काठ २४, ३^{2}; ३३, ६; ४१, १; क ३७, ४^{2}¶; शौ ४, ३९, ५^{2}; १२, ३, ५५; पै २, ३६, ४; १३, ५, १९; १६, ११८, ७; -ऽस्यासः ऋ १, ४१, ४;१०७, १; ८, १८, १०; ११; १८; ४७, २; ७; ६७, ५; १४; १९; २१; मा ८, ४†; ३३, ६८; का ८, १, ३†; ३२, ५, १४; †तै १, ४, २२,१; २, १, ११, ४^{2}; मै १, ३, २६; काठ ४, १०; क ३, ८; †कौ १, ३९५; ३९७; †जै १, ४४, ५; ७; शौ १९, ५६, ४; पै ९, १२, ९; -०त्यासः ऋ ८, १९, ३४; १०, ६३,१३; -†त्यासः ऋ २, १, १३; २७, २-४; ३, ५४, १०; ५, ५१, १२; ७, ५१, २; ५२, १; ८, २७, ६; ६७, २; १०, ७७, २; १२६, ५; ७; मै ४, १२, १; काठ ११, १२^{2}; पै ३, ८, ४$; ५, ३९, ४; ५; -त्ये मा ४०, १७; मै ३, ७, १०¶; काठ ८, ८; २७, १; २; ३४, ५; ¶क ७, ३; ४२, १; २; शौ १०, ३, १८; पै १६, ६५, २; -त्येन ऋ १०, ७७, ८; खि १, १,१; ¶मै १, ८, ९; ४, ८, १०; काठ १३, ५; २६, ४; ३०, ५; क ४१, २¶; शौ ४, ३९, ६; -त्येभिः ऋ १,२०,५; ७, १०, ४; ३५, ६; ४४, ४; ८, ९, १२; ९, ६१, ७; तै ७, १, १८, १; काठ ४१, ९; कौ २, ४३१†; जै ३,३३, ६†; शौ २, १२; ४; १९, १०, ६†; २०, १४१, २†; पै २, ५, ४; ५,३७,६; १३,८,६†; -त्येभ्यः ऋ २,२७,१; खि ५, ७, ४,१७; मा २, १६; ८, १;२;३;४;१५, ६; २२, २८; २४, २७; ३४, ५४†; का २, ४, २; ८, १, १-३; १६, २, ३; २४, १४, २; २६, ६, २; ३३, २, १७†; तै १, १, १३, १; ४, २२, १; २, १,२, ३^{2}¶; ३, १,१^{2}¶; ४; ३, ५, ६, २; ४, ४, १, २; ६, २; ५, ५,२,७¶; ६, ५,६,१¶; ७, १,५, २^{2}¶; मै १, ३, २६^{2}; ३६; ६, १२¶; ७, १; ५; ११, १०; २, २, १¶; ६, १; ८, ८; १३; ३, ७,१०¶; १२,७; १४, ९; ४, ३, १¶; काठ ४, १०^{3}; ८,१४; ९, ३; ११, ६^{7}; १२†; १२, १३^{2}; १५, १; १७, ७; १९, ९; २२. ५; ७; ३०, ६; ३७, १७; ५१, ३; क ३, ८^{3}; ८, २;६; २६,६; ३५,१¶; शौ १२, ३, ४४; १५, २, ३; १९, ३९, ५; पै १, ९३, १; ७, १०, ५; १६, १२४, १-११; -त्येषु ऋ ८, २७, ३; पै २, १८, ५; -त्यैः ऋ [१, १०७, २; ४, ५४, ६; १०, ६६, ३]; [२, ३१, १; ८, ३५, १]; ३, ५४, २०; ४, ३४, ८; ५, ५१, १०; ८, [३५, १३; १४; १५]; १०,९८, १; १२५,१;१५०,१; १५७, २; ३; खि ५, ७, ३,७; मा २, २२; ५, ११; १४, ७; २०, ३९; २५, ४६^{2}†; २८, ४; २९, ८; का २, ५, ५; ५, ४, १; १५, २, १; २२, ४, ४; २७, १५, १^{2}†; ३०, १, ४; ३१, १, ८; तै १, २, १२, २; २, १, ११, २;३; २,११, ५¶; ४, ३, ४, ३; ५, १, ११, ३¶; ¶६, २,२,१;७,५; मै १, २,८; २, २, ६¶; ८,१; ३, ७,१०¶; ११,१; १६,२; ४, ९, ५; १२, २^{2}; १३, ८†; काठ २, ९; १०, १२^{2}; ११, ३; १७, १; १९,१३; २४,९; ३८,६; ४६, २; क २,३; २५,१०; ३८,२¶; †कौ २, ४६१; ४६२; †जै ३, ३४, १९; २०; शौ ४,३०,१†; ८, ८, १२; १०, १०,९; १८, ३, २७; १९,१७,४;†२०,६३, १;२; १२४,४;५; पै ७,१६,४; १५,५,४; १६,३०,२;१०७,९;

-त्यै शौ ८, २, १५; पै १६, ४, ५. [°त्य- स°, सु°]

आदित्य-ग्रह[a]- -हः, -हम् तै ६, ५, १०, १¶.

आदित्य-जूत[b]- -तः ऋ ८, ४६, ५.

¶आदित्य-धामन्[c]- -मानः मै ३, २, ९; काठ २०, ११[३]; क ३१, १३[३].

¶आदित्य-नामन्[a]- -मानि मै ४, ४, ५.

¶आदित्य-पात्र[a]- -त्रम् मै ४, ८, ८; काठ २८, १०[२]; क ४५, १[२].

आदित्य-रथ[a]-

आदित्यरथ-वेग[d]- -गेन खि २, १, २.

आदित्य-वत्[e]- -वतः खि ५, ७, ४, १७; -वते मा ६, ३२; ३८, ८; का ६, ८, ३; ३८, २, २; तै १, ४, १, १; २, २, ११, ६[२]¶; मै १, ३, ३; २, २, ६¶; ४, ५, ४; काठ ३, १०; ११, ३; क २, १७; -वन्तम् शौ १९, १८, ४; पै ७, १७, ४.

आदित्यवद्-गण[c]- -णस्य तै ३, २, ५, ३.

आदित्य-वनि[f]- -निः मा ५, १२ का ५, ४, २; तै १, २, १२, ३; ६, २, ८, ३; मै १, २, ८; ३, ८, ५; काठ २, ९; २५, ६; क २, ३; ३९, ४.

आदित्य-वर्ण[c]- -र्णम् खि ४, ११, ९; मा ३१, १८; का ३५, २, २; -र्णे खि २, ६, ६.

आदित्या(ऽ)ङ्गिरस्- -रसः पै १३, ५, २०.

¶आदित्या(त्य-अ)न्त- -न्तम् काठ २८, ६; क ४४, ६.

¶आदित्ये(त्य-इ)ष्टका[a]- -काः तै ५, ३, १०, २; ३: काठ २२, ६; क ३४, १.

¶अदिति-देवत्य[g]- -त्याः तै ६, ४, ७, ३.

†अदिति-त्व[h]- -त्वे ऋ ७, ५१, १; तै २, १, ११, ६; मै ४, १४, १४.

अ-दित्सत्[i]- -त्सन्तम् ऋ ६, ५३, ३; मा ९, २४; का १०, ५, ३; तै १, ७, १०, १; मै १, ११, ४; काठ १४, २; शौ ३, २०, ८; पै ३, ३४, ९.

?अदित्सदम्[j] पै ५, २७, १.

अ-दिप्सत्[k]- -प्सतः शौ ४, ३६, २; -प्सन्तम् पै १०, १२, ७.

*अ-दिव्[l]- -*वा

¶अ-दीक्षित[i]- -तः तै ६, १, २, १; काठ २३, २; क ३५, ८; -ताः काठ ३४, ६[२].

अ-दीन[m]- -नाः मा ३६, २४†[n].

?अदीप[o] पै १६, ५०, २.

अ-दीव्यत्- -व्यन् पै १६, ५०, ६.

अ-दु(ग्ध>)ग्धा[i]- -†ग्धाः ऋ ७, ३२, २२; मा २७, ३५; का २९, ५, ४; तै २, ४, १४, २; मै १, ४, ५[२]¶; २, १३, ९; काठ ३२, ३¶; ३९, १२; कौ १, २३३; २, ३०; जै १, २५, १; ३, ४, १; शौ २०, १२१, १.

†अ-दुच्छुन[p]- -नः ऋ १, ६१, १७; कौ २, २४०; जै ३, २१, ५.

a) तस. सामान्यः समासस्वरः(पा ६,१,२२३)।उप.यद्र.।

b) कर्मणि क्तान्ते पूपप्रस्व. (पा ६,२,४८) उप. यद्र.।

c) बस. पूपप्रस्व. (पा ६, २, १) । उप. यद्र. ।

d) तस. सासस्व. द्र. । '-वेग-' इति मुपा. भवति । स्वरस्त्वसौ चिन्त्यो भवति (तु. पा ६, १, २२३) ।

e) मतुप्-स्वरस्य (पा ६, १, १७६) 'न गोश्वन्-' (पा ६, १, १८२) इति निषेधे स्वरेऽविशेषः ।

f) कर्मण्युपपदे √वन्+कर्तर्य् इन् प्रत्ययः । कृद्-उपप्रस्व. (यक्र. पा ३, २, २७; ६, १, १९७; २, १३९) ।

g) तादर्थ्ये यत् । तित्स्वरः(पा ५,४,२४;६,१,१८५)।

h) भावे त्वः प्रत्ययस् तत्स्वरश्च (पा ५, १, ११९) ।

i) तस. नञ्-स्वरः (पा ६, २, २) । उप. यद्र. ।

j) अकृतसंस्कारः मुपा. भवति । 'निर्ऋतिर् म आदित् सदम्' इत्येवमनुष्टुप्पादस्य नैर्ऋतप्रकरणाऽनुकूलतया मूलतः पठितत्वेन संभाव्यमानत्वे प्रकृते कूटे 'आद्' इति च 'इद्' इति च सदम् इति च त्रीणि पदानि पररूपमन्वितानि द्र. । तु. '?अदित्' इत्यत्र च ?तरि- इत्यत्र च सद्->-दम् इत्यत्र च सस्थ. टि. ।

k) उप. <√दभ् द्र. । शेषम् एपूटि. द्र. ।

l) कस. (=३अ-+३*दिव्-) । सासस्व. (पा ६, १, २२३) । तृ१, पक्षेऽन्तोदात्तं सत् (पा ६,१,१६९) *अदि-वा>अदिआ>अद्या इत्येवं प्राकृतायितक्रमेण प्रथमम् ५अद्य इत्यात्मतया ततश्च छन्दोऽनुरोधतः ३अद्य इत्यात्मतया पर्यवसन्नं स्यात् । (तु.टि.३-५अद्य,३*दिव्-,२*द्य-)।

m) सस्व. त्रिपूटिदि. द्र. । उप. <√२दा <√दो द्र. ।

n) विशिष्ट इह ऋ. (७, ६६, १६) पाभे. द्र. ।

o) '(अनृणः) आददीय' (<आ√१दा) इत्येवं शोधः द्र. । एकवच बहुवचेत्युभयथा प्रकृते स्थले स्तोतृनिगमानामुपलम्भादिहैकवद्उपचारः । (अनृणा आददीय>) 'अनृणादीय' इत्येवं सतश्च मूको. इहापि स्तोतृनिगमे मन्त्रपूर्वार्धदिशा बहुवदुपचारः स्यादिति कृत्वा 'अनृणा अदीप' इत्याकारकोऽन्त्याक्षरेऽशुद्धवर्णतर्कश्च मिथ्यासन्धिविश्लेषणे भ्रान्तश्च मुपा. संभाव्येत ।

p) बस. अन्तोदात्तः (पा ६, २, १७२) उप. यद्र. ।

†अ-दुर्मख[a]— -खस्य ऋ ८, ७५,१४; तै २, ६, ११, ३; मै ४, ११,६.

अ-दुर्मङ्ग(ल→)ली[b]— -ली शौ १४, २,४०; —ली: ऋ १०,८५,३३.

†अ-दु(स्-कृ)ष्कृत्[a]— -ष्कृतौ ऋ ३, ३३, १३; शौ १४, २, १६.

?अदुस्[c]— -दुः खि ४, ७[२], ३.

अ-दू[d]— -दुवः ऋ ७, ४, ६.

अ-दून[e]— -नाः शौ २, ३१, ३; पै २, १५, ३.

अ-दृपित[a]— -ताय ऋ ४, ३, ३; —तेभिः ऋ [१, १४३, ८; (६, ८, ७)].

अ-दृप्त[a]— -प्तः ऋ १,६९,२; —प्तम् ऋ ८, ५९, ७; खि १, ६, ७.

अदृप्त-क्रतु[f]— -तुः ऋ ८, ७९, ७; —तुम् ऋ ६, ४९, २.

अ-दृप्यत्[a]— -प्यता ऋ १, १५१, ८.

अ-दृश्यमान[a]— -नः शौ १०, ८,१३; पै १६, १०२, २.

अ-दृष्ट,ष्टा[g]— -ष्टः शौ ५, २३, ७; पै ५, ३, ६; ७, २, ८; —ष्टम् शौ २, ३१, २; पै २, १५, २; १६, १४९, ८; —ष्टाः ऋ १, १९१, १; ३; ४; शौ ६, ५२, २†; पै ५, ३, ३; १५, ९; ९, ६, २; ७†; ९; १२; —॰ष्टाः ऋ १, १९१, [५; ६]; ७; —ष्टान् ऋ १, १९१, २; ८; शौ ५, २३, ६†; ६, ५२, ३; ८, ८, १५; पै ५, ३, ८; ७, २, ७; १६, ३०, ५; —ष्टानाम् पै ५, ३, ५; ९, ६, ५; ८; —ष्टेभ्यः पै ९,६, ११.

अदृष्ट-दह(न→)नी[h]— -नीम् पै ९, ६, १.

†अदृष्ट-हन्[i]— -हा ऋ १, १९१, ८; ९; शौ ५, २३, ६; ६,५२, १; पै ५, ३, १; २; ७, २, ७.

अदृष्ट-हन(न→)नी[h]— -नी पै ५, ३, ४.

१†अ-देव[a]— -वः ऋ ६, १७,८; १८, ११; २२, ११; ८, ४६, २१; ५९, २; ७०, ७; ७१, ८; १०, ३७, ३; ३८, ३; कौ १, २६८; जै १, २८, ६; शौ ६, ६, १$; २०,३६,११; पै ७, १८, ३$; —वम् ऋ २, २२, ४; ३, ३२, ६; ९, १०४, ६; १०५, ६; कौ १, ४६६; २, ९६३; जै १, ४८, ६; —वस्य ऋ [१, १७४, ८; २, १९, ७]; १०, १११,६; —वात् ऋ १०, १२४,२; —वान् ऋ ३, १, १६; १०, १३८, ४; —वानि ऋ ६, ४८, १०; कौ २, ९७४; —वेन ऋ २, २३, १२; काठ ४, १६.

अ-देवी — -†वीः ऋ १, १७४, ८; ३, ३१, १९; ५, २,९;१०; ६, २५, ९; ४९, १५; ७, १,

a) तस. नञ्-स्वरः (पा ६,२,२)। उप. यद्र.।

b) सस्व. नापूटिदि. द्र.। उप. बस. ङीप् प्रत्ययः उसं. (पा ४, १, ३०)।

c) तु.=अदुस्- इत्यत्र (पै ६, ४, ३) टि.।

d) सस्व. द्विपूटिदि. द्र.। उप. <√१दु(>दू)+कर्तरि क्विप् यद्र. (वैतु. MW. यत्रास्य दुवस्- इत्येतत्-सकल-तया समर्पणाद् भावे प्र. भवतीतीव संकेत्यते। तथात्वे प्रकृते बस. सत्य् अन्तोदात्तेन भाव्यमिति तु चोद्यं द्र.)।

e) तस. नञ्-स्वरः प्रकृतः द्र.। उप. <√२दु >दू+क्तः इति विशेषः।

f) बस. पूपप्रस्व. (यतु. टि. अवार्य-क्रतु-)।

g) तस. नञ्-स्वरे (पा ६,२,२) प्राप्ते पराद्युदात्तः उसं. (पा ६,२,११६)। ननु कथं बस.प्रकृते तस.उसं. इति। उभयविधं खल्विह उसं. भवति समासस्य च प्राति. चेति। किं तत इति। तेन बस. अन्यत्रापि नञोऽनन्तरवर्तिनामपरिगणितानामपि सतां प्राति. आद्युदात्तत्वं सिद्ध्येदिति। एवं चेह संभाव्येत, यथा नञ उत्तरं पराद्युदात्तात्मिका सौवरी प्रवृत्तिरादौ समासावेशेष्येण केषुचित् प्राति. प्रवर्त्तमाना सती कालेन व्यवस्थितिमिवाऽऽप बस. अयं स्वरो भवतु न तस. इति (यतु. अ-दृष्ट- वैप२)। एवं च सति पुरावर्त्तिनामसतामपि तस. केषांचिदेवंविधस्वराणां प्राति. विषय उपपत्तिं मार्गयमाणानामाचार्याणामियं दृष्टिः संजाता यथा तादृशेष्वपि सर्वेषु प्राति. बस. एव यथा भवेत् तथा तद्व्याख्यानं कर्त्तव्यमिति। एस्थि. यथा भावे निष्पन्नानि उप. इति कृत्वा अजुर-, अमर- अमृत- इत्यत्र बस. इति सुवचमेवं भावे क्तान्तम् उप. इति कृत्वा अ-दृष्ट- इत्यत्रापि कामं बस. इत्युच्येत। न त्वेवंविध उत्तरकालीनस्थितिमात्रसंवादिनि व्याख्यान-कौशल उक्तप्रकारकप्रवृत्त्यन्तरवत्याः श्रुत्याः स्वारस्यमिवाऽनुभूयेत। तद् यथा। 'दृष्टमदृष्टमतृहम्' (शौ २, ३१, २) इत्यत्र प्रथमं क्तान्तं कर्मणि श्राव्यते तदनुपदं च तद्विरमात्रसमर्पकं द्वितीयं च तदेव क्तान्तं शब्दरूपम् उक्तपूर्वया प्रक्रियया 'दृष्टं दर्शनं तद्रहितम्' इत्येवं भावे निष्पन्नमिति कृत्वा श्राव्येतेति प्रतिपत्तौ दवीय इति नैव श्रद्धेयमिव भवेत्। एस्थि. उक्तदिशा स. अपि प्राति. अपि च उसं. इति वा बस. एवेति वेति भूयोऽपि विमृश्यम्।

h) कास.। उप. बाहुलकात् कर्तरि ल्युट्, स्त्रियां ङीप् च (पा ३, ३, ११३; ४, १, १५)।

i) क्विबन्त-कृद्-उत्तरपदप्रकृतिस्वरः (पा ३, २, ८८; ६, २, १३९)।

१०; ९८, ५; ८, ११, ३; ६१, १६; ९६, १५; खि १, ११, ३; तै १, २, १४, ७[2]; काठ २,१५; शौ ८, ३, २४; २०, ८७, ५; १३७, ९; पै १६, ८,३; —व्याः काठ ३७, १५; १६; पै ६, १२, ८.

२अ-देवु[a]— -वः शौ ५, ८, ३; —वाः ऋ ८, ९६, ९.

अ-देवयजन[b]— -नः तै १, १, ९, २; —नम् तै ३, ४, ३, ७; मै १,१, १०; ४, १, १०; काठ १, ९; २५,४; ३१,८; क १,९; ४७,८.

अ-देवत्र[c]— -त्रात् ऋ ५, ६१, ६.

अ-देवयत्[b]— -यन्तम् ऋ २, २६,१.

†**अ-देवयु**[b]— -युः ऋ ८, ९७, ३; —युम् ऋ ७, ९३, ५; ८, ७०, ११; ९, ६३,२४; कौ १,४९२; २, ५८७; जै १, ५१, ६; ३, ४८, ३; —यून् ऋ १०, २७, २; ३; —योः ऋ १, १५०, २.

अ-देवृघ्नी[d]— -घ्नी शौ १४, २,१८.

?**अदेह्य**[e]— -ह्यम् पै २, २, ५.

?**अ-दोमद्**[f]— -दम् शौ ६, ६३, १.

?**अ-दोमधु**[g]— -धौ शौ ८, २, १८; पै १६, ४, ८[h].

अद्र- √अद् द्र.

†**अद्-धा**[i] ऋ १, ५२, १३; [३, ५४, ५; १०, १२९, ६; (१०,११४, २)]; ८, १९, ९; १०१, ११; १०, १११, ७; मा ३३, ३९; का ३२, ३,१०; मै २, १,८¶; ४, १२, १; शौ २०, ५८, ३.

---

a) बस. अन्तोदात्तः (पा ६,२,१७२)। उप. यद्र.।

b) तस. नञ्-स्वरः (पा ६, २,२)। उप. यद्र.।

c) सस्व. नापूटिदि. द्र.। उप. 'देवास् त्राः, देवानां (=तत्कृता) वा त्राऽस्य' इति कृत्वा मध्योदात्तो बस. यद्र.।

d) सस्व. एपूटिदि. द्र.। उप.सोपपदाद् √हन्+ टक् प्र.उसं. (पा ३,२,५२)। स्त्रियां ङीप् (पा ४,१,१५)।

e) स्पष्टमपि सन्तं मूको. कथं सं. क्वचिदतिवेलसंस्करणोत्साहोऽस्पष्टमथ विपरीतार्थं च कुर्यादित्यत्र मन्त्रोऽयं निदर्शनं द्र.। तद् यथा। औपसंहारिकेऽस्मिन् मन्त्रेऽरसीभावयितुं संकेत्यमानस्य विषस्य प्रथमं पिष्टात्मतयाऽपिष्टात्मतया च तदनु (गृहे भव- >) गृह्य-इत्येतदात्मतया च (देहे भव- >) देह्य-इत्येतदात्मतया च विशेषाः श्राव्यन्ते यतः सर्वेऽपि ते ते विशेषा देवैः स्तूयमानैर् अरसीक्रियेरन्निति। एवं मूको. च मन्त्रसंगतेश्च संवादे सत्यपि यन् नञ्-पूर्वत्वमिष्टं भवति तदनिष्टमेवेति। उत्तरार्धेऽप्येवमेव 'देवास् सर्वस्य विद्वांसो (अ)रसं कृणुता विषम्' इत्यस्य मूको. स्थाने 'देवस्य सर्वस्य विद्वान् सोऽरसं कृणुतां विषम्' इति यदेकवचनतामापाद्य वास्तविकं कर्तृपदं कर्मतां नीयते काल्पनिकं कर्तृपदं च प्रलयान्त-कल्पनाजाल-विषयीभावात् प्रहेलिकायत इव तत् सर्वं व्यर्थाऽऽयासकरं श्रुतितात्पर्यतो दूराऽपेतं च द्र.।

f) पपा. अवग्रहाऽभावस्तत्काले उप. अविस्पष्टत्वस्य सूचकः स्यात्। अद्+मद्*- (<√मद्) इत्येवं विभज्य सा. व्याचष्टे। अतः किञ्चिदिवैव भिन्नेन नाउ. सकृत्तमिव साहचर्येण श्राव्यते, 'अ-बलासौ' इति (सा. '?अ-बलाऽसौ' इति यद्र.)। ततस्तद्वद् अ-दोमद्- इत्यत्र च नाउ. अ-दोमधु-इत्यत्र च नञ्-पूर्वत्वे संकेत्यमाने उप.(√२दु>) दोमन्-(यद्र.)+(√दा वा √धा वा>) दु- वा धु- वेत्येवमनूत्प्रेक्ष्येत (तु. PW.MW. प्रभृ. च WW १,७६७ च)। अत्र पै (१९ तमे काण्डे तु.W.) अनमीवु- इत्येतत् प्राति. श्राव्यमाणमस्यामुत्प्रेक्षायां गमकं द्र.। अस्मिंश्चोत्तरे दर्शने बस. अन्तोदात्तः द्र. (पा ६, २, १७२)।

g) नापूटिदि. व्युत्पाद्येऽत्र प्राति. अदुस्- इति मधु- इति च समासाऽवयवतया वाऽसमासाऽवयवतया वा श्रावयन् सा. चिन्त्यः। पै. हि नापू. स्थाने अनमीवु- इत्यस्येह यनि.स्थ. चाऽस्यैव श्रवणादुक्तया दिशा शौ.उभयत्र नञ्-पूर्वत्वं समस्तत्वं च प्राति. सुदृढतरं स्यात्।

h) अधोमधौ इति मूको. विकृतपूर्वभागा श्रुतिर् द्र.।

i) स्वरादिषु चादिषु च (पाग १, १, ३७; ४, ५७) पठितत्वाद् अव्य. एतद् इत्युक्तं भवति। नानाप्रकृतीनि तावद् अव्य. भवन्ति। कानिचिद् मूलतः समस्ताऽसमस्तसुबूरूपतया व्याख्यानाय सुलभानि भवन्ति कानिचिच्च न भवन्ति। प्रकृते तावद् ३अ (<इदम्)->२अत्* (>द्) इत्येतत् प्रथमाऽवयवत्वेनोपलभ्यमानं सार्वनामिकं शब्दरूपं सत् प्रयोगवशाद् गतिमात्रत्वेनोपचरितं भवति (पाग १, ४, ६१)। एतदुत्तरं च धा- (<√धा) इति प्राति. कृद्-उत्तरपदप्रकृतिस्वरविशिष्टं (पा ६, २, १३९) भवति। तस्यैतस्यैवं परिणतस्य गस. प्राति. यत् तृ१ भवति तदेवेह पूर्ववत् प्रयोगवशादव्ययत्वेनोपचरितं सत् स्वरादिषु च चादिषु चाऽऽचार्यैः पठितं भवति। एतज्जातीयेष्वव्ययत्वपरिणामेषु सुब्विशेषाणां क्रियाविशेषणार्थसमर्पकतया प्रयोगसौलभ्यं च मौलिकप्रवृत्तिनिमित्ततयाऽवधेयम्। अस्मिन् दर्शने (२अत्* [>द्]+√धा इत्यतः नाउ. सरूपाद् नाधा. भिन्नादिव सतः धा. >) *अद्-धा- इत्येवं मूलं प्राति. कल्पनीयमिति दिक्। अत्र पूप. <√अत्+कर्मणि क्विप्, उप. च <√धा+कर्तरि क्विप् प्र., इत्येवं यद् वाच. अभिप्रेतं भवति तत् प्राति. कर्तृपरत्वाऽभावाद् न यथार्थमिति द्र.।

√*अद्धा[a]

अद्धाति[b]- -तयः ऋ १०, ८५, १६; शौ ११, १०, ७; १४,१, १६†; पै १६, ८५, १०; -तिः शौ ६, ७६, २.

?अद्धयालोहकर्ण- अध्यालोहकर्णि- टि. द्र.

१अद्-भुत[c]- -†०त ऋ ५, १०, २; ६, १५, २; ८, २६, २१; ९, २०, ५; मा २७, ३४; का २९, ३, १०; कौ २, ३२२; जै ३, २६, ८; -तः ऋ १, ९४, १२; १३; [१४२, ३; ९, २४, ६; (७)]; २, ७,६; २६,४; ५,२३, २; ६, ८, ३; ८, १३, १९; ९, ८३, ४; ८५, ४; १०, १५२, १; खि १, ५, १; मा ११, ७०†; २१,२०; का १२, ७, ५†; २३, २, ९; †तै १, ३, १४, ७; ४, १, ९,२; मै २, ७,७†; ३, ११, ११; काठ १६, ७†; ३८,१०; कौ २, ३१६†; जै ३, २६, २†; शौ २, १२, १; पै २, ५, १; ८८, १†; †१२, १, १२; १३; पै १६, ७२, ६?[d]; -तम् ऋ १, १८, ६; १४२, १०; १७०, १; ८, ४३, २४; १०, १०५, ७; खि ४, ५, २६; २९; ८, ७; मा २७, २०; ३२, १३†; का २९, २, १०; ३५, ३,१०†; तै ४, १,८,३; मै २, ७, १६; १२, ६†; काठ १८, १७; ३९, ३; क २९, ५†; कौ १, १७१†; जै १, १८, ७; शौ ५, २७, १०; पै ९, १, १०; -तस्य ऋ १, ७७, ३; -ता ऋ १, २५, ११; -०ता ऋ ५, ६६, ४; -तान् ऋ ४, २, १२.

अद्भुत-क्रतु[e]- -तुम् ऋ ८, २३,८; -०तू ऋ ५,७०,४.

अद्भुतै(त-ए)नस्[e]- -नसः[f] ऋ ८,६७,७;-नसाम् ऋ ५,८७,७.

२अद्-भुत[g]- -तस्य ऋ १,१२०,४.

अद्मन्- √अद् द्र.

?१अद्यः } <√अद् द्र.
२अद्य- }

३,४अद्यु } <१अद्यु- द्र.
५अंद्यु- }

अद्यमान- √अद् द्र.

१अं-द्यु[h]-

३अद्यु[i] ऋ १, २८, ८; ३४, ३; ३५, ११; ३६,२; ६; ४४,९; ४५,९; ४८, १५; ४९, २; ५०, ११; [५८, ८; ४, २, २; ६, ५०, ९]; ८४, १६; ९२, १४; १५; ९३, २; १००, १०; १२०, ३; १२३, ३; ८; १३; १२५, ३; १३६, ४; १४२, १; [८; २, ४१, २०; ५, १३, २]; १५९, ५; १८२, ८; १८४, १; १८८, १; २, ३, ३; १३, ८; २७, २; ३२, ५; ३७, ५; ४१, ३; २१; ३, १४, ५; १७, २; १९, ४; २९, १६; ५३, २१; ४, १०,४; १६, २; २४,७; २५,१; ३७,२; ५१, ३; ४; ५,१, ११; ४५, ५; ४९,१; ५३,१२;५६,१;५८,३; ७३,१; ७४,७;७९,१; ६,४,१; १५, १४[2]; १६, २६; १८,१३;

---

[a]) नाउ. व्युत्पत्त्यौपयिकः क्विबन्तः नाधा. सुकल्पः ।

[b]) कर्तरि तिः प्र. (तु. पाउ ४, १८०) । तत्स्वरेणान्तोदात्तः । उप. *अति-<√अत् इति मतान्तरं भवति (दे ३, १५) । तथात्वे पपा. अवग्रहाऽभावस्तु दुरुपपदः स्यादिति ।

[c]) =अ-भूत- इति कृत्वा ६अ ३*अत् (>द्)+भू (>भु) त- (तु. या १, ६) । पपा. अवग्रहाभावोऽपि पूप. ३*अत् इत्यस्य नञ्मूलकतामिमां संकेतयेत । *अत्-(<√अत्)+√भा> भुत- इति यद् वाच. उक्तं भवति । तन्न । अन्तोदात्ते २अद्भुत- इत्यत्र कथंचित् तत्संभवेऽपीहाऽऽद्युदात्ते प्राति. तस्य नितरामप्रवृत्तेः। यदपि GW. प्रभृ. पूप.=अति इत्येतल्-लक्षितमित्याहुस्तदपि न । अ-द्रूक्षण-(यद्र.) इत्यत्र तथात्वस्य नितरामसंगतिदर्शनात् । तस्मान्मूलतोऽतिशयविशेषद्योतनार्थम् *अति-अ-भूतम्> अद्-भुतम् इत्येवं परिणति-क्रमः कामं संभाव्येत न तु नञं विना निर्वाह इत्यभिसन्धिः । WW. (१, ८५०) ६अ+(√दभ्>) द्भुत-(=दब्ध) इत्येवं यदुत्प्रेक्षते तदप्य् अ-द्रूक्षण- इत्यत्रत्ये पूप. व्यञ्जनभक्तिमिवाऽऽपतन्तीं न स्पष्टयितुं क्षमम् (यतुटि. *अतिद्भुत-, अनतिद्भुत-)। स्याद्वा अ-द्रूक्षण- इत्यस्य स्वतन्त्र एव कश्चिदपरो निष्पत्तिप्रकारः (यद्र.)। तेन तदिहत्ये निष्पत्तिप्रकारे साधकबाधकाऽन्यतरत्वेन नैवोदाहार्यमिति निष्कर्षः भूयोविमर्शापेक्षाऽवशेषः द्र. ।

[d]) अत्र '?अद्बुध' इति संदिग्धः संस्करणान्तरसापेक्षः मुपा. । 'अद्भुतः स्वाद्यो निहितः' इत्येवं प्रथमं पदत्रिकं शोधमियादिति विचारणीयम् ।

[e]) बस. पूपप्रस्व. (पा ६, २, १) । उप. यद्र. ।

[f]) यत्त्विदंGW. सं३ आह तच्चिन्त्यम् ।'नामन्त्रिते' (पा ८,१,७३)इत्यामन्त्रितस्य पूर्वस्य विद्यमानत्वे निघातप्रसङ्गात्

[g]) नापू. मत्वर्थीयः अच् प्र.(पा ५,२,१२७)अन्तोदात्तकरणाश्च नापू. भेदनश्चेति दिक् । अर्थवैशेष्यं वैश. द्र. ।

[h]) नाउ. व्युत्पत्तावौपयिकीयं परकीया तर्कणा तत्रैव टि. संकेत्यमानाऽनुसंधेया ।

[i]) प्राग्भिर् ' ३अ- इत्यतः द्ये प्रत्यये तत्स्वरेण

२१, ९; २४, ५; ३०, ३; ३७, १; ५२, १७: ५६, ४; ६३, १; ६५, ३; ६८, १; ७१, ३; ६; ७, २, १; १७, ५; [३५, १५; १०, ६५, (१४) १५; ६६, १५]; [(५,४२,३)४०,१];४३, ४; ४७, १; २; ५१,२; ५७,२; ५९, ३; ६०, १; ६६,[४; ८, २७, १९; २१]; १२; ६९, ६; ७५, २; ७८, ५; १००, ५; ८, १, १०; २, २०;५, १८; ९,९; २२,६; २६,३; ८;२७,५; १४; [४७, १८; १०, १६४, ५]; ६४, १२; ६६, ७; [(५, ४७, १०) ७३, ५]; ९३, ४; ९४,८; १०१, ४; ९,४४, ६; ६७,२२; ८४, १; १०, १५, २; १८, ३; २२,१;२; ३५,३;५;७;९;[(५, ४३, १०)१३]; ३६, ११; ३७, ५; ३८, ४; ४०, १४; ४५, ९; ५३, ३^{२}; ४; ५४, २; ५; ८७, १३; १५; ९२, ९; ९५, १४; ११०, १; ९; ११३,१०;१२७, ४; १३५, ५; १४२, ६; १६०, २; १६७, ३; खि^{a} १,१,२; ३, १५,३२; ४, ५,२; ८,९; ५,१, ३;७,१,२;५; ११;२, ६; ११^{३}; ४, १५^{३}; मा १, १२; २, ८; ५, ३; ७, ४६; ८, ६†; १२, २६; ६०; १३, २२; १७,८४; १८, ३१; ३३; ४६; ७५†; †१९,४२;६८; २१, ४३–४५;

५९–६१; २७, ७; २८, २२; २३^{१}; ४६^{३}; †२९, २५; ३४; ३२, १४; ३३, २०†; ३५†; ५२; ६९†; ८४; ९४†; ३४, २७†; ३७, ३–६; का १, ४, २; ५, १, ३; ८, ३, १†; ९, २, ६; १०, १, १; १३, २, ९†; ४, १६; १४, २, ७; ७, ५; २०, १, २; ४; २, ९; ५, ८†; †२१,३,१३;४,१७; २३, ५,३^{३}; ६, १२–१४; २९,१,७; ३०,२,११;१२^{१};४,१२^{३}; ३१, ४, १; १०†; †३२, २, ३; ३, ६;४, ९$;५, १५;६,१५; ३३, १,२१†;३५, ३,११; ३७, १, ३–६; तै १, १, १३, ३; ३, ७, २;१४,२^{२}†; ४,२३, १†; २४, १†; ४३, २; ४४,२†;७,७,१; २, २, †१२, २;५; ५, ३,७¶; ६, १२, ४†; ३, १, ४, १¶; ७, २¶; २,६, १; ३, ११,५†; ५, ६, १; ४, १, १, ३; ७, ३; ११, ४†; २, २, ३†; ५, २; ११, ३†; †३, १३, ३–५; ४, ४, ७†; १२, ५; ७, १२, १; ६, ६, १, ३; ७, ५, २४, १†; मै १, १, १३^{२}; २,७; ३,२७†; ३७; ३८†; ११, १; २,१,८¶; २, १; ७, ९; १२; १६; १०, ६†; १२, १^{२}; ५^{२}; १३, ८†; ३, ३, ९†; ८, ७†; १६, ४^{२}†; ५; ४, ६, १¶;७, ४¶; ८,२¶;

९, १^{४}; १०^{३}; †१०, १^{३}; २^{२}; ४^{२}; ६^{२};$; †११,१^{२};२;१२,१; २†–४†; ६^{२};†; १३,२^{१}; ३^{२}†; ७;९^{३};१४,६;११†;१८†; काठ २,१५^{२}†; ३, ४; †४,१०;१२; ६, १०†; १०, १३; १३, १४; १६†; १५, १३^{३}; १६, ९†; ११; १६; २०^{२}†; १७, १९; १८, ६; १३^{२};†; १६^{२}; २१; १९, १३^{४}; २०, १४†; २६, ७; ११†; ३७, १३; ४१, १†; ४५, २१†; क २, ११†; †३, ८; १०; २८, ६; २९, २^{२}; ४^{२}; ४१, ५; †कौ १, १२६; १४१; २४१; २७२; २९५; ३४१; ४२१; २, २३२; ७०१; ७५५; ९७६; १०४१; १०९०; †जै १,१४,२; १५,७; २५, ९; २८,१०; ३१,३; ३५,१०;४१, ३; २८, १; ४६, ७; ४, ८,७; १९, ४; २३, ६; शौ १, १,१; २०, २; ३२, ३; ३, २२, ३; ४, ३, ५; ४, ६^{२}; ५, ७, ५;६; †१२, १; ९; १८, २; ६, ६६, २; ९०, १; ९९, २; १०८, ४; १३८,१; ७, २१,१; ३२, १†; ४९, २; ५०, २†; ५२, १; ८९,१;१०२,१†; †८, ३,१२; १४; १०, ५, ४८; ७, २३; ८,२३;२९; १०, ११; ११, ६, २१; १०, ३; १६; १२, २, २२†; १३, १, ५८; †१८,

निपात्यते (पा ५, ३, २२)। एवं नामाऽसमस्तं प्राति. इदमिति कृत्वा पपा. अनवगृहीतमवतिष्ठते। अव्य. चैतत् प्रयोगतः द्र.। अथाऽर्वाचामीदृशी धारणा भवति यथाऽस्य 'घ' इत्युत्तरोंऽशो ३दिव्->३धु- इत्येतदेव मूलतः सद् अकारान्ततयाऽऽपन्नं भवतीति (तु. MW.)। कश्चिद् एवमप्युत्प्रेक्षि यथा १अँ-घु->अ-घुवि इति स१ मूलतः सतोऽन्त्यांऽश-लोपाऽऽत्मको विकार इति (तु. GW.)। अथ कश्चिदप्ययं विशेषः प्रत्यपादि यथाऽस्याऽऽदौ योऽकारो भवति स उत्तरांऽश-वाच्यगुणविशेषमृद् आगममात्रं भवति यथा अदुस्- इत्यत्रेति (तु. WW १,९८)। एवं चतुर्ष्वेतेषु कल्पेषु त्रिषु पूर्वेषु पूर्वांऽशे, उत्तरेषु च त्रिषूत्तरांऽशे साम्यं द्र.। एवमपि पराभिप्रायतोऽकारान्ततयाऽऽपाद्यमानम् -घु इति क्रिवि. इति न. द्वि१ सच्च अव्य. इत्युपचर्येत विभक्तिलोपानुत्पत्त्योः फलतोऽभेदादित्यभिसन्धेः। वस्तुतस्तु *अ-दिव्->*अदिवा (तृ१) इत्यस्य प्राकृतायितं संभाव्येत अघा (>अघु) इति (तु. टि. *अ-दिव्-, २*घु-)।

१, ६; ४६; ३, ५९‡; १९, ११, ५; ४७, ५; ६; ४९, ९; ५०, २; ६; †२०, ७७,२; ९६, २; ९७, १; ११२, १; १४०, ४; पै १, २३, ३; ९१, ४; २, १३, २; ३०, ३†; ३७, ४; ३,१८, ३;३३,७; ३७,१^{२}; ४, ५, ८^{३}; १४, ८; २२, ६; ६, २०, ४; ६; ७, ९, ८; १०; ८, ८, ६; ११, ११; ९, १७, २; १०, ६, ३; १०, २†; ५, ९; ८, १५†; १४, ४, ६; १२; १६, ७, २; ४; २३, १; ८५, ३; ८६, ६; १०२, १०; १०८, १; १५२, १०.

४*अद्य[a] ऋ १, २३, [२३; १०, ९,९]; ७६, ५; ९२, १४; १५; ११३, ७; १२; १३; १६१, ११; १६७, १०; ४, १०, १; ७, ९३, १; ८, ९, १३; १०, ५; ३३, १५; ४७, १८; १०, १४, १२; ३२, ८; खि ५, ७, १,८; ६; †मा १५, ४४; १७, ७७; २०, २२; ३४, ९; का २,२,२; १६, ५,२६†; १८,६, १३†;२२,१,७†; तै १,१,१४, १†;२,५,५,४¶; ३,२,४,४;३, ११,३; ४,४,४, ७†; १२,५; १५,५; ५,७,४, १¶; मै १, ३, ३९; ५, १२¶; ६, ६¶; १०, ३†; २,१०, २†; १३, ८†; ४, १०, २†; ११,१†; १३, २^{२};७; ८; काठ ४, ९; १३; ७, १०¶; १३; १३, १५†; १५, १३^{२}; १९, १३^{२}; २८, ४; २९, ३; ३४, १७¶; ३८,५†; क ३, ७; ११;५,९;४४,४; †कौ१,४३४; १०८२; १०८३;११२७; जै १, ४२,८; शौ ३, २, ४; ४, ४,६^{२}; ६, ६७, १; ११८, १; ११,१२, २; १६, ४, ६; ६,१^{२}; १८, २, १३†; २०,१४१,३†; पै १,३३, १; ३, ५, ४; ४, ५, ८; १०, ९, १०†; १६, ५०, ३.

५*अद्य[b]- -द्या ऋ १, १३, [२; (६, ५३, १०)]; ६; २५, १९; ३४, १; ४४, १; ३; [४७,३; (६)]; ५४, ५;११३,१७;११५, ६; १६१,१३;१६३,१३; १८०, [१०;४,४४, १]; २, २९,२;६; ३,३६,३; ४, २५, ३;३०,२३; ४४, ३; ५, २२, [२; २६,८]; ५१, १३; ७४, १; ७९, ३; ८२, ४; ७; ६, १८,१३; ३०, ३; ५०, [४; (१५)]; ५६, ६; ७, १०४, १५; ८, ३, ८; १५, ६; २०, २; २२, १; ९, ६५, २८; १०, ३०, २; ३: ३५, १; २; [३६, २-१२]; ५५, ५; ६३, ८; ८१,७; †मा ८, ४५$; १७, २३; २१, १; २९, २४; ३३, १७; ४२$; ५१; ९७; †का ८, १९, १$; १८,२, ७; २३, १, १; ३१, ३, १३; ३२,१, १७; ३,१३;४,८; †तै २, १, ११, ६; ४, ११, २; ६, २, ६;७,५; †मै ४, ९, १२; १०,२; १२, ६^{२}; १४, ४; १७; †काठ ४, १६; १८, २$; २१, १३; ३०, ५; ४०, ११; ४६, ३; क २८, २†; †कौ १, ४०; ३२५; ४९८; २, ४८७; ६९८; ९२४; ९३५; १०९२; ११३०; ११३२; †जै १, ४, ६; ३४,३; ५२, २; ३, २०, १६; ३७, २; ५७, २; ११, ८; शौ ७, ८७, ६; ८, ४, १५; ९, १५, ९; †२०, ६१, ३; ९९, २; १४३, १; ३; पै १४,४,१६; ६८,८†; -†द्या -द्या ऋ ८, ६१, १७; कौ २, ८०८.

अद्या-श्व(←श्वस्)[c]- -श्वात् तै ३, १, ७, २.

२अ-द्यु[d]- -द्युम् ऋ ७, ३४, १२.

अ-द्युत्[e]- -द्युतः ऋ ६, ३९, ३.

*अ-द्यूत[d]-

१अद्यूर्त्य[f]- -र्त्ये ऋ १, ११२, २४.

a) संहितायां सन्ध्युपेतायां ह्रस्वदीर्घयोर् विवेको दुशकः इति कृत्वा नापू. वा नाउ. वाऽभिन्नस्य सतः पृथक् निर्देशः।

b) एपूदि. पाप्र. दीर्घश्छन्दोऽनुरुद्धः संहितामात्रगोचरो भवति। ह्रस्व-प्रकृतित्वाच्चाऽसौ पपा. ह्रस्वतां पुनरापादितो भवति। यत्तु MW. वेदे दीर्घान्तमेव प्राति. आतिष्ठते तन्नेति। नापू. रूपस्य सद्भावादिति। एस्थि. -द्यु>-द्य इत्यभिप्रायतस्तावद् उभयोः प्रकारयोः श्रूयमाणत्वाद् ह्रस्वस्य दीर्घायाः प्रकृतेः प्रादुर्भाव-कल्पनाया अपेक्षया दीर्घस्य ह्रस्वायाः प्रकृतेः प्रादुर्भाव-कल्पनाया कनीयस्त्वं स्यादिति कृत्वा एपू. क्रिवि. इति मूलतो लुप्तविभक्तिकस्य सतः सामान्याऽकारान्तमिदं प्राति. इति कृत्वा प्रथमसंस्कारविस्मृताविव सत्यां पुनस् तृ१ प्र. टा इत्यस्य प्रसूतौ क्रिवि. वेदम् अव्य. वेत्युभयोः फलतोऽविवेकादिति दिक् (तु. सद्यस्- टि.)। अद्या>अद्य इत्यस्य मौलिकत्वं तु एपूटिदि. द्र.।

c) द्वस. 'अच्' इति योगविभागात् समासान्तः अच् प्रत्ययः (पा ५, ४,७५)। चित्स्वरष् टेर्लोपश्च (पा ६, १, १६३; पावा ६, ४, १४४)।

d) तस. नञ्-स्वरः (पा ६, २, २) उप. १द्यु- यद्र.।

e) बस. अन्तोदात्तः (पा ६, २, १७२)। उप. यद्र.।

f) स्वार्थे यत् प्र.उसं.(पा५,१,१२५)। तस्माच्च स्वरसिद्ध्यर्थं नञ्-समासस्य पूर्वविप्रतिषेधः उसं.(पामा५,१,११९)।

‡२अ-द्यूत्य[a]- -त्ये मा ३४, २९; का ३३, १, २३.

अद्रि- √अद् द्र.

†अ-द्रुह्[b]- -ध्रुक् ऋ ६, ५, १; ११, २; ६२, ४; -०ध्रुक् ऋ ६, ५१, ५; मै ४, १४, ११; -द्रुहः ऋ १, ३, ९; [१९, ३, ९, १०२, ५]; १५९, २; २, १, १४; ३, ९, ४; २२, ४; ८, ४६, ४; ६७. १३; ९७, १२; ९, ९, ४; ७३, ७; १००, १; ७; १०, ६६, ८; मा १२, ५०; का १३४, ६; मै ४, १०, ३; कौ १, २०६; ५५०; २, २८१‡[c]; २८७‡[c]; ३६७; जै १, २२, ३; ५६, ८; ३, २२, १३; २४, २‡[c]; ३०, १०; शौ ६, ७, १$; २०, ५४, ३; पै ६, १७, ३; -०द्रुहः ऋ ८, १९, ३४; २७, ९; १५; -द्रुहम् ऋ [६, १५, ७; ८, ४४, १०]; कौ २, ९१७; जै ४, १५, १०; -द्रुहा ऋ ३, ५६, १; ४, ५६, २; ५, ६८, ४; ७, ६६, १८; कौ २, ८१६; जै ३, ५७, ६; -०द्रुहा ऋ २, ४१, २१; मै ३, ८, ७; -द्रुहे ऋ ९, ९, २.

†अ-द्रुह्वन्[d]- -०ह्वाणा ऋ ५, ७०, २; कौ २, ३३६; जै ३, २८, ८.

अ-द्रूक्ष्ण[e]- -क्ष्णम् शौ ८, २, १६; पै १६, ४, ६.

†१अ-द्रोघ[f]- -घम् ऋ ८, ६०,

तेन तित्स्वरितत्वं द्र. (पा ६, १, १८५)। यत्तु सा. इह बस. चाह उप. च <√द्युत्+भावे ण्यत् इति चापश्यत् तदुपेक्ष्यम्। √दिव् इत्यस्य तत्र तत्र वृत्ते'द्यू'इत्याकारिकाया वर्णव्यापत्त्याः प्रसिद्धेर् (यद्र.) √द्युत् इत्यस्य च वृत्तमात्रे तस्या अप्रसिद्धेरिति यावत्। यथा च तन्मते स्वरः सर्वथाऽपि नोपपद्येतेति तस्य तत्राऽवशं व्यत्ययशरणायितात् स्पष्टमिति वचोऽन्तरं माऽपेक्षि। यथा च शाखान्तरे नञ्-समासाद् भावप्रत्ययः पूर्वविप्रतिषिद्धं स्यादित्येष विषयः नाउ.द्र.।

a) नापू. समानेऽपि मन्त्रे शाखाभेदेन शाब्दी सौवरी च प्रवृत्तिर्भिन्ना भवति। तद् यथा। उक्तपूर्वया दिशा बाह्वृचे नञ्-समासात् सिद्धात् सतः प्र. उत्पद्येतेह मा. च का. च सति सिद्धे तद्धिते नञ्-समास उत्पद्येतेत्य् अनेन प्रवृत्तिभेदेन तावत् स्वरे भेद आपद्येत। तथाहि। यथा बाह्वृचे प्रत्ययस्वरः प्रधानो भवति, एवमिह समासस्य स्वरः प्रधानो भवतीति। एस्थि. चेह 'ययतोः' (पा ६, २, १५६) इत्यन्तोदात्तः प्राप्तस्य नञ्-स्वरस्य (पा ६, २, २) बाधकः द्र.। यत्त्विह उ.च म.च'तत आगतः'इत्यर्थे वा 'तत्र भवः' इत्यर्थे वा प्र. आहतुस्तदसत्। तल्लक्ष्यस्याऽपार्थत्वादिति यावत्। तौ हि अवसे इत्युत्तरं पदम् अवस- इत्यस्य प्राति. रू. इति भ्रान्तौ सन्तौ तस्य प्रकृतं प्राति.वि. इत्यन्वयमिच्छतः। (तु. √अव्>अवसे इत्यत्र सस्थ.टि.)।

b) बस. नञ्-स्वरः (पा ६, २, १७२)। उप. यद्र.।

c) '-द्रुहे' इति बाह्वृचः पाभे. द्र.।

d) तस. नञ्-स्वरः (पा ६, २, २)। उप. √द्रुह्+वनिप् प्र.यद्र.। AUF. इह 'अ-द्रुहाणा' इति पा. पपाठ। मृग्यप्रामाण्यस्याऽपि सतस्तस्य पा. अपेक्षया उप. शानजन्तं भविष्यतीति विवेकः द्र.।

e) 'वस्त्रं शिवं च स्यात् संस्पर्शेऽद्रूक्ष्णं च' इति प्रकरणं भवति। WR. प्रमृ. मध्यतो दकारमपाकृत्य 'अरूक्षणम्' इति शिक्षावयिषन्ति। तस्त्व् अप्रमाणमित्युपेक्ष्यम्। उक्तप्रकारकं वस्त्रं रूक्षणं न स्यादित्यस्याऽर्थस्य स्वाभाविकत्वेनाऽभीष्टत्वात् पूप. नञ् भवति च उप. रूक्ष्ण- भवति चेति स्पष्टम्। माध्यमिको दकारस्तावत् कुत इति समाधानमपेक्षते। ६अ>३अंत् (द्) इत्येकः कल्पः (तु.टि. १अद्भुत-)। ६अ+द्रूक्ष्ण*-(<√द्रु(>द्रू)ह्+क्स्नः प्र. इति च द्वितीयः कल्पः (यतु. ता.)। ६अ+[(√दृ>) १*द्रु-+रूक्ष्ण- (माध्यमिकसमानध्वनिद्वयैकरूप्ये)>द्रूक्ष्ण-] इत्येवं च स्यात्परमः कल्पः प्राकृतिकवर्णलोपसहकृतः। अस्मिंश्च कल्पे 'यन्न दृणाति न च रूक्षणं भवति' इत्युभयथा वस्त्रं विशिष्येतेति विशेषः। अस्मिंश्च १द्रुं- इति प्राति. छेदनार्थस्तथैव प्राधान्येन द्र. यथासौ वृक्षपर्यायतां गते पदार्थविशेषपरे २द्रु- इत्यत्रापरे प्रसिद्धे प्राति. भवति। (वैतु. मोउ. यत्र √द्रु >द्रु- इतीव शिष्टं भवति)। अयं तावद् भेदोऽत्र द्र. यथा वृक्षवाचिनि २द्रु- इत्यत्र कर्मणि प्र. भवति १द्रु- इत्यत्र च कर्तरीति दिक्।

f) एपूदि· समासः स्वरश्च। उप. च १द्रोघ- (<√द्रुह्) यद्र.। प्रयोगतः क्रिवि.। सा. वें. GRI च २द्रोघ- इत्य् उप. भवतीति कृत्वा माम् इत्याक्षिपन्ति तस्येदं वि. च भावयन्ति। यथा तु २द्रोघ- इत्यस्य पृथग् अवस्थितिः संदिह्येत तेन च सा. उक्तं व्याख्यानं विप्रतिष्ठं स्यादित्येतद्विस्तरः २द्रोघ- इत्यत्र यद्र.। यदपि PW. MW. च यदा २अद्रोघ- इति क्रिवि. भवति तदा १अद्रोघ-इत्येतत् संपद्यत इतीवाऽभिसंदधीयातां तद् निर्मूलं द्र.। इह स्वरभेदे समासस्यैव नियामकत्वात् क्रिवि. भवतीति न वा भवतीत्यस्याऽन्यथासिद्धत्वात्। तथाहि। यदा 'अद्रोघः' (=द्रोहाऽभावः) यथा स्यात्तथेत्यर्थात् क्रिवि. भवति तदा अद्रोघम् इत्याद्युदात्तस् तस. वर्तयितव्यो भवति। यदा च (कश्चिद्) 'अद्रोघः' (=द्रोहरहितः) यथा स्यात्तथेत्यर्थात् क्रिवि. भवति तदा अद्रोघम् इत्यन्तोदात्तः बस. वर्तयितव्यो भवतीति विवेकः सुगमः।

४[a]; जै ४, २८, ९.
२†अ-द्रोघ[b]- -ऽघ ऋ ३, ३२, ९; -घः ऋ ६, १२, ३; मै ४,१४, १५; -घम्[c] ऋ ५, ५२, १; -घेण ऋ ३,१४,६; काठ ६,१०.
अ-द्रोघवाच्[d]- -वाचम् ऋ [६,५,१; २२,२]; शौ ६, १, २; २०, ३६,२†.
?‡अद्रोघा(घ-अ)विता[e] शौ ११,१,२; पै १६, ८९, २.
?अद्रुघु[f]- -द्रुघुः जै २, ७, ३‡.
अद्वन्- अप्र°, वि°, सम्°
अ-द्वयत्[g]- -यन्तम् ऋ ३, २९, ५.
†अ-द्वयस्[h]- -याः ऋ १,१८७,३;८, १८,६; खि ५,४,९; काठ४०,८.
अ-द्वयाविन्[i]- -विनः ऋ १,१५९,३; -विनम् ऋ ३, २,१५; ५,७५, ५; -वी ऋ ७, ५६, १८.
अ-द्वयु[i]- -युः कौ ४, ९[j]; -युम् ऋ ८, १८, १५.
¶अ-द्वितीय[k]- -यम् मै ४, ७, ४; काठ २८,९[२]; क ४४, ९[२].
†अ-द्विषेण्य[l]- -ण्यः ऋ १,१८७,३; काठ ४०, ८; पै ६, १६, ३; -ण्यम् ऋ १०, १२२, १.
?अद्वुध[m] पै १६, ७२, ६.
†अ-द्वेष,षा[n]- -षः ऋ १,१८६,१०°; -षे ऋ [९, ६८, १०; (९७, ३६); १०, ४५, १२]; मा १२, २९; का १३, २, १२.
अ-द्वेषस्[p]- -षः ऋ १, २४, ४[q]; ५,८७,८; १०, ३५,९.
अ-द्वे(ष्य→)ष्या[r]- -ष्ये मै २, ७,९.

a) GW. इहाऽन्तोदात्तं रू. श्रावयति । तदेतत् साच्याऽन्तरसर्वस्व-विसंवादादुपेक्ष्यं द्र. ।

b) बस. अन्तोदात्तः (पा ६, २,१७२) । उप.एपूटि.द्र.।

c) क्रिवि.इतिGW। वि.(श्रवस्- इत्यस्य)इत्यन्ये सा.प्रभृ.।

d) तस. नञ्-स्वरः (पा ६, २, २) । यथा उप. द्रोघ-वाच्- इति कास. भवति बस. च न भवति तथा यद्र. (वैतु. सा. प्रभृ.) । इह प्रकृतेऽपि नापू. पूप. इति कृत्वा बस. एवाभिमतो भवति परेषाम् (तु. सा. प्रभृ.) । एस्थि. अपि स्वरतस्तात्पर्यतश्चाऽविशेषेऽपि च यदत्र तस. एव भवतीति भवत्याग्रहस्तत्राप्युक्तो मतभेदः (=द्रोघ-वाच्-इत्येतद्विषयकः) बीजं द्र. ।

e) '°अविता' इति (क्वचिद् °अविताः इति च) समस्तं शब्दरूपं पपा. भवति । प्रथमां दिशमनुसरन्नेव च सा. '°अवितृ->°अविता' इत्युपकल्पयति । एवं तन्मते तस. भवति १अद्रोघ- इति वा २अद्रोघ- इति वा पूप. च भवति । उभयथाऽपि तस. स्यादन्तोदात्तश्चेत्याद्युदात्ता श्रुतिस्तु दुरुपपदा द्र. । द्रोघावितृ- इत्य् उप. स्यात् तेन च तस. नञ्-स्वरश्चेत्येवं यथाकथमपि स्वर-संगतौ सत्यामपि सा. अनुमतेन प्रकारेण मध्येपादं वाक्यभङ्गो नितरामरुचिरः द्र. । यच्च पपा. द्वितीयां दिशमनुरुन्धानाः PW. प्रभृ. '°अविताः' इत्येवं पा. इच्छन्ति तत्राप्युक्तपूर्वं सौवरं चोद्यं सामान्येन चरितार्थयितव्यम् । √अव् इत्यस्य क्ते प्र. अवित- इति रू. चाऽश्रुतिगोचरतया तदीयक्लिष्टकल्पनामात्रत्वमुपक्षिपेत् । 'अद्रोघन्त इतन वाजमच्छ' (ऋ ३, २९, ९) इति विशिष्टपाठभेद-युताया: सस्थ. मौलिक्याः श्रुतेरपेक्षया च छन्दोऽनुरोधेन चैतत् संभाव्येत यथेह प्रथमात् प्र३ रू. उपरि पादमात्रवाक्यपरिसमाप्तिकरेण केनापि क्रियापदेन (लोटि म३ रू.) भाव्यमिति । एवं तावद् 'अद्रोघा(:)अवता वाजमच्छ' इत्याकारिकायां मौलिक्यामाथर्वणश्रुत्यां सत्यां मध्यवर्तिनि क्रियापदे सांहितिको दीर्घः (तु. ता.) ।

f) एवं पठन् मूको. दूषितः द्र. । अर्थत आसंगत्याच् छन्दस्तश्च वैषम्यात् । प्रथमेषु त्रिष्वपि पादान्तेषु (SIS)इति गणक्रमे सिद्धे सतीहाऽकस्माद् अक्षरत्रुटेश्च(SSS) इति पादान्त-क्रमस्य चाऽनभीष्टत्वं द्र. (तु. कौ ४, ९, यत्र 'अद्वयु- > -युः' इति शुद्धः पा. भवति । अपि च अद्वयाः (<अ-द्वयस्-) इति बाह्वृचः पाभे. यद्र. ।

g) तस. नञ्-स्वरः (पा ६, २, २) । उप. <√द्वय (<द्वय- <द्वि-)+शतृ-प्रत्ययः ।

h) सस्व. नापूटि. द्र. । उप. √द्वय+कर्तर्य् असिः प्र. ।

i) सस्व. एपूटि. द्र. । उप. यद्र. ।

j) '?अद्रुघुः' इति जै. पाभे. गद्र. ।

k) बस. अन्तोदात्तः (पा ६,२,१७२) । उप. यद्र. ।

l) तस. नञ्-स्वरे प्राप्तेऽन्तोदात्तः (पा ६,२,२;१६०) । उप. (यद्र.) 'केन्य' इत्यस्य प्र. कृत्यार्थत्वात् (पा ३, ४, १४) कृत्यवदुपचारादित्यभिसंधेरिति यावत् ।

m) १अद्-भुत- > -तः इत्यत्र पै. टि. द्र. ।

n) बस. अन्तोदात्तः (पा ६, २, १७२) । उप. <√द्विष्+भावे घञ् ।

o) विष्ण्वादीनां त्रयाणामुत्तरेषां पर्यायैरेकैकस्य संबन्धः द्र. (वैतु. सा. यो विष्णुनैव संबन्धमाह, GW. प्रभृ. च यदन्विह नाउ. प्राति. शिश्रावयिषितं भवति) ।

p) सस्व. एपूटिदि. द्र. । उप. द्वेषस्- यद्र. । अन्वयतः क्रिवि. (तु. MW.) ।

q) भग- इत्यस्य वि. सद् नापु. प्राति. अत्र भवतीति सा. अभिप्रैति ।

r) तस. उप. √द्विष्+ण्यत् प्रत्ययः । 'कृत्योक-' (पा ६, २, १६०) इत्युक्तो नञ्-स्वरापवादोऽन्तोदात्तः ।

√*अध्[a]

*अध्- →अद्- २अप्- द्र.

अध्वन्[b]- -ध्वन् ऋ १, ३७, १३; ६, १२, ३; २९, २; ५१, १५; ८, ८३, ६; १०, ३७, १०; मै ४, १४, १५†; -ध्वनः ऋ १, ४२, १; ७१, ९; ७२, ७; १०४, २; १४६, ३; ३, ३०, १२; ४, ५, १२; १६, २; ५, ५३, ७; ५४, १०; ६, १६, ३; ७, ६०, ४; ८, २७, १७; ५९, २; १०, २२, ४; ११५, ३; १७९, २; खि १, ६, २; मा ४, १९; ९, १३; २६, १; का ४, ६, ४; १०, ३, ६; २८, १, २; तै १, २, ४, २; ७, ८, १; ४, १, २, ३; ५, १, २, ६; ६, १, ७, ६; मै १, २, ४; ३, ७, ६¶; ४, १२, ४†; काठ २, ५; ६, १०†; १३, १४; २४, ३; क १, १७; ३७, ४; कौ २, ८२६†; जै ४, ४, ७†; शौ ४, ११, २; ७, ७५, २; २०, ७७, २†; पै ३, २५, ३; ५, ३५, १२; -ध्वनाम् मा ५, ३३; ¶तै २, ५, ११, २; ५, १, २, ४; काठ १९, २¶; क २९, ८¶; -ध्वनि ऋ ६, ४६, १३; ५०, ५; खि १, २, १; -ध्वने ऋ १, ४२, ८; -†ध्वभिः ऋ १, २३, १६; ९, ५२, २; शौ १, ४, १; -†ध्वसु ऋ १०, १८५, २; मा ३, ३२; का ३, ३, २४; मै १, ५, ४; काठ ७, २; क ५, २; -ध्वा ऋ १, ११३, ३; १७३, ११; २, १३, २; ७, ४२, २; ५८, ३; ८, ३१, ११; १०, ६१, २६; १०८, १; का ११, १, ४; कौ २, ११०१†; शौ १३, २, १४; -ध्वानः तै २, ५, ११, २¶; -ध्वानम् ऋ १, ३१, १६; १०, ५१, ६; ११७, ७; खि ४, ९, १; मा ११, १८; २५, ३; का १२, २, ७; २७, ३, २; मै १, ११, २; २, ७, २; ३, १, ४; ७, ६; १५, ३; काठ १६, २; १९, ३; २०, ५¶; क ३०, १; ३१, ७; शौ ३, १५, ४†; पै १, ५१, ४.
[°ध्वन्- अभि°, कृष्ण°, प्र°, वि°]

अध्व-ग[c]- -गौ ऋ ८, ३५, ८.

अध्वग-घातिन्[d]- -तिना पै १६, १०४, ७.

अध्व-गत्[e]- -गतः शौ १३, १, ३६; ४३.

*अध्व-पति[f]- -०ते मा ५, ३३.

अध्वर[g]- -रः ऋ ८, १९, १९; २७, ३; ९, ७, ३; मा २, ८; ६, २३; १५, ३८†; का २, २, ३; ६, ६, १; १६, ५, २०†; तै १, १, १२, १; ३, १२, १; ३, १, ९, ३;

---

[a]) अनुंमध्यश्च सनुंमध्यश्चेति द्विधा धातुरयं प्रतिपत्तव्यः । अनुम् तावद् नाउउ. व्यु. औपयिको भवति। सनुम् च √*४अन्ध् इत्येवं लब्धसंकेतः यद्र. (तु. २अन्धस्- टि.; GW. अध्वर- इत्यत्र; WW १, १३०) । √अम्+√धा इत्याकारको मौलिकधातुद्वययोगश्चास्मिन् पारिणामिके धातौ सम्भावनीयो गत्यर्थपुष्टिपर्यवसानः । एतद्वैपरीत्येन च √अघ्, √अंह् इत्यत्र √अम्+√ह(<घ)न् इत्याकारको मौलिकधातुद्वययोगो गत्यर्थनिरोधपर्यवसानः द्र. । एवं नाम √२अह्, √१अंह् इत्याकारको योऽनुम् च सनुम् च द्विधा भिन्नो धातुर्भवति (यक. पाधा १२७३, ६३५) तत्र धकारान्तस्य मूलतः सतो हकारान्तताऽऽपत्तिः प्राकृतिकी संभाव्येत । अनयैव दिशा √२अंह् इत्यत्र च हकारो मौलिक-घकारस्थान इत्येवं प्रतिपत्तव्यम् (तु. गत्याक्षेपीयः √अंह् पाधा १०९)। अत इतः पूर्वम् √१अंह् इत्यस्य च √२अह् इत्यस्य च यद् घकारान्ताभ्यां सरूपाभ्यां समूलता समकेति (तु. पृ. ५ टि. d) तद् यथावत् छोधार्हं द्र. । गत्यर्थस्य √१अंह् इत्यस्य हकारो धकारमूल इत्यत्राऽपरोऽपि भवति संकेतः (तु. भोउ २,१,३० अन्ध्र- इत्यस्य व्यु.) ।

[b]) वनिप् प्रत्ययः। तस्य च पित्त्वाभिघाते धातुस्वरः (भाषान्तरीय-सजन्मसंकेतार्थं तु. WW १, १३०) । नापूटिदि. मूलतो धकारान्ते धातौ सुवचतरेऽपि यत् प्राभिर् √अत् इत्यतो धकाराऽऽपत्तिपूर्विका व्यु. उक्ता भवति (पाउ ४, १२६; भोउ २,१,२८३) तत्र प्राकृतायिततिरोधापितवस्तुस्थितित्वमेव बीजं द्र. ।

[c]) सोपपदाद् √गम्+कर्तरि डः प्र. । कृद्-उपप्रस्व. अन्तोदात्तः (पा ६, २, १३९) ।

[d]) कर्मण्युपपदे √हन्+णिनिः प्र. (पा ३, २, ७८)।

[e]) कारकोपपदे √गम्+क्विप् प्र. । अनुनासिकलोपे तुकि च (पा ६, ४, ४०; १, ७१) एपूटिदि. स्वरः ।

[f]) षतस. 'पत्यौ' (पा ६, २, १८) इति पूपप्रस्व. ।

[g]) वरच् प्र. उसं. (पा ३, २, १७५) । '*अधति व्याप्नोति कर्तव्यभावेन जीवनम्' इति (तु. WW १, १३०, GW.)। यथा ऋत- इत्यत्र समानप्रकरणके प्राति. गत्यर्थो धातुर्मूलं भवति तथाऽत्रापीत्यभिसन्धिः । ६अ+(√ध्वृ>) ध्वर- इत्येवं बस. अन्तोदात्तः (पा ६, २, १७२) इत्यपराऽपि प्राक्-सामान्या व्यु. द्र. (तु. तै ३, २, २, ३) । यत्तु तत्र भा. उप. कर्तरि वा कर्मणि वा अच् प्र. इत्याह, तन्न । कौटिल्यहिंसनाऽन्यतराऽऽत्मकध्वरणरहितत्वेऽध्वरस्य तात्पर्याद् भावे अप् प्र. इत्यस्य सुवचतरत्वादिति दिक् । एवं तु. मै ३, ६, १०; काठ २३, ७)।

मै १, १,१३; ३, १; ९, ५³¶;
१०,२;४,१, १४; १२,५†;
काठ १, १२; ३, ९; ९, १३⁴;
१२, ३; ३१, ११²; ३९, १५;
क १, १२;२,१६; ४७, ११¶;
†कौ १, १११;२,४८०;९०९;
†जै १, १२, ५; ३, ३६, ५;
५६, १६; शौ ४, २४, ३; ७,
६०, १‡[a]; ११,९, ७; १८,२,
३२; पै ४, ३९, २; १६, ८२,
७; -रम् ऋ १,१,४; [१४,११;
२६, १]; १८, ८; १९, १; २३,
१७; ४४, १३; ७४, १; ४;९३,
१२; १०१, ८; [१३५, ३; ७,
९२, ५]; ७²; १५१, ३; ७;२,
२,५; ३, १७,५; २०, १; २४,
२; २८, ५; ५४, १२; ४, २,
१०; ९, ६; ७; १५,२; ३७,१;
५,[४, ८; ६,५२, १२;७,४२,
५]; ५१, २; ७१, १; ६, ६८,
१०; ७, २, ७; ५६, १२; ८२,
७; ८, ३५, ६; ४३, २०; ६३,
६; ७२,९; ९, ४४, ४; ८३,
५; १०, ३०, ११; ६३, ६;८५,
१८; ९२, १५; ९४, १०;
११०,२; खि १, १२, ८; ३,
२२,१०; मा ३, ११; ५, १७;
६, २४†; २५; ३०; २७, १७;
१८; २८†; २९, २६†; ३३,
१५†; ३७, १९; का ३, ३, १;
५, ५, ४; ६, ६, ३†; ७, १;
८, १; २९, २, ७; ८; ३, ९†;
३१, ४, २†; ३२, १, १५†;
३७, ३, ५; तै १, २, १३, २;
३, १३, १; ४, १, १; †५, ५,
१; ७, १; ४, १, ८, २²; ११,
११†; ६, २, ९, ३; मै १, ३,१;
३; †५,१;५;६; ९,५²; २,१२,
६²; ४,५, ४¶; ९, ६; १०,
३†; १२, २†; †१३, ३; ४;
†१४,२; १८; काठ २, १४†;
३, ९; १०; ६, ९†; ७, ४†;
†१६, २०; २१; १८, १७²;
२३, ७; ३८, १२; क २, १६;
१७; ४, ८†; ५, ३†; २९,५²;
३६, ४¶; †कौ १, १६; २,
७२९; †जै १, २, ६; ४,
१८, ५; शौ १, ४,२†; ५,१२,
२†; २७,८; ९; १४, १,४६‡[b];
†पै ६, १७, १; ९, १, ७; ८;
-रस्य ऋ १, १२८, ४; ३, ८,
८; ११, १; २३, १; ६०, ७;
४, ३, १; ७, ८; ५, ४९, ४;
६, ६६, १०; ७, ७, १; ११,
[१; १०, १०४, ६]; ४; १६,
१२; ४२, १; ८, १०, ४; १०,
१,५; ७, ५; ६६, १; १४०,५;
मा १२, ११०; का १३, ७,९;
तै १, ३, १४, १; ३, २, २,
३¶; ४, २, ७, ३; मै २, ७,
१४†; ३,६, १०¶; ४,११,४;
१४,११; काठ २, १५; ७, १६;
१६, १४; २३, ७¶; क २५,५;
३६, ४¶; कौ १,६९; २,८६४;
११७०; जै १,७,७;४, २१,२;
-†०रस्य[c] ऋ ४, ६,१; ६,१५,
१४; ७, १४, २; तै ४, ३, १३,
४; मै ४,१०, १; -रा ऋ ३, ६,
१०; खि ५, ५, १; ७, २, १०;
मा २१, ४७; का २३, ५, ५;
-राणाम् ऋ १, १,[८; २७, १;
४५, ४; ३, १२,२; ८, ८,१८];
[४४, २; ८, ११, २]; ९; ३,३,
८; १०, ४; ४, ७, ३; ६, ७, २;
८, ४४, ७; १०२, ७; १०, २,
६; [(७, १०, ५), ४६, ४]; ६६,
८; खि ५,५, १; मा ३, २३†;
का ३, ३, १५†; तै १, ५, ६,
२†; ६, १२, ३; २, ५, ९, २;
मै १, ५, ३†; काठ ७, १†; ८;
१२; क ५, १†; †कौ १, १७;
२१; २, २९६; ४९२; ९८४;
११३१; जै १, २, ७; ३, १;३,
२४, १२; ३८, ६; ४, ११, ९;
२४, ५; शौ १९, ४२, ४;
-०राणाम्[d] खि ५,३, १; -†रान्
ऋ १, ४८, ११; १३५, ५; ८,
३५,२१; १०, २, ३; ३२,२;
७६, ३; तै १, १, १४,४; मै ४,
१०, २;१३,७$; काठ २, १५;
१८, २१$; शौ १९, ५९, ३;
-†राय ऋ ३, २, ७; ४, ७, ७;
७, २, ३; ४१, ६; ४३, २;८२,
१; ८, १९, २; १०; मा ३३,
७५; ३४, ३९; का ३२, ६, ६;
तै २, ५, १२, २; मै ४,१२, ४;
१४, ६; कौ २, १०३८; जै ४,
२९, ४; शौ ३, १६, ६; पै ४,
३१, ६; -रे ऋ १, [१२, ७;
(१३६,६)]; १५, ७; [१६, ३;
८, ३, ५]; ४७, २; ५७, ३;
९४, १३; १२१, १; ७; १४२,
१३; १६५, २; ३, ४, ४; ८,१;
१०, १; ७; १४, ७; १६, ६;
२७, ४; १२; २८, ३; ५३, १०;
५७, ४; ४, ९, ४; १५, १; ५५,
१; ५, २६, ३; [२८, ६; ८,७१,
१२]; ४४, ५; ६, २, ३; १०,
१; १५, ७; १६, २; ४६; ५०,
९; ७, ३, १; ७, ४; १६, ५;
३९, ४; ८४, १; १०४, १८;
८, ३, ५; ७, ६; १२, ३१-३३;
१३,३०; २७,१; ३५,२३;४६,
१८; ५०, ५; [१०; (४९, १०)];

a) '-रम्' इति ऋ. (६, ६८, १०) पामे. (वैतु. BC.)।
b) '-रे' इति ऋ. (१०, ४०, १०) पामे.।
c) षष्ठ्या आमन्त्रिते पराङ्गवत्स्वरः (पा २, १, २)।
d) -राणाम् इति मुपा. स्वरस्त्वलक्षणः। शोधं नापूटि.द्र.।

६०, २; ६६, १; ९३, २३; ९, ६७, १; ७२, ५; ८२, ३; ९८, ३; १०२, ६; ८; १०, ८, ३; ११, ४; १७, ७; २१, ६; ३०, १५; ४०, १०; ७७, ८; ९४, १४; १२२, ७; खि ३, २, १०; ४, ९, २; ७; ५, ६, ६; मा २, ४; ४, ५; २१, ५७; का २, १, ५; ४, २, ३; २३, ६, १०; तै १, १, ११, २†; २, १, २; मै १, २, २; २, १३, ८†; ३, ११, ५; †४, ११, ३; १२, १; १३, १; ४; काठ १, ११; ९, ५; १८; १०, १३; १२, ४; १५, १२; १६, २१; १७, १८; ३५, १; ३८, १२; ३९, १४; क १, ११†; ८, ८; ४८, २†; †कौ १, ३२; ४८; ५०‡[a]; ६१; १००; १५१; २३७; २४९; २, ३७; ५६९; ५९०; ६६७; ६७३; ८२५; ८७३; ९०३; ९१७; ९३७; †जै १, ३, १२; ५, ४; ६‡[a]; ६, ७; ११, ४; १६, ७; २५, ५; २६, ७; ३, ४, ८; ४६, ४; ४८, ५; ५५, ८; ५६, १; ४, ४, ६; १५, १०; २३, ४; २५, ५; २९, ५; शौ ८, ४, १८†; १८, १, २१†; ४१†; ४, ४५; १९, ३३, ३; †२०, १५, ३; १०३, ३; ११८, ३; पै १२, १, १३†; ५, ३; १६, १०, ८†; –रेषु ऋ १, [५८, ७; १०, ३०, ४]; ७७, २; १६२, १७; २, १, १३; ३, २७, ८; २९, ७; ५३, १; ६२, ५; ४, [७, १; ८, ६०, ३]; ५१, २; ५, १, ७; ४, १; १४, २; २२, १; २८, ४; ६, ४९, २; ६३, ४; ७, १, १६; [१०, ५; (१०, ४६, ४)]; ९२, २; ८, ११, १०; १०, ३०, ८; ७६, ३; ९८, ९; ११४, ५; मा ३, १५†; १५, २६†; २५, ४०; २७, १४; ३३, ६†; का ३, ३, ५†; १६, ५, ७†; २९, २, ४; ३२, १, ६†; †तै १, ४, ४६, ३; ५, ५, १; ४, १, ८, १$; ६, ९, ३; मै १†, ५, १; ५[२]; ¶; २, १२, ६; काठ ६, ९; ७, १६; १८, १७; २३, ११; ४६, ५; क ४, ८†; २९, ५; †कौ १, ३३८; २, ८२८; †जै १, ३५, ७; ४, २६, ९; २८, ८; शौ ५, २७, ५; ६, ११०, १†; १४, १, ३७†; पै ९, १, ४. [°ध्वर- जीर°, दाशु°, वितत°, वि°, सु°].

¶अध्वर्-क(ल्प→)ल्पा[b]– -ल्पा मै २, १, ७; काठ १०, १; –ल्पाम् तै २, २, ९, ४.

अध्वर-कृत्[c]– -कृत् तै १, ४, १, १; मै १, ३, ३; ४, ५, ४¶; काठ ३, १०; क २, १७; –कृतम् मा १, २४; का १, ९, १.

¶अध्वर-स्व[d]– -स्वम् तै ३, २, २, ३; मै ३, ६, १०; काठ २३, ७; क ३६, ४.

अध्वर्-व(त्→)ती[e]– -तीम् तै २, ५, ८, ५¶.

अध्वर-श्री[f]– -श्रियः ऋ [१, ४७, ८; (९२, ३; ८, ४, १४; ८७, २; ४)]; १०, ७८, ७; –श्रियम् ऋ १, ४४, ३; १०, ३६, ८.

अध्वरे[g]

अध्वरे-ष्ठा[h]– -ष्ठाः ऋ १०, ७७, ७.

√अध्वरीय[i], अध्वरीयसि[j] ऋ १०, ९१, ११; अध्वरीयसि ऋ [२, १, २; १०, ९१, १०].

अध्वरीयत्[k]– -यताम्[l] ऋ १, २३, १६; [४, ९, ५; ६, २, १०]; शौ १, ४, १†; –यन्तः काठ १८, ३; २१, ८.

√अध्वर्य[m]

अध्वर्यत्[k]– -र्यन्तः मा १७, ५६; का १८, ५, ७; तै ४, ६, ३, ३; मै २, १०, ५; क २८, ३; –र्यन्ता ऋ १, १८१, १.

अध्वर्यु[n]– -र्यवः ऋ १, १५३, १

a) 'अध्वरम्' इति ऋ (१, ४४, १३) पाभे.।

b) असमासौ कल्पप् प्र. (पा ५, ३, ६७)। तस्य च पित्त्वान्निघाते स्वरेऽविशेषः।

c) कर्मण्युपपदे √कृ+कर्तरि क्विप्। कृद्-उपप्रस्व. (पा ६, २, १३९)।

d) भावे स्वः प्रत्ययस्तत्स्वरश्च।

e) 'ह्रस्व-' (पा ६, १, १७६) इति मतुप्-स्वरस्य 'न गोश्वन्-' (पा ६, १, १८२) इति निषेधे पूर्वावस्थः स्वरः।

f) कर्मण्युपपदे √श्रि+क्विप् प्र. दीर्घश्च (पावा ३, २, १७८)। कृद्-उपप्रस्व. (पा ६, २, १३९)।

g) अध्वरे इत्येतस्मिन्नुपपदभूते स. अलुग् द्र.।

h) कारकोपपदे √स्था+विच्। एपूटिदि. स्वरः।

i) क्यचि प्रत्ययेऽवर्णस्य ईत्वे नाधा. द्र. (पा ३, १, ८; ७, ४, ३३)।

j) अस्य च नाउ. च रू. ऋग्विषयत्वेऽप्य् अध्वर्- इत्यस्य क्यचि लोपाऽभाव उसं. (पा ७, ४, ३९)।

k) शतुर्निघाते धातुस्वरेऽविशेषः (पा ६, १, १८६)।

l) 'शतुरनुमः' (पा ६, १, १७३) इति विभक्तिस्वरः द्र.।

m) नाधा.। द्विपूटिदि. तद्वैपरीत्येन ऋगनृक्सामान्येनेह अध्वर्- इत्यस्य क्यचि लोपः द्र. (तु. पा ७, ४, ३९)।

n) 'क्याच्' (पा ३, २, १७०) इत्य् उः प्र.। तत्स्वरश्च। क्यचि प्र. अध्वर्- इत्यस्यान्त्यलोपार्थं नापूटि. द्र.। या. (१, ८)

३, ४६, ५; ५, ३१, १२; ७, ९२, २; १०३, ८; ९, ९७, ३७; १०, ३०, ६; मा २३, ४२; का २५, ८, ४; तै २, ६, ७, ४; ५, २, १२, १; मै ४, १३, ५; काठ १३, १६†; ५०, ६; कौ २, ७०७†; जै ३, ५८, ४†; पै २, ७३, ५; –†॰र्यवः ऋ २, १४, [१; १०, ३०, १५]; [२; ३७, १; (७, १६, ११)]; ३–११; ५, ४३, ३; ७, २, ४; ९८, १; १०, ३०, २; ३; १४; मै ४, १४, ५; शौ २०, ८७, १; –॰र्यवः ऋ ८, ४, १३; –¶र्यवे तै १, ८, १८, १; ६, ६, १०, २; ७, १, ७, २; मै १, ६, ४; काठ ८, ८; ३५, १६; १८; क ७, २; ४८, १४; १६; –र्युः ऋ १, ९४, ६; १६२, ५; २, ५, ६; ३, ५, ४; ४, ६, ४; ५, ३७, २; ६, ४१, २; ८, ७२, १; १०१, १०; मा २५, २८; का २७, १२, ५; ¶तै २, ६, ५, ६; ३, १, २, ४^{२}; ७, १^{३}; १०, २; २, ९, २; ५; ६^{२}; ३, २, १; ७, २; ५, ९, १; ४, ६, ८, २†; ५, १, ३, १^{२}; २; ४; ५, ९; ४, ३, १; ५, ९, २; १०, ३; ६, २, ४; ७, ८, १; २; ९, १; ६, १, ८, ३^{३}; ४; ९, १; १०, ३; २, ९, २^{२}; ३; ४; १०, ७; ३, १, ५^{५}; ६; ८, ३; ४, ३, १; १०, ६; ११, ३; ५, १, ४; ३, ४; ९, ३^{२}; ६, १०, २; ७, ५, ८, २; ५; ¶मै १, ४, १०$; ६, ११; ९, १^{३}$; ४; ५; १०, १३; २, ३, ९; ३, १, ४; २, ८; ४, ४; ६, ८^{२}; ७,

४^{२}; ७^{३}; ८; ८, ७; ८; १०^{२}; ९, ६; १६, १†; ४, १, २; ५^{२}; ९^{२}; १४^{२}; ४, ८; ५, २^{२}; ६^{२}; ६, १^{४}; ६; ८; ७, ४^{२}; ८, ५; काठ ९, ८^{२}; ९; ११^{२}; १२; १२, १०; १९, ३^{३}; २०, ६; ८^{२}; २४, ४; २५, ५; ८; २६, १^{२}; ६; २७, १; ५^{२}; ६^{३}; १०^{२}; ३१, १; ३^{२}; १०; ११; १३^{२}; ३२, ७; ३५, १६^{२}; ३६, ७; ४६, ४; ¶क ८, ११^{२}$; १२; ३०, १^{३}; ३१, ८; १०^{२}; ३७, ५; ३९, २; ४०, १; ४^{३}; ४१, ४; ४२, १; ५^{२}; ६^{३}; ४७, १; ३^{२}; १०; ११; १४^{२}; †जै ४, १६, ४; शौ ७, ७७, ५; १८, ४, १५; १९, ४२, १; पै ४, ४०, ६; ८, ९, ५; १२, १, ५†; –र्युणा ¶मै ३, ८, १०; ४, ८, ८; –र्युभिः ऋ १, [१३५, ३; ६]; २, ३७, २; ३, ७, ७; ४, २७, ५; ७, ९०, १; ९, १०, ९; १०, ३०, १३; मा ३३, ७०; का ३२, ६, १; †कौ २, ४७७; †जै ३, ३६, २; शौ २०, ६७, ७†; –¶र्युभ्याम् काठ २८, ५; क ४४, ५; –र्युम् ऋ १०, ४१, ३; ¶तै ३, २, ९, १; ४; ७; ५, १, ५, ८; ४, ३, १; ५, ९, २; १०, ३; ६, २, ४; ६, १, १०, १^{२}; ¶मै ३, ३, ४; ७, ७; ९, ८; १०, ५; ४, ६, ५^{३}; ¶काठ १९, ५; २१, ६; ¶क ३०, ३; ३१, २१; ४१, ७^{२}; –र्यू ऋ २, १६, ५; खि ५, ७, ५, ११; मा १४, १–५; ७^{६}; का १५, १, १–५; २, १^{५}; तै २, ६, ४, १¶; ४, ३, ४, १^{२}; २^{२}; ३^{२};

¶६, २, १०, १; ३, ६, ३; ४, ४, १; मै १, ९, १; ४¶; २, ८, १^{७}; ¶४, ५, ४; ६, ८; काठ ९, ८; ११; १७, १^{६}; २६, ९^{२}; २८, ५; ३४, ५; क ८, ११; २५, १०^{७}; ४४, ५¶; –॰र्यू खि ५, ६, ४; ७, ५, ११; मा ३३, ३३; ७३; का ३२, ३, ४; ६, ४; –र्यूणाम् तै ३, २, ९, ६¶; –॰र्योः ऋ ६, ४२, ४; ४४, १३; ८, ४, ११; ३२, २४; ९, ५१, १; मा २०, ३१; २३, २३; का २२, २, ८; २५, ६, ३; तै ६, ४, ३, ४; मै ४, १, ११^{२}¶; †कौ १, ३०८; ४९९; २, ५७५; ७९३; †जै १, ३२, ६; ५२, ३; ३, ४७, १; शौ २०, १३५, ४; –॰र्यो ऋ ३, ५३, ३; ८, २४, १६; १०, ३०, ५; खि ५, १९, १; तै २, ५, ९, ६¶; काठ ३१, १३¶^{२}; †कौ १, ३८५; २, १०३४; †जै १, ४३, ५; शौ ११, १, ३१; २०, ६४, ४†; पै १६, ९२, १; –॰र्यो३ मै ४, ५, २¶; –र्योः ऋ ३, ३५, १०; १०, १७, १२; मा ७, २६†; का ७, ११, १†; ¶तै २, ६, ५, ४; ३, १, २, ३^{३}; १०, १†; २, १, ३; ¶मै ३, ८, १०; ४, ४, ८; ५, ६^{२}; ६, ५^{२}; काठ २६, १; २७, ५^{३}; ६^{२}; १०; ३५, ८^{२}; ¶क ४०, ४; ४२, ५^{३}; ६^{२}. [॰र्यु- अन्॰, चमस॰, सु॰]

आध्वर्यव[a]- -वम् ऋ १०, ५२, २; खि ५, ७, ३, ८; मा २८, १९; का ३०, २, ८; मै ४, १३, ८†; काठ १९, १३¶; –वात् खि ५, ७, ५, ११.

अध्वर्यु-पात्र[b]- -त्रम् मै ४, ६, २^{४}¶.

<अध्वर-यु-(<√युज्+कर्तरि डुः प्र. औणादिकः, यद्वा अधीयाने 'यु' इत्युपबन्धः) इत्यधिकमप्यत्र द्र.।

a) तस्येदमित्यर्थे अञ् प्र. (पा ४, ३, १२३) ञित्स्वरश्च।
b) तस. सासस्व. (पा ६, १, २२३)। उप. यद्र.।

१अ॒ध, अ॒धा[a] ऋ १, १५, १०; ३८, १०;४२,६;५५,५;५७,२; ७२, १०; ९४, ११; १०१, ९; १०२, ७; १०४, ५; ७; ११४, १०; १२०, १२; १२१, ६; १२२, ११; १२७, ६; ९; १२९, ११; १३२, ३; १३९, १; १०; १४०, १०; १४४, २; १५१, २; १५३, १; १५६, १; १६७, २; १६९, ६; १७०, ५; १८०, ७; १८६, ९; २, १३, ५; १७, ३: [४; ९, ११०, ९]; २२, २; २८, ९; ३०, ३; ३१, २; ४; ३, [४, ९; ७, २, ९]; ६, २; ३२, ११; ३८, २; [४२, ६; ८, (४५, १३) ७५, १६; ९८, ११]; ५५, १; ६; ४, २, १४–१६; ५, १०; १४; ६, ७; ७, २; १०, २; १६, १७; १७, ७; १०; १८, ९; १३; २२, ६; २७, १; ३–५; ३१, ६[२]; ५, ९, ५; १६, ४; १७, ४; २९, ५; ३८, १; ४०, ६; ४६, २; ५२, ३; ११[३]; १६; ५४, ६; ६६, २; ४; ८५, ८; ६, [१, २; (६; ५, १, ५; १०, ५२, २)]; २, ७; ६, ४; ५; १०, ४; १२, ५; १५, ९; १६, ४; १७, ८–१०; १८, १४; १९, १२; २५, ७; ३०, २; ३१, ३; ३६, १; ४६, १०; १२; ६६, ६; ८; ७, ३, २; ४, ८; १५, १४; १८, १२; २१; २०, ३; ५; २१, ६; २९, ३; ४; ३४, २; ३८, ६; ४५, ३; ५६, १; ७; २२; २४; ७४, ५; ८२, ९; ८३, ५; ८८, २; ९०, ३; ९१, ५; १०४, १५; ८, १, १६; १८[२]; २८; ३३[२]; १२, १९; १३, २४; ४६, २९; ३१[२]; ३३; ६२, ९; ६९, १६; ८३, ८; ९; ८४, २; ६; ९२, २९; ९३, १२; १४; ९६, १५; ९८, ७; [१००, २; १०, ८३, ७]; १०१, १०; ९, ४८, ५; ६१, २; ९७, ११; ९९, २; १०२ १; २; १०, १, ६; ६, ७[२]; १०, १४; ११, ४[२]; २२, ६; २५, १–३; ३०, १०; ३३, १; ३; ५४, ६; ५९, १; ६१, २०–२४; ८५, २७; ९२, १४; ९५, १२; १४[२]; ९७, २; १११, ९; ११३, ८; ११५, १; १३२, ३; १३३, ५; खि १, ८, ३; ४, ९, ४; ५, ७, ५, १२; मा ८, ५; १२, ८; ७६†; †१५, ४५; ६२; १७, ६३; ६४; १९, ६९†; २७, ९; २४†; ३३, ४८†; का ८, २, १; १३, १, ९; ६, २†; †१६, ५, २७; ७, ५; १८, ५, १४; १५; २१, ४, १९†; २९, १, ९; ३, २†; ३२, ४, ५†; †तै २, ६, ११, ४; १२, ४; ३, १, ११, १; ४, १, ७, ४$; ४, ३, ३; ४, ७; ५, १०, ३; ७, ४, १५, १; †मै २, ७, १६$; ८, १४; १२, ५$; १३, ८[२]; ३, ४, ६$; ४, १०, २; १२, ३; १३, ६; १०; १४, २; ६; ८; ९; १२; काठ ४, १३; १५; ८, १६[३]; १७; १६, ८; १२; १३; १७, १०; १८; १८, १६; २०; २०, १४; २३, १२; ४४, ८; क २५, ३; ४†; २६, ९†; २९, ४; †कौ १, ५२[२]; ६४; ४०६; ४६१; ५७०; २, ६०; १७५; १८९; ३६३; ३६४; ३७०; ५६१; ५७०; ८३८; ८४६; ९०१; ९१९; ९८१; ११२८; †जै १, ५, ८[२]; ७, २; ४५, ८; ४८, ७; ५८, ५; ३, १६, १३; १७, ११; ३०, ६; ८; १३; ४५, ३; ४६, ५; ५८, २; ४, ११, ३; १४, ५; १६, २; ४; २४, २; शौ १, २८, ४; ३, ४, ४; २०, १‡; ४, ३२, ७†; ५, २२, २[२]; ६; ६५, १; ७, ७७, ११; ८८, ३; ८, ४, १५†; ९, १५, २०; १०, २, ७; ४, २५; १२, ३, २; ९; १३, १, ३०; १४, २, २०; १८, १, १६†; २१[२]; ५१‡; २, ११‡; २३; ३, १७; २१†; ४, ४८; ६३; ६९; ७०; १९, ३३, ५; ४७, ८; ५०, १; †२०, १५, २; २४, ६; ६०, २; ८३, २; ९२, १३; १००, १; १०८, २; १३७, ९; पै १, ४१, २; ६८, २; २, २०, ५; ३२, २; ४, ३२, ७; ५, २, ६; ६, २; १०, ६, ३; ११, ६, २†; १२, १, ९‡; ११†; १३, २, ९; १६, १०, ५†; १७, ३; ५९, ८.

---

a) अ॒थ, अ॒था इत्यत्र वर्णव्यापत्तिमात्रेण किञ्चिदिव विरूपं सदप्येतदेव प्राति. मूलतः द्र.। नि. च अव्य. चेति तत एव स्पष्टम्। यद्वा भिन्नैव ततोऽस्य व्यु.। तद् यथा। उभयी श्रुतिर् भवति। ह्रस्वान्ता च दीर्घान्ता च। दीर्घान्तं च रू. मूलतस् २*अ॒-ध- (बस. ३अ॒+भावे (√धा>) धा- इत्यस्यात्र व्यु. औपयिकतया सुकल्पस्य तृ१ सत् क्रिवि. च (तु. ५अँधु- > -धा इत्यत्र टि., [अ॒ध+उ] > अ॒धो > अँधु > अधुना इति च) छन्दोऽनुरोधमात्रेण ह्रस्वान्ततया परिणतं चेति च अ॒ध इति व्युत्पन्नं वाऽव्युत्पन्नं वेति च विमृश्यम् (तु. WW १, ९९; क॒था, त॒था, य॒था, कुँध° इत्यत्र टि. च यद्र.)। एस्थि. ह्रस्वान्ताश्च दीर्घान्ताश्च निगमा इह सहाऽवस्थिताः सन्तस् तत्तदाम्नायतो विवेकार्थमनुसंधेयाः।

अ॒॑ध-प्रिय[a]– -०या ऋ ८, ८, ४.
२*अ॒-ध[b]– -धा
?अधद्रा॒ः[c] कौ १, ३२३.
अधम॒-, अ॒धर- अधस् द्र.।
?अधराकासी[d] पै २, ७४,५.
अ॒-धर्म[e]– -र्माय मा ३०, १०; का ३४, २, २.

अ॒धस्[f]* -धः ऋ ७, १०४, ११; ८, ३३, १९; १०, ११९, ११; १२९,५;१६६,२; मा १६,५७; ३३, ७४†; का १७, ८, ११; ३२, ६, ५†; तै ४, ५, ११, १; ५, ६, ९, १¶; ¶मै १, ६,६;९, ६; ११, ७; २, २, ५; ४, १;९, ९$; ३, २, १; ४, १, २; काठ १, २; ८, १२; ९, १४; १२, १०; १७,६;१९,११; २५,४[२]; ६; २६, ६[२]; ३१, १; क १, २; ७, ७¶; २७, ६; ३१, १¶; ¶३९,१[२];३; ४१, ४[२]¶; ४७, १; कौ १,१७२; शौ ३,१८,४‡;

[a]) तस. निपात-पूपप्रस्व. (पा ६,२,२)। तत्र हि अ०य. इत्यत्र नि. परिगणनं कृतं भवति। उप. प्रिय॒- <√प्री यद्र. । स्याद्वा अध-प्री॒*- (उस.) इत्येतत् प्राति. क्विबन्तम् । ततोऽपीष्टनिगमसमानसिद्धेरिति यावत् (तु. कध-प्री॒*- यत्रापि GW. कु॒ध-प्रिय- इत्येवमेव ग्राहयितुकामो भवति)। सा. इह पूत. अ॒धस् >अ॒ध इत्येवं स्यात् (कथा>) कध>अध इत्येवं (वर्णलोपतः) वा स्यादिति ब्रुवाणः कध इत्यस्य 'अ॒ध' इत्येतस्य च सना. विवेकं विलुम्पेदित्युपेक्ष्यः ।

[b]) अ॒ध, अ॒धा इत्यत्र व्यु. औपयिकं सत् त. टि. गद्र. ।

[c]) 'अधत्त' इति पाभे. भवति (ऋ ८, ९६, १३) । सा. स्वीये बाह्वृचभाष्येऽमुं पाभे. संश्राव्याऽर्थतोऽभिन्नं सन्तं वर्णविकारमात्रतयेव समाधत्ते । कौ. (कासंग्र. सं.) त्वसौ 'अपद्राः' (यद्र.) इति पाभे. उपश्रावयमाणः अप√द्रा इत्यस्य तिङ्वृत्ततया व्याचिख्यासुर्भवति । तदेवं शाखाभेदेन व्यवस्था द्र. । तथा हि । बाह्वृचभाष्ये संकेत्यमाना छान्दोगी शाखा कौ. अपरा सती भिन्नपाठवती बभूवेति स्यात् । एवमपीहायमन्तःसाममुपलभ्यमानः पाभे. एतज् ज्ञापयितुमलं स्याद् यथा 'अ॒ध । द्रा॒ः' इत्येवं वा 'अ॒प । द्रा॒ः' इत्येवं वा मूलतः पदद्वयात्मके सामवेदिनां पाभे. सति 'द्रा॒ः' इति द्वितीयं पदं <द्रा॒- (<√द्रा) स्यादिति । एस्थि. च यत् सा. 'अधद्राः' इत्यमुं पाभे. बाह्वृचेन पाभे. संमेलयितुकाम इव √धा इत्यस्यैव किंचित्तिङ्वृत्तविशेषतया प्रतिपिपादयिषति तन्निर्मूलं द्र. । अथ वाक्यान्वये तावदयमपरो विवेकः द्र. । यथा बाह्वृचे तुरीये पादे 'अ॒प ··· अधत्त' इत्येषा श्रुता सती क्रिया वाक्यकरी भवति । सावे. तु 'अ॒प' इत्युपसर्गश्रुतिबलेनोन्नीयमानाऽऽक्षेपार्हा तत्-पूर्वा 'चकार' इत्येषेति च । बाह्वृचे वाक्ये 'स्ने॒हितिम्' इत्येकं कर्म सावे. तु तच्च 'द्रा॒ः' चेति द्वे । अथ काठ. क. च 'अदध्राम्' (यद्र.) इति पाभे. भवति । स च बाह्वृचस्य पाभे. नेदीयानिति कृत्वा √धा इत्यस्य रैफोपजनाऽऽदिमत्तिङ्वृत्तविशेषः स्यादिति वा साव. पाभे. अपि नेदीयानिति कृत्वा अधद्राम् >अदध्राम् इत्येवं माध्यमिकवर्ण-व्यत्यासमात्रं वेति समानं सूहं सद् विमृश्यं द्र. । कौ. 'अधद्राः' इति पाभे. अपि क्वचित् सं. श्राव्यते (तु. सं. BI. BEN. WIL)। यत्त्वमुं पाभे. तदीयम् 'अधत् । रा॒ः' इति पपा. चोपजीव्य LUD. 'रा॒ट्' (<राज्-) इत्यस्य सतोऽन्त्यविकारतया द्वितीयं 'रा॒ः' इति पदं प्रतिपद्यते तत्तथा स्यान्न वा स्यादिति । कथमुत्तरः कल्प इति । 'अधत्(>द्) द्राः' इत्येवं मूलतः सति माध्यमिकं दकारद्वयम् 'अनचि च' (पा ८, ४, ४७) इत्यनुशासनीयत्वाद् वैकल्पिकमितीवाभिसंधायैकदकारवत्तया श्रुतिप्रवृत्त्युपागमस्यापि संभवादिति । एवमप्युत्तरे कल्पे प्रथमं पदम् 'अधत्' (<√धा) इति स्यान्न 'अ॒ध्' इति तु वचः सावकाशीभवत् पुनरपि भूयोविमृश्यत्वमस्य विषयस्य प्रख्यापयेदित्यलम् (तु. अपद्राः, ०द्रा-, अदध्राम्, *अधद्द्राः)।

[d]) इहाकिंचित्करे मुपा. 'अधरा॒ञ्च्- >अधराग् (यद्र.) आसीत्' इति शोधो विमृश्यः ।

[e]) तस. नञ्-स्वरः (पा ६, २, २)। उप. यद्र. ।

[f]) ६अ॒+ध॒स्(<√धा+भावे असुक्) इत्याकारकमौलिकाऽवयवस्य च बस. अन्तोदात्तस्य (पा ६,२,१७२) प्रयोगतः क्रिवि. च सतः न. द्वि१ रू. एतद् वस्तुतो भवति यत् स्वरादिषु (पाग १,१,३७) पठ्यत इति कृत्वा अव्य.इदमित्युच्यते । एस्थि. 'अधो वसति' इत्यत्र अधाः(=आत्मनोऽपेक्षयाऽऽधारीकर्तुमुचितस्य बुध्न्याऽवस्थितिमतोऽन्यस्य कस्यचिदभावाद्) अनाधार आधाररहितो यथा स्यात्तथा <उपरिस्थितपदार्थान्तराऽपेक्षया नीचैस्तरां वसतीत्यर्थः द्र. । प्रयोगतः क्रिवि. एवोपलभ्यते वि. सतो रूपान्तरं च किमपि नोपलभ्यते इत्येतन्मूलैतदव्ययत्वप्रसिद्धिः खलु द्र. । यत्तु प्राग्भिर् अ॒धस्- >अध्+असिः प्र. ताद्धितः(पा ५,३, ३९) इत्युक्तं भवति तन्नोपपद्येत । अ॒पर-, अ॒वर- प्रभृ.(यद्र.) समानप्रकारकनिष्पत्तीनां शब्दान्तराणां साम्यानुसंधानतस् अ॒धर- इत्यस्यैतन्मूलकत्ववचनस्यौचित्यदर्शनान्नैतत्तन्मूलं स्यादिति यावत् (तु. अ॒धर- टि.) । यच्च भाषान्तरीयेषु सजन्मस्व् अनुनासिकांशः श्रूयते (तु. WW १, ३२३)

६, ४२, २; ८, ४, ११†; पै १, २९, १; २, ८९, ५; ३, १९, ४; ७, १२, ३‡[a]; ६; ८, ११, ३; १०, २, १०; १३, ३, ११†; १६, १०, १†.

अध-ईषु[b]- -षम् तै ६,३,३,४¶.

अधस्तात्[c] ऋ ३, ३०, १६; खि २, २, ३; मा २४, १; का २६, १, १; ¶तै २,६,३,४; ५, ५,९, ५; ६,२,१; ६,२,११,१[२]; ३,६, ४; ४,११,४; ५, २,१; ¶मै २, १,९; २,२;४, १; ३, २, १; २, ६; १०, ३; १३, २$; ४, १, ८$; १३[२]; ४, ४; ५, ६; ८, ८; काठ ९, १७; ११, ४; १३, ३[३]; २०, ५; २५, ८; ९; २६, ८; २७, ५; २८, १०; ३१, ६; ¶क ३१, ५;७; ४०,१;२;४१, ६; ४२, ५; ४५, १; ४७, ६; ८; शौ ४,४०, ५; पै १५,१९,६.

¶**अधस्ता(त्→)ल्-लक्ष्मन्**[d]- -क्ष्माणम् मै ३, २, ७.

अधस्पद्[e]- -दम् ऋ [१०,१३३, ४; १३४, २]; खि ४, ५, १९; मा १५, ५१; का १६, ६, ३; तै १, ६, १२, ४‡[f]; ४, ७, १३,३; ५, १, २, ६¶; मै २, १२, ४; ४, १२, ३‡[f]; काठ १८, १८; क २९, ६; कौ २, ४४२†; शौ २, ७, २; ५, ८, ५; ८; ७, ३५, १; ६४, १; ११, १, १२; २१; पै ५,२३,५; २६,१; २९,८; ७, १८,६;९; १६, ९०,१; ९१,२; –दा[g] पै ७, १५, ८; –दाः[h] ऋ ८, ५, ३८; –दात् ऋ १०, १६६,५; –देन शौ १०,४,२४; पै १६, १७, ६.

अधो (<धस्)-**अक्षु**[i]- -**क्षाः**[j] ऋ ३,३३,९.

तत्राऽऽद्याऽकारस्याऽनुदात्तत्वे सिद्धे सति तत्प्रोद्धूलनविषयकस्य तत्तत्प्रदेशस्थवक्तृप्रवृत्तिविशेषस्य तथाविधाऽऽनुनासिक्यात्मकपरिणामतया समाधानं सुवचम् (तु. २अँ→न्। अंश- इत्यत्र टि. च) ।

[a]) 'अुथ' ऋ (१०, १४५, ३) पाभे. ।

[b]) अस. 'अध ईषयोः' इति कृत्वा 'पारे मध्ये' (पा २, १,१८) इत्यत्र उसं. । 'गोस्त्रियोः' (पा १,२,४८) इति ह्रस्वाऽऽपत्त्याऽदन्तत्वे सम्पन्ने 'नाव्ययीभावात्' (पा २, ४, ८३) इत्य् अम्-भावे (सुब्मात्रस्य) द्वि१ रू. इदं क्रिवि. चेति द्र. । 'अध ईषे सति' इत्यर्थे 'तृतीयासप्तम्योः' (पा २,४,८४) इत्य् अम्-भावं ब्रुवतः भा. अपार्थं गौरवं द्र. । सासस्व. (पा ६,१,२२३) । भूयानपि सामासिको विमर्शः अधस्पद्- इत्यत्राऽनुपदमिव द्र. ।

[c]) पाप्र. अुधर- >अँध्+अुस्तातिः प्र. (पा ५, ३, ३९ उ)। यथा त्वत्र स्वयम् <अधुस् इति कृत्वा अधर्- इति स्वतः पूर्ववर्त्तिनः प्राति. मूलत्वेन न व्यवह्रियेतेत्यादिविषयः संकेतितपूर्वः (अधुस् इत्यत्र द्र.) । तदन्विहापि अधुस्+तातिल् (तु. अधरात्तात्) उसं. इत्येव सुवचम् । लित्-स्वरः (पा ६,१,१९३) ।

[d]) बस. पूपप्रस्व. (पा ६, २, १) । उप. यद्र. ।

[e]) अस.सासस्व.(पा६,१,२२३)क्रिवि.चेति कृत्वा अध-ईषु- इत्यनेन न्यायसामान्यं द्र. । पाप्र. पूप. °स्>:>स् इति पुनःप्रकृत्यापत्तिर् द्र. (पा ८, ३, ४७) ।

[f]) 'अुधरम्' इति ऋ (१०,१५२,४) विशिष्टः पाभे. ।

[g]) 'नाव्ययीभावात्' (पा २,४,८३) इति सुब्लुकोऽभावेऽम्भावे प्राप्ते 'तृतीयासप्तम्योः' (पा २,४,८४) इति तृ१ अमोऽभावः प्राकृतिकष् टा-प्रत्यय इन-भावरहितश्च द्र. ।

[h]) एतद् रू. (प्र३) ज्ञापकं भवति यथा प्रकृताकारकः अस. मूलतः वि. भवतीति (तु. अधोअक्षु- > -क्षाः) । एवं सत्यपि क्रियाविशेषणतयैव श्रुतिसुभिन्नं भवति । तथात्वेन च न. द्वि१ रू. एव प्राधान्येन प्रयुज्यते क्वचित् क्वचित् तृ१, पं१, स१ च । अदन्तानां प्राति. द्वि१ रू. अमन्तत्वोपलब्धेरेवैतदुक्तं भवति यथाऽदन्तेभ्यः अस. सुब्-लुङ् न भवति सुपोऽम्भावश्च भवतीति । अनदन्तानां प्राति. च न. द्वि१ रू. असुब्वत्त्वोपलब्धेरेवमप्युक्तं भवति यथाऽनदन्तेभ्यः अस. सुपो लुग् भवतीति ।

[i]) सस्व. अधस्पद्- इत्यत्र गतौ द्र. । पूर्वरूपैकादेशे प्राप्ते (पा ६,१,१०९) प्रकृतिभाव उसं. ।

[j]) प्र३ रू. वि. च द्र. (तु. अधस्पद्- > -दाः) । एवंविधे प्रयोगे विशेषणाभावे सत्यपि तस्य क्रियापरत्वाभावात् कामम् अव्ययीभावंभावुकः समासविशेषो भवतीत्युच्येत न तु सम्यङ् निष्पन्नः अस. भवतीति वक्तुमुपलभ्येत । सुसिद्धे हि अस. पूर्वपदभूताऽव्ययार्थस्याऽधिकरणविशेषाऽऽत्मकस्य प्राधान्येनेह भाव्यम् । न तु प्र३ रू. प्रकृते तद् भवति । तदधिकरणविशेषवर्तिवृत्त्युपलब्धेरिति यावत् । स्याद्धेहाऽधोवर्तित्वं नामाऽधोभाववत्त्वं भवतीति कृत्वा पूर्वमुक्तप्रकारकादभिनिष्पन्नाद् अस. मत्वर्थीयप्रकारकस्तद्धितः अच् प्र. वक्तव्यस्तत्स्वरेण चान्तोदात्तस्तदवस्थः द्र. । एस्थि. १अधस्पद्- (अस.) इत्येका निर्दिष्टिः स्याद् यदीयानि न. द्वि१, तृ१, पं१, स१ च रू. भवेयुः । तज्जन्मनः २अधस्पद्- इत्यस्य ताद्धितस्य वि. सतः पृथक् च गौणी च निर्दिष्टिः स्याद् यदीयं च प्रकृतं प्र३ रू. भवेत् । अथाऽन्ततस् तस. वा स्याद् मयूरव्यंसकप्रकारकः (तु. पा २,१,७२) । अस्मिंस्तु

¶अ(धस्>)धो-नाभि[a]- -भि मै ३,२,१;काठ१९,११;क३१,१.
अ(धस्>)धो-भाग[b]- -गे पै ९, १०, १२.
अ(धस्>)धो-राम,मा[c]- -मः मा २९, ५८; का ३१, ६, १; तै ५, ५, २२, १; मै ४, ७, ८¶; काठ ४८, १; -माम् काठ १३, १; -मौ मा २४, १; २९, ५९; का २६, १, २; ३१, ७, १; तै ५,५, २४, १; मै ३, १३, २; काठ ४८, ३.
अ(धस्>)धो-वचस्[d]- -चसः शौ ५, ११, ६; पै ८, १, ६.
अधम,मा[e]- -†मः [(५, ३२, ७); ७,१०४, १६]; शौ ८, ४, १६; पै १६,१०, ६; -मम् ऋ १, २४,१५;[५,३२,७;(७,१०४, १६)]; मा ६,१६; १२, १२†; का ६, ३, ६; १३,१, १३†; तै १, ३, ९, २[२]; ५, ११, ३†; ४,२, १,३†; ६, ३,९,२; ३; मै १, २,१६;३, १०,१;४, १४, १७†; †काठ ३, ६$; ८; १६, ८; ४०, ११; क २, १३; १५†; की ३, १,४†; जै २, ५, १†; शौ १,२१,२‡[f];२,८,१;३, ७,४; ७, ८८, ३†;८, २,२४; ९, २, १७; १८; १०, ३, ९; १३, १,३२; १८,४,६९; पै २, ८८,३‡[f]; १०,१०,२; १५,२३, ९; १६, ६३, ८; ७७, ६; ७; १५२, १०; -मा शौ ९, २, ४; ९; पै १६, ७६, ८; -माः शौ ६, १२१, १; ७, ८८, ४; पै १६, ५१, २; -मान् ऋ ४, २८, ४; -†मानि ऋ १, २५, २१; काठ २१,१३; -मायाः पै ३, १५,५.
अधर,रा[g]- -रः ऋ १, ३२, ९; ३, ५३, २१; मै १, २, १५; ३, ४, १०[२]¶; काठ २०,११¶;३०,८; ९; क ३१,१३¶; ४७,११; शौ ७, ३२, १†; १९, ४६, ५; पै १, ७८, १; ४, २३, ४; ५, ३३,५[२]; १३, ६, ९†; -रः-रः शौ ६, १३४, २; -रम् ऋ २, १२,४; १०, ९८, ५; १५२, ४; १६६,३; †मा ८, ४४; १८, ७०; †का ८, १८,१; २०,५,३; तै १, ३, २, १; ३, १, ४,४; २, १०, २; मै १,१०, ७¶; ४, ५, ८; ¶काठ २८,७; २९, ८[२]; ३१, १४$; ३२, २; ३४, १८; ३६, १; ¶क ४४, ७; कौ २, १२१८†; शौ २०, ३४,४†; पै ७, १८, ९; १३, ७,४†; १६, ५,४; -¶रस्मै काठ २८,७;४४, ७; -रस्याः शौ ८, २, १५; पै १६, ४, ५; -रा ऋ १, ३३, १५; १०, १४५, ३; शौ ३,१८, ४; पै ७,१२,३;-†रात् ऋ[१०, ४२,११;४३, ११;४४, ११]; तै ३, ३, ११, १; काठ १०, १३; शौ ७, ५३, १; २०, १७, ११; ८९, ११; ९४, ११; -रान् ऋ १, १०१, ५; खि २, ११,५; ४, ६, ९; मा १७, ६३; का १८, ५, १४; तै १, १, १३, १;६,४,२; ३,२, ८, ५;५,३,१; ४,६, ३,४; मै १, १, १३; २, १०; ४, १२, ३; काठ १, १२; ५, २; १८, ३; ३२, २; क २८, ३; शौ २, २९, ३; ३, ६, ६; ५, ८, ८; २८, १४; ६,८८, ३; १०, ३, ३; ६, १९; ३०; १३, १, ३१; १९, ३३, २; पै १, १९, २; ४, २७, २; १२,५, २; १३, ३, ८; १६, ४४, १; ४५, १; ६३, ३; -राभ्यः ऋ १०, १४५, ३; शौ ३, १८, ४; पै ७, १२,३[२]‡[h]; -रे मै १, ६, ९¶; ३, २, ९[२]¶; ४, १२, ३; काठ २६, १०¶; ३१, १४[४]; क ४१, ८¶; शौ १, ९, २;४; ३, १९, ३; ४, २२, ६; १३, १, ३१; पै १, १९, ४; २, ४, ५; ३, १९, ४; २१, ६; -रेण मा २५, २; का २७, २, १; तै ५, ७, १२, १; मै ३, १५, २; -रौ शौ १०, २, २; पै १६, ५९, २.

कल्पे पूप. अधो-वर्तिनि वृत्तिरिति विशेषः सुलभो भवति। सासस्व. चेह भवतीत्यपि वचोऽन्तरं नापेक्षेत। यत्तु प्रकृते रु.सा.कृद्-उत्तरपदप्रकृतिस्वरत्वमिव मन्यमानोऽन्तोदात्तं समर्थयामास। तन्न। गतिकारकोपपदादेव तस. तत्प्रवृत्तेस्तस्य चेहाऽदर्शनात् तदधीनस्य कार्यस्य नितरामनुपपत्तेरिति यावत् (वैतु. नाउ. अधो-नाभि- यत्र सा. भाष्य उक्तां दिशमनुरुध्य पराऽऽद्युदात्ताऽऽत्मकप्रकृतिस्वरप्रसङ्गः स्यात्)।

[a]) अधईव- प्रभृ. टि. यदुक्तं तदिहापि संगतं द्र.। अनदन्तत्वात् पाप्र. अस. सुब्-लुक् च द्र. इत्यपि संकेतितचरमेव स्मारितं भवति।

[b]) कस. वर्तीतिमध्यमपदलोपः (पावा २,१,६०)।

[c]) बस. पूपप्रस्व. (पा ६, २, १)। उप. रामँ-(<√रम्) इति सौन्दर्यलक्षणविशेषपरं यद्र.।

[d]) सस्व. नापूटि. द्र.। उप. यद्र.।

[e]) 'अवोधसोः' (पावा ५,३,८) इति मः प्र. अन्त्यलोपः। प्रत्ययस्वरः (तु. अवम- टि.)।

[f]) 'अधरम्' इति ऋ (१०, १५२, ४) पाभे.।

[g]) 'अधस्-' इत्यत्र 'अवर-' इत्यत्र च टि. द्र.।

[h]) 'उत्तराभ्यः' इति ऋ (१०, १४५, ३) पाभे.।

अधरात्[a] ऋ ६, १९,९;[७, ७२, ५; ७३, ५]; [१०४, १९; १०, ८७, २१]; ८, ६१, १६; १०, २७, १५; ८७, २०; मै ४, ११, ४†; काठ ९, १९; शौ २, १४,३; ६, ४०,३; ८,३, १९†; २०;४,१९†; ५,१७;११,२,४; १२,१, ३१; ३२; २, ४१; १८, ४,११; १९, १५, ५; ४८, ४; पै १, ३६, ३; ५२, १; ३, ३५, ५; ६, २१, ४; ८, ११, ८;१५, ११, १†; १९,३; †१६, ७, ९; १०; ८, ११; १०, १०; २८, ७$; १०४, ४$.

अधरात्तात्[b] ऋ १०,३६, १४.

अधर-कण्ठ[c]– -ण्ठेन मा २५, २; का २७,२,२; मै ३, १५,२.

¶**अधर-लक्ष्मन्**[d]– -क्ष्माणम् तै ५, २, ८, ३; ४; काठ २०, ६; क ३१, ८.

¶**अधर-सपत्न**[d]– -त्नः, –त्नम् मै ३, ४, १०.

?**अधर-स्था**[e]– -स्थाः खि २, ८, २.

अधर-हनु[c]– -नुः शौ ९, १२, २; पै १६, १३९,२.

अधरा(र-अ)ञ्च्[f]– -[g]राक्, ग् खि ५, १२,२; १७, १–४; मा ६, ३६; १०, १९; का ३, २, ६; ६, ८, ७; ११, ६, ४; तै १,४, १,२; ८, १४, २; ६, ४, ४, ३; मै १, ३, ४; २,६,११; ४,४,५;५,७; काठ ३,१०,१५, ७; ३७,१०;३९,१; क २,१७, शौ २०, १२८,२; १३४,१–६; –राक् शौ ५, २२, २; १२, २, १; –†राचः[h] ऋ १०, १३१, १; १३३, २; कौ २, ११५२; जै ४, १, ५; शौ २०, ९५, ३; १२५, १; –राञ्चः शौ ३, ६, ७; ९, २, १२; पै २, ५५, ५; ३, ३, ७; १६, ७७, २; –राञ्चम् शौ ५, २२, ३; ४; ६, १२७, ३; १०, ५, ३६; १६, ८, ४–२९; ३३; १९, ३९, १०; पै १, ९०, ४; ७, १०, १०; १३, १, ४; ५. [°ञ्च्-भूमि°]

अधराची[i]– -चीः मा १६,५; का १७,१,५; मै २, ९, २; काठ १७, ११; क २७, १; पै १,५९, ५; –चीम् पै ६,२२, १५; १६.

अधराचीन[j]– -नम् ऋ २, १७, ५.

अधराचीन-प्रवण– -णः काठ ३४, १८¶.

अधराच्य[k]– -च्यम् शौ ४, ७, २; पै २, १, १; ५, २१,१.

अधरो(र-उ)त्तर[l]– -रम् काठ १२, ४.

अधरो(र-ओ)ष्ठ[c]– -ष्ठेन काठ ५३, २.

?**अ ध स्प र्ध्ये तां म ध ने भ वा- न्वे न**[m] पै २, १९, ४.

अधि ऋ १, ६, [९; ४९, १; ५,५६, १; ८, ८, ७]; १०[n]; १६, ६; १९, ४; २१,६; २५, १८[o]; २८, ९[p]; २९, ६; ३२, ७;

a) स्वार्थे आतिः प्र. (पा ५, ३, ३४)। तत्स्वरः।

b) स्वार्थिक-प्रत्ययान्तादपरः स्वार्थिकस् तातिल् प्र. उसं. स च स्वरेऽविशेषकरः (पा ६, १, १६३)।

c) तस. सासस्व. (पा २, २, १; ६, १,२२३)।

d) बस. पूपप्रस्व. (पा ६,२,१)। उप. यद्र.।

e) 'अधिरस्था' इति मुपा. भवति (यद्र.)। तस्य स्थाने यनि. शोधः संटि. द्र.। अभ्युपाये 'अधरे स्थाः स्थिति- र्यस्य' इति बस. कृत्वा नापूदि. स्वरः।

f) उस. कृद्-उपप्रस्व. (पा ६, २, १३९)। उप. √अञ्च्+क्विन्।

g) प्रयोगतो न. द्वि१ सदपि क्रिवि. द्र.।

h) 'चौ' (पा ६,१,२२२) इति पूर्वपदस्याऽन्तोदात्तः द्र.।

i) स्त्रियां ङीप्य् उदात्तनिवृत्तिस्वरं बाधित्वा चौ पूर्वपद- स्याऽन्तोदात्तः (पा ६, १, २२२)।

j) स्वार्थे ख→ईनः प्र. तत्स्वरश्च (पा ५, ४, ८)।

k) शैषिकेऽर्थे यत् प्र. तित्स्वरश्च (तु. पा ४,२,१०१; ६, १, १८५)।

l) द्वस. एकवद्भावो नपुंसकत्वञ्च (पा २,४,१२;१७)।

m) संस्करणान्तरसापेक्षो नितरां दुरूहः मुपा. तत्त्वतोऽवधेयः।

n) 'अधि···ईमहे' इत्युपसर्गभावं सा. आह (वैतु. स्क. वें. प्रभृ.)। अपादानविकल्पस्य प्राधान्येन शिश्रावयिषित- त्वात्तु तदनुवादी कप्र. एवेति वादः साधीयान्। प्राप्ति- मात्रार्थविवक्षायाम् अधीत्यर्थस्य प्रासङ्गिकत्वाच्चेति दिक्।

o) 'अधि···दुर्शम्' इति सा. गतियोगमभ्यमन्यत। तन्न। देवताया रथस्याऽधिकदर्शनस्याऽपेक्षया पृथिव्यधिकरण- तया श्रावणे श्रुतिस्वारस्य-विशेषप्रतीतेरधिकरणाऽर्थस्य प्राधान्येन समर्पयितुमिष्टत्वाच्च तदनुवादी कप्र. एवायमिति (तु. वें., Gw. प्रभृ. च)।

p) '···निधेहि' इत्युत्तराख्यातेन योगं व्याचक्षाणः सा. चिन्त्यः। सुनिपुणं चिन्तयताऽपि तेन विवेचयितुमिष्टयोः सोमा- धिकरणतावच्छेदकत्वेनाऽध्यारोपणस्थापनक्रिययोर्भेदग्रहस्य दुर्ग्रहत्वाद् निधाननिगदेनैवाऽध्यारोपणस्यापि सामर्थ्याद् गतार्थत्वाच्चेति यावत्।

३३,३;४;३६, ११;३९,४;४२, ३; ४३, ७[a]; ४६, ३;[४७, ७; ८, ८,१४];४८,७; ५१,५;७३, १०;८०,४;६;८३,३[b];८५,२[c]; ७;८८, ३; १२३,४; १२५, ५; १२६, १; १३९, २[2]; [३; ८, ९२, २०]; ४; ११; १४०, ११;१४४,५; १४६, ३;[१५५, ३; ९,७५,२]; १६४, २[d]; ५; १८; २२[e]; २३; २९; ३९[f]; ४२[g];१६६,१०; २, २,१०;[३, ७; ३, २९, ४]; १३, ७; १६, २; २९, ५; ३०, ३; ४०, ४; ३, ३, ३[h]; ५, ९; ८, ३; ७; २१, ५; ५३, १६; ४, ४, ५; ५, ७; ९; १८, १२; २७, ४; ३०, १२; १४; १५; ३५, ८; ३८, ७; ४५, १; ५८, ११[i]; ५, ३६, ३; ५२, १७; ५७, ६[2]; ६०, ७; ६१, १२; ६२,५; ७८, ९[2]; [८३, ९; ८, ४९, ७; (५०, ७)]; ८७, ४; ६,६, ४; ७,६;१६,१३;२०,९; ३४, १[j]; ३५, २[k]; ३८,३[l];४५, ३१[m]; ४८, ५; ५९,८; ७५, ३; ७, १८,१४; २७, ३; ३३,११; ३६, १; ७६, २; ५; १०३, ५; ८, १, १८; २, ८; ४, १३; ७, ७; १४; ९, १४; १०, १; [३; (१,१०५, १३)]; ४; १२, १७; १७, ११; १९, ३७; २०, ११; १२; २३, २६; २५,[७[n]; (४, २, १८; ७, ६०, ३)]; ३०,

a) 'अधि निधेहि' इत्यत्र यदर्वाक्तनैः GW. MW. प्रभृ. उत्तरवर्तिनः न्युपसृष्टस्य सतः क्रियापदस्य गत्यन्तरतया व्याख्यानं कृतं तन्मन्दम् । तथात्वे हि 'गतिर्गतौ' (पा ८, १,७०) इत्युक्तदिशा निघातप्रसङ्गात् । ननु द्वैस्वर्यमनुमन्यताम् अन्यत्र तथाऽनुदर्शनादिति चेद् नेत्युच्यते । अल्पिष्ठसंख्याकानि न्यायसंगतद्विस्वरयुक्तानि कानिचिदेव पदान्यतिरिच्याऽन्यत्र सर्वत्राऽविवेकेन योऽयं केषांचिदभियुक्तानामेकपदावच्छेदेन द्वैस्वर्यवादो नाम प्रवर्त्तते तस्याऽस्माभिः साध्यसमत्वाऽव्यभिचारमात्रतयैवाऽङ्गीकारात् । तर्हि काऽत्र गतिरिति । सप्तम्यर्थानुवादी कप्र. इति । प्रकृते हि शतसंख्याकानां नृणां या श्रीर्भवति तस्या अस्मद्वाच्याऽधिकरणकमात्रताया आशंस्यमानत्वादस्मद्वाच्याऽधिकरणार्थे विशिष्य विवक्षिते सति तत्साधनतामियादयं कप्र. इति दिक् ।

b) सप्तम्युपबृंहणः कप्र. (वैतु. PW. प्रभृ.) ।

c) सप्तम्यर्थानुवादकतया कप्र.द्र.(तु.GW.प्रभृ.वैतु.सा.)

d) 'अधितस्थुः' इत्येवमभिसंयोज्य गतिरिति GW. प्रभृ. आहुस् तन्न । विश्वभुवनकर्तृकपरमव्योमाऽधिकरणकाऽऽश्रयप्राप्तिमात्रत्वस्य विवक्षितत्वाद् गतिभावे चाऽधिपदार्थभूतस्याऽधिकारोपरिभावार्थविशेषस्य परमव्योमविषयकतयाऽन्वयानौचित्यादिति दिक् ।

e) अधिकरणस्य विशेषेण विवक्षातस्तदुपबृंहणः कप्र. द्र. (वैतु. GW. अधि···सुवते) ।

f) इह 'अधि निषेदुः' इत्येवमभिसंयुञ्जानाः सा.GW. प्रभृ. एपूटिदि. चिन्त्याः स्युः ।

g) GW. 'अधि वि क्षरन्ति' इत्येकं पदमातस्थे । न त्वेवं द्वैस्वर्यं सूपपदं स्यात् । अतः पञ्चम्यर्थानुवादकतामात्रत्वं द्र. । यत्तु सा. अधिकार्थे अव्य. इत्याह तदपि न । उपयोगाऽभावात् । समुद्रकर्तृकस्य क्षरणस्य पूर्वत एव विशेषार्थेन व्युपसर्गेण विशिष्टत्वादिति यावत् । प्रकरणाच्च सामुद्रिक-क्षरणक्रियाया अपेक्षया प्रकृततदपादानभूतगौर्या एव संकेतस्य बलवत्तया विवक्षितत्वोपगमाद् अपादानार्थानुवादकः कप्र. इत्येवाऽत्र साम्प्रतमिति द्र. ।

h) 'अधि संदधुः' इत्यत्र सा. भिन्नक्रम इवाभाति । यस्मिन् इत्यस्याधिकरणतावच्छेदकतया तत्सन्निधानस्यापेक्षितत्वात् । गतित्वं ब्रुवाणाः PW.GW.MW. प्रभृ. अपि चिन्त्याः । स्वराऽनुपपत्तेर् अर्थे चमत्काराऽभावाच्च (तु.वें.)।

i) यत् GW.च सा. च पदमिदम् 'श्रितम्' इत्यनेन समन्वितमुक्तं, तदरुचिरं द्र.। कर्मप्रवचनीयतयैवात्राऽर्थसङ्गतेः ।

j) सामान्येन ऋ ९,९४,१ इत्यत्र गतार्थत्वं द्र.। इह सा. क्रिवि.अव्य.एतदितीवान्वयं प्रदर्शयतीति विशेषस्त्वनुसंधेयः।

k) 'गोषु' इत्यत्राऽधिकरणवचनत्वेनान्वय-प्रदर्शने कप्र. एव स्यात् । विशेषेण वक्तुमर्हस्य सप्तम्यर्थस्याऽनुवादक इति यावत् । गो-जेत्रन्तरस्याऽप्रकृतत्वात्तदपेक्षाकृताधिकभावस्य नितरामभावात् तादृग्भावसमर्पकस्याध्युपसर्गस्याऽनपेक्षितत्वमिह भवतीत्यपरोऽभिसन्धिः । (वैतु. सा.GW.MW.)।

l) पूर्वस्मिन् पादे ब्रह्मणां गिरामाधारत्वेन विशिष्य श्रवणादधिकरणप्रवचनः कप्र. द्र. । (वैतु. सा. GW. प्रभृ. 'अधिवृधत्' इति गतित्वमिति) ।

m) यत् सा. GW. प्रभृ. च (तु. ऋ ९, ८५, १२ टि.) गतित्वमाहुस्तच्चोद्यं भवति । दशतयीष्व् अधिपूर्वस्य √स्था इत्यस्य सकर्मकत्वोत्सर्गात् तदपवादाऽनुपलम्भाच्च (तु.ऋ १,४९,२;१६३,९;३,३५,४;५,३१,१;८,१०,६; १०, ८१,४) । अतः कर्मोऽभावे तथात्वस्य प्रकृतेऽसम्भवात् सप्तम्यर्थानुवादी कप्र. द्र. (तु. ऋ १,१६४,२ टि.)।

n) 'बृहतः दिवः' इत्यभ्युक्तताऽपादानार्थसमर्पके पदे सती भ्रान्त्या कर्मतामापाद्य यदत्र सा. 'अधि···पृष्ठतः' इति साक्षेपं गतित्वमियेष, तन्न । उक्तस्याऽपादानार्थस्यैव प्राधान्येन विवक्षोपगमात् तदनुवादिनः कप्र. सावसरत्वात् ।

३[a]; ३२, ४; [३४, १३; ९७,
५; ९, १२, ६; १०७, १४];
४१, ४; ४५,३२; ४७, ३;११;
६४, ११; ६५,११; ६८, १९[b];
६९,५; ७२,२;७;७५,१५; ९,
८,८;१२,३;१४,१; १९,३; ४;

[२५,३; २८, ३]; २६, १; ३;
५; २७, १; ५; ३१, २;५; ३७,
४; ५७,४; ६३,[८; ६५,१६];
२७; ६५, २५; ६६, ९[c]; २९;
७३, २; ५;६; ७५,१[d]; ३;७९,
४;८२,४;[८५,१२[e];१०,१२३,

७;(८)]; ८६,[३; ९७,४०]; ६;
२५[f];२७;९१, [१;९२,४];२[g];
९४, १[h]; ९६, १३; ९७, ४०[i];
५३[j]; १०१, ११; १६; १०५,
४[k]; १०, १, २; ४, ३; १०,१;
१३,३;४३,२; ४८, २;४९, ९[l];

a) '**अधि···नैष्ट<√नी**' इति गतियोगं मन्वानाः PW. प्रभृ. चिन्त्याः । अनुष्टुब्मध्यवर्तिन्य् **अध्यन्ते** जागते (त्रैष्टुभे ? वा) पादे त्यक्तुमनभीष्टस्याऽपादानीबुभूषितस्य पदार्थस्य विशेषेण विवक्षातस्तन्मात्रगामितया कप्र.एव द्र.।

b) वाजबन्धुत्वविशिष्ट-**युष्मद**भिधेयाऽधिकरणतयाऽव-द्य-धारणस्य नितान्ते दुःशकत्वेऽभिप्रायवती श्रुतिरिति कप्र. द्र. । (वैतु. सा.PW.GW. प्रभृ. **अधि√धृ>धारि**)।

c) सप्तम्यर्थानुवचनः कप्र. द्र. । **स्वन्-** इत्यत्रोत्तरत्र धात्वर्थविशेषणीभूतं पृथग् अव्य॰ इति सा. आहेति विशेषो विमृश्यः । यत्तु PW.MW.च **अधि√ष्व(<स्व)न्>(ण्) >अधिष्वणि** इतीव पठतश् चिण्-प्रत्ययान्तक्रियापद-तया व्याचक्षाते च तदतीवोपेक्ष्यं(वैतु.GW) द्र.। सस्वरस्यो-पसर्गी-बुभूषितस्याऽधीत्यस्य निघातप्रदर्शनस्य च चिण्ण-न्तस्य रू. निघातविषयस्य सतोऽनिघातप्रदर्शनस्य चाऽनि-घातानुमतौ सत्यामपि चित्स्वरविषयस्य सतो धातुस्वरप्र-दर्शनस्य च णिति प्र. परत उपधाऽकारस्य वृद्धिविषयस्य सतोऽवृद्धिप्रदर्शनस्य च सर्वथाप्यपलक्षणत्वादिति दिक् ।

d) यथा कश्चित् प्रियमाणः स्वेषां प्रियाणां प्रियचि-कीर्षया तानुद्दिश्य दवीयांसमप्यध्वानमश्नुवीत, एवं सोमो नाम **प्रियाणि नामानि** (=प्रियनामभाञ्जि> [लक्षणया] पयांसि [तु. निघ १, ११]) **अभिलक्ष्य पवमानः** संन् तेषु पयःस्व् **अधि** (=तेषामुपरिभागे) **वर्धमानः** (=मण्डं दधानः) तानि स्वच्छत्रछाययेव गोपायतीत्येवमधि-करणार्थस्य विशेषेण शिश्रावयिषितत्वात् तदुपबृंहणः कप्र. द्र. (वैतु. सा. PW. प्रभृ. च) ।

e) तु. ऋ **६**, ४५, ३१ गटि. । यथा तत्र **बृबुसंज्ञ-कस्योपरिभावविशिष्टायां स्थित्यां** सत्यामपि तस्योपरिभा-वस्य **पणिसंज्ञकीयवर्षिष्ठमूर्धात्मकविशिष्टाधिकरणविशि-ष्टतया विवक्षितत्वे** सति तस्याधिकरणविशेषस्यौत्कर्ष्येन **समर्पयितुमिष्टत्वात्** तत्साधनभूतः सप्तम्यर्थानुवादी कप्र. **इत्युक्तं भवति, एवमिहापि गन्धर्वस्यौर्ध्व्यविशिष्टस्योर्ध्व एवाधिकरणविशेषे स्थित्या** भाव्यमित्याकूतयन्त्येव श्रुत्या **तदीया स्थितिर्नाकात्मकौर्ध्व्यविशिष्टाधिकरणकतयोप-वर्णिता भवति** तस्याधिकरणविशेषस्य संकेतवैशेष्यार्थं च तदर्थानुवादी कप्र. नियुज्यत इत्युभयोः स्थलयोः कप्र. प्रयोजनसामान्यं द्र. ।

f) '···**अहेषत**' इत्युत्तरेण क्रियापदेन गतित्वेन युक्त-मिति यदाह सा. तदयुक्तं द्र. । उपसर्गार्थस्य प्रकरणे श्रावयितुमनिष्टत्वोपगमादिति दिक् (वैतु. GW. प्रभृ.) ।

g) उपसर्ग इति कृत्वा योग्यक्रियाऽध्याहार-पक्षपाती सा.भवति । उत्तरेण **सुवान्-** इत्येतेन गतित्वेनाऽन्वयकामाः PW. प्रभृ. भवन्ति । तच्चिन्त्यम् । तथा सत्यैकपद्ये द्वैस्व-र्याऽनुपपत्तेर् '**उपसर्गात्**' (पा ८, ३, ६५) इत्युत्तरादेः षत्वप्रसङ्गाच्च । वस्तुतस्तु 'यः सोमोऽव्यादिभिर् (उत्तरा-र्धश्राविताभिः) साधनभूताभिः प्रमृष्टो भवति स एव दिव्यस्य जनस्य **वीति** (=वीतौ) **अधि** (=वीत्यर्हो) भव-तीति कृत्वा सूयते' इत्याकारकेऽन्वये सप्तम्यर्थाऽनुवचनः कप्र. एवेति तत्त्वं स्यात् (तु. ऋ ८, ५४, ६ यत्र '**वाजे**' इति स१ सकक्षतया **वीती** इति रू. श्रूयते) ।

h) अधिकरणस्य विशेषेण विवक्षायां मन्त्रस्वारस्य-प्रतीतेस्तदुपबृंहणः कप्र. द्र. । यत्तु सा॰ च GW. प्रभृ. अर्वाश्चश्चोत्तरत्र '**स्पर्धन्ते**' इति व्यवहिते क्रिप. गतित्वेनाऽन्वयमाहुस्तन्निःसारमिव भवति । प्रतीयमान-स्याऽर्थस्य तादृश-गतित्वसंबन्ध-राहित्येऽपि प्रतीत्यु-पलम्भात् (तु. ऋ १, ३३, ५; ६१, १५; **२**, १९,४; **६**, १४, ३; **७**, १८,३; ८५, २)। प्रकृते च गत्युपाश्र-येणाऽर्थविशेषाऽऽधानस्य प्रतीत्यनुपलम्भादिति दिक् ।

i) '**अधि**''**वावृधे**'इति यदाह सा.तन् नाउटिदि.चिन्त्यम्

j) अन्यथादर्शी सा. चिन्त्यः (तु. ऋ **९**, ६७,५२) । तत्र हि प्रथमेऽर्धर्चे सोमस्य **मांश्चत्वसरोऽधिकरणकं** पवनमत्र च तद्विशेषेण **अवाच्यतीर्थाऽधिकरणकं पवनं** श्रूयते । अतोऽधिकरणत्ववचनमात्रः द्र. ।

k) सोमस्य वर्णस्य शुचितमत्वस्य ख्यापनार्थं तं **गोषु** नाम तद्विकारेषु पयःसु **श्वेतश्वेतेष्वपि सत्सु तदभिभाव-कत्वेन स्थापयाम** इति कृत्वा **गवात्मकाधिकरणवैशेष्यप्रव-चनः** कप्र.द्र.(वैतु.सा.PW.GW.प्रभृ. **अधि√धृ>धारि**)।

l) सकलपृथिव्यधिकरणतयाऽपि **प्रवत्-वतीनां** नदीनाम् यदप्रतिहतो भवति प्रवाहस्तत्रेन्द्रस्य **वृषत्वं**

६४, २[a]; १२; ६५, ११; ७१, २; ७३, ५; ७५, २; [७९, २; (३, १४, ५; ६, १६, ४६)]; ८२, ६; ८५, १; ४६; ९०, ५; ९४, ३; ९[b]; १४; ९८, ६; १०४, ९; १२१, ६; ८; १२३, २; ३; १२९, ४; १३०, २; [१३३,१-६]; १३८,६[c]; १५३, २; १६३,१;३; १७३,१[d]; १९०, १;२; खि २, ६, ६; ३, १, ७; ८,३[e]; १५,१३; १६,१; ४,६,५; ९,१;४; मा १, २२; ७, १९†; ८, ५२; ११, १[f]; ११[f]; १२; २२; ३२†; ४३†; ७१†; १२, ११†; ६३[g]; १३, १३†; ३४[h]; ४५; १५, २२†; ५०; ५४; १६, ५४; ५५; १७,१; १४[2]; ३०†; ५४; ५५; ७३; ९९†; १८, ५४; ५५; ६१; ६७; १९, ३४; २०, १७; ३२; २७,४; २६†; २८,१; †२९,३१; ४०; ३१,५; ३२,२; ७; ३३,४७†; ३४.१५†; ३५, २२; का १,८,३; ७,८,१†; ९,६, ४; १२,१,१;११; २,१;११;३, ५†; ४,६†; ७,६†; १३,१,१२†; १३; ५,२[g]; १४, १,१३†; ३,८; ४,८; १६,५, ३†; ६,२; ६; १७, ८,८; ९; १८,१,१; १४[2]; ३,६†; ५,५[2]; ६; ६,९; १९, १,१२†; २०,५; ४,४; ९; २१,३,३; २२,१ ४; ३,१; †२९,१,४; ४,२; ४; ३० १,१; †३१, २,५; ४,७; ३२,४, ४†; ३३,१,९†; ३५,१,५†; ३, २; ४,२१; तै १, १,८,१; २,१४, २†; ४,१०,१†; ४३, २; ५,५, ४; ९,३¶[i]; ७,१३, ५†; ८,३,१;

नाम नितान्तं वर्षणशीलत्वमेव निदानमित्यर्थे श्रुत्यभिप्रेते सत्य् अधिकरणार्थप्रवचनः कप्र. द्र. (वैतु. सा. PW.GW. प्रभृ. **अधि√धृ>धारि** इति समस्ततमाख्यातमिच्छन्तः)।

a) **'अधि***'''***अयंसत'** इति संबन्धमाह GW.। तच्चिन्त्यम्। बन्धनाऽर्थस्य प्रकृतत्वाद् अधिना योगे तद्विपरीतोत्सर्गात्मकार्थ-प्रतीतेरिति यावत् (तु. ऋ १, ८५, १२; वैतु. ऋ १०,४०,१२ यत्र निना योगे सत्यपि बन्धनार्थः प्रकृतो न विहन्यत इति कृत्वा नेर् गतित्वं सुवचं भवति)। अतः सप्तम्यर्थोपबृंहणः कप्र. एवाऽत्राऽयं स्यादिति दिक् (तु. ऋ १, १३५, ३; ६ प्रभृ.)।

b) सप्तम्यार्थानुवादी कप्र. इत्येव सुवचः (वैतु. GW. **अध्यासते**)।

c) **'अधि'''अदधाः'** इत्येवं गतित्वम् MW. आह। तच्चिन्त्यं भवति। मासां हि दिवसगणमात्रात्मकतया दिवसापेक्षयाधिकारौपर्याऽन्यतरप्रकारकस्यार्थस्याऽनपेक्षितत्वात् साधारणसप्तम्यर्थमात्राऽनुवादकतेह द्र.।

d) अत्र GW.उत्तरेण√भ्रंश् इत्यनेन गतियोगमनुमनुते (वैतु. PW.) तन्न। √भ्रंश् इत्यस्याऽधःपतने निरूढत्वदर्शनाद् उपर्यर्थस्याधेः कुतश्चिदधःपतने विशेषणतायोगो नितरामयुक्तः स्यात्। अतः पञ्चम्यर्थानुवादित्वमात्रेण चरितार्थ इव भवत्यन्यथाऽनर्थक इति।

e) **'अति'** इति बाह्वृचः (८, ५६, ३) पाभे. द्र.।

f) **'अध्याभरत्'** इत्युदात्तगतिमति क्रियापदे सस्वरगत्यन्तरानुप्रवेशमीहमानाश्चिन्त्याः PW. प्रभृ.। अन्वयान्तरसद्भावसंभवे सति परेष्टद्वैस्वर्यवादस्य साध्यसमत्वाव्यभिचारादिति यावत्। पृथिव्या अग्निदेवताकत्वादग्नेर्ज्योतिषः पृथिव्याः सकाशादाहरणश्रुतेः स्वाभाविकत्वोपगमात् पृथिव्या अपादानभावस्य विशेषेण श्रावणार्थं तदनुवचनस्य कप्र. सावसरत्वं भवति। यदिह प्रथमोक्ते स्थले (मा ११,१) गतिरयमुक्तान्वय इति द्वितीये च स्थले (मा ११, ११) कप्र. इति व्याहतमिव ब्रूतः उ. च म. च ततस्तयोरनवधानतैव प्रतीयेतेति दिक्।

g) शाखाभेदेनोभयीह प्रवृत्तिर्भवति। तद् यथा। मा. (वैतु. १८,५१) का. (वैतु. २०,३,१) मै.काठ.क. चाधिकरणत्वोपबृंहणतयाऽस्य श्रुतिर्भवति (**उत्तमे नाके अधि**) इति। 'इतो रोहन्तं तथा रोहय यथा तस्य रोहणपर्यवसानमुत्तमनाकाधिकरणकं भवति' इत्येवं चात्र व्याख्येयम्। इह रोहणक्रियाया अपेक्षया तत्समाप्त्यधिकरणस्य विवक्षा मुख्येत्यर्थः। तै. शौ. पै. त्वपादानोपरिभावविशिष्टस्य क्रियार्थस्य प्राधान्येन श्रावयितुमिष्टत्वादयं गतित्वेन श्रूयते (**उत्तमं नाकम् अधि-रोहयैनम्**) इति। 'इत उपरि यथा स्यात्तथा रोहन्तमधिरोहन्तं सन्तमुत्तमनाकप्राप्त्यवधिकत्वेनाधिरोहय' इत्येवं चेदं व्याख्येयम्। इह रोहणसमाप्त्यधिकरणस्याऽपेक्षयोक्तप्रकारेणोपरिभावविशिष्टक्रियाया विवक्षा मुख्येत्यर्थः सुवेचः द्र.। एस्थि. तै. शौ. पै. चाधिकरणभावापेक्षयोक्तया क्रिययेप्सिततमत्वस्य मुख्यत्वेनोपलम्भाद् **'उत्तमं नाकम्'** इति कर्म श्रूयते (**√रुह् >रोहय** इति रू. सस्थ. संकेताः, **अधि√रुह्>अधिरोहय** इति रू. च शाखान्तरीयाः संकेताः यद्र.)।

h) जातवेदोजनिमधिकृत्याऽरण्यादिकारणान्तराऽपेक्षयोखायाः प्राथम्यस्य स्तवने मन्त्रस्वारस्यादनन्तरपर्यायोपर्यर्थेऽधिर्गतीतरतया स्वातन्त्र्येणाऽन्वयमर्हति।

i) **'अध्याहृत्य'** इति वदन् क्रियाऽशं प्रवेशयितुमिच्छति सा.। उपर्यर्थकः पर्यवसानवचनः कप्र. इत्येव तु सुवचम्। अनर्थकत्वं समर्थयन् भा. तावद् उपेक्ष्य इति किमु वक्तव्यम्।

¶२, १, ५, २; २, २, १; ४, ८$; ८, ६; ३, ९, ३; ४, ६, १; ११, १[३]; १२, २; ५, ३, ३; ४, ५; ६, ६; ६, ११, ३†; ३, ३, ३, ३; ¶४, ३, १[२]; २; ५, १, १[a]; ¶४, १[३]; २; ३; ५, ३; †११, १; ३; ४, १, १, १; २, १; ४; ३, २; ४, २†; ७, २; †८, ५; ६; ९, २†; ११, ३†; २, १०, ४; ४, ४, १†; १२, ३; ५, ११, १; ६, १, १; ४[२]; २, ३[२]†; ३, २[३]; ५, ३; ६, १†; ७, १३, १–४; ५, १, ४, ४†; ५, ४†; ¶५, १, ६; ५, ४; ६, ४, ४†; ७, ७, २; ¶६, १, १०, ५; २, १०, ५; ११, ४[२]; ३, १, २; ९, १; १०, ४; ५, ५, ३[२]; १०, २; ७, १, २०, १; ¶२, ८, ५; १०, १–३; ३, ११, १[b]; ४, २, ५¶; मै १, १, ९; १२; २, ८[३]; १४; १५; ३, १३†; ३७; ४, ३[c]; ३[६], ४, ५; ६¶; ९¶; ६, १; २†; ३[६]¶; ७†; १०¶; ¶७, २; ३[३]; ४[२]; ¶८, ८[२]; ९[२]; ९, ७¶; १०, १; ८¶; १०¶; ¶११, ६[२]; ७[३]; २, १, १०[d]; ¶२, १; ३; ५; ११; ३, ५[६]¶; ¶४, ३; ४[४]; ¶५, ४; ९[२]; ७, १[२]; २[२]; ३†; ४†; ७†; १२; १५†; १७; ९, ९[२]; १०, १[३]; ३[२]†; ५[३]; ६; १२, ३[२]; ४; ५; १३, ७†; २३‡; ३, १, १; ३; ५[४]¶; ९†; ¶२, ४[e]; ७; ३, १¶; ¶६, २; ३; ७; ९[२]; ¶७, २; ७; ९; ¶८, ३; ५; १०[४]; ¶९, १[३]; ३[२]; ¶१०, ३; ४; ११, ७; १६, ३†; ४[२]; ४, १, १; ९; ११[२]¶; ¶३, २[३]; ३[४]; ४[३]; ५; ४, ३; ४¶; ५[२]; ¶; ७[२]¶; ९; ५, ५; ६, ४; ६¶; ७, ४; ९¶; ८, ९; ९, ११; १०, ३†; ११, ४†; †१२, ४; ६; †१३, १; ३; ५; ¶१४, १; १४; १५; १८; काठ १, ८; ११; ४, ३‡[f]; ५; ९; ५, ६[४]; ६, १; २[२]; ७, १२; १३; १७; ८, ४[४]; ८; १०[२]; १२; १५; ९, १[२]; ३; १०, ५; ७[२]; ९; ११, ८[३][g]; १२, ७; ८[२]; ११[२]; १३, २[h]; ३; १२; १५; १४, ७; ८; १०; १५, ११; १२[३]; १६, १–४; ७; १२; १५[२]; १७; २०; २१; १७, १६[२]; १७[३] १८, १[२]†[i]; २†; ३[३]; ४; १५; १६[२]; १८; १९, ५[२][j]; ¶; १०; २०, ४; २१, ६; ७; २२, ९†; १४; २३, १; २; ५[२]; ८[३]; २४, ६; ७; ८[२]; २५, ५; २९, ७; ३०, ८; ९; ३१, ७; ९[२]; ३२, ६[३]; ३४, २[२]; ३; ६[२]; १२; ३५, ७†; १६; २०; ३६, २; ३[२]; ५; ३७, २[३]; ३; ५; ९[२]; १६[g]; ३८, २; ५; १२[२]; ३९, २[३]¶; १४; ४०, १; ३; ७†; ४१, ११†[g]; ४३, १; ४६, १; क १, ८; ११; ३, ४†; ७; ११[k]; १२; ४, १[२];

[a]) सप्तम्यर्थानुवादी कप्र.। 'अधिसंवसन्ते' इत्येवं गतित्वं मन्वानाः PW. प्रभृ. चिन्त्याः।

[b]) पञ्चम्युपबृंहणः कप्र.। 'अधि'''संक्रामतु' इत्येवं गतित्वं मन्वानौ भा. सा. चिन्त्यौ।

[c]) 'अधि। आसते' इत्यत्र पपा.उत्तरस्तिङ्यन्निहत इव प्रादर्शि तत् प्रामादिकं द्र.। यद्योगीयस्वरस्य तत्राऽवश्यंभावित्वादिति यावत्। एवं तावद् अयं सस्वरः कप्र. एव सुवचः। गतित्वे सति 'तिङि चोदात्तवति' (पा ८,१,७१) इति निघातप्रसङ्गादिति दिक्।

[d]) अपादानत्वस्य विशेषेण शिश्रावयिषितत्वात्तदुपबृंहणः कप्र. द्र.। यत्तु केचिद् 'अधि-व्रत-' इति समस्तं प्राति. प्रतिपेदिरे(तु.BW.MW.)तदसत्। तथात्वे हि पूपप्रस्व.द्र.।

[e]) उपरिभावेन क्रियाया विशेषणस्याऽपेक्षयाऽधिकरणविशेषस्य विवक्षाविशेषप्रतीतेः कप्र. द्र. कारकोद्बलनः।

[f]) तु. ऋ ५, ४४, १ यत्र अनु इति श्रूयते। तुरूहाया इव सत्या अस्याः श्रुतेः पाठे यथा काऽपि वैकली संभाव्येत तथोक्तबाह्वृचस्थलीये अनु इत्यत्रत्ये टि. द्र.।

[g]) एकतरत्र पदपार्थक्यलक्षणस्य स्वराङ्कस्योपलम्भात् प्रकरणादुपर्यर्थविशिष्टाधिकरणार्थस्य च संगतिविशेषदर्शनात् कप्र. एवेति सुवचम्। यत्तु MW. अधिवियातयतीति क्रियां ह्युपसृष्टामत्रोदाजहार तदुक्तसौवराऽनुपपत्तौ मन्दमिति किमु वक्तव्यमिव। यत्र च कारणाऽन्तरादैकपद्यव्यवस्था तत्र तथा द्र. तु.अधि-वि-√यत् इत्यत्र काठ २४, ८; २६, १०; २९, ९; ३९, ३; ४०, ३; ५ टि.।

[h]) पञ्चम्यर्थानुवादकः कप्र. द्र.। यत्तु SIM 'अधिनिष्क्रीय' इत्येवं गतित्वमाह। तन्न। प्रकरणेऽध्यर्थाननुरञ्जितनिष्क्रयमात्रस्य विवक्षितत्वात् (तु.निर्याच्य मै२,५,६)।

[i]) 'अधि'''अर्पितम्' इत्येकव्यवहितेन निष्ठान्तेन समासमिच्छुः SIM चिन्त्यः। अधिकरणार्थस्यौत्कट्येन प्रकाशयितुमिष्टत्वात्तदनुवचनस्य कप्र. एव संगतत्वात् (तु. तस्यैव स्वयमनुपदम् 'अधि श्रितम्' इत्यत्र तथानुगमादिति दिक्)। इह द्वितीये स्थले 'तिष्ठसि' इत्येवं योगं मन्वानः SIM चिन्त्यः। (तु. ऋ ६,४५,३१ टि)।

[j]) एकतरत्र 'अधिप्रणयति' इत्येवं योगमुशन् SIM चिन्त्यः। पञ्चम्यर्थानुवादित्वस्यैव प्रकरणानुरोधात् (तु. मै ३, १, ५)।

[k]) अभ्यर्थेऽधिरिह श्रावित इति द्र. तु. काठ ४, १३; मै. १, ३, ३९; एवम् ऋ १, ३१, १८; १४१, १[illegible]

६, ९[३a];¶**७**, ३; ६[३]; ७; ¶**८**, ३;४[३];६; **२५**,३; ६†; ८;**२७**, ६[२]; **२८**, १[३]; २[२]†; ३[२]; ४; **२९**, ४[४];†; ६[२]; †**३०**, ३; ८; **३१**, २१¶;¶**३५**, ३†; ७; ८; ¶**३६**,२;६; ¶**३७**, ७; ८; **३८**, १[२]¶;**३९**,२¶; **४१**,८¶; **४५**, ८¶;**४७**,७;**४८**,९†;१८[२]¶;†कौ **१**,९;५२;१२०;१५९;२९८$[b]; ४८६;५१८;५२९;५३२;५३९; ५४३;५५४;५७४; **२**, ५०;५२; ७३; ७५; १८३; २०६; २३१; २३७;२७०;३५०;४५३;४५५; ५३६;५३९;५४८;५५१;५६७; ६०३;६३२;६३४‡;६३६;६४५ ८४०;९६१; १०२४‡; १०५०; १०८०;१११४;११५१-११५३ ११९४;११९७; **३**,१,२; **४**,७; †जै **१**,१,९; ५,८; १३,६;१७, ५; ३१,६$[b]; ५०,१०;५३,८; ५४, ५;८; ५५,८;१२; ५७,१; ५८,९;**२**,१,१;३,१०; **३**,५,९; ११;७,११;८,१;१७,४;१९,१; २१, २; २३,२; २९, ७; ३४, ११; १३; ४२, २; ४३, ४; ७;

४९, १; ५१, २; १०; ५२, २; ५३, ३; **४**, १, ४–६; ७, ८; १०, १; १६, ९; २८, ६; शौ **१**, ३, ६; ९; १४, १; २४, ४; ३२, ४; ३४, १; ३५, ३[c]; **२**, १, ५; ३,१; ४; ५; ७, १; ३; ९, १; ४; १०, ८; ३०, १; ३३, १; ४; **३**, ६, १[२]; ७, १; **४**,२, ६[d]; ४, ७; ६, ४; ७, १; ८, ४; १०, २; ६; १९, ४; ७; ३४, १; **५**, ४, ७; ६, ४; १२, ६; २१, ४; **६**, २१, १; ३०, १; ७०, १; २; ३[२]; ७३, ३; ७६, १; ८७, १†; १०१, ३; १०९, २; १११, १[२]; १२४, ३; १३३, ४; १३६, १; १३८, ४; ५; **७**, ९, १; ५५,१; ६७,१; ८७,३; १२०,३; **८**, २, २७;६, २४[२];७,२;७;१३; १४; १६;१९; ९, ४[२];५; **९**, १, १०; १६; १७; ३, २०;५,४; ६[२]; ८; १५;१३,१२;१४,२†; ६; १८; २१;१५,१;७;१८;२१; **१०**,२, ५;१४;१७;२६;७, १[२e];२;१२; १५[२]; २९; ३०; ४३; ८, १९;

४१; ९, १२; १०, ५; १९; २१; **११**, १, २४[f]; २६; ३६; ६, ४; ७, १५; २४; ९, ८; ९; १४; १८; १०, १; ३०; ३४; ११, १०; **१२**, १,८; ५२;५६; २,४१;३,३;२६;३६;४७; **१३**, १,१४;२५; ३७[२];४२;३,२; ६; १८†;७,५;**१४**, १, १; २, ९†; २३;४३; ४८[g]; ४९; **१८**,१,१; २, ३२; ४७; ४, ३; ४; **१९**, ३,१; ५,१;६,९;१६;२४,२;३; २६, १;२७,१०;३१,१२; ३४, ६;४५,३; ४८,६; ५३,३; ५६, १–३;५; †**२०**, ५,५; १७, २; २२,५;२५, ३; ७०, ५;६; ७४, ६;९२,२; ९३, ५; ९५, २–४; ९६, १७; २०; ११०,२; १११, २; १४१, ४; पै **१**, ८, ३; ४; १५, १; २३, ४; २९, ४; ३८, १; ५५, ३; ६७, १; ६८, ५; ७९, १; ८९, १; **२**, ६, ३; ९, १; १०, ३; १७, १; २६, ४; ३२, १; ६५, ३; **३**, २, १; ३, १; ५, ३; ८, १;२;३; ५; १३, ५[h]; १५, २; ३; १७, १; २२,

(यत्राऽभ्यर्थेऽच्छेति श्रूयते)।

[a]) एकतरत्रापादानभूतस्य विशेषेण विवक्षातस्तदुपबृंहणः कप्र. भवति। तदेवं मुपा. 'अधिसृज्यते' इति चिन्त्यम्।

[b]) यत् सा.गतिरित्याह तद् ऋ९,७५,१ टिदि.चिन्त्यम्।

[c]) इन्द्रियाऽधिकरणभूतेन्द्रायमाणस्येन्द्रमा परामृश्यमानस्याऽधिकरणतावैशिष्ट्येनाऽऽप्यतेजःप्रभृतीनां धारणस्य शिश्रावयिषितत्वादुक्ताऽधिकरणाऽर्थप्रवचनः कप्र. द्र. (तु. सा.)। शेषम् ऋ ८, ६८, १९; प्रमृ. टि. गद्र.।

[d]) यद् उत्तरक्रियायोग इत्याह सा. तच् चिन्त्यम्।

[e]) अत्र 'अधितिष्ठति' इत्येतं योगं वदन् WI. चिन्त्यो भवतीत्यत्रानुपदमेव पुनः श्रूयमाणः कप्र. प्रमाणं द्र.। तत्र हि यद्ययं कप्र. नाऽभविष्यद् गतिश्चाऽभविष्यत् तर्हि प्रथमस्याऽस्य गतेः सतोऽवश्यं निघातोऽभविष्यत् (पा ८ १, ७०) इति तर्कणा साधु भवति।

[f]) दर्विकर्तृकमोदनगात्रवेदितृत्वं नाम यथागात्रं यथा-तत्तद्गात्रोचितवेदिभागं चौदनचयनौपयिकं स्यादिति कृत्वाऽधिक्रियमाणापेक्षयेवाऽधिकरणापेक्षयाऽपि समानं तन्महत्त्वं भवतीत्यधिकरणार्थप्रवचनः कप्र. द्र. (वैतु. WI. MW. अधि···चिनोतु इति गतित्वमिति)।

[g]) 'अध्य् आसजामि' इत्यत्र सस्वरमधिमुत्तरेण सस्वरोपसृष्टक्रियापदेनैकपद्यं निनीषुः MW. चिन्त्यः, एकस्मिन् पदे द्वैस्वर्यस्याऽनुपपत्तेः (तु. पदद्वयपार्थक्यदर्शी WI.)।

[h]) तृतीयपाद उत्तरशब्दश्रुतेश्चतुर्थे पादेऽधेरुभयोः पार्श्वयोर्यदपेक्षयोत्तरत्वमभिकाम्यते तद्वाचकयोः पञ्चम्यन्तयोः पदयोरवस्थितिर्मूलतः सती समयेन विकृतपाठतया परिणतेत्यनुमातुं सुलभम् (तु. शौ **३**, ५, ५ यत्राधिस्थानिन उतेत्यस्योभयोः पार्श्वयोः पञ्चम्यन्ते पदे भवतः)। एवं स्थिते 'मनुष्याः' इति 'संशतः' इति च पदे विकृतपाठसंशोधनपूर्वकं 'मानुष्याः' इत्येवं 'संवतः' इत्येवं च कथं सुपठे इत्यस्य कृते तु. तत्तत्पदगते टि.।

१; २८,३; ३३,४; ३८, ५; ७; ४, †१, ५; ७;२,५; ३,१[a]; ५, १०; ७, ३; १६,१; २१, २; २५, २; ३; ३७, ६; ५, ८, ३; १०, १०; १२, ७; १३, ८†; १७, ६; २०, ३; २५, ४; २९, ३–५; ३३, १०; ३६, १; ७; ३७, ४; ४०, ३; ६, ६, ३; ८[2]; ७, ४; ८, ९; १७, ६†; २१, ६; २२, १; १४; ७, ५, ३; १०; ६, ८; ८, ३; ८, १०, २; ४; १३, ११†; ९, ३, ४; ५, ७†; १४; ६, २; ५; ७, २; ८, २; १२, ७; २३, २; १०, १, ४; २, ७; ८; ७, १०; ११, ३, ६; १२, २, ३; ४, ३; ५, ५; १३, ३, १; ६, ७†; १४, २, २; ३, ९; १२; १५, १, ८; ४, ३; ५, ९; १०; १०, ३†; ११, ३†; २१, ४; ९; २२, ७; २३, ५; १६, ५, ८; १२, २; ७; १३, ३; ४; ६; ८; १८, ४[2]; ५; २१, ४; ३२, १०; ३३, ७; ८; ४०, १०; ५१, २; ५२, १; ५९, ५; ९; ६०, २; ५; ७; ८; †६६, २; ५; †६७, ८; ११; †६८, १; ७; †६९, ८; ११; ७०, १; ७५, २; ८०, ४[2]; ८१, ४; ८२, ८; ९; ८३, ४; ८; ८५, १; १०; ८८, १; ३; ९१, ४; ६; ९२, ६; ९७, २–४; ९७, ५; ९८, ५; १०२, ६; १०४, १०; १०७, ५; १०८, ९; १०९, १; १३७, २; १५२, ४; १५४, १[b]; ५; १५५, ३.

अधि-कल्पिन्- अधि√क्लृप् द्र.

अधि√कृ, अधिक्रियते मै ३, ७, ७; ४, ५, ५.

अधिकरण- -स्वप्न°

¶**अधि-कृष्णाजिन[c]-** -नः काठ ३४, ५.

अधि√क्रम्, ¶अधिक्रामति तै ५, ४, ४, ३; ५, ३; ५, ७, १; ९, ३; ७, ६, ४; ¶अधिक्रामति तै ५, ४, ४,५; ७,२; काठ २१, ७[2]; ९[2].

*अधि-क्रा[d]- -?क्राः[e] पै ११, ७,४.

अधि√चङ्क्रम्

अधि-चङ्क्र(म>)मा[f]- -माम् शौ ११, ११, १६.

?**अधिक्रस्य**[g] पै ११, ७, ४.

अधि√क्रीड्, ¶अध्यक्रीडन् मै १, १०, १६; काठ ३६, १०.

अधि√क्लृप्

अधि-कल्पिन्[h]- -ल्पिनम् मा ३०, १८; का ३४, ३, ५.

अधि√क्षि, †अधिक्षियन्ति ऋ १, १५४, २; ७; ९६, २; मा ५, २०; का ५, ५, ८; मै १, २, ९; काठ २, १०; क २, ४;

a) पूर्वपादत्रये तथा तथा विशिष्टत्वेनोपवर्णितस्याऽधिकरणविशेषस्य विशेषेण श्रावयितुमिष्टत्वात्तत्परः कप्र. द्र. ।

b) मूको. च सा. (शौ ११, ७, ११) च '*अति' इतीव श्रूयते । यत्तु सा. '-हठाः' इत्येवंसमासमाह ततस्तदीये पुस्तके स्वराङ्कणे कश्चिद् भेदोऽभवदिति प्रतीयेत । अथवा पृथक्-स्वरयोः सतोरपि समासं वदतस्तस्य प्रमाद एव स्यात् । अथ मूलतः अधि इत्यस्मिन्नभ्युपगम्यमाने कप्र. एवायं सप्तम्यर्थानुवादीति सुवचम् । एस्थि. च 'तयोः'इति पदं 'नभसोः' इति विशेष्यसाकाङ्क्षं द्र. न तु मन्त्रोक्ताभिद्वयसंकेतकमिति (वैतु. सा.) । तेन च स२ रू. अधिकरणवाचिना कप्र. अनेन भूयःप्रोद्बलितार्थेन सता 'श्रयन्ते' इत्यस्य क्रियापदस्यान्वयः द्र. (तु. शौ १०, ७, ३८; ११, ३,५१; १२, ३, ३८; प्रमृ.) ।

c) बस. पूपप्रस्व. (पावा २, २, २४; पा ६, २, २) । उप. यद्र. ।

d) सोपपदाद् √क्रम्+विट् प्र. आत्वं च (पा ३, २, ६७; ६, ४, ४१ [यतु. दधि-क्रा-]) ।

e) द्विउ. यमु. प्राकृतिकसन्धिपरिणतोऽपपाठः द्र.। यनि. स्त्री. प्र३ रू. रोपीर् इत्येतत्-समानाधिकरणं च द्र. ।

f) गस. उप. अच्-प्रत्ययान्ते थाथादिस्वरः (पा ६, २, १४४) ।

g) 'अधिक्रा(:>)य् अस्य' इत्याकारके (विसर्गलोपे पुनस्तत्पूर्वोत्तरस्वरसन्धिनिरोधकयकारवति) पा. मूलतः सत्यनुपदं श्रूयमाणस्य या(ः) इत्यत्रत्यस्य यकारान्तरस्य समानध्वनितिरस्कारकेणेव प्रभावेण यकारनिवृत्तौ सत्यां पुनस्तन्निरुद्धः स्वरसन्धिः प्रावृतत् पाठकप्रमादतो ह्रस्वभावं चोपागमत् (पाप्र. 'भो भगो-' [पा ८, ३, १७] इत्यत्र 'लोपः शाकल्यस्य' [पा ८, ३, १९] इत्यत्र चायं विषयः संकेतितः द्र.) । ननु माध्यमिकयकाराऽनुप्रवेशलोपाऽऽत्मककार्यद्वयगौरवं किमित्यनुमतं भवति तदपेक्षया विसर्गलोपानुपाती प्राकृतिकः स्वरसन्धिरित्येवं लाघवं किमित्यादरविषयो न भवतीति चेद् । उच्यते । मूको. एतद्विषये संकेतलाभादेवैवं गुरुत्वमनुमतं भवति लघुत्वं चोपेक्षितं भवतीति । तथाहि । प्रकृत एव मन्त्रार्धे 'ता(ः) इतः' इत्यस्य स्थाने 'तायितः' इति मूको. भवति (एतदर्शकः सुपा. ?) । '*अधिक्राः' इत्यस्य शब्दरूपस्य कृते तु. द्विपू. अधि√क्रम्> अधिक्रा- ।

h) गस. उप. णिनिः प्र.। कृद्-उपप्रस्व. (पा ६, २, १३९)।

शौ ७, २७, ३; अधिक्षितः[a] ऋ ८, ४०, ३; ४१, ९; अधिक्षितः ऋ ८, २५, ५.

अधि√क्षि

अधि-क्षित्[b]- -तम् ऋ १०, ९२, १४.

अधि√गम्>गमि, अधिगच्छेम[c] पै १६, ८९, ८.

अधि···गहि ऋ ८, २४, ७; ९, ७२, ९.

अधि···अगन् शौ २, ९, ३.

अधिगम्यते शौ ७, १०६, १.

?अधि···गमयामसि‡[d] पै ३, १, ८.

अधि-गर्त्य[e]- -र्त्यस्य ऋ ५, ६२, ७.

अधि√गा, अधि···गात ऋ ८, २०, २२; [(५, ५५, ९) १०, ७८, ८]; अधि···गातन ऋ [५, ५५, ९; (१०, ७८, ८)]; अध्यगात् शौ २, ९, ३; पै २, १०, ५; अधि··· अगात् पै २, १०, ५.

अधि-गो-

अधि-गव[f]- -वम् शौ ९, ८, ९.

अधि-चङ्क्रम- अधि√क्रम् द्र.

अधि√चर्, अधि···चराव ऋ ७, ८८, ३.

अधि-चरण- सु>स्व॰

अधि√जन्, अधिजायते मै ३, ९, २; काठ १३, ४; अधिजायेत काठ १३, ४.

अधिजज्ञे*[g] ऋ ८, ५८, ३; पै ८, ९, १; अधिजज्ञिरे पै १३, ५, ११.

अधि-जरायु- -युः पै ११, ५, ४; -युम् पै ११, ५, २; ३; ५; ८; १०.

अधि-ज्य[h]-

¶अधिज्य-धनुस्[i]- -नुः काठ ३४, ५.

अधि√तिष्ठ, अधि√ष्ठा द्र.

अधि√दिव्

अधि-देव- -वाः पै १५, ९, ५.

अधि-देवन[j]- -नम् मै ४, ४, ६; -ने तै ३, ४, ८, २[2]¶; शौ ५, ३१, ६; ६, ७०, १, पै २, ३५, ३; १३, १०, ५?[k]; १६, १४९, ३. [॰न- मध्य॰]

अधि-द्यो[e]- -द्यौः तै ४, ४, ५, २; मै २, ८, १४.

?अधि-दिव- -?अधिवम् द्र.

अधि√दिश्, अधि···दिदिष्ट[l] ऋ १०, ९३, १५.

अधि√द्रु

?अधि-द्रुत[m]- -द्रुतः पै १, ७८, १.

अधि√धन्व्, अधि···धन्व ऋ ९, ९७, [१६[n]; (१९)].

अधि√धा, अधि···धत्ते काठ ११, ८¶

¶अधि···दधाति काठ २२, २; ६; †अधि···दधाति ऋ ९, ७५, २; कौ २, ५१; जै ३, ५, १०; अधिधत्थः ऋ १, १५७, ६; अधि···धत्थः ऋ ७, ६८, ६; अधिदधामि पै ५, ४०, ३;

---

[a]) यथा नापू. स्थले हि-योगेन, एवमिह यद्-योगेन प्रयोजितो निघाताभावस् तिङः द्र.। यत्तु सा. 'यस्य' इत्यनेन समानाधिकरणमिदमिति कृत्वा ष१ रू. इदमित्यभिदधे, तन्नितरां प्रामादिकमित्युपेक्ष्यं द्र.। तथात्वे हि कृदुत्तरपदप्रकृतिस्वरत्वेन धातुस्वरेण भाव्यम्। नन्वेकाजन्तस्य समासस्यापि सुबपेक्षयैकाच्कत्वमाश्रित्य 'सावेकाचः' (पा ६, १, १६८) इति ङस उदात्तत्वं स्यादिति कथं भाष्ये प्रमादः शङ्क्यत इति चेद्। न। 'अन्तोदात्तादुत्तरपदात्' (त. नाउ.) इत्यत्राऽनित्यसमासविषयकविकल्पशासनस्य नित्यसमासे सर्वथा तद्विषयत्वाभावस्य सूचकतया व्याख्यातत्वात् तदनुगतमात्रनिगमोपगमाच्च (तु. अग्नि-हुत्- टि.)। अत्र मन्त्रे पदान्तरभाष्येऽपि प्रमादो भवतीत्यपरा चैतत्-समर्थिनी दिक् (यतु. √पॄ> पप्रुः रू. सस्थ. टि.)। इह GRI. अपि प्र३ रू. ब्रुवाणः समानं चोद्य इति वचोऽन्तरं नापेक्ष्येत।

[b]) गत्युत्तर-क्विबन्त-कृत्-प्रस्व. (पा ६, २, १३९)।

[c]) 'अथ गच्छेम' इति शौ (११, १, ८) पाभे.।

[d]) अभि···मृशामसि (ऋ १०, १७१, ६) इति अव···नयामसि (शौ ७, ९४, १) इति च पाभे. द्र.। अथ मूको. (अधि त्वा···>) अद त्वा··· इतीव तकारे परतो धकारस्य दकारापत्तावसंभाव्यमानायां सत्यामेवमुत्प्रेक्ष्येत यथा 'अद्य त्वाऽऽगमयामसि' इत्याकारिकी मौलिकी श्रुतिर्बभूवेति।

[e]) प्रास. पूपप्रस्व. (पा ६, २, २)। उप. यद्र.।

[f]) प्रास. समासान्तष् टच् प्र. चित्स्वरश्च (पा ५, ४, ९२; ६, १, १६३)।

[g]) यद्‌योगे निघातानुपपत्तेः मुपा. निघातश्चिन्त्यः।

[h]) 'प्रादिभ्यः' (पावा २, २, २४) इति बस.।

[i]) बस. पाक्षिकः समासान्ताऽभावः (पा ५, ४, १३३)।

[j]) गस. उप. अधिकरणे ल्युट्। कृद्-उपप्रस्व. (पा ६, २, १३९)।

[k]) '?आदिदेवनम्' इति वा '?अदिदेवनम्' इति वोभयथापि संस्करणान्तरसापेक्षः भ्रष्टो मुपा.।

[l]) अधि कप्र. मन्वानः GW. उपेक्ष्यः।

[m]) मुपा. खण्डितत्वाद् दुःशकेऽसंदिग्धान्वये प्राति. इदं स्वरूपतो विमृश्यं द्र.।

[n]) तु. नाउ. स्थ. यत्र परिणा समानोऽन्वयः श्रूयते। GW. MW. चोभयत्राऽन्यथा पश्यन्तौ चिन्त्यौ।

अधिधेहि ऋ ६, ३५, ४; ६५, ६; अधि···धेहि[a] ऋ ३, १९, ५; ४, १७, २०; ७, २५, ३; काठ ८, १४; क ८, २; अधि···दधात ऋ ५, ३, ७; अध्युधत्तम् ऋ १, ११७, ८.

अधि···धिषे ऋ १०, २१, ३.

अधि···दधे ऋ [२, ८, ५; (१०, २१, ३; १२७, १)]; अधि···दधिरे ऋ १, ८५, २[b]; अधि···धिरे ऋ ८,२८,५; अधि···अधित ऋ ९, ७१, ९; १०, [(२, ८,५; १०,२१,३); १२७, १]; †काठ १३,१६; †अधिधाः ऋ १,५४,११; मै ४,१४,१८; काठ ३८, ७; अधि···धाः ऋ ७, २४, ५.

†अधिधायि ऋ ४, ३६,७;१०, ९६, ४; शौ २०, ३०, ४.

ϕअधि-दुधा(न→)ना[c]- -†ने ऋ १०, ११०, ६; काठ १६, २०.

अधि-धीयमा(न>)ना[d]- -ना शौ १२, ८, ३.

अधि-हि(त>)ता[e]- -ता शौ ११, ३, १४.

अधि√धू, अध्यधूनुत पै ११, ७, १२.

अधि√धृ>धारि, अधिधारय पै २, ७३, १.

अधि√ध्वन्

अधि-ध्वन्- -ध्वनः? शौ २०, १२७, १४[f].

अधि-नि√धा, ¶अधिनिदधाति काठ २५, ८; अधिनिदध्मसि शौ ६, १३८, ३; अधिनिधेहि शौ २, २९, २; पै १५, ५, २.

अधि···निदधुः ऋ १, ७२,१०; ७३, ४.

¶अधिनि-धाय[g] तै ६, ५, ९,३; ७, ५, १०, १.

अधि-निर्√(नि→)णिज्

अधिनिर्-णिज्[h]- -र्णिजः ऋ ८, ४१, १०.

अधि-निर्√१मा, ¶अधिनिरमिमीत मै ४, १, ९[2].

अधिनिर्-मित- -तः पै ९, २३, ८; १२.

अधि√नी, ¶अधिनयति काठ १०, १०; अधिनीयते पै १६, ५४, ८.

अधि-नीयमान[d]- -नः ऋ १०, ८९, ६.

अधि√नृत्, अधिनृत्यतु शौ १०,९, २; पै १६, १३६, २; अधिनृत्य शौ ५, २०, १०; पै ९, २४, १०.

अधि-न्यस्(नि√२अस्) ¶अधिन्यस्यति काठ २०, २; क ३१, ४; ¶अधिन्यस्येत् काठ २९, ८.

अधि-पति[i]- -तयः मा १४, २९–३१; १५, १०–१४; १६, ५९; का १५, ९,२; ४[3]; १६,३, १;४;७;१०;१३; १७, ८,१३; तै ३, ४, ५, १; ४, ४, २, १[2]; २[3]; ११, ३; ५, ११, १; ¶५, ५, ५, १; १०, ४; मै २, ८,६[3]; ९[5]; ९,९; काठ १६, १३; १७, ५[3]; ८[5]; १६; २२, ५[5]; ३३, ६[2]; क २६, ४[3]; ७[5]; २७, ६; शौ ५, २४, ६; पै १२, ७, ८; -तये मा ९, २०; १८, २८; २२, ३०; ३२; का १०, ४, १; १९, ९, १; २४, १७, १; १९, १; तै ७, ४, १६, १; मै १,११, ३; ३, १२, ११; काठ १४, १; ३५, १०; ४४, ५; क ४८, ८; शौ ६, १०, १–३; १२, ३,

---

[a]) गतित्वकर्मप्रवचनीयत्वान्यतरत्वस्य समत्वेन संभवात् संनिहिततरान्वयस्य वरीयस्त्वमिति गतित्वं निर्दिष्टं सदपि पुनर्विमर्शसापेक्षं द्र. ।

[b]) पदपूरणत्ववादी वें. चिन्त्यः । श्रीधारणविषयकस्य उपरिभावस्याऽन्वयोपपत्तेर्गतित्वं सार्थकं द्र. ।

[c]) गत्युत्तर-शानजन्त-कृद्-उपप्रस्व. (पा ६,२,१३९)।

[d]) उप. कर्मणि शानचो निघाते यक्-स्वरः प्रकृत्या (पा ६, १, १८६; २, १३९) ।

[e]) कर्मणि क्तेऽनन्तरगति-स्वरः (पा ६, २, ४९) ।

[f]) मुपा. कौन्तापंसामान्यसंदेहवती श्रुतिर् द्र.। यस्थि. स्वरतश्चाऽर्थतश्च दुःशकायां संगतौ WR. 'वनादधिध्वनो गिरः' इत्यस्य स्थाने 'वनो दधिष्व नो गिरः' इत्यामूलचूलपरिवर्तितं पाठम् उह्यः । वस्तुतस्तु प्रथमे मन्त्रार्धे प्रत्यक्षकृतेन स्तुतपूर्व इन्द्रोऽधुना परोक्षकृतेन स्तूयते 'वनाँद् अधि-ध्वँनो *गिरः' इति । एवं च संभाव्यमाने स्वरत एव शोधो लब्धावसरः स्यान्न पदत इति विशेषः द्र. । अत्र प्रथमं पदं √वन्>लेटि रू. (=वनाति) द्र. । द्वितीयं च प्रकृतं पदं क्विबन्तोत्तरपदस्य गस. प्राति. शसि रू. द्र. (गिरः इत्यस्य वि. इत्यर्थः) ।

[g]) गस. उप. ल्यप् । कृद्-उपप्रस्व. (पा ६, १, १९३; २, १३९) ।

[h]) प्रास. अव्यय-पूपप्रस्व.(पा ६,२,२)। उप.यद्र.। यत्तु सा. 'अधि' इत्यस्योत्तरक्रियया योगम् आह तच्चिन्त्यम् । तथा सत्य् उप. पृथक् सता 'निर्णिजः' इत्येवं स्वरवता हि भाव्यम् (वैतु. पपा.) । यच्चासाव् 'अधिचक्रे' इति क्रियां प्रसाध्य पुनश् 'चक्रे' इत्यनुपदमेव व्यवहरति, तदपि नितान्तं विषमं द्र. ।

[i]) प्रास. पूपप्रस्व. (पा ६, १, २) । उप. यद्र. ।

५५-६०; -तिः मा १३, २४; १४, ९; १४; २८[४]; २९[४]; ३०[२]; ३१[२]; १५,१०-१४; ५८; १८, १९; २०,३२; का १४, २,१०; १५, ३, १; ४, ३; ९, १[४]; २[३]; ३; ४[४]; १६, ३, ३; ६; ९;१२; १५; ७, १; १९, ७, १; २२, ३, १; तै १, २,१, २; ६, ६,४; ७, ९, १; ३, १, ५, १¶; २, ७, २; ४,५,१[२]; ७,२; ५,२,४; ४, ३, ५,१; १०, १[७]; २[५]; ३[२]; ४, १, २; २, ३; ६, १[३]; ९,१; १२,१; ७, ७,१; ११, २; ¶५, ३, १, ५; ६, २; ४, २, ३; ५, १०, १[३]; २[५]; ७, ४, ४$; ६, २, ३, २[२]¶; ७, ४, १६, १[२]; मै १, २, ३; २, ७, १६[२]; ८, २; ६[१३]; ९[५]; १४[३]; ११,५; १३, २१[१२]; ३, ४, १; ६, ९¶; ८, ८¶; ४, ९, ११; १२, २; काठ ७, २; ९[२]; ८, १७; ११, ५[२]; १७, २;५[१२]; ७; ८[५];१०[३]; १८, ११; १२; २०, १; १०; २६, २; २८, १; ३४, १४; ३७, ९;१७; ३९, १; ४४,५[२]; क ५, २; ८¶; २६, १;४[१२]; ६; ७[५]; ९[३]; २८, ११; २९, १; ¶३१, ३; १२; ४०, ५¶; शौ ३, २७, १-६; ४, ८, १; ३५, ६; ५, २४, १; २; ४; ७-१४; ३०, १५; ७, ५, २; १२, ५, ४; १३, २, २५; ४१; पै १, ५३, ४; ९७, १; २, ६६, २; ३, २४, १-६; ४, २, १; २२, ४; ५, १४, ४; ९, १४, ५; १२, ७, १-३; ४[२]-७[२]; ८;९[२]; १०; ११[२]-१४[२]; १३, ५, २४; १५, १, ३; १६, १४०, ४; -तिना मा १५, ९; का १६, २, ७; मै २, ८, ८; -तिभ्यः शौ ३,२७,१-६; पै ३, २४, १-६; -तिम् तै ७, ४, १६, १; मै ३, ६, ९¶; काठ ११, ५; २०, १[२]; ४४,५; क ३१,३[२]¶; पै ६, ९, ६; १२, ७, १; २; ४-७;९; ११-१४; -ती शौ ५, २४, ५; पै १२, ७, १०[२]; -तीन् तै १, ६, ६, ४; ३, २, ७, २; पै १२, ७,८. [°ति- राजन्°]

अधि-पत्नी[a]- -त्नी मा १४,१३; २९; ३०; १५, १४; का १५, ४, ३; ९, २; ३; १६, ३, १३; तै ४, ३, ४, २; ६, २; १०,१; २; ४, २, २; ५, ५, १०, २¶; मै २, ८, ३; ६; ९; १३, २१; काठ १७, ३;५[२]; ८; २०,११[२]; क २५, १०; २६, २; ४[२]; ७; ३१, १०३[२]; शौ ५, २४, ३; पै १२, ७, ३; -त्नीः तै ५, ४, २, ३¶; -त्नीम् मा १४, ५; का १५, १, ५; मै २, ८, १; काठ १७, १; पै १२, ७, ३.

आधिपत्य[b]- -त्यम् ऋ १०, १२४, ५[c]; खि १,४,९;३,१६, ७;मा १४,२४[४];२५[४];२६[२];१८, ४; का १५,८,१[२]-४[२]; ५; १९, २,४; तै ४, ३,९,१[५]; २[५]; १०, ३[२];७,२,१; ¶५,१,८,२; २,३, १; मै २, ५,११[२]¶;८,५[१०];११, २; ३, २, ३¶; १०; काठ १७, ४[१०]; १८, ७; २०, १२[२]; २१, १[१०]; ३; २९, ७[२]; ३३, ६; क २६, ३[१०]; २८, ७; ३१, १४; १८¶; ४५, ८¶; शौ १८, ४, ५४; १९, ५६, ३; पै ३, ८, ३; -त्याय मा १८, ८; का १९, ९, २; तै १, ८, १०, २; १२, २; काठ १५, ५; १८, १२; २७, १; ४०,९; क २९,१;४२,१¶; -त्ये मा ३७,१२[५]; का ३७,२, २[५]; तै ३,३, ५,१[५]; मै ३, १६, ४; ४,९, ३[५]; काठ २२, १४, पै १५, १, ८[d]; -त्यैः तै ४, ४; १२,३; ५; मै ३, १६, ४[२]; काठ २२, १४[२]; पै १५, २, १.

अधिपतिक- सु>स्व्°

¶अधिपति-व(त्→)ती[e]- -तीः काठ २१, ३; क ३१, १८.

अधि√२पा, अधिपाहि पै ५,१७,२.

अधि-प[f]- -पः पै ५, ७,८; १०,२, १०; -पेभ्यः पै १६, १००, १३.

a) स्त्रियां ङीपि नकारान्ततापत्तिः (पा ४, १,३४)।

b) 'पत्यन्त-' (पा ५, १, १२८) इत्युक्तदिशा यकि प्राप्ते कर्मणि भावे वा ष्यञ् प्र.(पा ५,१,१२४)। ञित्स्वरः (पा ६, १, १९७)।

c) पपा. आद्यवृद्धिर्न प्रादर्शीति यत्-प्रत्ययान्तमपरमेवैतत् प्राति. स्यादित्येवं मा विप्रतिपादि। समाननिष्पत्तिकस्य लक्ष्यान्तरमात्रस्य बाहुल्ये च संहितान्तरे चाऽनुपलम्भाद् एवमस्यापि लक्ष्यभूतस्यान्यत्र सर्वत्र श्रुतिमात्रे वृद्धोपक्रमत्वेन श्रुतिगोचरत्वात्, प्रकृते च सवर्णदीर्घसन्धिस्थले वृद्धाऽवृद्धान्यतरोपक्रमतयाऽस्य समानं पठितुं शक्यत्वात्, पपा. यद् ह्रस्वोपक्रमतया प्रादर्शि तस्य तत्पोषकविनिगमकान्तराभावे सति पुष्ट्यभावतयोपेक्ष्यत्वं द्र. (यतु. क्षैत्रपत्य-, गार्हपत्य-)।

d) नाउ. रू. शाखान्तरीयः पाभे. द्र.।

e) 'छन्दसीरः' (पा ८, २, १५) इति मतुपो मकारस्य वकारादेशः। स्त्रियां ङीप् (पा ४, १, ६)।

f) गस. उप. कः प्र. (पा ३,१,१३६) द्र.।

अधि-पा[a]— -पा काठ २२,१५; —पाः ऋ ७, ८८, २; १०, ८४, ५; मा १२,५८; का १३, ४, १४; तै ४, २, ५, १; मै १, ५, ४; ११; २, ७, ११; ४, १४, १२; काठ १६, ११; क २५, २; शौ ४, १५,१०;३१,५†; ६,११९, १; ७, ५५, २; १०, १, २२; १२, ३, ९; १९, ३१, २; ६; ११; ५६, ६; पै ३, ८, ६; २७, ६; ४, १२, ५†; १०, ५, २; ६; ११; १५, २२, ५; १६, ३७, १; ५०, ६; १५०, ६; —¶पाम् तै ५, ६, ६, २; ६, १,४, ६; ७, ६; मै २, २, ४; काठ १०, ११; पै ४, १८, ६$.

अधि-प्र√-च्-छिद्, अधिप्रच्छिन्द्धि पै १६, १४६, ११.

अधि√ब्रू, अधिब्रवत् ऋ १, ८४, १७; १०, १७३, ३; शौ १, १६, १; ६, ५, ३; ८७, ३†; १४१, १; ‡अधिब्रुवत्[b] काठ ३५, ७; क ४८, ९; अधिब्रुवन् मा १७,५२; मै २, १०,४; काठ १८,३; ३७,९; क २८,३; शौ ४,८, २; पै ४,२,२; अधिब्रवन् का १८, ५,३; तै ४,६, ३, १; अधि'''ब्रुवाथः मै ३, १६, ५; †अधिब्रवीतु ऋ ६, ७५, १२; मा २९, ४९; तै ४, ६, ६, ४; मै ३, १६,३; काठ ४६,१; शौ १२, १,५९$; $पै १, ७८, २; ६, ९, ३; अधि'''ब्रवीतु मै ४, १४, १; †अधिब्रुवन्तु ऋ १०, १५,५; ६३,१; मा १९,५७; ५८$; का २१, ४, ६; ९$; तै २, ६, १२, ३; काठ २१, १४[२]; शौ १८, ३,४५; अधि'''ब्रुवन्तु तै ४, ७, १५, ४; ५; मै ३, १६,५[२]; काठ २२,१५[२]; शौ ४, २७, १; पै ४, ३५, १; अधिब्रूहि शौ ८, २, ७; ८; पै १, ९५, ३; १६, ३, ७; ९; ४६, १-१०; ४७, १-१०; ४८, १-५; अधि'''ब्रूहि ऋ [१,३५, ११; ११४, १०]; मा १५, १; २; ३४, २७†; का १६, १, १; २; ३३, १, २१†; तै ४, ३, १२, १; ५, १०, ३†; ७, ५, २४, १†; मै २, ८, ७[२]; काठ १०, १३; १७, ६[२]; ४०, ३; ४१, १; क २६,५[२]; शौ २, २७, ७; ११, २, २०; पै २, १६, ५; १६, १०५, १०; अधिब्रूतम् पै १५, २१, २; अधि'''ब्रूतम् शौ ४, २८, ७; पै ४, ३७, ७; अधिब्रूत शौ ३, २६, १-६; पै ३,११,१-६; अधिब्रूयात् तै २, ५, ११, ९¶; अधि'''ब्रूयातम् तै ४, ७, १५, ६.

अधि√भुज्

अधि-भोजन[c]— -ना ऋ ६, ४७, २३.

¶अधि√भू, अधिभवति मै १, १०, ११; २, ३, ३; ४, २; काठ १२, ६; ७[२]; १२; ३६, ६; १४.

अधिभूयासम् काठ १२, २.

अधि√१भूष्

ϕअधिभूँषत्[d]— -षन् ऋ १, १४०, ६.

अधि√मन्थ्

अधि-मन्थन[e]— -नम् ऋ ३,२९,१.

अधि√यत्→याति, अधियेतिरे ऋ [१, ६४, ४; (५, ५४, ११)].

ϕअधि-यातयमान[f]— -नः ऋ ६, ६, ४.

अधि√यम्>यच्छ्,†अधि...यच्छत ऋ १, ८५, १२; तै १, ५, ११, ५; मै ४, १०, ४; काठ ८, १७.

अधि√या, †अधि'''याति ऋ ९, १०७, ८; कौ १, ५१५; २, ३४७; जै १, ५३, ५; ३, २९, ४.

अधि-रज्जु[g]— -ज्जुः शौ ६, ११८, २; पै १६, ५०, ४; —ज्जू काठ ३०, ९¶.

अधि-रथ[h]— -थम् ऋ १०, ९८, ४; १०२, २; —था ऋ १०, ९८, १०; —थानि ऋ १०, ९८, ९.

अधि-राज्[i]— -जः तै १, ३, ७, २;

---

a) गस. विजन्त-कृद्- उपप्रस्व. (पा ६, २, १३९)।

b) नापू. रू. पामे. द्र.।

c) प्रास. अव्यय- पूपप्रस्व. (पा ६,२,२)। उप.√भुज् +कर्मणि ल्युट् (पा ३, ३,११३)। अर्थतो वस्त्र- इत्यस्य वि. भवति। तत एव किल सा. उप. धनपर्यायत्वेन ग्राहयित्वा माध्यमिकस्य कस्यचिद् धातुजस्य लोपमपश्यन्नपि (तु. पावा २, २, २४) बस. अयमिति दिदर्शयिषयाऽपार्थं भूयः-प्रयास इव भवति।

d) धा. सकार उपजनः। सस्व. एउटिदि. द्र.। सा. प्रभृ. तु अधि'''नम्नते (<√नम्) इति योगमाहुः। तन्न। स्वारस्यविघातादिति दिक् (तु. वैश.)।

e) गस. उप. करणे ल्युट् उपप्रस्व. (पा ६,२,१३९)।

f) गस. शानचो निघाते धातु-स्वरः प्रकृत्या (पा ६, १, १८६; २, १३९)।

g) बस. पूप. धातुजस्योत्तरांऽशस्य लोपे पूपप्रस्व. (पावा २, २, २४; पा ६, २, १)। उप. यद्र.।

h) प्रास. अव्यय-पूपप्रस्व. (पा ६,२,२)। उप. यद्र.।

i) प्रास. अव्यय-पूपस्व. समासान्ते टचि चित्स्वरेण

२, ३, ६, २¶; ४, १४, २; मै
१, २, ७; २, २, ११¶; ४, ३,
२¶; १२, २; ३[2]; काठ ३, ४;
८, १७; १२, ७¶; २४, २¶;
क २, ११; ३७, ३¶; शौ ६,
९८, १; २; ९, १५, २४; १९,
४६, ४; पै १३, ९, १; १५,
२२, ३; -†जम् ऋ १०, १२८,
९; मा ३४, ४६; का ३३, २,
९; तै २, ३, ६, १¶; ४, ७,
१४, ४; काठ ४०, १०; शौ ५,
३, १०; पै ५, ४, १४; १४, ३,
२५$; –जाः तै ७, ३, ४, २¶;
–जाय तै २, ३, ६, २¶; ५,
६, १७, १; ¶मै २, २, ८; ११;
काठ १०,१०¶; ४९,७; –¶जौ
तै ७, ३, ४, २. [°ज- अजिर°]
¶अधिराज्य[a]- -ज्यम् मै २,२,
८; ११.
अधि-रु(क्म→)क्मा[b]- -क्मा ऋ ८,
४६, ३३.
अधि√रुह् >रोहि, अधिरोहति शौ
१३, ३, २६; पै १३, ३, १;
अधिरोहन्ति कौ २, २२६‡[c];
अधिरोहतु शौ १०,६,३१;३२;
अधिरोह ऋ १, ५६, २; शौ ३,
१२, ६; ११, १, ७; पै १६,
८९, ७.
अधि···रुहेयम् ‡[d] मै १, २, २;
काठ २, ३; †अधि···रुहेम ऋ
८, ४२, ३; तै १, २, २, २; क
१, १५.
अध्यरुक्षत् शौ ११, १, १३;
१६; पै १६, ९०, ३; ६; १५०,
१०; ?अधि···अरुहत्[e] शौ
१९, ४९, २.
अधिरोहय[f] तै ४, २, ५,३; शौ
१, ९, २; ४; ६, ६३, ३; ८४,
४; ११, १, ४; ३०; १४,
२, ३७; १८, ३, ४; पै १४,
३, ४; १६, ८९, ४; ९१,
१०.
ϕअधि-रुहाण[f]- -णाः मा १८,
५१; का २०, ३, १.
अधि-रूढ[g]-
अधिरूढा-कर्ण[h]- -र्णः मै २, ६,
१३; ३, १३, ५.
अधी-(रोह>)लोध[i]-
अधीलोध-कर्ण[j]- -र्णाः तै ५,
६, १६, १; काठ ४९, ६.
अधीलोधकर्णी[k]- -र्णी काठ
२४, १; क ३७, २.
?अधिर्यता[l] पै ५, ६, ४.
अधि√वच्, अध्यवोचत् मा १६,५;
का १७, १, ५; तै ४, ५, १,
२; मै २, ९, २; काठ १७, ११;
क २७, १; अधिवोच ऋ १,
१३२,१; अधिवोचः पै १,७६,
२; अधि···वोचः मा ६, ३३;
का ६, ८, ४; तै १, ४, १, २;
मै १, ३, ३; काठ ३, १०; क
२, १७; अधिवोचतम् ऋ ७,
८३, २; काठ २२, १५;
अधिवोचत ऋ २, २७, ६; ८,
[२०, २६; ६७, ६]; ३०, ३;
४८, १४; १०, १२८, ४; तै
४, ७, १४, २†; शौ ६, ७,
२†.
अध्युच्यते शौ ११, १०, ३४[m].
अधि-वक्तृ[n]- -क्ता ऋ [१, १००,
१९; १०२, ११]; ८, ९६, २०;
मा १६, ५; का १७, १, ५;

बाधितः (यक. पा ६,२, २; ५, ४, ९१; ६, १, १६३)।

a) ब्राह्मणादित्वाद् भावे वा कर्मणि वा ष्यञ् प्र. ञित्स्वरश्च (पा ५, १, १२४; ६, १, १९७)।

b) बस.पूपप्रस्व.(पावा २,२,२४; पा ६,२,१) उप.यद्र.।

c) 'अधितिष्ठन्ति' इति ऋ (९, ८३, २) पाभे.।

d) नाउ. रू. पाभे.।

e) मूको. प्रतिपदं पाभे. भवन्ति। एवमपि स्पष्टोऽर्थो दुर्लभ इति कृत्वा सा.WR.च किंचित् स्वोपज्ञमिवापि संशोध्य पठन्ति। तदेतत् सर्वमाकरेऽनुसंधेयम्। प्रकृते W. 'अति'इति पिपठिषति। तच् चिन्त्यम्। रात्र्या अन्धकारस्य विश्वाधिरोहणस्य सुवचतरत्वात्। न हि विश्वातिरिक्तं नाम किमप्यन्यद् वस्तु भवति यद् रात्रिर् विश्वं क्रान्तवती सती खलु रोढुं शक्नुयादिति दिक् (तु. सस्थ. टि. अति√रुह् >अरुहत्)। एवम् 'अति···अर्हत्' इति यत् सा. पठति, तदपि प्रकृतस्वारस्यप्रतिकूलतयोपेक्ष्यम्।

f) 'अधि' इत्युपरि मा १२, ६३ टि. द्र.।

g) तस. प्रवृद्धादित्वाद् अन्तोदात्तः (पा ६,२,१४७)।

h) बस. 'कर्णः'(पा ६,२,११२) इत्युत्तरपदाद्युदात्तः। पूप. लक्षणवाचकस्य दीर्घः (पा ६, ३,११५)। (=अधीलोध-कर्ण-, =अध्यालोह-कर्ण-, इति यद्र.)।

i) गस. उप. घञन्ते 'उपसर्गस्य' (पा ६, ३,१२२) इति दीर्घः। र>ल इति ह>ध इति च प्रादेशिकप्राकृतिकविकारतया द्र.।

j) एपूदि. समास-स्वरौ सिद्धौ द्र.। लक्षणस्य सतोऽपि पूप. दीर्घाऽभावात् तद् विष्टादिष्व् उसं. (पा ६, ३, ११५)। यतु. अध्यालोह-कर्ण- इति।

k) 'नासिकोदर-' (पा ४, १, ५५) इति स्त्रियां विकल्पितो ङीष् द्र.।

l) पुनः संस्करणीयः मुपा. प्रयत्नविशेषसापेक्षः द्र.।

m) अत्र पूप. पृथक्पदतया निर्दिशति WI.। एवमपि क्रिवि. इव तद्भवेदित्यविशेषः द्र.।

n) गत्युत्तर-तृजन्त-कृत्-प्रस्व. (पा ६,२,१३९;)।

ते ४, ५, १, २; मै २, ९, २; ४, १२, ४†; काठ १२, १४†; १७, ११; क २७, १; पै ९, ३, १[2]; १६, ५, ७; –कारम् ऋ २, २३, ८.

अधि-वाकु[a]– -कः पै १२, ४, ९[b]; –काय ऋ ८, १६, ५; शौ ६, १३, २.

अधि√वद्, ¶अध्यवदन् मै ३, २, २.

¶अधि-वादु[a]– -दम् मै ३, २, २[2]; काठ १९, १२[2]; क ३१, २[2].

अधि√वप्, अधि…वपते ऋ १, ९२, ४; ¶अधि…वपते तै १, ६, ९, ३; अधिवपामि तै १, १, ६, १.

?अधिवम्[c] पै १४, ३, २५.

अधि√२वस्, अधिवस्ते ऋ १०, ७५, ८.

अधि-व(स्त्र→)स्त्रा[d]– -स्त्रा ऋ ८, २६, १३.

अधी-वासु[e]– -¶सः मै २, ५, १; काठ १३, १; –†सम् ऋ १, १४०, ९; १६२, १६; १०, ५, ४; मा २५, ३९; का २७, १४, १; तै ४, ६, ९, २; मै ३, १६, १; काठ १३, १; ४६, ५.

अधि-वि√१कृत्

†अधिवि-कुर्तन[f]– -नम् ऋ १०, ८५, ३५; शौ १४, १, २८.

अधि-वि√यत्, याति, ¶अधिवियातयति[g] काठ २४, ८; २६, १०; २९, ९[2]; क ३८, १.

¶अधिवि-यत्त– -त्तः काठ ३९, ३; ४०, ३; ५.

अधि-वि√राज्[h], अधि…विराजतः ऋ १, १८८, ६.

अधि√वृत्→वर्ति, अधि…ववृत्युः[i] ऋ १०, २७, ६.

¶अधिवर्तयति काठ ३१, ६; क ४७, ६.

ϕअधि-वर्तमान[j]– -नम् ऋ ४, २८, २.

*अधि-शाखा[k]-

¶अधि-शाख्य[l]– -ख्यः मै ३, ९, २.

अधि√शी, अधिशेमहे शौ १२, १, ३४.

आधि√श्रि, ¶अधिश्रयति तै १, ६, ९, ४; मै ४, १, १२; ¶अधिश्रयति तै १, ६, ९, ३; २, २, ५, ६; ११, १; ३, ६, २; ७, ३; मै ४, १, १२[2]; काठ १२, ५; ३१, ९[2]; क ४७, ९[2]; अधि…श्रयन्तो शौ ११, ७, ११; अधि…श्रयामि शौ ९, ५, ५; पै १४, ३, ९; अधिश्रय तै ४, २, १, ४‡[m]; ५, २, १, ४‡[m]; मै ४, ९, २; काठ १६, ८; १९, ११; क ३१, १.

अधिशिश्राय शौ १०, २, ७; १३; पै १६, ५९, ८.

¶अधि-श्रित[n]– -तम् मै १, ८, ३; १०; ४, १, ९; काठ ६, ३; ३१, ७; क ४, २; ४७, ७; –ते मै १, ५, ७; ८, ४; शौ १५, १२, १.

¶अधि-श्रित्य[o] मै ४, १, १२; काठ ६, ३[2]; ४[2]; ६; ८; २३, ६; क ४, २[4]; ३[2]; ५; ७.

¶अधि-श्रीयमाण– -णम् काठ ६, ३.

---

a) गस.उप. घञन्ते कृति थाथादिस्वरः (पा ६, २, १४४)।

b) शौ १९, ३२, ९ अवसाने 'वरुणो दिवा कः' इति पाण्डु. मुपा. '=वरुणोऽधिवाकुः' इत्येवं पै. श्रुत्या संमेल्य शोधनीयः (तु. WR.)।

c) 'पतिमस्या अधिदिवम् अहिनवम्' इत्येवं मूलतः सतः पा. लुप्तमाध्यमिकपञ्चमाक्षरो विकारः प्रमादजनित इति संभाव्यते। तदनुसंधानोचितः शोधः द्र.। एवं तावद् अधि-दिव- इति सप्तम्यर्थे अस. सति समासान्तष् टच् ततोऽम्भावश्च द्र. (यक. पा २, १, ६; ५, ४, १०७; २, ४, ८३)।

d) बस. पूपप्रस्व. (पावा २, २, २४; पा ६, २, १)। उप. यद्र.।

e) सस्व. त्रिपूटि. द्र.। पूप. दीर्घः (पा ६, ३, १२२)।

f) गस. ल्युडन्तकृत्-प्रस्व. (पा ६, १, १९३; २, १३९)।

g) पक्षे समाने संभवत्यपि सप्तम्यर्थानुवादकत्वेऽधेरन्तरेण सगतिना क्रिप. समासः नाउ. क्तान्तस्याऽनुरोधाद् द्र. (वैतु. अधि इत्यस्य काठ ११, ८; ३७, १६ इत्यत्रत्ये टि.)।

h) निपातानामुभयी गतिः। प्रायिकी च गतिरूपा काचित्की च कर्मप्रवचनीयरूपा। प्रकृतेऽनपेक्षितत्वादुत्तरस्याः पूर्वया क्रियार्थवैशिष्ट्यं द्र.। स्याद्वा अधि इति पृथक् पदम् अव्य. क्रिवि. च। तथापि तात्पर्यतः सामान्योपलब्धेरिति यावत्।

i) एवं किल GW. MW. प्रभृ.। यत्तु सा. उपर्यर्थे अव्य. अधिमाह, संभवदपि तद्धेयम्। उपर्यर्थस्य विभक्त्याऽपि वक्तुं क्षमत्वात्। साधिकारवर्तनक्रियायां पविकर्तृकायां मन्त्रस्वारस्यात्, तस्यार्थस्य च शुद्धया क्रियया वक्तुमक्षमत्वात् साधीयोऽधेर्गतित्वमिति दिक्।

j) गस. शानजन्त-कृद्-उपप्रस्व. (पा ६, २, १३९)।

k) प्रास. अव्यय-पूपप्रस्व. (पा ६, २, २)। उप. यद्र.।

l) मत्वर्थे यप् प्र. उसं. (पा ५, २, १२०)। तस्य च पित्त्वाभिघाते स्वरेऽविशेषः द्र.।

m) 'अधिश्रयत्' इति ऋ (१०, १७३, १) पाभे.।

n) कर्मणि क्तेऽनन्तरगति-स्वरः (पा ६, २, ४९) उप.यद्र.।

o) ल्यबन्त-कृद्-उपप्रस्व. (पा ६, २, १३९)।

अधि√ष(←स)द्[a]

¶**अधि-षद्य**[b] मै २, २, २[२].

¶**अधि-षादम्**[c] काठ ११, ४.

अधि√षु(<सु)

अधि-षवण[d]– -¶णम् तै १, १, ५, २; मै ३, ८, ८; ४, ५, ९; ८, ५; काठ १, ५; २५, ९[२]; ३१, ४[२]; क १, ५; ४०, २[२]; ४७, ४[२]; –णे मा १८, २१; का १९, ७, ३; तै ४, ७, ८, १; ¶६, २, ११, ३; ४[२]; मै २, ११, ५; ¶३, ८, ८[२]; ¶४, ५, ४; ९; ८, ५; काठ १८, ११; २५, ९[४]; २९, ३; क २८, ११; ४०, २[४]¶; ४५, ४¶; शौ ५, २०, १०.

अधि-षवण्य[e]– -ण्या ऋ १, २८, २.

आधि√ष्क(←स्क)न्द्[f], अधिष्कन्द शौ ५, २५, ८; पै १३, २, १५[g]; अध्यस्कन्दत् मै २, ५, ६¶; शौ १०, १०, १६; पै १६, १०८, ७.

अधिष्कन् ऋ १०, ६१, ७.

¶**अधि-ष्क(न्→)न्ना**[h]– -न्ना तै २, २, ८, २. [°न्न- अन्°]

अधि√ष्ठा(←स्था)[i]

अधि√तिष्ठ, अधितिष्ठति ऋ १, ५१, ११; काठ ३८, १२; अधितिष्ठति शौ १०, ८, १; पै ९, ६, ४; अधितिष्ठतः शौ १९, ५४, ५; पै १२, २, १५; अधितिष्ठन्ति ऋ ९, ८३, २; जै ३, २०, १०[j]†; पै १६, १५१, ४; अधितिष्ठसि ऋ १०, १३५, ३; अधितिष्ठथः ऋ ८, १०, ६; †अधितिष्ठथः ऋ ५, ६३, १; १०, ४१, २; मै ४, १४, १२; †अधितिष्ठत् ऋ ८, ६९, १५; शौ २०, ९२, १२; †अधितिष्ठाति ऋ १, ८२, ४; कौ १, ४२४; जै १, ४१, ६; अधितिष्ठतु शौ २, १४, ४; पै ५, १, ४; अधितिष्ठ शौ १२, ३, १; १३, २, ७; पै १६, ९६, १; †अधि···तिष्ठ>ष्ठा ऋ ५, ३३, ३; मा १०, २२; का ११, ७, २; अधितिष्ठतम् खि १, ७, ४; †अध्यतिष्ठत् ऋ १, १६३, २; मा २९, १३; का ३१, ३, २; तै ४, ६, ७, १; †अध्युतिष्ठत् ऋ १, १६३, ९; १०, ८१, ४; मा १७, २०; २९, २०; का १८, २, ५; ३१, ३, ९; तै ४, ६, २, ५; ७, ४; मै २, १०, २; काठ १३, ३¶; १८, २; क २८, २; ४०, ६; ४६, ३.

अधि···तस्थौ ऋ ६, ६३, ५; अधि···तस्थौ ऋ १०, १०५, ५; अधितस्थुः[k] ऋ १, ३५, ६; †अधि···तस्थुः ऋ १, १६४, ३; शौ ९, १४, ३; पै १६, ६६, ३.

अधिष्ठास्यति काठ ३, ३; क २, १०; अधि···स्थास्यति मा ६, २; का ६, १, २; तै १, ३, ६, १, अध्यस्थात्[l] ऋ ९, ८६, ८; अध्यष्ठात् शौ १०, १०, १३; अध्युस्थात्[l] ऋ ५, ३१, १; काठ १२, १३¶[m]; पै १५, १२, २†; अधि···अस्थात् ऋ ९, ८५, ९; मै २, ७, १६; काठ ३९, २; ३; अधि···अस्थुः

---

a) 'सदिरू' (पा ८, ३, ६६) इति सस्य मूर्धन्यादेशः।

b) गस. ल्यबन्त-कृद्-उपप्रस्व. (पा ६, २, १३९)।

c) णमुलन्तं सत् क्रिवि. द्र. (पा ३, ४, २४)।

d) गस. अधिकरणे ल्युट् प्र.। कृद्-उत्तरपद-लित्स्वरः प्रकृत्या। उप. आदौ मूर्धन्यापत्तौ सत्यां नः>णः (यक्र. पा ६, १, १९३; २, १३९; ८, ३. ६५; ४, २)।

e) तादर्हिको यत् प्रत्ययः स्वरितत्वं च (पा ५, १, ६६; ६, १, १८५)।

f) उपसर्गस्थान्निमित्तात्परस्य सस्य मूर्धन्यादेश उसं. (पा ८, ३, ७२)।

g) मूको. खण्डिते सति '–क्रन्द' इति मुपा. कौतस्त्यं प्रामाण्यं चोभयमपि विमृश्यम् (वैतु. नाउ. रू.)।

h) कर्मणि क्तेऽनन्तरगति-स्वरः (पा ६, २, ४९)।

i) 'उपसर्गात्' (पा ८, ३, ६५) इति षत्वम्।

j) 'अधिरोहन्ति' इति कौ (पा २, २२६) पाभे.।

k) एवंविधेषु सोपसर्गेषु क्रिप. पदकाराणामुभयी प्रवृत्तिर्भवति। यत्रोपसर्गांऽशे स्वरो भवति तिङंशे च निघातो भवति, तत्र समस्तैकपदत्वे सत्यपि तेऽवग्रहमनाद्रियमाणा उभौ तावंशौ पार्थक्येन निर्दिशन्तीति। यत्र च गत्यंशे निघातो भवति तिङंशे च स्वरो भवति, तत्र ते सामान्यसामासिकलक्षणमनुरुन्धाना इवाऽवग्रहं प्रदिशन्तीति च। तत्र तावत् प्रथमप्रकारिक्यां प्रवृत्तौ पाठतः स्वरवतो गत्यवयवस्य प्राधान्यानुभवो निदानं स्यात्। एवं सत्यपि वैयाकरणदृष्ट्या त्वर्थत एवाऽनुसंधेयत्वाद् गतित्वभावाऽभावविवेकस्य ततः सिद्धे सति सगतित्वसंबन्धे पदकाराणां प्राथमिकीं प्रवृत्तिमेवोपजीव्य गत्यंशस्य पृथक्पदत्वं मा संभावि। तथात्वे गतित्वलक्षणस्यैव बाधप्रसङ्गादिति दिक् (तु. माप्रा. ५, १६)।

l) 'प्राक् सितात्' (पा ८, ३, ६३) इत्यड्-व्यवायेऽपि षत्वे प्राप्ते शाखाभेदेन तद्विकल्पः द्र. (तु. नाउ. रू.)।

m) 'अध्यस्थात्' इति मुपा. स्वरो मुद्रणप्रमादजः नद्र.।

ऋ १०, १२३,४; अध्युस्थाः ऋ १, ४९, २; अध्यष्ठाम् शौ १२, १, ११.

अधि-तिष्ठत्[a]- -ष्ठन् ऋ ३, ३५, ४; शौ १३, २, ३१; २०, ८६, ११†.

अधि-ष्ठा[b]- -ष्ठाः पै ६, ३, ७.

अधि-ष्ठातृ[c]- -ता शौ ४, १६, १.

अधि-ष्ठान[d]- -नम् ऋ १०, ८१, २; मा ७, १३;१८; १७,१८†; का ७, ६, २; ७, ३; १८, २, ३†; तै ४, ६, २, ४†; मै १, ३, १२[2]; २, १०, २†; ४, ६, ३[2]; काठ ४, ४[2]; १८, २†; २७, ७[2]; क ३, ३; २८, २†; पै १६, ३१, ३; -नात् शौ १२, ४, ४; ५; -ने काठ ३४, ५; शौ १२, ४, २३.

अधि-ष्ठाय[e] खि ३, १६, ५; ४, ५, २०; काठ ३४, ५¶.

¶अधि-ष्ठीयमान- -नः काठ १३, ३.

अधि-(सम्>)सं√वृत्, अधि... समवर्तत ऋ १०, १२९, ४.

अधि-(सम्>)सं√हन्, अधिसंजहि पै ४, २४, ६.

अधि-(सम्>)सं√भू, अधिसंबभूवुः पै १, १०१, २.

अधि-सर्पिस्[f]- -र्पिः पै १५, ११,३.

अधि√सृज्, अधिसृजस्व पै ८, ११, ६[g].

¶अधि√स्पृश्>स्पर्शि, अधिस्पर्शयेत् तै ६, २, ६, १.

अधि-हित- अधि√धा द्र.

अधि√हृ

अधि-ह्रियमाण- -णः काठ ३४, १४.

१अधी(-धि√इ),अध्येति ऋ ४, १७, १२; ५, ४४, १३; ¶मै ३, ३, ६[3]; अध्येति ऋ [९, ६७, ३१; ३२]; मा ३, ४२; का ३, ४, ५; तै २, ३, १२,२¶; मै ३, ३,६[2]; ४, ८; †कौ २, ६४८; ६४९; शौ ७, ६२,३; १४, १, ३०; पै ३, २६, ४; अधि...एति पै १, ७०, ३; अधियन्ति काठ १२, ६; १४, ६; अधीथ ऋ ७, ५६, १५; अध्येमि ऋ ३, ५४, ९; अधीमसि ऋ १, ८०, १५; अधि...इमसि ऋ ८, ९१, ३; पै ४, २६, ४†; अध्येतु ऋ १०, १००, ४; अधीहि ऋ १, ७१, १०; अधि...इहि ऋ १०, ३३, ७; शौ ५, ३०, ६; पै ९, १३, ६; १५, १७, ८; अधीतम् शौ ६, ११८, ३; पै १६, ५०, ५; †अधि...इत ऋ ८, ८३, ७; मा ३३, ४७; का ३२, ४, ४; ¶अध्यैत मै ३, ६, ५; ४, २, १२; अधीयात मै ३, ३, ६.

अधीत[h]- -तम् खि ३, १५, २७; ७, १, १; ४, १. [°त- द्र°]

अधीति[i]- -तिम् पै २,१०,५; -तीः शौ २, ९, ३; -तौ ऋ २, ४, ८.

अध्ययनम्- -नम् खि ७, १, १; ४, १.

२अधी(धि√ई), अधी(धि-ई)यति ऋ १०, ३२, ३; ¶अध्यैयन्त मै १, १०, १४; काठ ३६, ८.

अधी(धि√ई)र्, अधीरयन्त खि ४, १०[2], ३; अध्यैरयन्त मा ३२, १०; का ३५, ३, ७.

अ-धीर,रा[j]- -रः शौ ५, ३१, १०; -रा ऋ १, १७९, ४; -राः शौ ११, ११, २२.

अधी-लोध- अधि√रुह् द्र.

अधी-वास- अधि√वस् द्र.

¶अ-धृत,ता[j]- -तः काठ १०, २; ११, १[2]; ६; -ता तै ५, ३, २, १; ४, २, १; मै २, ५, १; -ताः तै ७, २, ४, ३; मै ३, २, १.

†अ-धृष्ट,ष्टा[j]- -ष्टः ऋ १०, १०८, ६; -ष्टम् ऋ ६, ६७, २; ८, ६१, ३; ७०, ३; कौ १, २४३; २, ५०५; जै १, २६, १; ३, ३९, ४; शौ २०, ९२, १८;

---

a) गत्युत्तर-शत्रन्त-कृत्-प्रस्व. (पा ६, २, १३९)।

b) कर्तरि विच् प्रत्ययः (पा ३,२,७४)। तु. वि-ष्ठा-।

c) गस. तृजन्त- कृद्-उपप्रस्व. (पा ६, १, १६३; २, १३९)।

d) अधिकरणे ल्युट्। गत्युत्तर-कृत्-स्वरः प्रकृत्या (पा ६, १, १९३; २, १३९)।

e) गस. ल्यप्। स्वरः नापूटि. द्र.।

f) सुपर्ण- इत्यस्य वि. सद् बस. द्र. (पावा २,२,२४)। नापू. मन्त्रस्य प्रथमे पादेऽन्यो विषयो कियन्निगुह्यपूर्वः द्र.। 'अधि' इति पृथक्-पदमिव प्रदर्शयंश्च प्रथमपादान्तभाविनः 'आसाम्' इति पदस्य (तु. मूको.) अन्त्यं मकारं द्वितीयपादादौ श्रूयमाणस्य 'अनः' इत्यस्याऽऽद्यवर्णतया पठित्वा 'मनः' इत्येतत् पदमाविर्भावयंश्च मुषा. नाऽदरणीयः।

g) शोध-सापेक्षे मुपा. अधि>धि>ध्य इत्येष विकार-क्रमः संभाव्येत (तु. सुधि->-धी रू. सस्थ.टि.)।

h) कर्मणि क्तेऽनन्तरगतिस्वरः (पा ६,२,४९)।

i) क्तिन्नन्ते उप. गतिस्वरः प्रकृत्या (पा ६, २, ५०)।

j) तस. नञ्-स्वरः (पा ६, २, २)। उप. यद्र.।

-क्षाः ऋ ६, [५०, ४; १५]; ६६, १०; ७, ३, ८; ८, ६६, १०; १०, १००, १२; १०१, ८, मै ४, १४, ११; काठ ३८, १३; शौ १९, ५८, ४; पै १, ११०, ४$; -$क्षाय शौ २०, ४९, २; -क्षासः ऋ ५, ८७, २.

अ-धृष्णत्[a]- -ष्णतः पै २, ४०, ३.

अ-धेनु[b]- -नवे शौ ६, ५९, १; -नुम् ऋ १, ११७, २०; -न्वा ऋ १०, ७१, ५.

अध्य(धि-अ)क्ष, क्षा[c]- -क्षः ऋ १०, १२९, ७; मै २, २, ५¶; ४, १, १²;$; ९, ११!ᵈ; १२, १; काठ ३०, १०¶; क ४६, ८¶; शौ ९, २, ७; १०, १, ६; पै ५, २६, ७; १५, १७, १-१०; ८, १-७; ९; ९, १-३; १६, ३५, ६; ७६, ६; -क्षम् ऋ ८, ४३, २४; १०, ८८, १३; तै १, ६, १, १; मै ३, ७, ६¶; काठ २४, ३¶; क ३७, ४¶; -क्षा पै १५, ८, ८; -क्षान् खि ५, ७, ४, १३; -क्षाभ्याम् तै ३, २, १०, १³; -क्षाय मा ४, १९; का ४, ६, ४; तै १, २, ४, २; ६, १, ७, ६²; मै १, २, ४; ३, ७, ६; काठ २, ५; २४, ३; क १, १७, २७, ४; -†क्षेण ऋ १०, १२८, १; तै ४, ७, १४, १; मै १, ४, १; काठ ४, १४; २७, ४¶; ४०, १०; क ४२, ४¶; शौ ५, ३, १; पै $४, ३०, १-९; ५, ४, १; -क्षेभ्यः शौ १, ३१, १; पै १, २२, १; १६, ९५, ६. [°क्ष- सु>स्व°]

आध्यक्ष्य[e]- -क्ष्याय मा ३०, ११; का ३४, २, ३.

अध्ययन- √१अधी द्र.

अध्यर्ध- -र्धः[f] शौ २०, १३१, २२; -र्धम्[g] खि ५, १५, १५.

अध्यर्धे(र्धऽइ)ड[h]- -डम् काठ ३४, ६.

अध्य(धि-अ)व√सो>साथि, ¶अध्यवस्यति[i] तै ५, २, १, ७; काठ १९, १२; २०, १²; २३, ६; क ३१, २; ३²; ३६, ३.

¶अध्यवसाययति, अध्यवसाययति तै ५, २, ३, १.

अध्यवसान- सु>स्व°

अध्यव-सायः[j] तै ६, १, ५, १.

अध्यव-स्यत्[k]- -स्यन् मै २, १, १¶.

¶अध्य(धि-अ)स्थ[l]- -स्थात् तै २, १, २, २; मै २, ५, २![m].

?अध्या[n] पै १, ६, १.

अध्या(धि-आ)√रुह्, †अधि···आ ···अरुहत् ऋ ९, ७५, १; कौ १, ५५४; २, ५०; जै १, ५७, १; ३, ५, ९; अध्यारुहन् पै ११, २, ७.

अध्या(रो>)लोह°-

अध्यालोह-कर्ण- -र्णः मा २४, ४; का २६, १, ७.

अध्या(धि√आ)स्, अध्यास्ते काठ

a) तस. । उप. √धृष्+श्ना+शतृ प्र. द्र. ।

b) तस. नञ्-स्वरः (पा ६, २, २) । उप. यद्र. ।

c) बस. पूपप्रस्व. (पावा २, २, ४; पा ६, २, १) । उप. २अक्ष- (वैतु. पाप्र. अक्षि- + अन् उसं. [पा ५, ४, ११३]) ।

d) सुपा. अन्तोदात्त उपपत्तौ विमृश्यः ।

e) ब्राह्मणादित्वात् ष्यञ् प्र. उसं. (पा ५,१,१२४) । आदिवृद्धिश्चाऽऽद्युदात्तश्च द्र. (पा ६, १, १९७) ।

f) एवं किल WR. शुशोधयिषतः । 'अध्यर्धर्चः' इत्येवं पाएडु. पठति । वस्तुतत्त्वमन्वेष्यम् । पाएडु. पा. पदद्वयमिति तु सुवेचम् ।

g) नापू. रू. शाखान्तरीयः पाभे. अयं द्र. ।

h) बस. । उप. इडा- यद्र. । तु. द्वीड- परिस्तुब्धेड-, होइड-, प्रभृ. ।

i) 'ओतः श्यनि' (पा ७,३,७१) इत्य् ओकारलोपः ।

j) ण्यबन्त-कृत्स्वरः प्रकृत्या (पा ६,१,१६३;२,१३९) ।

k) गस. उप. शतुर्निघात उदात्तनिवृत्तिस्वरेण विकरणस्वरः (पा ६, १, १८६; १, १६१) ।

l) विभक्त्यर्थे अस. (पा २, १, ६) । पाप्र. उप. अस्थि- >अस्थन्- (पा ७, १, ७६) । वस्तुतस्तु पृथक् प्राति. यद्र. । 'नपुंसकादन्यतरस्याम्' (पा ५, ४, १०९) इति टच् समासान्तः । चित्-स्वरः (पा ६, १, १६३) ।

m) 'अध्यस्ताद्' इति तकारोपोत्तमः सुपा. प्रामादिकः स्यात् ।

n) 'अध्या' इत्यस्य मूलतः सतः प्रादेशिको विकारः द्र. । (तु. शौ १, १, १; मै ४,१२,१) । यत्तु सुपा. अधि आ इति पदद्वयं स्यादितीव संदेह उदपादि, तन्न तथेत्युपेक्ष्यम् ।

o) अधी-रो(>लो)ह(<ध)-इत्यत्र अधीलोध-कर्ण-, इत्यत्र च टि. व्युत्पत्त्याद्यर्थं द्र. । इहाऽऽड्ङ् इत्यस्याधिक्यमात्रतो भेदेऽप्यभेदादित्यर्थात् । एस्थि. अद्धया° इति यद् दकारद्वितीयवर्णत्वं पराभिमतं (तु. PW.) तदयुक्तम् । अर्थत आद्यंशस्य 'अद्धा' इत्यभिनिर्वर्त्यत्वाऽनुमाने दकारवत्ता संगच्छेतेति चेत् । न । परदृष्टाऽर्थसंबन्धस्याऽसंभाव्यमानत्वात् । भूयानप्येतद्विस्तरस्तु वैश. द्र. ।

२३,३; अध्यासते ऋ१,२५,९[a].

अध्या(धि√आ)हृ, अध्याह तै २,५, ११, ९; अध्याह तै २,५,११, ९; शौ १,१६,२.

¶**अध्यु(धि-उ)प√धा**, अध्युपदधाति मै ३,३,१.

?**अध्यु(धि-उ)प√स्था**[b], अध्युपतिष्ठासि पै ५,३७,१.

अध्यू(धि-ऊ)ध्नी[c]- -ध्नीम् मै ३,१०,४.

अध्यू(धि√१ऊ)हृ, अध्यूहते मै ४,४, ४; अध्यूहति तै ३,५,७,३[2]; काठ २८,२; क ४४,२; अध्यूहामि काठ २७,५; क ४२,५; अध्यूहेत् काठ २७,५; क ४२,५.

?**अ-ध्रि**[d]-

†**अ(-?)ध्रि(-?)गु**[e]- -गवे ऋ १,६१,१; शौ २०,३५,१; -गुः ऋ ६,४५,२०; ८,७०,१;९३,११; मै ४,१३,४$; कौ १,२७३; २,२८३; जै १,२९,१;३,२३,१५; शौ२०,९२,१६;१०५,४; -गुम् ऋ १,११२,२०;८,१२,२;२२,१०; ६०,१७; शौ २०,६३,८; -गू ऋ ५,७३,२;८,२२,११; -ध्रिगो मै ४,१३,४[2]$; -०गो ऋ ३,२१,४; ५,१०,१; ९,९८,५; मै ४,१३,५; काठ १६,२१[3]; कौ १,८१; २,५८७; जै १,९,१; ३,४८,६.

?**अ॑ध्रि-गो**[f]- -गावः[g] ऋ १,६४,

a) 'वातम्' इत्यस्य कर्मपदस्याऽऽक्षेपः पूर्वार्धात् सुकरः द्र.।

b) °धिपति° इत्येवं मूको. वर्णविन्यासाद् अधि-प्र√स्था इति संभावयितुमुचिततरं द्र.।

c) बस. पूपप्रस्व. (पा ६,२,१)। पाप्र. उप. स्त्रियां ङीष्य् ऊधस्->ऊधन्->ऊध्न्- द्र. (पा ४,१,२६; ५,४,१३१; ६,४,१३४)। वस्तुतस्तु पृथक् प्राति. यद्र.।

d) नाउ. एतत् पूप. भवति केषांचिन्मतेन (तु. त. टि.)। शौ ५,२०,१० इत्यत्र च 'अद्रिः' इत्येवं मूलतः सतः स्थाने क्वचिच्छोधाऽभिप्रायेण पठ्यते (तु. पाण्डु. यटि.)। वस्तुतस्तु नेह शोधापेक्षिणी श्रुतिः। सोमाभिषव उपमामुखेन प्रकृते ग्रावसामानाधिकरण्येनाऽद्रीत्यस्य प्रासङ्गिकत्वात्। ननु सोमप्रकरणे ग्रावपर्यायतयाऽद्रिस्तत्र तत्र मन्त्रवर्णेषु प्रसिद्धो भवति न समानाधिकरणतयेति। मैवं वाचि। सामान्येन ग्रावपर्यायत्वप्रसिद्धावप्यद्रेस्तत्-समानाधिकरणत्वेनापि श्रुतिवर्णोपलम्भात् (तु. ऋ १०,७६,२ [यत्र ग्राव-शब्दो बहुवच् श्राव्यमाणः सन्नेकवत् परामृष्टो भवत्य् अद्रि-शब्देन]; ७८,६)। एस्थि. प्रकरणसंगतत्वाद् मूको. च पपा. च प्रमाणितत्वाच्च अद्रि- इत्येवेहाऽऽद्रियेत न तु तच्छोधतयोपस्थापितमश्रुतपूर्वं यनि. प्राति. इति तत्त्वम्। ग्राव-शब्देन विवक्षितार्थवचने सिद्धे तत्पर्यायभूतस्य शब्दान्तरस्य श्रवणं मा भूदिति पुनरप्याग्रहश्चेत् तर्हि शब्दान्तरस्य वैयुत्पत्तिकमादरणाख्यं गुणविशेषमादाय तन्मुखेन ग्राव-शब्दस्य विशेषणमभीष्टं स्यादिति सुवचम्। यथाकथमपि शोधप्रस्तावस्यौचित्येऽभ्युपगम्यमानेऽपीह 'अध्रिर् गव्युन्' इति पदद्वयापेक्षया (√अ॑ध्रिगव्य्>अ॑ध्रि-गव्युत्->) -व्युन् इत्येकं पदं साधीयः स्यात्। कल्पनामात्रसारत्वं चास्यापि समानमिति विमृशामतिरोहितम्।

e) अध्रि-गु- इत्येवं पपा. भवति। तत्र अ-ध्रि- इत्याकारकं समस्तं पूप. द्र. इति सा.। इदंपर एव च तदनुसारिणामर्वाचां प्रायोवादः (तु. PW. GW. MW. WW.)। एतन्मतानुसारं तावद् यथाऽवयवम् ६अ इत्यस्य च (√धृ+क्रिः प्र.>) ध्रि॑- इत्यस्य च पूप. समावेशो भवति। द्वितीये चेहावयवे कर्मणि प्र. (ध्रियते धृतो भवतीत्यर्थः, तु. यस्थ. सा.)। अथ गु- इत्य् उप. <√गा द्र. (तुटि. अग्रे-गू-)। एवं च ('ध्रि॑र् यथा स्यात्तथा गाति' इति कृत्वा) *ध्रि-गु- (दुर्गत- इत्यर्थे) तस. स्यात् तद्गर्भश्चात्र प्राति. नञ्-पूर्वं नञ्-स्वरश्च द्र.। अथ पक्षान्तरं भवति, यथाऽत्र तस. नञ उत्तरं ध्रिगु- इति उप. भवतीति (तु. NW. त. संकेतितो भाषान्तरीयसजन्मशब्दरूपसंवादश्च)। अस्मिन् पक्षेऽन्नत्यमपि साद्यप्रति भवति। तद् यथा। यो नाम √धृज् इति भौवादिकः पठ्यते गत्यर्थकः (पाधा २१९), तस्यैव √ध्रिज् इत्याकारतया स्वरूपपरिणामः (तु. MW.) कुत्सितगतिपरत्वेन चार्थपरिणामः द्र.। ततः घुकि प्र. दुर्गत- इत्येतद्-वचनं *ध्रिगु- इति प्राति. निष्पद्येत (तु. भृगु-, वल्गु- प्रभृ.)। काममस्यैव प्राति. (*ध्रिगु->*ध्रिग्>) धिक्-ग् इति अव्य. प्राकृतिकपरिणामतया द्र.। अद्यापि खलु पंजा. 'ध्रिग् जीवन' इत्याकारके प्रयोगे 'ध्रिक्कार' इत्यत्र शब्दे चोक्तपूर्वा परिणामप्रक्रिया निगम्यमाना लक्ष्येत। अपरं च। पंजा. ध्रिगी- इति खट्वा- इत्यस्य वि. भवति। तच्च वान-दाम-शैथिल्यवचनम्। एवं तु. नाउ. उप. *ध्रिज्- इति च पंजा. √ध्रिक्, हिं. √धर्क्, √धक्क् प्रभृ. कम्पनार्थीयाः।

f) *अध्रिगु- गो- इत्येवं मूलतः सतः स्थानेऽन्त्ययोर्द्वयोः पदाऽवयवयोर् ध्वनिसाम्यप्रयोजिते प्रथमस्य प्राकृतिके लोपे सति यनि. प्राति. आविर्भाव इत्यभिसन्धिर्भवति। एस्थि. च बस. पूपप्रस्व. च द्र.। उप. उपसर्जनस्यापि सतो ह्रस्वाऽभावश्च उसं. (पा १,२,४८)। भूयानपि विशेषः नाउटि. द्र.।

g) सा. अर्वाञ्चश्च नापू. एव प्राति. एतद् रू. इत्या-

३[a]; ८, २२, ११[b].

अ(-?)ध्रि(-?)ज(जू?)[c]— -ध्रिजः ऋ ५, ७, १०.

अ-ध्रुक् अ-द्रुह्- द्र.

¶अ-ध्रुव— -वः काठ २८, १; —वम् काठ २८, १; क ४४, १; —वाः काठ १२, २; —वाणाम् काठ २८, १.

¶अध्रुव-तम— -तमम् काठ २८,१.

¶अध्रुव-त्व— -त्वम् क ४४, १.

अध्वन्-
अध्वर-,√अध्वरीय } √अध् द्र.

¶अ-ध्वर्तव्य[d]— -व्याः तै ३, २,२,३.

अ-ध्वर्यु[e]— -र्यः काठ ३५, ७; क ४८, ९.

√अध्वर्य-,अध्वर्यु- √अध् द्र.

अ-ध्वस्मन्[f]— -स्मभिः ऋ २, ३४, ५; ३५, १४; ९, ९१, ३; —स्मानः ऋ १, १३९, ४.

¶अ-ध्वृत[g]— -तः मै ३, ६, १०.

√१अन्, अनति[h] शौ ४, ४, ३; पै ४, ५, ४.

आनीत् ऋ १०, १२९, २; आनीत् ऋ १०, ३२, ८. [अनु-प्र°, अप°, अभि-वि°, उद्°, प्र°' वि°, वि-अव°, सम्°]

१*अन्[i]-

१अनिल[j]— -लम् मा ४०, १५; का ४०, १, १७.

१†अन्य,न्या[k]— -†न्याम् ऋ ८,

ऽऽतिष्ठन्ते। अतस्तदीयाऽत्रत्या व्याख्या नापू.निर्विशेषा द्र.। कुतोऽस्मिन्नेव रू. सुपो णिद्वद्भावेनेव प्रयोजिता वृद्धिराकस्मिकीवाऽऽजायत इति प्रश्नस्तु प्रायेण व्यगणि। यत्रापि क्वचिदयमालोचि, तत्र 'गु-' इत्यन्तं प्राति. अविघात्यैव मिथ्यालक्षणादीर्घभावतया (=°गवः>°गावः इति) वाऽविस्पष्टनिमित्तकगोवद्भावतया वा समाधायि (तु. ORN. ऋ ८, २२, ११; NW. च)। यथा त्वस्य रू. उभयोः स्थलयोः परस्परविविक्तं नापू. च विशिष्टं व्याख्यानं सावसरं भवतीति नाउ. टि. संकेतितं द्र.।

a) प्रकृते पर्वतौपम्येन मरुतां वोढृत्वं स्तूयते। जलभारवाहका मरुतः किमाकारा भवन्तीत्यपेक्षायां तदुपमानभूताः पर्वता अध्रुतगमनत्वेन वा (तु. सा. प्रमृ.) प्राशस्त्यादिगुणवत्तया वा (तु. NW.) विशेषयितुं नोचिताः स्युः। उभयथाऽपि वोढृत्ववैशेष्याऽनाविर्भावप्रतीतेरिति यावत्। यथाऽऽत्मन उपरि संचारिणोऽध्रिगु-गवादिपशून् वहन्तः पर्वताः शोभेरंस्तथा संचरणशीला वर्ष्या अपो वहन्तो मरुत इत्येवं विव्रियमाणे तावदुभयेषां पर्वतानां च मरुतां चोपमानोपमेयभावस्तदुद्वहनसंकेतेन सुस्पष्टः स्यात्। एस्थि. अत्र रू. गो- इत्य् उप. तत्संज्ञकप्रसिद्धपशुपरमिति तत्त्वमवधेयम्।

b) नापूटिदि. अत्र प्रकृते स्तुत्ययोरध्रिगुतया विशिष्टयोः स्तोत्राऽध्रिगुना भाव्यमुताध्रिगु-वाचेत्येवं विचार्यमाण उत्तरः कल्प एव साधीयान् स्यादिति कृत्वाऽस्य रू. अपि व्याख्यानार्थं नापू. प्राति. भिन्नस्य प्रस्तावः द्र.। एवं सत्यप्ययं विशेषो भवति यथा नापू. स्थलाद् विशिष्टतयेह स्थले गो- इत्य् उप. वाक्-परं भवति न पशुपरमिति निष्कर्षः।

c) बस. नञ् पूप.। उप. √ध्रिज्+भावे क्विप्। अन्तोदात्तः (पा ६, २, १७२)। एकमात्रं रू. ष१। एवं तावद् नञ उत्तरं पद-विभागः द्र.। सा. तु 'अ-ध्रि-' +'ज-' इति द्विर्विभक्तं प्राति. आह। तत्र च समस्ते पूप. नञ उत्तरं 'ध्रि-'<√धृ (तुटि. अध्रिगु-) इति वा <√धृष् इति वेति निजाभिप्रायं विकल्प्य तत उत्तरं 'ज-'<√जन् इत्याह। तत्र। (√जन् >) 'ज' इत्येतद् यत्र कुत्रापि उप. भवति तत्र सर्वत्र पपा. अवगृह्यते। अत्र चाऽवग्रहादर्शनादेतदत्र पपा. अभिमतमित्यस्य स्पष्टत्वात्। यनि. रू. च सा. मतेन प्र१ इत्यत्रापरो विवेकः द्र.। GW. MW. चाप्येवंवादिनौ सन्तौ बहुंशेन सा. अनुवादकौ भवतः। ORN. तदनु NW. च प्राति. जकारान्ततया प्रतिपद्येते। प्रकृतं रू. च ष१ वा प्र३ वेत्यत्र तद्विवेक आकरत एव प्रतिपत्तव्यः।

d) सस्व. नाउ. द्र.। उप. च तव्यत् प्र. इति विशेषः।

e) तस. नञ्-स्वरं बाधित्वा 'कृत्योक-' (पा ६, २, १६०) इत्यन्तोदात्तः। उप. √ध्वृ इत्यतो यत्प्रत्ययान्तनिपातनम् उसं. (पा ३, १, १२३)।

f) बस. अन्तोदात्तः (पा ६, २, १७२)। उप. √ध्वस्+भावे मनिन् प्र.।

g) तस.नञ्-स्वरः (पा ६,२,२) उप.√ध्वृ+क्तः प्र.द्र.।

h) लुग्विकरणे लेट्य् अडागमो द्र.। तिपः पित्त्वाद् अटश्चाऽऽगमस्वाभाव्याद् निघाते धातुस्वरो भवति। यद्-योगीयस् तिङ्-स्वरः (पा ८, १, ३०)।

i) भावे क्विप्। धातुस्वरस्तदवस्थः।

j) तद्धित इलच् प्र.। नित्स्वरः (पा ६,१,१९७) एतत् प्राति.उद्र.सरूपाद् इलच्- प्रत्ययान्तात् प्राकरतया श्रूयमाणात् कृतः पृथग् द्र. (तु. तिलव->तिल्विल- प्रत्ययस्वरः।

k) तत्र साध्विति वा तस्मै हितमिति वेत्यर्थे यत् प्र. (यक. पा ४, ४, ८९; ५, १, ५)। द्व्यच्कत्वादाद्युदात्तः (पा ६, १, २१३)। क्वचिद् वि. क्वचिच्च विशेष्यगर्भ वि. इत्यस्य यस्थ. विवेकः पराभिमतविमर्शसचिवः वैश. अनुसंधेयः। यत्तु सा. G. (तु. NW) च एतत् प्राति.

१, १०; २७, ११; कौ १,२९५; जै १, ३१, ३; –न्ये°? शौ १२, १, ४; –न्येभ्यः शौ १२, २, १६; –न्येषु शौ ११, ४, २३.

†अनत्[b]– -नत् ऋ १, १६४, ३०; शौ ९, १५, ८; पै १६, ६८, ९. [°नत्- <अप°, अवि°, अभ्यव°, प्र°, वि°]

अनन-, अनितुम् <प्र°

२अनिल[c]– -लः खि ४,५,२७;२९.

†१अनु[d]– -नवः ऋ ५,३१,४; ७, १८,१४; तै १, ६,१२, ६; मै ४, १२, २; १४, १३; काठ ८, १६; कौ १,४४०; जै १,४६,४; –नवि ऋ ८, १०, ५; –नुषु ऋ १, १०८, ८.

†आनव[e]– -वः कौ १, ४५८[f]; –वम् ऋ ८, ७४, ४; कौ १,८९; जै १,९, ९; –वस्य ऋ ७,१८, १३; –वाय[g] ऋ ६, ६२, ९; –वे ऋ ८, ४, १; कौ १, २७९; २,५८१; जै १, २९, ५; ३,७, ७; शौ २०, १२०, १.

१*अन्- √१अन् द्र.

√२*अन्[h]

२*अन्[i]-

३*अन्[j]

४अन् <६अ <नञ्

√३*अन्[k]

अन-, -ना-, -ना इदम्- द्र.

अनं (न्-अं)शु[l]– -शु तै ३, २, २, १.

अनक्त- घृत°

अनु(न्-अ)क्ष्[l]– -नक् ऋ २, १५, ७.

अन(न्-२अ)क्ष,क्षा[l]– -क्षा ऋ १०, २७, ११; –†क्षासः ऋ ९,७३, ६; पै ६, ११, ३.

अनक्षक[m]– -काय काठ ४५, ३.

अ-नक्षत्र[l]– -त्राः काठ ३७, १२.

¶अन(न्-अ)क्षसङ्ग[n]– -ङ्गः काठ २६, ३; क ४१, १; –ङ्गम्[o] तै ६, ३, ३, ३; मै ३, ९, २.

अ॑न(न्-अ)क्षि[l]-

अनक्षिक[p]– -काय तै ७, ५,१२,१.

अन(न्-अ)क्षित,ता[n]– -ताः मै ४,२,९[२].

अ-नग्न,ग्ना[n]– -¶ग्नः मै ३,१,५; ९,३; –ग्नाः ऋ ३,१,६; शौ १२,३,५१; –¶ग्ने काठ २५, ९; क ४०, २.

¶अ-नग्नंभावुक[q]– -कः काठ २५,

२अन्यु- इत्यतोऽभिन्नत्वे सति तदर्थविशिष्टवैशिष्ट्यवृत्तितया व्याचिख्यासतस् तदरुचिरमिव भवति । स्वरपूर्वसंक्रमाऽनुपपत्तेरिति यावत् । अथ यत् PW प्रभृ. (तु. NW) ६अ+नि+(√या>) या- (=*अ-निया-) इत्येवं तस. सतो माध्यमिकाऽज्लोपमिवाऽऽस्थाय तदाश्रयमर्थं विवृणुयुस् तत्र लक्षणतोऽदोषो भवति । आर्थ्या तु दृष्ट्या तावत् कुत्र कः कल्पः कथमुपकल्पतामित्यत्रापि पुनः वैश. एव शरणम् ।

[a]) मूको. 'अन्न' इत्यपि पठ्यते (यद्र.) । एतदेव च प्रासङ्गिकमिव स्यादिति कृत्वेह यनि. प्राश्निकं चिह्नं प्रत्तं द्र. ।

[b]) 'तास्यनुदात्तेत्' (पा ६, १, १८६) इत्यस्याऽलब्धावसरत्वाच् शतृ-स्वरः ।

[c]) इलच् प्र. (पाउ १, ५३) । चित्स्वरः (पा ६, १, १६३) । तु. तृदिल-, सलिल- प्रभृ. ।

[d]) उः प्रत्ययः (तु. पाउ १, ७) । तस्य च नित्त्वादाद्युदात्तः (पा ६, १, १९७) । व्युत्पत्तितः प्राणिसामान्यपरं सत् प्रवृत्तितो मनुष्यकुलविशेषपरं प्राति. एतद् द्र. ।

[e]) प्राग्दीव्यतो येऽर्थास्तेष्व् अञ् (पा ४,१,८६) । ञित्स्वरः (पा ६, १, १९७) ।

[f]) 'सहस्रमानवः' इतीव स्वरद्वयोपेतां पदद्वयीं सतीं यत् सा. 'सहस्रसंख्याका मनुष्या यस्य' इति बस. इति कृत्वा व्याचष्टे ततस्तस्य पाठ इतो विभिन्नस्वरः प्रतीयेत ।

[g]) सामान्यविशेषातिरिक्तत्वादिहास्य रू. अर्थप्रवृत्तेर् मूलभूतस्य प्राति. १अनु- इत्यस्य मौलिक्याः प्रवृत्तेः सामान्यपरत्वमनुमीयेतेति दिक् ।

[h]) मूलतः स्थगनात्मकप्रतिबन्धसामान्ये प्रवृत्तस्य सतोऽस्यैव धातोः शब्दविशेषत्वेन परिणामे मूर्धन्यान्तत्वं द्र. (तु. पाधा. √अण् [शब्दे= शब्दप्रतिबन्धे ?,] पंजा. √अड़, आड़- प्रभृ.) । अनस्-, अन्त-, अन्ति, प्रभृ. तद्वद्वाश्चैतत्-प्रकृतिकत्वेनोपदर्श्यमानाः यद्र. ।

[i]) भावे क्विबन्तं प्राति. भवति । २अनु इत्यत्रास्योपयोगः यद्र. ।

[j]) अभ्यन्तरार्थीयः नि. । ३अन्तम-, अन्तर-, अन्तर्-, ?अनीक- प्रभृ. चैतत्-प्रकृतिकत्वेनोपदर्श्यमानाः यद्र. ।

[k]) कान्त्यर्थीयो धा. । ?अनीक-, आन- (लोके आनन- इत्यपि) प्रभृ. शब्दाश्चैतन्निष्पन्नाः यद्र. ।

[l]) बस. अन्तोदात्तः (पा ६, २, १७२) । उप. यद्र. ।

[m]) समासान्तः कप् प्र. । तै. पाभे. उप. इकारान्तं यद्र. ।

[n]) तस. नञ्-स्वरः (पा ६, २, २) । उप. यद्र. ।

[o]) प्रयोगतः क्रिवि. भवति ।

[p]) समासान्ते कपि ह्रस्वान्तेऽन्त्यात् पूर्वे स्वरे प्राप्ते कपि पूर्वः स्वरः उसं. (पा ५, ४, १५४; ६, २, १७३; १७४) । उप. इकारान्तत्वे द्विपू. काठ. पाभे. विशेषः द्र. ।

[q]) सस्व. नापू. द्र. । उप. नग्नोपपदाद् √१भू ख्युकञ् प्रत्ययो मुमागमश्च (पा ३, २, ५७; ६, ३, ६७) ।

५; ३१, १०; क ३९, २; ४७, १०.

¶अन(न्-अ)ग्नि[a]- -ग्निः काठ ८, १२; क ७, ७; -ग्नौ तै ५, १, ३, १; ४; ६, १, ८, ३; २, ९, २; काठ १२, १; १९, ३; २४, ४[2]; २५, ८; क ३०, १; ३७, ५[2]; ४०, १.

†अन(न्-अ)ग्नि(त्र→)त्रा[b]- -त्राः ऋ १, १८९, ३; मै ४, १४, ३.

†अन(न्-अ)ग्निदग्ध[c]- -ग्धाः ऋ १०, १५, १४; शौ १८, २, ३५.

¶अन(न्-अ)ग्निदाह्य- -ह्यम् काठ २३, ९.

‡अन(न्-अ)ग्निष्वात्त- -त्ताः[d] मा १९, ६०; का २१, ४, १०.

अन(न्-अ)ङ्क[a]- -ङ्काय तै ७, ५, १२, २.

अनङ्क-क[e]- -काय काठ ४५, ३.

¶अन(न्-अ)ङ्गार- -रम् काठ २४, ६; क ३७, ७.

अन(न्-अ)ङ्गुरि[a]- -रेः शौ ८, ६, २२.

अन(न्-अ)ङ्गुलि- -लेः पै १६, ८१, ४.

अनडुह्- अनस्- द्र.

¶अ(न्-अ)तिक्रम्य[c] मै ३, ८, १.

¶अन(न्-अ)तिदाह[c]- -हाय तै ५, २, ५, ३; १०, ३; ५, २, ४; ५; मै १, ६, ३; ३, २, ४; ६; ८; काठ २०, ३; ९; क ३१, ५; ११; ४०, ४.

¶अन(न्-अ)तिदृश्न[f]- -श्नम् तै २, ६, ५, २[2].

अन(न्-अ)तिद्भुत[g]- -ता ऋ ८, ९०, ३.

¶अन(न्-अ)तिद्रव[c]- -वाय काठ २७, ७.

¶अन(न्-अ)तिनेद[h]- -दाय मै ३, १०, ४[2].

¶अन(न्-अ)तिपन्न[c]- -न्नम् काठ ६, ८[2]; क ४, ७[2].

¶अन(न्-अ)तिपाद[i]- -दाय काठ ३३, ६[2].

¶अन(न्-अ)तिरेक[c]- -काय काठ ३१, १; क ४७, १[j].

¶अन(न्-अ)तिरेच[k]- -चाय मै ४, १, २.

¶अन(न्-अ)तिवाद[c]- -दाय मै ३, १, ७[l].

¶अन(न्-अ)तिवादन[m]- -नाः काठ ३१, १२

¶अन(न्-अ)तिवादिन्[n]- -दिनः मै ४, १, १३.

¶अन्(न्-अ)तिवादुक[o]- -कः तै ६, ४, ५, २.

अन(न्-अ)तिव्याध[p]-
अनतिव्याध्य[q]- -ध्यम् शौ ९, २, १६; पै १६, ७७, १.

---

a) बस. अन्तोदात्तः (पा ६, २, १७२)। उप. यद्र.।

b) तस.नञ्-स्वरः (पा.६, २, २)। उप. बस. वा उस. वा। तत्रापि पूर्वे कल्पे उप. √त्रा + कर्तरि कः प्र.। उत्तरे च कल्पे सोपपदात् √त्रा + कः प्र.। (तु. अ-देवत्र- टि.)।

c) सस्व. नापूटि. द्र.। उप. यद्र.।

d) 'अनग्निदग्धाः' इति बाह्वृचः (१०, १५, १४) पाभे.। शेषं नापू. द्र.।

e) समासान्तः कप् प्रत्ययः (पा ५, ४, १५४)।

f) तस. नञ्-स्वरः (पा ६,२,२)। उप. प्रास.। तत्राप्य् उप. √दृश्+भावे नक् उसं. (पा ३, ३, ९०)।

g) सस्व. नापूटि. द्र.। उप. कृते १अद्-भुत- इत्यत्र टि. द्र.।

h) सस्व. एपूटिदि. द्र.। उप. अति√निद्+भावे घञ्।

i) तस. उप. अति√पद्+घञ्।

j) क्वचिद् मूको. '-चाय' इत्यपि पा. भवति (तु. नाउ.)

k) उप. कृदंशे कुत्वाभाव एव नापू. विशेषः सस्व. द्विपूटि. द्र.।

l) तस. नञ्-स्वरः (पा ६, २, २)। उप. यद्र.। यत्तु मुपा. °न° इति स्वरो निरदेशि तदप्रमाणं स्यात्।

m) सस्व. नापूटि. द्र. (तु. नाउउ. समानप्रकरणके शाखान्तरीये प्राति.) उप. अति √वद्+ताच्छीलिकः कर्तरि ण्युच् उसं. (पा ३, २, १४८ उउ.)।

n) सस्व. एपूटिदि. द्र.। उप. अति√वद्+णिनिः प्र.।

o) कथमिह तस. नञ्-स्वरो भवति (पा ६, २, २) यावता नञ उत्तरवर्तिन्य् उकञ्-प्रत्ययान्ते कृत्य् अन्तोदात्तः शिष्टो भवति (पा ६, २, १६०) इति। उच्यते। उक्तोऽन्तोदात्त उक्तकृदर्थप्रवृत्तिनिमित्ततच्छीलादि-प्रतिषेधविषयत्वेनैव शिष्टः। तेन यत्र नञ् सिद्धसमग्र-कृदन्तार्थाद् भिन्नार्थोपस्थापनार्थो भवति तत्रोक्तस्यान्तोदात्तस्यानवसरत्वं सामान्यस्य नञ्-स्वरस्य च सावसरत्वं द्र.। एवम् अत्रास्य नञादेः प्राति. अतिवादुकत्वेतर-गुणवति वृत्तिर्भवतीति तत्त्वमनुसंधेयम्।

p) नाउ. व्यु. औपयिकं द्र.। तस. नञ्-स्वरः (पा ६, २,२)। उप. अति√व्यध्+भावे घञि थाथादि-स्वरः (पा ६, २, १४४)।

q) तद्धितः यत् प्र. (पा ५, १, ६६) तित्स्वरः (६, १, १८५)। ननु किमिति नञ्-सहितात् प्राति. प्र. उच्यते न नञ्-योगः पश्चादिष्यत इति। लब्धस्वर-

अन(न्-अ)तिसृष्ट[a]— -ष्टः शौ १५, १२, ८; ११.

अन(न्-अ)त्युद्य[b]— -द्यम् शौ १०, ७, २८.

अन(न्-१अ)दत्[c]— -दन्तः शौ ६, ५०, २.

अनदती[d]— -तीः ऋ ३, १, ६.

¶अन(न्-अ)धिस्क(न→)न्ना[e]— -न्ना मै २, ५, २.

¶अन(न्-अ)ध्वर्यु[e]— -र्युम् मै ३, १०, ५.

†अन(न्-अ)नुकृत्य,त्या[f]— -त्यम् ऋ १०, ६८, १०; शौ २०, १६, १०; -त्या ऋ १०, ११२, ५.

¶अन(न्-अ)नुख्याति[e]— -त्यै मै ४, ७, ५[2]; काठ ३७, १६.

¶अन(न्-अ)नुगति[e]— -त्यै काठ ८, ४; क ६, ९.

¶अन(न्-अ)नुध्यायिन्[e]— -यिनम् मै १, ८, ५[4]; काठ ६, ८; क ४, ३; ७; -यी मै १, ६, ४; ११.

¶अन(न्-अ)नु>नूयाज[g]— -जम् तै ६, १, ५, ३; मै ३, ७, २; काठ २३, ९; २४, ८; क ३६, ६; ३८, १.

¶अन(न्-अ)नुशस्त[e]— -स्तम् मै १, ९, ७; काठ ३४, २.

¶अन(न्-अ)नुसर्ग[e]— -र्गाय तै ७, ५, ७, ४; काठ ३३, ७[4].

अन(न्-अ)न्त[h]— -०न्त खि ७, ३, १; -†न्तः ऋ १, ११३, ३; ६, ६१, ८; कौ २, ११०१; -†न्तम् ऋ १, ११५, ५; १०, ७५, ३; मा ३३, ३८; का ३२, ३, ९; मै १, ८, ७¶; ४, १४, ४; शौ ८, ४, १७‡[i]; १०, ८, १२[2]$; २०, १२३, २; पै २, ८१, ३$; १३, ४, ६$; १६, १०, ७; १०१, ८[2]$; -न्तान् ऋ ७, १०४, १७; -न्ताय मा ३०, १९; का ३४, ४, १; -न्तासः ऋ ५, ४७, २; -न्ते ऋ १, १३०, ३; ४, १, ७; -न्तैः ऋ १, १२१, ९.

अनन्त-नामन्— -मानि खि ७, ३, ३.

अनन्त-शुष्म[j]— -ष्माः ऋ १, ६४, १०.

अन(न्-अ)न्तर[h]— -रः, -रम् खि ३, १५, १२; -राः पै १, ६५, १.

¶अन(न्-अ)न्तरय[k]— -याय काठ ८, १३; क ८, १.

¶अन(न्-अ)न्तराय[e]— -यम्[l] तै ६, १, ८, ४; २, १०, २; -याय तै ५, ४, १२, ३.

अन(न्-अ)न्तरित[e]— -तः मै ४, ४, १०.

¶अन(न्-अ)न्तरिति[e]— -त्यै तै ५, २, ५, ६.

¶अन(न्-अ)न्तर्हित[m]— -तः मै १, ८, १; ३, ६, ६[2]; काठ २३, ३[2]; ३७, ६; क ३५, ९[2].

¶अन(न्-अ)न्तर्हिति[m]— -त्यै मै १, ४, १३; ३, २, ५.

?अनंत्रहृद्या[n]— -०द्ये पै ६, ८, ५.

अन(न्-अ)न्ध[e]— -न्धः खि २, १०, २; तै ५, ६, ४, २¶; पै ११, १, ८.

¶अन(न्-अ)न्न[o]— -न्नम् मै २, १, २[6]; ५, ७[3]; काठ १०, ३; -न्नेन मै २, १, २; ५, ७.

अन(न्-२अ)न्यु[h]— -न्यान् तै ३, २, ८, २; पै १, ८८, २.

¶अन(न्-अ)न्वगुभाव[p]— -वाय मै ३, ८, ५[2].

¶अन(न्-अ)न्ववचार[e]— -राय तै १,

सिद्ध्यर्थमिति। तथाहि। नञ्-योगात् पूर्वमुत्पद्यमाने तद्धिते तदर्थत्वे वा प्र. अगुणप्रतिषेधीयत्वे वा नञः समानं नञ्-स्वरेण भाव्यमथाऽतदर्थत्वे च प्र. गुणप्रतिषेधीयत्वे च नञोऽन्तोदात्तेन भाव्यम् (पा ६, २,१५६)। उभयथाऽपि चैवं तित्स्वरितत्वस्य लक्ष्ये विद्यमानस्याऽदर्शनं स्यात्। यनि. प्रकारेण व्याख्यायमाने तु निरवद्याऽभीष्टसिद्धिरित्यनुमन्यताम्।

a) तस. नञ्-स्वरः (पा ६, २,२)। उप. अति√सृज् +क्तः प्र.।

b) तस. नञ उत्तरे गस. √वद् इत्यस्मात् क्यबन्तं प्राति. भवति। तेन 'कृत्य-' (पा ६, २, १६०) इत्युक्तः स्वरः।

c) सस्व. एपूटि. द्र.। उप. यद्र.।

d) स्त्रियां ङीपः (पा ४, १, ६) पित्त्वाभिघाते स्वरेऽभेदः।

e) तस. नञ्-स्वरः (पा ६, २, २)। उप. यद्र.।

f) तस. नञ्स्वरापवादः 'कृत्यो-' (पा ६, २, १६०) इत्युक्तः स्वरः। उप. अनु√कृ+क्यप् प्रत्ययः।

g) बस. अन्तोदात्तः (पा ६, २, १७२)। उप. यद्र.। तै. °नू° इति दीर्घः (पा ६, ३, १२२)।

h) बस. अन्तोदात्तः (पा ६, २, १७२)। उप. यद्र.।

i) 'अनन्तान्' इति बाह्वृचः (७, १०४, १७) पाभे.।

j) बस. पूपप्रस्व. (पा ६, २, १)। उप. यद्र.।

k) तस. उप. अन्तर् √इ+भावे अच् (पा ३, ३, ५६) यद्र.।

l) तृ. स्थाने द्वि१ सद् किवि. भवति।

m) तस. नञ्-स्वरः। उप. <अन्तर्√धा यद्र.।

n) दुरूहः संस्करणान्तरसापेक्षः सुपा. भवति।

o) तस. 'विभाषा तृन्-' (पा ६,२,१६१) इत्य् अन्तोदात्तः। उप. यद्र.।

p) तस. नञ्-स्वरः। मूको. उप. गकार-स्खलनं संटि. संकेतितं द्र.। उप. अन्वगु-भाव- यद्र.।

६, ८, ४; २, २, २, ३; ६, ६, ३; ६, २, १, ६; ४,२,६;९, ५.

¶अन(न्-अ)न्ववजय[a]- -याय मै ३, ९, ५; ३,१०, ६[२].

¶अन(न्-अ)न्ववाय[b]- -याय मै १, १०, १३; २०; २, ५, ६; ३, २, ४[२]; ६, १; ४, ५, १; ८, ५; काठ २०, ६; १३; ३१, १०; ३६, ७; १४; क ३१, ८; ४०, १; ४७, १०.

¶अन(न्-अ)न्वारब्ध[c]- -ब्धम् तै ६, ३, ८, २.

¶अन(न्-अ)न्वारभ्य[b] तै ३, १, २, ४[२].

अन(न्-अ)पक्रमिन्[d]- -मिणः मै २, ३, २; ५.

¶अन(न्-अ)पक्रामत्- -मन्तः, -मन्तौ[२] काठ ७, ५.

अन(न्-अ)पक्रामुक[e]- -काः मै ४, २, ४.

अन(न्-अ)पक्षेयत(म>)मा[f]- -मा मै ३, ७, ३.

¶अन(न्-अ)पग,गा[b]- -गाः तै १, ५, ८, २;२, १, १, २; -गान् काठ ११, ८; ३७, १६.

अन(न्-अ)पगामि(न्→)नी[g]- -नीम् खि २, ६, २; १५.

†अन(न्-अ)पच्युत[h]- -तः ऋ ४, ३१, १४; ८, ९३,९; ९, ४,८; १०, २६, ८; मै २, १३,६; काठ ३९,१२; कौ २,४०४;५७४; जै ३,३१, २४; ४६, १२; शौ २०, ४७,३; १३७,१४; -तम् ऋ ४, १७, ४; ५, ४४, ६; ८, ९२, ८; १०, ९३,१२; कौ २, ९९३; जै ४, २७, २; -ता ऋ ८, २६, ७; ९, १११,३[२]; कौ २,९४१[२]; जै ४, १, २.

¶अन(न्-अ)पच्छेद[i]- -दाय मै ४, ६, ५.

¶अन(न्-अ)पजय्य[j]- -य्यम् तै १, ७, ५, ४[२]; ५, २, १, १[२]; मै ३, २, १[२].

अन(न्-अ)पत्य[k]- -त्यम् शौ १२, ४, २५; -त्यानि ऋ ३, ५४, १८.

अनपत्य-ता[l]- -ताम् शौ ४, १७, ६; पै ५, २३, ८[m].

अन(न्-अ)पत्यवत्[b]- -वन्तः शौ १८, २, ४७.

¶अन(न्-अ)पदोष्य[n]- -ष्यम् मै २, १, ४[२].

¶अन(न्-अ)परुध्य[o]- -ध्यः तै २, २, ८, ५; ३, १, २; -ध्यम् तै २, ३, १, ५.

अन(न्-अ)परोधु(क→)का[p]- -का मै ४, ४, २¶.

¶अन(न्-अ)परोध्य[q]- -ध्यः मै २, २, १; काठ ३८, १२[२].

अन(न्-अ)पवाच(न→)ना[r]- -ना शौ ८, ८, ९.

अन(न-अ)पवृज्य[s]- -ज्यान् ऋ १, १४६, ३.

†अन(न्-अ)पव्ययत्[b]- -यन्तः ऋ ६, ७५, ७; मा २९, ४४; तै ४, ६, ६, ३; मै ३, १६, ३; काठ ४६, १; पै १५, १०, ७.

अन(न्-अ)पस्पृश्[b]- -स्पृक् शौ १३, १, २७.

†अन(न्-अ)पस्फुर्[b]- -स्फुरः ऋ ८,

---

a) तस.नञ्-स्वरः (पा ६,२,२)। उप. अन्व(नु-अ)व √जि+भावे अच् प्रत्ययः ।

b) सस्व. नापूटि. द्र. । उप. यद्र. ।

c) सस्व. एपूटि. द्र. । उप. अन्वा√रभ्+क्तः प्र. द्र. ।

d) तस. नञ्-स्वरः । उप. अप √क्रम्+इनिः प्र. (तु. पाउ ४, ६) । यद्वा तद्धित इनिः प्र. (पा ५, २, ११५) ।

e) तस. 'कृत्योक-' (पा ६, २,१६०) इत्युक्तः स्वरः । (वैतु. अ-क्षोधुक-, अनपरोधुक-, अ-निर्दाहुक- प्रभृ.) । उप. अप√क्रम्+उकञ् प्र. यद्र. ।

f) सस्व. नापूदि. द्र. । उप. अप√१क्षि+यत्- प्र. कृते आतिशायनिकस्तमप् प्र. ।

g) तस. नञ्-स्वरः (पा ६, २, २) । उप. अप√गम्+णिनिः प्र. ।

h) सस्व. नापूटि. द्र. । उप. <अप√च्यु यद्र. ।

i) उप. अप√छिद्+भावे घञ् । सस्व. एपूटि. द्र. ।

j) तस. 'कृत्योक-' (पा ६,२,१६०) इति नञ्-स्वरापवादोऽन्तोदात्तः । उप. कृत्यः प्र. शक्यार्थे द्र. तत्साहचर्येण धातोरयादेशस्य निपातनात् (पा ६, १, ८१) ।

k) बस. अन्तोदात्तः (पा ६, २, १७२) । उप. यद्र. ।

l) 'अनप-त्युताम्' इति पपा. भवति । तत्राऽवग्रहो भिन्नक्रमः द्र. । न तु अपत्य- इत्येतद् अनपत्यु- इत्येतद्वाऽवगृह्णन्ति (तु. w.) । भावे तल् प्र. लित्स्वरश्च (पा ५, १, ११९; ६, १, १९३) ।

m) 'अनुपश्यताम्' इति मूको. ।

n) तस. नञ्-स्वरापवादः 'कृत्योक'-(पा ६, २,१६०) इत्यन्तोदात्तः द्र. । उप. अप√दुष्+ण्यत् प्र. ।

o) सस्व. नापूटिदि. द्र. । उप. अप√रुध्+क्यप् प्र. ।

p) 'अ-क्षोधुक-' इत्यत्र टि. सस्व. द्र. । उप. अप √रुध्+उकञ् प्र. ।

q) सस्व. द्विपूटिदि. द्र. । उप. ण्यदन्तं यद्र. ।

r) बस. अन्तोदात्तः (पा ६, २, १७२) । उप.< अप√वच् यद्र. ।

s) सस्व. कृते 'अनपजय्य-' इत्यत्र टि. द्र. । उप. अप √वृज्+क्यप् प्र. ।

६९, १०; शौ २०, ९२, ७.
अन(न्-अ)पस्फुरत्[a]- -रन् शौ १०, १०, २७; पै १६, १०९, ७; -रन्तः पै ५, ६, १; १०; १६, १; -रन्तम् शौ १८, ४, ३६; पै ५, ४०, ८; -रन्तौ शौ ९, १, ७; पै १६, ३२, ६.
अनपस्फुरन्ती- -न्ती शौ १२, १, ४५; पै २, ७३, २; -न्तीः शौ १८, ४, ३४; -न्तीम् ऋ ४, ४२, १०; मा ७, १०; का ७, ४, २.
अन(न्-अ)पस्फु(र→)रा[a]- -राम् ऋ ६, ४८, ११.
अन(न्-अ)पायिन्[a]- -यिनः का २, ५, ८.
अन(न्-अ)पावृत्[b]- -वृत् ऋ ६, ३२, ५; १०, ८९, ३.
अन(न्-अ)पिगृह्य काठ २७, ८¶.
¶अन(न्-अ)पिधाय[a] मै ४, ६, ३[1].
अन(न्-अ)पिनद्ध[a]- -द्धम् ऋ ६, ७२, ४.
अन(न्-अ)पिमन्त्र- -न्त्रः काठ १३, १¶.
¶अन(न्-अ)पेक्ष्य[c]- -क्ष्यम् मै १, ५, ७.
¶अन(न्-अ)पेक्षमाण,णा[a]- -णाः मै १,१०,१३;२०; ३, २, ४; ४, ८, ५; काठ ३६, ७; १२.
अन(न्-अ)पे(त→)ता[a]- -ताः मा १८, ६५; का २०, ४,८; तै ५, ७, ७, ३.
¶अन(न्-अ)पोढ[a]- -ढः तै २, ४, १३, १[2]; काठ ११, ४[2].
अनप्त[d]- -प्तम् ऋ ९, १६, ३.
अन(न्-अ)प्नस्[e]- -प्नसः ऋ २, २३, ९.
अन(न्-अ)भिक्रम्य[a] तै ३,१,२,३¶.
¶अन(न्-अ)भिगत[a]- -तम् मै २, २, ७; ४, ६, ४.
¶अन(न्-अ)भिघारित[a]- -तम् तै २, ६, ३, ५.
¶अन(न्-अ)भिघृत[a]- -तम् मै १, १०,२०; ३, १०, ५; काठ २३, १; २५, ८; ३६, १४; क ३५, ७; ४०, १.
¶अन(न्-अ)भिचरत्[a]- -रन् मै ४, ५, ५.
¶अन(न्-अ)भिजित[a]- -तः मै ३, ८, १; काठ ३०, ५; -तम् तै ३, ४, ३, ४[2]; ५, ४, ६, ४; मै ३, ८, १०; ४, ५, १; काठ ८, ७; ९, १५; क ७, ४; -तस्य तै ७, ५, ९, २; मै ३, ४, १; काठ २१, ११.
अन(न्-अ)भिदाह- -हाय काठ २६, १.
†अन(न्-अ)भिद्रुह्[a]- -द्रुहा ऋ २, ४१, ५; कौ २, २६१; जै ३, २२, ८.
अन(न्-अ)भिद्रोह[a]- -हाय मै ४, ३, ४.
¶अन(न्-अ)भिधृष्णुवत्[a]- -वन् मै १, १०, १४; काठ ३६, ८.
¶अन(न्-अ)भिध्वंसयत्- -यन् काठ २७, ८.
¶अन(न्-अ)भिप्रपाद- -दाय क ४५, ३.
¶अन(न्-अ)भिमानुक[f]- -कः मै १, ४, १३; ३, १०, १[2]; ५.
¶अन(न्-अ)भिमृत[a]- -तम्, -ते मै १, ६, ३.
†अन(न्-अ)भिम्लातवर्ण[a]- -र्णः ऋ २, ३५, १३; काठ ३५, ३; क ४८, ४.
¶अन(न्-अ)भिविद्ध[a]- -द्धम् तै २, ६, ८, ४.
†अन(न्-अ)भिश(स्त→)स्ता[a]- -स्ता ऋ ९, ८८, ७; कौ २, ८२३; जै ४, ४, ४.
१अन(न्-अ)भिशस्ति[a]- -स्ति[g] मा ५, ५; का ५, २, २.
२अन(न्-अ)भिशस्ति[e]- -स्तिः मै १, ४, ३; ८; काठ ५, ४; ३२, ४; ३४, १९; क ४८, १.

---

a) तस. नञ्-स्वरः (पा ६, २, २)। उप. यद्र.।
b) तस. नञ्-स्वरः (पा ६, २,२)। उप. अप√वृ+क्विप्। प्र. उपसर्गस्य दीर्घः (पा ६, ३, ११६)।
c) सस्व. नापूटि.द्र.। उप. <अप√ईक्ष्। प्रयोगतः क्रिवि. भवति।
d) अन्-अप्त- इति पदविभागः प्रागर्वाक्-संमतो भवति। तत्र तावत् सा. वें च उप. आप्त- (<√आप्) इत्यस्य ह्रसितादिरूपान्तरमिति मन्वाते। PW. प्रमृ. च २अप्- इत्यनेनास्याऽभिसंबन्धं संभावयन्ति। वस्तुतस्त्वेतद् √आप् इत्यस्य सगोत्राद् २अप्- इत्यस्य च मूलभूताद् √अप् इत्यस्मात् के निष्पन्नं सन् नञ्-पूर्वत्वे प्रवाहाऽभाववद्-वाचकं च सद् अपामपेक्षया 'दुष्टर-' इत्येतत्-सकक्षतया सोमस्य समुचितं वि. भवेदिति विचारयन्तु तत्त्वतः सुधियः।
e) बस. अन्तोदात्तः (पा ६, २, १७२) उप. यद्र.।
f) समासस्वरार्थम् अ-क्षोधुक- इत्यत्र टि. द्र.।
g) क्रिवि. भवति। तेनैतद् रू. न. द्वि१ इति। यत्तु उ. तदनु म. च MW चैवं बस. इति कृत्वा 'आज्यम्' इत्यस्य वि. इत्याहुः। तन्न। तथा सति ह्यन्तोदात्तं नाम प्राति. (तु. नाउ.) एतत् स्यात् (पा ६, २, १७२)। एतदादीनि त्रीणि पदानि प्र१ सत आज्य- इत्यस्य कर्मप्रसङ्गाऽऽत्तेऽप्यस्य सामान्येन वि. भवन्तीति चापि ब्रुवाणावेतौ व्याख्यातृवरौ (उ. म. च) साहसातिशयं कुर्वाणौ भवतः (यतु. अभिशस्तिपा-, अनभिशस्तेन्य-)।

अन(न्-अ)भिशस्तेन्य[a]– -न्यः मै १, २, ९; –न्यम् मा ५, ५; का ५, २, २; तै १, २, १०, २; ६, २, २, ४[२]¶; मै १, २, ७; काठ २, ८; क २, २; –न्याय मै १, ४, १४¶.

¶अन(न्-अ)भिषुत[b]– -तस्य तै ६, ६, ९, २; मै ४, ७, ७; –तान् काठ २७, १; ३०, ७; क ४२, १.

अन(न्-अ)भिहित[b]– -ताय तै ७, ४, २२, १; काठ ४५, १.

अन(न्-अ)भीशु[c]– -शुः ऋ [१, १५२, ५; ४, ३६, १]; ६, ६६, ७.

¶अन(न्-अ)भीष्ट[b]– -ष्टः मै ३, १०, ४; –ष्टाः मै १, १०, १७; २०; काठ ३६, ११; १४.

अन(न्-अ)भ्यक्त,क्ता[b]– -क्तः खि ५, १३, १; मै १, ८, २¶; शौ २०, १२८, ६; –¶क्ताः तै ७, १, १, ३; मै १, ८, २; काठ ६, २; २५, १०; २६, ५; क ४, १; ४०, ३; ४१, ३.

¶अन(न्-अ)भ्यवचारु(क→)का[d]– -का मै ३, ८, ७.

अन(न्-अ)भ्यारूढ[b]– -ढम् शौ ११, ७, २३; पै १६, १५५, ४.

¶अन(न्-अ)भ्यारोह[e]– -हाय काठ ३६, ७.

¶अन(न्-अ)भ्युदित[b]– -तम् मै ४, ६, ४.

अन(न्-अ)भ्रि[c]– -भ्रयः शौ १९, २, ३; पै ८, ८, ९; १२, ९; ९, ११, ९.

अन(न्-अ)भ्रिखा(त→)ता– -ता पै ९, ९, ५.

अ-नमस्यु[b]– -स्युः ऋ १०, ४८, ६.

१अन(न्-अ)मित्र[f]– -त्रम् मा १८, ६; का ३, २, ६[४]; १९, ४, २; तै ४, ७, ३, २; मै २, ११, ३; काठ १८, ९; ३७, १०[४]; क २८, ९; शौ ६, ४०, ३[४].

२अन(न्-अ)मित्र,त्रा[g]– -त्रम् शौ १२, १, ४७; –त्राः काठ ३७, १०; –त्राम् शौ १२, १, १०; –त्राय तै १, ८, १०, २; –त्रैः काठ ३७, १०.

अन(न्-अ)मीव,वा[c]– -†वः ऋ ७, ४६, २; ५४, १; मा ३३, ८६; तै ३, ४, १०, १; मै १, ५, १३; शौ २, २९, ६$; पै १, १३, ३$; ५, २८, ७$; ७, ६, १०; –†वम् ऋ १०, १४, ११; शौ १८, २, १२; –वस्य ऋ ३, १६, ३; मा ११, ८३; का १२, ७, १८; तै ४, २, ३, १; ५, २, २, १; मै २, १०, १; काठ १६, १०; १९, १२; क २५, १; ३१, २; –वा शौ ११, १, २२; –वाः ऋ ३, २२, ४; ६२, १४; १०, १७, ८; १८, ७; ३५, ६; ३७, ७; खि २, ८, ३; मा १, १; ४, १२; १२, ५०†; का १, १, २; ४, ५, ४; १३, ४, ६†; तै १, १, १, १; ४, २, ४, ३†; मै १, २, ३; २, ७, ११†; काठ १, १; १६, ११†; ३०, १०[२]; ¶; क १, १; २५, २†; ४६, ८[२]; ¶; शौ २, ३०, ३; ३, १४, ३; १२, १, ६२; २, ३१†; १८, १, ४२†; ३, ५७; ४, ४६; –वान् शौ १२, २, २६; –वाम् ऋ १०, ९८, ३; पै १४, ३, २; –वासः ऋ [३, (५४, २) ५९, ३]; मै ४, १०, २†[h]; १२, ६.

?अनय[i]– -यम् पै ५, १८, २‡[j].

अन(न्-अ)राति[k]– -तिः पै ९, ३, ९-१३.

---

a) तस. नञो गुणप्रतिषेधीयत्वादन्तोदात्तः उसं. (पा ६, २, १५५)। उप. अभिशस्त- (यद्र.)+स्वार्थे एन्यः प्र.उसं. (पा५, ३, ११५)।यत्तु भा.(तै६,२,२,४) कृत्तया तुडागमपूर्वकम् एन्य-प्रत्ययेन व्यु.विकल्प्याऽन्तोदात्तं छान्दसत्वेन व्याचष्टे। तदयुक्तम्। अर्थतः प्रस्ताव्यमानस्य प्र. कृत्याऽन्तर्भाव्यत्वात् 'कृत्योक-' (पा ६, २, १६०) इत्यन्तोदात्तस्य सुलक्षितत्वादिति भावः। यदपि उ.म.च (मा ५,५) '°शस्तेनी(<√नी)-' इति कृद्-उत्तरपदप्रकृतिस्वरलक्षणं प्राति. वदन्तौ लिङ्गव्यत्ययं च विभक्तिव्यत्ययं चाहतुः। तदप्यसत्। तथा हि सति 'उदात्तस्वरितयोः' (पा ८, २, ४) इति विभक्तिस्वरितत्वाऽऽपत्तेः।

b) तस. नञ्-स्वरः (पा ६, २, २)। उप. यद्र.।

c) बस. अन्तोदात्तः (पा ६, २, १७२)। उप. यद्र.।

d) उप. अभि-अव-√चर्+उकञ् प्रत्ययः। शेषम् अनपरोधुक- इत्यत्रत्ये टि. द्र.।

e) तस. नञ्-स्वरः (पा ६, २, २)। उप. अभि-आ √रुह्+भावे घञ् प्र.।

f) बस. अन्तोदात्तः (पा ६, २, १७२)। भावप्रधानो निर्देशो भवति। अथवा 'अव्ययम्' (पा २, १, ६) इत्यर्थाभावे नञ् अव्य. उ. सुपा समस्तं स्यात् तेन च अस. सासस्व. (पा ६, १, २२३) इति दिक्।

g) बस. प्रयोगतः वि. इति नापू. विवेकः।

h) '°मीमासः' इति मुपा. सु-शोधः।

i) मूको. विकृतो भवति। शोधस्य सावसरत्वे सति शाखान्तरसंवादितरत्वाद् 'आमयम्' इत्येव सुश्रवतरम्।

j) 'यक्ष्मम्' इति बाह्वृचः (१०, १३७, ४) पाभे.।

k) ओषधिसेवनसमकालमेवाऽरातिभ्यो रोगरूपेभ्यो मुक्त इत्यभिप्रायाद् बस. द्र. (तु. सहौषधि-)।

?अनरुषः[a] खि ५, ७, ४, ८.

अन(न्-अ)पेस[b]- -णम् शौ १२, ४, ३३.

‡अन(न्-अ)र्मन्[c]- -र्मणाम् शौ ७, ८, १.

अन(न्-अ)र्व,र्वा[d]- -र्वम् ऋ १,१६४, २; १८५, ३; शौ ९, १४, २†; १३, ३, १८; पै १६, ६६,२†; -र्वा° ऋ [२, ४०, ६; ७, ४०, ४].

अन(न्-अ)र्वन्[f]- -र्वणः ऋ ५, ५१, ११[g]; ८, ३१, १२[h]; -र्वणम् ऋ १०, ९२, १४[i]; -र्वणाम् ऋ १०, ३६, ११; ६५, ३; -र्वन् ऋ १, ११६, १६; -र्वा ऋ १, ९४, २; ४, १७, २०; ५, ४९, ४; [(६, १८, २) ७, २०, ३]; १०, ६१, ५[j]; १३; ९९, ३; मा ६, १२; का ६, ३, १; तै १, ३, ८, १; ६, ३, ८, ४¶; मै १, २, १६; ३, १०, १[k]; ४, १४, १†; काठ ३, ६; ९, ४; क २, १३; ८, ७; पै १२, १, २†; -र्वाणः ऋ १, १९०, ६; ८, १८, २; -†र्वाणम् ऋ १, ३७, १; ५१, १२; १३६, ५; १९०, १; २, ६, ५; ६, ४८, १५; ७, ९७, ५; ८, ९२, ८; तै ४, ३, १३, ६; मै ४, १०, ५; काठ १७, १८; २१, १३; कौ २, ९९३; जै ४, २७, २.

¶अन(न्-अ)र्वाञ्च्[b]- -र्वाक् मै ३, १०, ४.

?अनर्विश्- अनस्- द्र.

?अन(न्-अ)र्श[l]-

†अनर्श-राति[m]- -तिम् ऋ ८,९९, ४; शौ २०, ५८, २.

अन(न्-अ)र्शनि[n]- -निम् ऋ ८,३२,२.

¶अन(न्-अ)वक्लृप्तः[b]- -प्तः तै ७, १, १, ३; ६.

¶अन(न्-अ)वकाम[b]- -माय मै ४, १, १४.

¶अन(न्-अ)वक्लेश[b]- -शाय काठ २३, ६.

अन(न्-अ)वक्षाम[o]- -मः पै १६, १२४, ७.

¶अन(न्-अ)वगत[b]- -तम् तै २, ३, १, ४; मै २, २, १.

अन(न्-अ)वग्लायत्[p]- -यता ऋ ४, ४, ७; ६, १०१, ३.

¶अन(न्-अ)वच्छित्ति[q]- -त्यै तै ६, १,११, ५; २, १, २; ९,२.

¶अन(न्-अ)वजय[r]- -याय काठ २६, ७; क ४१, ५.

---

a) अ-ररिवस्- >अ-ररुषः इति मूको. साद्यसुपुष्टः शोधः स्यात् (तु. संटि.)।

b) तस. नञ्-स्वरः (पा ६, २, २)। उप. यद्र.।

c) बस. अन्तोदात्तः (पा ६, २, १७२)। यश्च 'अनर्व- णाम्' इति ऋ (१०, ३६, ११) पाभे. स उप. वकार- मकारान्यतरमध्यत्वे प्राकृतायित इव संभाव्येत।

d) समासस्वरार्थं नापूटि. द्र.।

e) यनि. वा स्त्री. रू. एतद् अनर्वन्- इत्यस्य वेति विवेक्तुं दुष्करमिव भवति (यतु. उभयत्र उप.)।

f) सस्व. द्विपूटि. द्र.।

g) इह सा. एतद् रू. प्र१ चोत्तरार्धे 'पूषा' इत्यनेन समानाधिकरणं चेति प्रतिपद्यते। प्र१ च संप. चाऽदिति- सकृद्देवविशेषपरमित्यर्वाञ्चः (तु. BW. GW. MW., वैतु. NW. ORN. च यत्र यनि. प्र३ इति व्यवस्थापयि- तुमिष्टं भवति)। तथा अन्-अर्वण- इति पृथक् प्राति. यत् कल्प्यते तत्रोपोत्तमस्वरोऽपलक्षण आपद्येतेति तस्य प्राति. एव स्वरूपतश्चिन्त्यत्वमुपक्षिपेत्। अत इह द्वि३ रू. 'नः' इत्येतत्समानाधिकरणमिति विमृड्भिर्विचार्यताम्।

h) नापूटिदि. प्र१ एतद् रू. वि. चेति यत् कैश्चिद- र्वाग्भिरुपतर्कितं भवति तत्र सौवरी विप्रतिपत्तिर् गपू. द्र.।

i) इह रू. उपधाया दीर्घाभावश्छन्दः-प्रयोजितः। एतदपि संप. देवविशेषपरमिति यत् केचिदर्वाञ्च आस्थि- षत तत्र चोद्यम् एपूटिदि. द्र.।

j) अनर्व- इत्यस्य स्त्री. रू. इति PW.। तच्चिन्त्यम्। प्रकरणेऽस्त्रीविषयत्वाच्च पुं-सामानाधिकरण्याच्चेति दिक्।

k) '°र्वाक्' इति मुपा. चिन्त्यः। तु. नापू. स्थलम्।

l) नाउ. व्यु. औपयिक इति कृत्वा निर्देशोऽयं द्र. (तु. नाउ. टि.)।

m) पूप. उप. सद्. अर्श- इति भाववचनो वा वि. वेत्ये- तद्विवेचनमुपाश्रितं भवति यथेह बस. स्यादुत तस. इति। प्रथमं भावपक्षे तावद् नापू. प्राति. बस. अन्तोदात्तेन भाव्यम् (पा ६, २, १७२)। अत्रापि च बस. पूपप्रस्व. सता '°र्श°' इत्येवं स्वरसंकेतेन भाव्यम्। न चैवमुपलभ्यते। अतः नापू. प्राति. तस. नञ्-स्वरः (पा ६, २, २ [वैतु. अर्श- इत्यत्र GW.])। अथवा, नापू. प्राति. मा निर्देशि। *अर्श-राति- इत्येतद् मौलिकं प्राति. स्यात्। तस्य च बस. सतः प्रकृते तस. नञ्पूर्वत्वेन परामर्श इति मतं स्यादिति दिक् (यतु. *अर्श-राति-)।

n) वैसं. सतः स्वरतः पदविभाग इव प्रादर्शि।

o) उप. अव √क्षै+क्तः>मः (पा ८,२, ५३)।

p) तस. नञ्-स्वरः (पा ६, २, २)। उप. अव √ग्लै+शतृ-प्र.।

q) उप. अव √छिद्+स्त्रियां क्तिन् प्र.। सस्व.नापूटि.द्र.।

r) तस. उप. अव √जि+भावे अच् प्र.।

¶अन(न्-अ)वत्त, त्ता[a]– -त्तम् मै ३, १०, ३; –त्ताम् मै ४, ८, १.

¶अन(न्-अ)वदानीय[b]– -यम् काठ १३, ५[2]; –यानि मै २, ५, ५.

अन(न्-अ)वद्य,द्या[c]– -०द्य ऋ १,३१, ९; १२९, १[2]; १७४, २; १०, १४७, २; –द्यः ऋ ९, ६९,१०; –†द्यम् ऋ १, ७१, ८; मा ३३, ११; का ३२, १, ११; तै १,३, १४, ६; मै ४, १४, १५; –द्यस्य ऋ १, ३३, ६; –द्या ऋ १, ७३, ३; –द्याः ऋ १, १२३, ८; २, २७, २; ३, ३१, १३; ६, १९, ४; मै ४, १२,१[d]‡; –द्याभिः ऋ ४, ३२, ५; शौ २, २, ३; पै १, ७, ३; ७, ९, ३; –†द्यासः ऋ ७, ५७, ५; ९१, १; मै ४, १४, २; –†द्यैः ऋ १, ६, ८; शौ २०, ४०, २; ७०, ४.

†अनवद्य-रू(प→)पा[e]– -पाः ऋ १०, ६८, ३; शौ २०, १६, ३.

अन(न्-अ)वद्राण[f]– -०ण काठ ३७, १०[2]; –णः काठ ३७, १०[2]; शौ ८, १, १३; पै १६, २, ३.

अन(न्-अ)वधर्ष्य[c]– -र्ष्यम् शौ ८, २, १०; पै १६, ३, १०.

¶अन(न्-अ)वपाद– -दाय काठ ३३, ६[3].

अन(न्-अ)वपृग्ण[g]– -ग्णा ऋ १, १५२, ४.

†अन(न्-अ)वब्रव[h]– -वः ऋ १०, ८४, ५; शौ ४, ३१, ५; पै ४, १२, ५.

अन(न्-अ)वभ्र[i]-

अनवभ्र-राधस्[e]– -धसः ऋ १, १६६, ७; [२, ३४, ४; ३, २६, ६]; ५, ५७, ५.

¶अन(न्-अ)वरुद्ध,द्धा[a]– -द्धः मै ३, ९, ४; काठ २४, ८; क ३८, १; –द्धम् मै १, ५, ७[2]; ९, ७; ११, ९; ४, ७, ३; काठ १४, ९[2]; २९, ७; क ४५, ८; –द्धस्य तै ५, २, ५, ६[2]; मै ३, ४, १; काठ २१, ११; –द्धा तै १, ७, ६, ७; काठ ८, १२; क ७, ७; –द्धाः तै ५, १, ८, २; काठ ९, १५; १९, ८; २२, ७; क ३०, ६; ३५, १.

¶अन(न्-अ)वरुध्य[j] काठ १०, १.

अन(न्-अ)वस[k]– -सः ऋ ६, ६६,७.

¶अन(न्-अ)वस्तीर्य[a] तै ६, २, १०, ४; ३, ४, २[2].

अन(न्-अ)वस्यत्[a]– -स्यन्तः ऋ ४, १३, ३.

अन(न्-अ)वहाय[a] तै १, ४, ४३, २; मै १, ३, ३७; ४, ८, २; काठ ४, ९; क ३, ७.

†अन(न्-अ)वह्वर[l]– -रम् ऋ २, ४१, ६; कौ २, २६२; जै ३, २२, ९.

¶अन(न्-अ)वानम्[m] तै ६, ६,

---

a) तस. नञ्-स्वरः (पा ६, २, २)। उप. यद्र.।

b) तस. उप.अवदानीय- इत्य् अव-दान- (<√२दा <√दो+भावे ल्युट्)+तादर्हिकश् छच्→ईयः प्र. उसं. (पा ५, १, ६९)। चिदनुबन्धप्रयोजितः अन्तोदात्तः (पा ६, १,१६३ [तु. तैब्रा. १,३,८,४])। अत्र गुणप्रतिषेधीये नञि पूप. अन्तोदात्तः (पा६,२,१५५)। नन्व् उप. तद्धितान्तं मा भूत् कृत्यान्तमे एव स्याद् अनीयर्-प्रत्ययान्तम् (पा ३,१,९६) इति मा वाचि। उपोत्तमस्वरापत्तेः (पा ६, १, २१७)। एस्थि. अपि दुर्दमः स्याच्चेत् कृत्य-पक्षपातस् तर्हि 'अनीयच्'प्र.उसं.। वस्तुतस्तु (ल्युट्>) अनाऽन्तात् कृतः स्वरसंवादकाऽनुबन्धकेन तद्धितेन प्र.निर्वाह एव साधीयान् स्याद् अन्यथासिद्धायत्तां चोक्तः कृत्यः प्र.इति दिक्।

c) तस. नञ्-स्वरे प्राप्ते 'कृत्योक-' (पा ६, २, १६०) इत्यन्तोदात्तः। उप .यद्र.।

d) 'अनिमिषाः' इति ऋ(२, २७, ९) विशिष्टः पाभे.।

e) बस. पूपप्रस्व. (पा ६, २, १)। उप. यद्र.।

f) बस.अन्तोदात्तः(पा६,२,१७२)।उप.अव√द्रा+ल्युट्प्र.

g) तस.नञ्-स्वरः (पा६,२,२)।उप. अव√पृच्+क्तः।

h) बस. अन्तोदात्तः (पा ६,२, १७२)। उप. <अव √ब्रू यद्र.। (तु.या ६,२९; सा.ऋ १०,८४,५। वैतु. सा. शौ ४,३१,५ यत्र अनवब्रव- इतीव तस. इत्युक्तं भवति)।

i) सस्व. नापूटिदि. द्र.। नाउ. पूप. भवति। अत्र अव√भृ> अव-भ्र- इति भावे क-प्रत्यये उप. द्र.। यत्तु वि. इति कृत्वाऽस्य उप. भावे निष्पत्तिमपरे नेव समर्थयेयुः (तु. सा. GW. प्रभृ. च) तच्चोद्यं स्यात्। भ्र-भावनिष्पत्तौ हि तस. नञ्स्वरः स्यान्न तु बस. अन्तोदात्त इति यावत्। यदपि सा. (ऋ २, ३४,४) अव-भ्र- <√भ्रंश्+डः प्र.(पा ३,२,४८ इत्यत्र उसं.) इत्याह, तन्न। गुणविशेषेऽसति गौरवमात्रत्वात्।

j) तस. उप. अव√रुध्+(क्त्वा→)ल्यप्।

k) बस. अन्तोदात्तः (पा ६,२, १७२)। उप. √अव्+असच् प्र. (पाउ ३,११७) इति वा (तु. सा. NW. च); अव√सा(<सो)+कः प्र. इति वा (तु. GW.MW.)।

l) तस. नञ्-स्वरः (पा ६, २, २)। उप. अव√ह्वृ+अच् प्र. (पा ३, १, १३४)।

m) सस्व. नापूटिदि. द्र.। उप. अव√१अन्+णमुल् प्र.। यत्तु मै. पपा. 'अनवा-अनम्' इत्येव निरदेशि, तच् शोधनीयम्। पूप.नञ्-उत्तरमेकस्य उपसर्गस्य 'अव'इत्यस्यैवाभ्युपगमाद् द्वितीयस्य उपसर्गस्याऽऽङोऽनभ्युपगमाच्चाऽथ उप. णिति प्र. परे वृद्धेरनिवार्यत्वादिति। ननु पूप.

१०, २; काठ २६, ८; ९; ३६, ४; क ४१, ६; ७.

†**अन(न्-अ)वायु**[a]- -यम् ऋ ७, १०४, २; काठ २३, ११; शौ ८, ४, २; पै १६, ९, २.

¶**अन(न्-अ)वार्**[b]- -रम् तै ७, ५, ३, २; काठ ३३, ५.

¶**अन(न्-अ)वेत**[c]- -तः, -तौ तै २, ६, ३, ५.

¶**अन(न्-अ)वेष्ट**[c]- -ष्टम् मै १, १०, ११; १३; काठ ३६, ७.

?**अनव्याधात्**[d] पै ७, १५, १.

अन(न्-अ)शन- अशन°, साशन°

अन(न्-अ)शनि[e]- -नि तै २, ४, ७, १.

¶**अन(न्-अ)शित**[c]- -तम् तै १, ६, ७, ४.

†**अन(न्-अ)श्नत्**[c]- -श्नन् ऋ १, १६४, २०; शौ ९, १४, २०; पै १६, ६७, १०.

अ-नश्यत्[f]- -श्यतः काठ ३८, १२.

अन(न्-अ)श्रु[b]- -श्रवः ऋ १०, १८, ७; शौ १२, २, ३१†; १८, ३, ५७; -श्रू मा ४, ३३; का ४, १०, ४; तै १, २, ८, २[g]; काठ २, ७[b].

†**अन(न्-अ)श्व**[b]- -श्वः ऋ [१, १५२, ५; ४, ३६, १]; ६, ६६, ७; -श्वम् ऋ १, ११२, १२; १२०, १०; -श्वासः ऋ ५, ३१, ५; तै १, ६, १२, ६; मै ४, १२, २; काठ ८, १६.

अन(न्-अ)श्वदा[c]- -दाम् ऋ ५, ५४, ५.

अ-न(ष्ट->)ष्टा[c]- -ष्टाः मै ४, १, १.

†**अनष्ट-पशु**[i]- -शुः ऋ १०, १७, ३; शौ १८, २, ५४.

अनष्ट-वेदस्[i]- -दसम् ऋ ६, ५४, ८.

अनस्[j]- -नः ऋ २, १५, ६; ४, ३०, ११; १०, ५९, १०; ७३, ६; ८५, १०; १२; ८६, १८; १३८, ५; तै ५, २, २, ३¶; ¶मै १, ८, ९; ४, ८, २; ३; ¶काठ १९, १२[२]; २४, ६; २६, २; २८, ४; ५; ¶क ३१, २[२]; ३७, ७; ४०, ५; ४४, ४; ५; †शौ १४, १, १०; १२; २०, १२६, १८; पै १५, ११, ३[k]; -नःसु काठ २, ७; -नसः ऋ ४, ३०, १०; ८, ९१, ७; १०, १०२, ६; शौ १२, १, ४७; १४, १, ४१†; पै ४, २६, ७†; -नसा ऋ ३, ३३, ९; १०; ¶तै ५, २, २, ३; ६, १, ९, ३[२]; ¶मै ३, ७, ८[l]; ¶काठ १९, १२; २४, ६[२]; ¶क ३१, २; ३७, ७[२]; -¶नसि तै ५, ४, १०, २; -¶नसे

एक एवोपसर्गो न द्वावित्यत्र विनिगमकं ब्रूहीति । उच्यते, तु. शब्रा १, ३, ५, १४ यत्र 'अवान्यात्' इति पदं श्रूयते अन्यथा 'गतिर्गतौ' (पा ८, १, ७०) इति सतोर्हि द्वयोरुपसर्गयोः पूर्वस्य निघाते 'अवान्यात्' इत्यनेन भाव्यमित्यभिसन्धेः । ननु भोः कथम् 'अवानिति' (शब्रा ४, ३, २, ६) इति समाधित्सेरिति । यद्-योगीये तत्र तिङ्निघाताऽभावे धातुस्वरस्य सामञ्जस्यादिति ।

a) सस्व. नाउटि. द्र. । उप. अव√इ+भावे अच् प्र. (पा ३, ३, ५६) । प्रयोगतः क्रिवि. द्र. ।

b) बस. अन्तोदात्तः (पा ६, २, १७२) । उप. यद्र. ।

c) तस. नञ्-स्वरः (पा ६, २, २) । उप. यद्र. ।

d) तु. पै २, ८५, ३. यत्र समानेऽपि मन्त्रे 'अनव्यधात्' इत्यस्य प्रामादिकस्य मूको. स्थाने 'एनं व्य् अधात्' इति प्रामादिकशोधमुखः मुपा. भवति । उभयत्र मन्त्रस्य तृतीये पादे प्रमादतः 'पातु' इति पदस्य भिन्नक्रमत्वं संभाव्य 'पातु पश्चाद् अनुव्याधाद्' इति शोधः पर्येष्टव्यः ।

e) त्रिपूटि. सस्व. द्र. । प्रयोगतः क्रिवि. द्र. ।

f) तस. नञ्-स्वरः । उप. <√२नश् यद्र. । तैआ ६, ५, २ इत्यत्र 'अनुः-स्रतः' इत्यस्यान्यस्य च पाभे. कृते यतु. वैप२ टि. ।

g) अनःश्रुत्- इत्यस्य वा अनःश्रित्- इत्यस्य वा मूलतः प्राति. सतः यनि. प्राति. विकारमात्रमितीवाभिप्रयन् भा. विमृश्यः ।

h) मूको. एकदेशमुपाश्रितः 'अनश्च' इतीव मुपा. ।

i) बस. पूपप्रस्व. (पा ६, २, १) । उप. यद्र. ।

j) √२अन्+कर्तर्य् असुन् प्र. (पाउ ४, १८९) । नित्त्वादाद्युदात्तः (पा ६, १, १९७) । अथवा मूलतः अन्-अर्- इति तस. नञ्-स्वरः (तत्र च उप. √१ऋ+कर्तरि विच् प्र.) । एवं चास्य स्वतोऽगतिमति (=भाररूपेऽन्येनोह्ये) पदार्थमात्रे सामान्यायाः प्राथमिक्या वृत्त्याः सत्या वहने भारो यदधिकरणत्वेनोह्यते तस्मिन् शकटे वैशिष्ट्यं समजनीति सुवचम् (तु. WW १, १३२) । मूलतो रेफान्तत्वेऽस्य प्राति. अनर्-विश्- इत्यत्रत्यं पूप. विनिगमकं द्र. (एवम् अनड्-वाह्- इत्यत्र पूप. अनर्-> *अनल्->अनड् इति प्राकृतायितं सुलभम्) । अथापि वा *अ + नश्-(>ष्>ड्, श्, र्) इत्येषा मौलिकी स्थितिः स्यात् । एस्थि. अस्मिन् कल्पे नापू. कल्पाद् उप. प्रकृत्यंशमात्रे भेदः द्र. । तथाहि तत्र उप. <√१ऋ इह च उप. <√१नश् इति सुवेचम् । उभयत्र विनिगमिका सामग्री तु समानेति दिक् ।

k) 'मनः' इति मुपा. चिन्त्यः (तु. अधिसर्पिस्- इत्यत्रत्यं टि.) ।

l) 'मनसा' इति मुपा. चिन्त्यः (तु. क. पृ २०१. संटि. ७) ।

तै ६, २, ६, १; -¶नांसि तै ३, १, ३, १; ६, ३, २, ३; [°नस्-अर्चन°]

*अनस्(>ड्,ळ्)√१वह्[a]

अनडु(ड्-उ)ह्<>धुं[b]- -डुत्सु ऋ ३, ५३, १८; -डुद्भिः मै २,७, १२; पै २, २२, ४; -डुद्भ्यः शौ ६,५९,१;-¶डुहः तै २,२,९,४; मै १,६,४;८; २, १,७; ३,६,१; काठ ६, ३; १०, १²; २२,१३; क ४,२; $शौ ४, ११, ३; ८; ९; ११; $पै ३, २५,५; ७; ९; १०; -¶डुहा तै ६, १, १०, २; मै ३, ७, ७; काठ २४,२; क ३७, ३; पै १२, ३, ९$°; -डुहि शौ ४, ११,७.

आनडुह[d]- -हे मै ३, ७,४.

अनड्-वाँह्[e]- -ड्वान् मा १४, १०; १८, २७; २१, १८; २२,२२; २९,५९; का १५, ३, ४; १९,८,४; २३, २,७; २४, ८, २; ३१,७,१; तै ¶१,५, २, ४; ¶२, २, २,१; १०, ५²; ६, २, ३; ४; ४, ३, ५, १; ७,१०, २; ५, ५, २४,१; ¶६, १, १०, २; २, १, १; ७, ५, १८, १; ¶मै १, ६, ४²; ७, २; ८, ९; २, १,१०; ५,४;६, १²$; २;८, २$; ११,६$; ३, ७,४;९;११, ११$; १२, ६$; ४,३, १²; ४, ८; ८, ६; काठ ६, ३; ८, ८; १५; १३, ६; १५, १²; १७, २; १८, १२; २४, ८; २९, ४; ३८, १०; ४५, १४; ४८, ३; ¶क ४,२; ८,३; २६,१$;२९, १$; ३८, १; ४५, ५; शौ ४, ११, १⁴; २; ४; १०; ५, १७, १८; ८, ५, ११; ९, १, २२; ११, ६, १३; ७, १८; १२, ३, ४९; १९, ३९, ४; पै ३, २५, १⁴; २; ३; ८; ११; १२; ५, १, ५; १५, ५; ६, ५, ५; ७, १०, ४; ८, १२, ११; ९, १६, १;१६,२२,३; २८,१;१५४,८.

अनड्-वाह्[f]- -ड्वाहः मा २४,८; १३;का २६, २,३; ३, ३; तै ५,६,१८,१; मै ३,१३,९; १८; काठ ४९, ८; शौ १९,५०, २; पै २, २२, ३; ८, १८,२; ९, १०, ११; १४, ४, १२; -ड्वाहम् ऋ १०, ५९, १०; खि ५, ५, ४; मा २८, ३०;३५, १३; का ३०, ३, ७; ३५, ४, १२; तै १, ८, १८, १¶; ¶मै १, ६, ४²; २, १, ६; काठ ११, ५¶; क ७,२¶; शौ ९, ५,२९; १२, २, ४८; पै ५, ३१, ६; -ड्वाही ऋ १०, ८५, १०; तै ५, ६, २१, १²; मै ४, ४, ९¶; काठ ५०, १²¶; शौ ३, ११, ५; ७, ५५, ५; १४, १, १०†; पै १, ६१, ३;८, ११, ३.

¶अनड्-वा(ह्>)ही[g]- -ही

---

a) एकार्थवृत्तीनां सतामपि प्रत्ययभेदतः किञ्चिन्मात्रविरूपान्तानां नाउउ.कृतां व्यु.औपयिकोऽयं धातुर् द्र.।पूप. स्>ड् इत्यन्तद्विवरणार्थं तु. माप्रा.३,४५, वस्तुतः ड्>द् द्विपूटि. च। यत्तु नाउ. कृति उप. वुह्- इत्याकारकमिच्छेयुः केचित् (तु.GW. प्रभृ.) तदयुक्तम्। क्विब्-भिन्नप्रत्ययान्तरे निष्पन्नस्य सतोऽसर्वनामस्थानेऽजादिप्रत्यये परतः संप्रसारणं स्यादित्यस्य द्राघीयसः पथोऽपेक्षया क्विपि निष्पत्त्यैव निर्वाहलघीयस्त्वदर्शनाद् उपधावृद्ध्यभावे सति संप्रसारणवद्रूपाभावाऽननुपपत्त्यदर्शनाच्चेति दिक्। यदपि तदेव उप. वाह्- इत्येवंमात्रम् PW. इच्छति। तदप्ययुक्तमेव। तथा सति 'वाह ऊठ्' (पा ६,४,१३२) इत्यस्य प्रसङ्गाद् ह्य् अनडुहः प्रभृ.उदुपधत्वम् अनड्वाही-इत्यत्र संप्रसारणेतरोपधत्वं च नोपपद्येत। एस्थि. यनि. तत्तत्प्रत्ययपरत्वं नाउउ. कृत्सु यथाकार्यं साध्ववधेयमिति दिक्।

b) उस. क्विब् उसं. तदन्तकृद्-उपप्रख. क्त्वात् संप्रसारणं च (यक्र. पा ३, २, ६१; ६, २, १३९; १, १५)। भ-संज्ञायां परिणतहकारान्तता चरितार्था भवति। ततोऽन्यत्र (=पदान्ते) मौलिकवर्गतृतीयान्तता सुप्रतिष्ठिता द्र. (तु. टि. √१वह्; वैतु. पा ८, २, ७२ यदनु ह्>द् इत्याकारको वर्णपरिणामो भवति)। यथेह उप. वह्- इति वा वाह्- इति वा पराभिमतं सदपि नैव युक्तं भवति, तथा नापूटि. गतार्थं द्र.।

c) '-डुहान्' इति मूको. '-हाम्' इति ष३ मूलतः सतोऽपभ्रंशः स्यात्। मुपा. तु नितरामपलक्षणत्वादुपेक्ष्यः।

d) तस्येदमित्यर्थे अञ् प्र. ञित्-स्वरश्च (पा ४, ३, १२३; ६, १, १९७)।

e) उप. ण्विः प्र. (पा ३,२,६४)। सस्व. एपूदि. द्र.। मौलिकोपधाभूतोऽकारः सानुनासिकः सन्नपि वृद्धिविषयः द्र. (वैतु. पा ७, १, ९८; ८२ यदनु सौ परे एपू. प्राति. आम् च नुम् चेष्येते)।

f) नापू. उपधायाः निरनुनासिकत्वमात्रत्वे विशेषः (वैतु. पा ७, १, ९८ येन द्विपू. प्राति. आम् भवति न तु भिन्नं प्राति. क्रियते)।

g) उस. कर्मण्य् अण् प्र. ततः स्त्रियां ङीष्य् उदात्तनिवृत्तिस्वरः (पा ३, २, १; ४, १, १५; ६, १, १६१)। व्यु. यतु. अनोवाहु- (वैतु. पाप्र. गौरादिषु पाठाद् ङीषन्तता च अनडुह्- इत्यत्र आम् च [पाग ४,१,४१; पावा ७, १, ९८])।

मै २,६,३; ४,३,४; काठ १३, ६;१५,२; –हीम् काठ १३,६.

?अन(न्-अ)र्विश्[a]– -र्विशे ऋ १, १२१, ७.

अनस्-वत्[b]– -स्वन्तः ऋ १, १२६, ५; –स्वन्ता ऋ ५, २७, १.

अनस्वती[c]– -ती शौ १०, १, १५.

¶अनस्विन्[d]– -स्वी तै ५, २, २, ३; काठ १९,१२; क ३१, २.

अनस्विनी– -नी पै १६, ३६, ५.

अ(नस्>)नो-वाह[e]– -हौ तै ५,६, २१, १; काठ ५०, १.

¶अ(नस्>)नो-वाह्य[f]– -ह्यम् तै ६, १, ९, ४; मै ३, ७, ८; काठ २४, ६; क ३७, ७.

?अनसृ(तैं>)ता[g]– -ताम् पै ८,१६,५.

अन(न्-अ)स्थ[h]– -स्थः ऋ ८, १, ३४; –स्थाः शौ ४, ३४, २; पै ६, २२, २.

¶अनस्थक[i]– -कम् मै ३, ३, ५; काठ २१, ५; क ३१, २०; –कात् मै ३, ७,५; काठ २४,५; क ३७,६; –काय काठ ४५,३$

†अन(न्-अ)स्थन्[j]– -स्था ऋ १, १६४, ४; शौ ९,१४,४; पै १६, ६६, ४.

अन(न्-अ)स्थि[k]-

अनस्थिक[l]– -काय तै ७, ५, १२, २; –केन तै ६, १, ७, १[2]¶.

¶अन(न्-अ)स्थिचित्[m]– -चित् मै ३, ५, १.

अ-नह्यमान– -नस्य पै १६, १२०,१.

अना इदम्- द्र.

अना(न्-आ)कृत[n]– -तः ऋ १,१४१,७.

---

a) सांशयिकः पद-विभागः। अनस्- +विश्- इत्येवं कास. इति PW. प्रभृ. केचित्। सा. अपि विकल्पेन व्यु. एतामनुमनुते। तथा सति 'गतिकारक-' (पा ६, २, १३९) इति स्वरेण भवितव्यं पूपप्रस्व. च न भवितव्य-मिति चोद्यम्। अतः अन्+आर्विश्- इति यत् सा. पक्षान्तरं भावयति तत् स्वरतः साधीयः (=तस. नञ्-स्वरः)। उप. अपि कास. भवत्य् उपप्रस्व.। तत्र च पूप. √१ऋ+भावकर्मणोर् विच् प्र.इति संकेतितमात्रं द्र. (तु. अनस्- टि.)। अथवा बस.पूपप्रस्व.। तत्र च 'अनो विड् विश्यत इति कृत्वा निवासो यस्य'इति वा (तु.GW.) 'अनोयुक्ता विशो यस्य' इति वा (इह मध्यमपदलोपः) 'अनांसि च विशश्च यस्य' इति वा विग्रहः। अनस्> अनर् इत्यत्र तु. उषर्बुध्- (उषस्>उषर्)।

b) मतुपो वत्वे भत्वम् (पा १, ४, १९)। प्रत्ययस्य च पित्त्वान्निघाते स्वरे विशेषाऽभावः।

c) स्त्रियां ङीपः (पा ४,१,६) पित्त्वान्निघाते स्वरस्त-दवस्थः।

d) मत्वर्थे विनिः प्रत्ययस्तत्स्वरश्च (पा ५,२,१२१)।

e) कर्मण्युपपदे √१वह्+अण् प्र.। कृद्-उपप्रस्व. (पा ६, २, १३९)।

f) उस. 'गति-' (पा ६, २,१३९) इत्युक्त उपप्रस्व.। उप. <√१वह्+ण्यत् तित्-स्वरश्च (पा ६,१,१८५)।

g) अनु√सृप्+क्तः प्र. स्त्रियां टाबन्त इह शिश्रावयिषित इति पूर्वोत्तरसापेक्षालोचनवताम् अतिरोहितमिव भवेत्। अत इह अनुसृप्ताम् इति शोधितः पा. द्र.। अनुपदं श्रूयमाणस्याक्षरस्य शोधार्थं यस्था. तु. टि. ?२अहन्-, ?पूषन्-, ?पापी(यैं->)या-, ?शमिष्ठ(तैं>)ती-।

h) बस. 'नञ्दुःसुभ्यः' (पा ५, ४, १२१) इत्यत्र अस्थि- इत्यस्य उसं. द्र.। तेन विकल्पेन समासान्तोऽच् चित्स्वरेणाऽन्तोदात्तः। स्याद्वा पक्षान्तरं (तु. नाउ. टि.)।

i) उक्तसमासान्तादपि कप् उसं. (पा ५, ४, १५४)। कपि च परे 'ह्रस्वान्ते' (पा ६, २, १७४) इति स्वरः। ननु समासान्तात् समासान्तो मा भूदित्य् एउ. अनस्थन्- इत्यस्मादनुक्तसमासान्तात् कपि ह्रस्वान्तीय उक्तः स्वरः स्यादिति। नेति। कथमिति। 'नलोपः' (पा ८, २, २) इति स्वरविधौ नलोपस्याऽसिद्धत्ववचनाद् ह्रस्वान्तत्वाऽभावादिति दिक्। (तु. अचर्मक-, अच्छ-न्दुस्क- प्रभृ.)। इह च नापू. च मूलतः अस्थि- इत्यतो विवेच्यस्य *अस्थ-(यद्र.) प्राति. उपाश्रयेण वा सर्वं चतुरस्रं स्यादिति दिक्।

j) पाप्र. उप. (अस्थि->अस्थन्) इत्यत्र अनङ् समासान्तः उसं. (पा ७,१,७५) तत्स्वरेण चान्तोदात्तः। मूलतः अस्थन्- इति अस्थि- इत्यतः पृथक् प्राति. (यद्र.) इति कल्पे तावद् अन्तोदात्तः (पा ६, २, १७२) इत्युक्त इति विवेकः सुलभः।

k) समासान्तप्रत्ययाऽभावे विकल्पः (तु. द्विपूटि.)। अन्तोदात्तः (पा ६, २, १७२)।

l) समासान्तः कप् (पा ५, ४, १५४)। यत् कपि परे ह्रस्वान्तीयः स्वरः (पा ६, २, १७४) न भवति कपिपूर्वीयः (पा ६, २, १७३) एव च स्वरो भवति, तत्र शाखाविशेषनिघ्नविशेषत्वेन समाधानमनुसंधीयेता-ऽन्यथा वेति विमृश्यम्।

m) तस. नञ्-स्वरः (पा ६, २, २)। उप. उस. कर्म-ण्युपपदे √१चि+क्विप् प्र. कृद्-उपप्रस्व. च (पा ६,२, १३९)।

n) सस्व. नापूटिदि. द्र.। उप.आ√कृ+कर्मणि क्तः प्र.।

अना(न्-आ-अ)क्ताक्ष[a]- -क्षः खि ५, १३, १; शौ २०, १२८, ६[b].

¶अना(न्-आ)क्रम[c]- -माय मै ४, १, १४.

†अना(न्-आ)ग,गा[d]- -गाः ऋ ७, ८७, ७; ९७, २; १०, ३६, १२; मा ३३, १७; का ३२, १, १७; तै ४, ७, १५, ७‡[e]; -गान् ऋ ३, ५४, १९; ४, १२, ४; १०, १२, ८; मै ३, १६, ५; काठ २, १५; शौ १८, १, ३६; -गाम् ऋ ८, १०१, १५.

¶अना(न्-आ)गत[f]- -तम् तै २, ५, ५, १; -ताय तै ६, २, १, १.

अना(न्-आ)गमिष्यत्[f]- -ष्यतः शौ १६, ६, १०.

१अना(न्-आ)गस्[g]- -गसः ऋ १, २४, १५; १२३, ३; २, २३, ७; ४, ५४, ३; ५, ८२, ६; ७, ६२, २; ८, [४७, १८; १०, १६४, ५]; ६७, ७; १०, ३५, ३; ३६, ९; ३७, ७; ६३, ४; खि ४, ५, ३; मा ४, १२; १२, १२†; का ४, ५, ४; १३, १, १३†; †तै १, ५, ११, ४; ४, १, ११, २; २, १, ४; मै १, २, ३; १८†; ४, १०, ३†; १४, १७[2];†; †काठ ३, ८; १६, ८; ४०, ११; क २, १५†; कौ ३, १, ४†; जै २, ५, १२†; शौ ७, ७, १; ३५, १; ८८, ३†; ९, ५, २; १६, ६, १†; १८, ४, ६९; पै २, ३९, २; १४, ४, १७; १६, ३५, ७; -गसम् ऋ [(१, १६२, २२) ४, ३९, ३]; १०, ६३, १०; मा २१, ६†; ७; का २३, १, ६†; ७; तै १, ५, ११, ५†; मै ४, १०, १†; काठ २, ३; ७, १६†; शौ १९, ४४, ३; पै २, ३, १; १५, ३, ३; १६, ३६, ८; -†गाः ऋ ५, ८३, २; ७, ६०, १; ६६, ४; ८६, ७; मा ३३, २०; का ३२, २, ३; मै ४, १२, ४; कौ २, ७०१; जै ३, ४६, ७.

†अनागास्-त्व[h]- -त्वम् ऋ १, ९४, १५; [१६२, २२; (४, ३९, ३)]; १०, ३५, ३; मा २५, ४५; तै ४, ६, ९, ४; काठ ४६, ५; पै १२, १, १५; -त्वे ऋ १, १०४, ६; ६, ५०, २; ७, ५१, १; तै २, १, ११, ६; मै ४, १४, १४; -त्वेन ऋ १०, ३७, ९.

अना(गस्>)गो-हत्या[i]- -त्या शौ १०, १, २९; पै १६, ३७, १०.

२अना(न्-आ)गस्[j]- -गसः शौ १०, १, ७; १९, ५०, ७; -गसम् शौ २, १०, १–८; १०, १, १८; -†गाः ऋ १०, १६५, २; शौ ६, २७, २.

---

[a]) तस. नञ्-स्वरः (पा ६, २, २)। उप. बस. द्र.। तत्रापि पूप. <आ√अञ्ज्, उप. च २अक्ष- यद्र.।

[b]) अत्र -क्ता- इति पाण्डु. स्वर-संकेतो दुरूहः द्र.।

[c]) तस. नञ्-स्वरः (पा ६, २, २)। उप. <आ √क्रम् यद्र.।

[d]) सस. एउटिदि. द्र.। उप. *आग- (<आ√हन् [<घन्>] गन्+कर्तरि डः प्र.) इति वा (=[√अङ्घ्+कर्तर्य् अच् प्र.] >अङ्घ- >*आघ-) इति वा प्राकृतिकवर्णपरिणामभाग् द्र.। व्यु. २आगस्- इत्यस्मात् प्रत्ययमात्रे भिन्नम्। यत्त्वेतद् =१आगस्- इति कृत्वाऽपरे (तु. GW. प्रभृ.) बस. इह भवतीति प्रतिपन्नास्तच्चिन्त्यम्। बस. सत्यन्तोदात्त आपद्येतेति दिक्। भूयानपि विस्तर इह नाउउ. वैश. च द्र.।

[e]) 'अनागान्' इति ऋ (४, १२, ४) पाभे.।

[f]) तस. नञ्-स्वरः (पा ६, २, २)। उप. यद्र.।

[g]) समास-स्वरौ नापू. द्र.। उप. २*आगस्- इत्य् असुना प्र. निष्पन्नम्। यदपीहाऽन्ये PW प्रभृ. १आगस- इत्येतद् उप. इति कृत्वा बस. इत्याहुस्तद् द्विपूटिदि. चिन्त्यम्।

[h]) भावे त्वः प्र. (पा ५, १, ११९)। प्रत्यय-स्वरः। प्र१ रू. व्यवहारप्राचुर्यात् प्राति. तत्सरूपतायामिव प्रतिभातायां तत एव भावे प्र. उत्पत्तिर्जातेति सुतर्कं सच् छान्दसमिति वा प्राकृतिकमिति वोपवर्ण्यताम्।

[i]) षतस. सासस्व. (पा ६, १, २२३)। उप.< √हन् यद्र.।

[j]) बस. अन्तोदात्तः (पा ६, २, १७२)। उप.१आगस्- इत्यत्र असुन् प्र.। यत्त्विह तस. इति MW. आह, तन्न। तथात्वे नञ्-स्वरापत्तेरिति यावत्। यदपि GW. इह आ√गा>आगा- इति कर्त्रर्थे निष्पन्नं प्राति.उप.भवतीति च नञ्पूर्वत्वे च तस. भवतीति चाह तदुभयमसत्। '-गसः' '-गसम्' इत्येतयो रू. व्याख्यानार्थमस्य यनि. प्राति. अवश्यमभ्युपेयेत्वादभ्युपेते चास्मिन् '-गाः' इत्यस्य रू. अप्येतदीयत्वेन सुवचत्वे सिद्धे पराभिप्रेतस्य प्राति. अन्यथासिद्धायितमात्रत्वाच्च, यतरे कतरेऽपि च प्राति. अभ्युपगते सति गपूदि. स्वरतस् तस. अनुपपन्नत्वाच्चेति (तु. NW.)। एवं तावद् अस्य प्राति. अर्थतः गपू. अतिसूक्ष्ममिवाऽन्तरं भवति। (गपू.=आगसोऽकर्तृ- इत्य् एतच्च =आगसा रहित- इति)। अस्य चातिसूक्ष्मस्याऽर्थान्तरत्वस्य स्वरभेद एव लक्षणं भवतीति किमु वक्तव्यम्। एस्थि. अपि गपू. एव निगमसुभिन्नं भवत्यस्य तु प्राति.

¶अना(न्-आ)ग्नेय[a]- -यम् मै १, ७, ३[२]; ४[२]; काठ ९, १[२]; २[३]; १८, १९; क ८, ४[२]; ५[३]; २९, ७.

¶अना(न्-आ)च्छिन्नस्तुक[b]- -कस्य मै ३, ८, ५.

¶अना(न्-आ)च्छृणण[c]- -ण्णम् तै ५,१, ७, ४; कठ १९, ७; क ३०, ५.

अना(न्-आ)जानत्[d]- -नन् शौ ६, ११९, ३; पै १६, ५०, ७.

¶अना(न्-आ)ज्ञात[d]- -तम् तै २, १, ६, ५[२].

¶अनाज्ञात-यक्ष्म[e]- -क्ष्मः काठ १३, ६.

¶अनाज्ञातयक्ष्म-गृहीत- -तः काठ १३, ६[२].

अना(न्-आ)तत[d]- -तम् खि ५, १५, १७; शौ २०, १३२, ७; -ताय मा १६,१४; का १७,१,१४; तै ४,५,१,४; मै २,९, २; काठ १७,११; क २७, १; पै १४, २,१२.

१अना(न्-आ)तुर,रा[f]- -†रम् ऋ १, ११४, १; ८, ४७, १०; १०, ९७, २०; मा १२, ९५; १६, ४८; का १३, ६, २२; १७, ८, २; मै २,९, ९; काठ १७, १६; क २७, ६; पै १५, १५, २; -रस्य पै १, ९७, ३; -राः ऋ १०, ९४, ११; -०रे पै ४, २२, ६; -रेण पै २, ६१, १.

२अना(न्-आ)तुर[g]- -रम्[h] तै ४, २, ६, ५; ५, १०, २; -रान् शौ १२, २, ४९.

१अना(न्-आ)त्मन्[d]- -त्मने तै ७, ५, १२, २.

२अना(न्-आ)त्मन्[i]-

अनात्मक[j]- -काय काठ ४५, ३.

†अ-नाथ[e]- -थम् ऋ १०, १०, ११; शौ १८, १, १२.

अना(न्-आ)दि(ष्ट>)ष्टा[d]- -ष्टाम् शौ १५, ६, १६.

¶अना(न्-आ)दृत्य[d] तै २, ५, ३, ५; ५, ३.

अना(न्-१आ)धृ,घ्रा[k]- -ध्यम् तै ५,७, ९, २¶; शौ ८, २, १९; पै १६, ४, ९; -ध्या शौ ५, १८, ३; पै ९, १७, १०; -ध्याम् शौ ५. १८, १; पै ९, १७, १.

अना(न्-आ)धृष्[l]- -धृषः शौ ६, २१, ३.

अना(न्-आ)धृष्ट,ष्टा[d]- -०ष्ट मै १, ४, ९; -ष्टः ऋ७,१५,१४; तै ४,४, ८, १; काठ ३९, ११; -ष्टम् ऋ ८,२२,१८; खि ४, १, १; मा १, ३१; ५, ५; ९[३]; १४, ९; का १, १०, ४; ५, २, २; ३, २[३]; १५, ३, २; तै १, २, १०, २; १२, १[२]; ४, ३, ५, १; ४, १२, २; ६, २, २, ३[२]; मै १, १, ११; २, ७; ८[३]; ४,४; ३, १६,४; ४, १४, १७; काठ १, १०; २, ८; ९[२]; ५, ६; ७, १४; २२, १४; ३२, ६; क १, १०; २, २; ३[२]; ६, ४; पै २, ३०,५; -ष्टा मा ७, १२; १७; ३७, १२; का ७, ६, २; ७, ३; ३७, २, २; मै १, ३, १२; ४,९, ३; काठ ४, ४; २७, ८; क ३, ३; -ष्टाः मा १०,४;७; का ११, २, ४; ४, ३; तै १, ८, १२, १; मै २, ६,८[२]; ४,४,२¶; काठ १५, ६[३]; पै १, ३८, ३; १६, १५१, ५; -ष्टानि ऋ १०, १३८,४; खि ५,५,२; -†ष्टाभिः ऋ ४, ३२, ५; ८, १०२, १५; कौ २, ९२२; जै ४,६,७; -ष्टाय तै १, ५, १०, १; -†ष्टासः ऋ १, १९, ४; पै ६, १७, ५.

अनाधृष्ट-रथ[e]- -थाः खि ५,५,९.

अना(न्-आ)धृष्य पै १३, १०, १०.

अना(न्-आ)धृष्य,ष्या[k]- -ष्यः मा२७, ७; का २९,१,७; तै ४,१,७,३; मै १,९,१;५¶;२,२,१२¶;१२, ५;४,१४,१३; काठ ९, ९;१२;

ऋ. दशममण्डलमात्रे च शौ. च यस्य. विरलमेव श्रवणं भवतीति विविचामनुसंधानाय कल्पताम् ।

a) तस. नञ्-स्वरः (पा ६, २, २)। उप. यद्र. । यत्तु नानाग्नेयम्(=न । अना°)इत्यत्र मुपा.'नानाऽग्नि->नानाग्नेयम्' (तु. BW., SBW.) इतीव वा 'नाना । आग्नेयम्' (तु. SIM) इतीव वा पदकृत्यं प्रास्तावि, तदसत् (तु. तैब्रा १, ३, १, २; ६) ।

b) सस्व. नापू. द्र. । उप. बस. द्र. ।

c) सस्व. एपू. द्र.। उप. √छृद् + कर्मणि क्तः प्र. ।

d) तस. नञ्-स्वरः (पा ६, २, २) । उप. यद्र. ।

e) बस. पूपप्रस्व. (पा ६, २, १)। उप. यद्र. ।

f) बस. अन्तोदात्तः (पा ६, २, १७२) । उप. यद्र. ।

g) शाखाभेदात् तस. नञ्-स्वरः (पा ६, २, २) । 'रम्' इति वा. क्रिवि. द्र. ।

h) 'अनातुरम्' इति ऋ (१, ११४, १) पाभे. ।

i) सस्व. द्विपूटिदि. द्र. । अयं संकेतः नापू. विवेकार्थो नाउ. स्वरसिद्धावौपयिकश्च द्र. ।

j) समासान्तः कप् प्र. (पा ५, ४,१५४) । स्वरविधौ नलोपाऽसिद्धेः (पा ८, २, २) ह्रस्वान्तीयस्वराप्रवृत्तौ कपिपूर्वीयः स्वरः (पा ६, २,१७३ उ.) तु. अनस्थक-, अनस्थिक- इत्यत्र टि. ।

k) तस.उप.कृत्यान्तत्वाद् नञ्-स्वरं बाधित्वा'कृत्योक-' (पा ६, २, १६०) इत्यन्तोदात्तः ।

l) तस.नञ्-स्वरः(पा६,२,२)। उप.आ√धृष्+क्विप् प्र.।

१८,१६; क८,१२¶; २९,४; शौ ७,८४,१; पै ३, ३३,७; –ष्यम् ऋ ४,१८, १०; मा ५, ५; का ५,२,२; तै १,२,१०,२; ६,२,२,३[२]; मै १,२,७; ८[३]; २,८,२; ४,४,१¶; काठ २,८; ९[२]; ७,१४; १७,२; क २,२; ३[२]; ६,४; २६,१; पै १५,१,५; –†ष्या ऋ १०,४४,५; शौ २०,९४,५; –†ष्याः ऋ १०,१०३,१३; १५४,२; मा १७,४६; का १८,४,१४; तै ४,६,४,४; मै ४,४,१; कौ २,१२१२; शौ १८,२,१६; पै १,५६,१; –ष्याय मा ३८,७; का ३८,२,१; मै ४,९,८; –ष्यौ कौ २,१२१९.

†अना(न्-आ)नत[a]– -०त ऋ ६,४५,९; –तः ऋ ८,६४,७; ९०,४; कौ १,१४२; जै १,१५,८; –तम् ऋ [७,६,४; १०,७४,५]; –तस्य ऋ ८,६८,४; कौ १,३६४; जै १,३८,३; –ताः ऋ १,८७,१.

¶अँना(न्-आ)नीत[b]– -ताः काठ ८,११[२]; क ७,८[२].

अना(न्-आ)नुजा[c]– -जाम् तै ४,३,११,३[d]; काठ ३९,१०.

†अना(न्-आँ)नुद्[e]– -दः ऋ १,५३,८; २,२१,४; २३,११; शौ २०,२१,८; –दम् ऋ १०,३८,५.

†अनानुदिष्ट(?<ष्ट)[f]– -ष्ट(?<ष्ट): ऋ १०,१६०,४; शौ २०,९६,४.

अना(न्-आँ)नुभूति[g]– -तीः ऋ ६,४७,१७.

अना(न्-आ)पि[h]– -पिः ऋ [(१,१०२,८) ८,२१,१३; (१०,१३३,

a) तस. नञ्-स्वरः (६, २, २)। उप. आ √नम्+क्तः।

b) सस्व. नापू. द्र.। उप. आ√नी+क्तः।

c) सस्व. एपू. द्र.। उप. <अनु-जा- (<२अनु √जन्) यद्र.।

d) सा. पुं. यजमानपरतयाऽन्वयमिच्छति। तथा सति प्राकरणिकानामनेकेषां पदानामर्थानामपार्थं क्लिष्टकल्पनमिव द्र.) तु.सस्थ.टि.२अनु√जन्>अनु-जा->-जाम्, √वद्>वदत्->-न्ती-)।

e) बस. अन्तोदात्तः (पा ६,२,१७२)। उप. आ √नुद्+(इगुपधलक्षणः) कः प्र. (पा ३,१,१३५)। पपा. तु अननु-द्- इत्याकारको भवति। ततः अनु-द्- (<२अनु √१दा) इत्य् उप. भवतीति कृत्वाऽन्यैरेतत् प्राति. व्याख्यायि (वैतु. सा.ऋ १,५३,८ यत्र तेन उप. <आनु (<अनु)√२दा(<दो) इत्यास्थायि)। यदत्र यनि. उप. भवति तत्र ऋ १०,३८,५ इत्यत्र स्व-वृज्- इत्यत्रत्यस्य स्वेति विशेषणस्य च रध्र-चोदन- इत्यत्रत्यस्य नोदनपर्यायभूतक्रियार्थवचनस्य च साहचर्यं ज्ञापकं भवेद् यथा स्तूयमान इन्द्र आनुदाऽन्तररहितः स्वत एव दुष्टदमने च दानाभिमुखतया धनवत्-प्रेरणे च प्रवृत्तो भवतीति यावत्। अन्यच्च। यदपि GW. MW. चेह तस. इतीव पश्यन्तौ व्याचक्रतुस्तदपि भ्रान्तमिव भवति। तथा सति नञ्-स्वरः स्यान्नान्तोदात्त इति। एस्थि. यत् पपा. अनुसारिभिः प्राक्तनैरभियुक्तैर् उप. सांहितिको दीर्घ इवाऽऽस्थायि तत् सारतो विमृश्यम्।

f) आतिशायनिक इष्ठन् प्र.। नित्स्वरः (पा ६,१,१९७) (तु. चोदिष्ठ- प्रमृ.)। यमु. प्राति. ष्ठ>ष्ट इत्यतिप्राचीनो विकारः संभाव्येत। अत्र 'अननु-दिष्ट-' इति पपा. तदनु २अनु√दिशेः क्तान्तं कृतसांहितिकदीर्घप्रथमाऽच्कम् उप. इत्येवं च (तु. नापूटि.) प्रागभ्यर्हितानां व्याख्यानं द्र.। एस्थि. अपि नापूदि. सर्वेषु वीर्योपलक्षितेषु कर्मसु परप्रेरणां प्रत्यसहिष्णुरिन्द्रो ब्रह्मद्विड्घननेऽतितमामिव तथा भवतीति प्राकरणिकस्वारस्यसंवादनसहचरीवोक्तपूर्वाऽऽतिशायनिकी संभावनाऽनुसंधीयतां विविग्भिः।

g) तस. नञ्-स्वरः (पा ६,२,२)। उप. (आ[=आप्त-] *अनु-भूतिम् इति कृत्वा) *आऽनुभूति- इति प्रास.(तु.पावा २,२,१८)। यद्वा (आ[=आप्ता] अनु-भूतिरासामिति कृत्वा) *आऽनुभूति- इति बस. (तु. पावा २,२,२४)। उभयथाप्य् अननुभूतपूर्वाः शरदः इत्यर्थतोऽभिसंबन्धः समानः। यावता पूर्वीरनुभूतपूर्वाः शरदोऽवधून्वान इन्द्रोऽननुभूतपूर्वा अपि तास्तत्तरीति, अतः स पूर्वाणि सख्यानि परिवृज्याऽपराण्यभ्येतीति यत् पूर्वार्धे श्रुत्यभिप्रेतं भवति तत् सत्यमिति निदर्शनालङ्कारः (तु.नाउ. अप्य् अपरस्यै व्यु.)। अत्र अननु-भूति- इति पपा. तदनुवर्तिनी चोभयी प्रागर्वाचामभिप्रवृत्तिर् द्र.। तद् यथा। बस. (=अनुभूतिरहिताः [प्रजाः]) इति सा.। उक्तः बस. वा तस. वेति विकल्पिनोऽर्वाञ्चश्च (GW. MW. NW.)। उभयत्र २अनु°>आनु° इति दीर्घापत्तेश्च सांहितिकं निपातनं द्र.। यथा चैकमन्यतरतोऽपि साध्वन्वयाभावो भवतीत्यत्र भूयः वैश. अनुसंधेयम्।

h) बस. भवति नञ्-पूर्व इति प्रागर्वागभ्यर्हिता आहुः। तत् कथं नान्तोदात्तः (पा ६,२,१७२) इति चोद्यम्। तत् साध्यं कथमिति। तस. भवतु न बस. इति। तेन तावत् सौवरी चातुरक्षी कामं निष्पद्यताम् (पा ६,२,२) न

२)]; १०, ३९, ६; कौ १, ३९९; २, ७३९; जै १, ४५,१; शौ २०, ११४, १.

अना(न्-आ)त,ता[a]– -तः ऋ १, १००,२; तै ७,१,१०,३¶; काठ ८, ७¶; क ७, ४¶; –¶तम् तै २,५,११,४; ५, १, ९, १[2]; ६, १,२,७[2]; मै १, ४, ११; ५, ७[2]; ११, ९; २, २, १२; ५, २; काठ १०,८; –¶तस्य तै ७, १,५,६; –ता काठ ३८, १४; –ताः शौ ४,७, ७; ५, ६, २; पै ६, ११, २; –ताम् तै ७, ४, ५, ३¶; –तेन मै ४, २, ११.

अना(न्-आ)व्यु[b]– -व्यम् ऋ७,६६,११.

अ॑ना(न्-आ)वयु[c]– -॰यो शौ ६,१६,१.

†अ॑ना(न्-आ)भयिन्[d]– -॰यिन् ऋ ८, २, १; कौ १, १२४; २,८४; जै १, १३, १०; ३, ८, १०.

अ॑ना(न्-आ)भव[e]– -॰व काठ ६, ७; क ४, ६.

¶अ-नाभि– -भिम् काठ २०, ७; क ३१, ९.

अ॑ना(न्-आ)भु[a]– -॰भो मै १, ८, ५.

अना(न्-आ)भू[a]– -भुवः ऋ १, ५१,९.

अ-नामग[f]– -गः शौ १९, ४५, २.

अनामन्[g]– -नात् शौ १२, ४, ५; ८.

१अ॑ना(न्-आ)मय[a]– -[?h]यः पै १६, ५, ७.

२अना(न्-आ)मय[i]– -या खि ५, १५, ५[?j]; शौ २०, १२९, २०; –याः शौ ९, १३, १३–१८; पै १६, ७५, ३–८.

अना(न्-आ)मयत्[k]– -यत् मा १८, ६; का १९, ४, २; तै ४, ७, ३, २; मै २, ११, ३; काठ १८, ९; क २८, ९; पै १०, १२, १.

†अना(न्-आ)मयित्नु[l]– -त्नुभ्याम् ऋ १०, १३७, ७; शौ ४, १३, ७; पै ५, १८, ८.

†अ-नामिन्[m]– -मि ऋ ३, ६२, ५; ६, ८, ६; तै १, ५, ११, २; मै ४, ११, १; काठ ४, १६.

अना(न्-आ)मृण[n]– -णः ऋ १,३३,१.

¶अना(न्-आ)मृत[o]– -तम् तै ५, २, ३,१; काठ ७,१२[2];२०,१;२२, ६[2]; क ६, २[2]; ३१, ३; ३४, १[2]; –ते तै ५, २, ३, २; काठ २०, १; क ३१, ३.

अना(न्-आ)यत[p]– -तः ऋ [४, १३, ५; १४,५.]

त्वाऽऽर्थीति (आपि-रहिते वृत्तेर्नाऽऽपि-भिन्न इत्यभिसन्धेः)। उच्यते। इह उप. बस. भवत्विति। सोऽपि कल्पना-मूलत्वाद् विकल्पितविग्रहः द्र.। तद् यथा। नञ उत्तरस्य (सहु>)*साऽऽपि- इति मूलतः सतो नैरुक्तिकः सकारलोपो नकारोपजनश्च स्यातामिति प्रथमः कल्पः (तु. अगोपा-)। 'आ(ऽऽशाः) आपुयोऽनेनाऽनया वा' इति माध्यमिकधातु-जलोपे सत्य् आ॑ऽऽपि- इत्य् उप. इति द्वितीयः कल्पः (पावा २,२,२४)। 'अन्-(आशाः) आपुयोऽनेनाऽनया वा' इति नञ्मात्रातिरिक्तस्य धातुजांऽशस्य पूप. लोपे सति बस. पूपप्रस्व. इति कृत्वा नञ्मात्रस्य पूप. स्वरः प्रकृत्येति च तृतीयः कल्प इति दिक् (चरमश्चायं प्रकारः नापू. अपि द्र.)।

a) तस. नञ्-स्वरः (पा ६, २,२)। उप. यद्र.।

b) तस. नञ्-स्वरं बाधित्वा 'कृत्य-' (पा ६,२,१६०) इत्यन्तोदात्तः। उप. यद्र.।

c) आवयुः सन्नेव तदुप्रत्वशमनायेव नञ्-पूर्वत्वेन श्राव्येत। उप. आवयु- यद्र.। सस्व. एपूटि. द्र.।

d) तस. नञ्-स्वरः। उप. आ√भी + कर्तर्य् इनिः प्र. (तु. पा ३, २, १५७) इति वा अ॑-भय-(प्रास.) + मत्वर्थे इनिः प्र. (पा ५,२,११५) इति वा।

e) सस्व. नापूटि.द्र.। उप. आ-भव॑-(आ√भू+अच् प्र.)। एस्थि. माध्यमिकरेफोपजनः मुपा. चिन्त्यः।

f) सस्व. नापूटि. द्र.। उप. १*नाम-ग- (नाम्ना गच्छति नाम-मुदित्वर्थः) इति तत्त्वतः पर्येष्टव्यम्।

कथमिति। मूको. पा. बहुविकृतत्वेनोपलम्भात् (तु. पाण्डु.)। यत्तु सा. अ-नामक- इति बस. अत्र पठित्वेव व्याचष्टे, तदसत्। तथा सति कपिपूर्वीयःस्वरःस्यात् (पा६,२,१७३)। 'माम् अगतस्य' इति पै. (तु. W.) यच्छ्रूयते तेनापि सुगमो निर्वाह इति (कल्पनान्तरकृते तु. W. WR. च)।

g) पपा. अवग्रहो न भवति। व्यु. ?। १अ+(भावार्थे) आ-मन- (<आ√मन्) इति बस. अन्तोदात्तः (पा ६, २, १७२) इतीव W. द्र.। १अ+आमन- (<√२अम् >आमि+भावे ल्युट्) इतीव च LUD. द्र.।

h) अयं मुपा.'अनामयत्' इति मूको.स्थाने संस्कारमान्याद् धृतः।'-यम्'इत्य् असं.द्वि१ सत् क्रिवि.इत्येव सुपठम्।

i) बस. अन्तोदात्तः (पा ६, २, १७२)। उप. यद्र.।

j) 'अनामया' इति मुपा. स्वरश्चिन्त्यः।

k) तस. नञ्-स्वरः (पा ६, २, २)। उप. √२अम् >आमि + शतृ-प्र.।

l) तस. उप. <√२अम् >आमि + इत्नुच्-प्रत्यये णेर् अय्-आदेशे (तु.पाउ ३,२९; पा ६,४,५५) नञ्-स्वरापवादः 'कृत्योक-' (पा ६,२,१६०) इत्यन्तोदात्तः उसं.।

m) सस्व. एपू. द्र.। उप.√नम्+ताच्छीलिकः णिनिः।

n) बस. अन्तोदात्तः (पा ६, २, १७२)। उप. आ √मृण् + कः (पा ३, १, १३५)।

o) तस. नञ्-स्वरः। उप. आ√मृ+क्तः प्र.।

p) उप. आ√१यम्+क्तः प्र.। शेषं नापू. द्र.।

¶अना(न्-आ)यतन,ना[a]— -नः मै ३, ४, १०; ४, ७, ६; काठ १०, ३; २६, ३; २८, ३; ३०, ७; ३४, ९; ३५, १८; क ४१, १; ४४, ३; ४८, १६; $शौ ११, ३, ४९; $पै १६, ५८, ४; ५; -नम् मै ३, ४, १०; ४, ७, ६; काठ २१, ८; २६, ३; क ४१, १; -नाः तै ३, १, ९, २; ३; ७, १, ५, ४; मै ३, ८, १; १०, ५²; काठ २४, १०; २९, १²; क ३८, ३; ४५, २²; -नानि काठ १२, ५; -ने मै १, ६, ११; ३, १, ४; ४, ४; ७, ७; ४, ५, २; ८, ५; काठ ३५, १८; क ४८, १६.

अना(न्-आ)युध[a]— -धासः ऋ ४, ५, १४; ८, ९६, ९.

¶अना(न्-आ)रब्ध[b]— -ब्धः तै ६, ४, २, १.

¶अना(न्-आ)रभ्य[b] तै १, ६, ८, १; काठ ३२, ७; ३६, ११.

अना(न्-आ)रम्भण[a]— -¶णः तै २, ६, ५, ६; -णम् काठ २१, ८¶; -1णे ऋ १, ११६, ५; [१८२, ६; ७, १०४, ३]; खि १, २, १; शौ ८, ४, ३; पै १६, ९, ३.

अना(न्-आ)रुद्ध— -द्धः पै १६, ७२, ६.

¶अना(न्-आ)र्त,र्ता[b]— -र्तः तै ३, ४, ३, ६; काठ १२, १०; -र्तम् पै ९, २२, २४; -र्ताः तै ७, ५, १, ३; -र्ताम् काठ ३५, १९; क ४८, १७; -र्तेन मै २, ४, १.

¶अना(न्-आ)र्त्ति[b]— -र्त्यै तै २, ६, ९, ३; ८; ३, १, ७, १; २, ४, २²; ५; ७, ४, २, ४.

¶अना(न्-आ)र्त्विजीन[c]— -नः काठ १३, ४.

अना(न्-आर्य→)र्या— -र्या पै २, ३१, २.

अना(न्-आ)र्षेय[b]— -याणाम् शौ ११, १, ३३; पै १६, ९२, ३; -याय मै ४, ८, ३¶.

१अना(न्-आ)ल(<र)ब्ध[d]-

¶अनालब्धा(ब्ध-अ)यता[e]— -ता काठ २४, ३[f]; क ३७, ४.

२¶अना(न्-आ)लब्ध[g]— -ब्धम् तै ६, ३, ५, २.

¶अना(न्-आ)लभ्य[h] मै १, ४, १०; ४, १, ४²; ५, ६; काठ ३१, ३; क ४२, ६; ४७, ३.

अना(न्-आ)लम्बु(क→)का[i]— -का काठ ३५, १८; क ४८, १६.

¶अना(न्-आ)लेश[a]— -शे तै ५, १, ५, ५.

अना(न्-आ)वयस्[j]— -याः शौ ७, ६५, ३.

†अना(न्-आ)वि(द्ध→)द्धा[b]— -द्धया ऋ ६, ७५, १; मा २९, ३८; का ३१, २, २; तै ४, ६, ६, १; मै ३, १६, ३; काठ ४६, १; पै १५, १०, १.

अना(न्-आ)व्या(ध→)धा[k]— -धाम् शौ १४, १, ६४.

अना(न्-आ)वृत्[b]— -वृत् ऋ १०, ९५, १४.

अना(न्-आ)वृ(त>)ता[b]— -ताम् शौ १५, ६, १९.

१¶अना(न्-आ)व्रस्क[l]— -स्काय तै ३, १, ५, १; ६, १, १०, ३; ३, ८, ३.

२अना(न्-आ)व्रस्क[m]— -स्कः शौ १२, ४, ४७.

†अना(न्-आ)शस्त[a]— -स्ताः ऋ [१, २९, १; २, ४१, १६]; शौ २०, ७४, १.

*अना(न्-आ)शिंस्[a]-

a) बस. अन्तोदात्तः (पा ६,२,१७२)। उप. यद्र.।

b) तस. नञ्-स्वरः (पा ६,२,२)। उप. यद्र.।

c) तस. उप. ऋत्विज्- +तादर्हिकः खञ् प्र. (पा ५, १, ७१)।

d) अर्थपार्थक्यनिदानोऽयं नाउ. पृथङ् निर्देशः द्र.। तच्चाऽर्थपार्थक्यं किञ्चिदानमित्येतद् १आ√लभ् इत्यत्राऽनुसंधीयताम्।

e) कस. पूप. च उप. चोभे तस. नञ्-पूर्वौ भवतः (=अना[र→]लब्धा चासाव् अयता चेति तु. तै ६, १, ७, ५ यत्रात्रत्यस्य पूप. स्थाने 'अबद्धा' इत्येतद् 'अयता' इत्येतच् च पृथक् द्वे पदे भवतः)।

f) मूको. 'अनालब्धा' इति पूप. भवति। ततः 'अनाऽऽलब्धा' इत्यस्य मूलतः बस. सतः संकेतोऽपि सुग्रहः तथा सत्यपि यनि. कस. अव्यभिचरितः।

g) तस. नञ्-स्वरः (पा ६, २, २)। उप. <२आ √लभ् यद्र.।

h) नापूटि.सस्व.द्र.। उप.१आ√लभ्+क्त्वा>ल्यप्।

i) उप. <१आ√(र>)ल(म्भ्>)म्ब् यद्र.। शेषम् अनपरोधुक- इत्रत्ये टि. द्र.।

j) सस्व. द्विपूटि. द्र.। उप. आ-वयस्- यद्र.। यत्तु WI. आकारान्तं प्राति. निरदेशि तदप्रमाणम्।

k) बस. अन्तोदात्तः (पा ६, २, १७२)। उप. आ √व्यध्+भावे घञ् प्र.।

l) तस. नञ्-स्वरः (पा ६, २,२)। उप. आ√व्रश्च्+भावे घञ् प्र. कुत्वम् (पा ७,३,५२)।

m) सस्व. एपूटि. द्र.। उप. नापूटि. द्र.।

¶अना(न्-आ)शीर्क[a]- -र्केण तै १, ६, १०, ४.
अना(न्-आ)शीर्दा[b]- -र्दाम् ऋ १०, २७, १.
†अना(न्-आ)शु[c]- -शवः ऋ १, १३५, ९; ८, १, १४; शौ २०, ११६, २; -शुः खि ५, १३, ६; शौ २०, १२८, १०$; -शुना ऋ ६, ४५, २; -शोः ऋ १०, ३९, ३.
¶अना(न्-आ)शुमवत्[b]- -वन्ति काठ २३, ३[३].
¶अना(न्-आ)श्वस्[d]- -श्वान् तै १, ६, ७, ३; ४[२].
अ-नाष्ट्र- -ष्ट्रः पै १०, २, ५; -ष्ट्रम् पै ५, २८, २.
अना(न्-आ)स्[e]- -नासः ऋ ५, २९, १०.
अ-नासिक[f]- -काय तै ७, ५, १२, १; काठ ४५, ३.
¶अना(न्-आ)स्क(न्→)न्ना- -न्ना काठ १२, १३.
?अनास्त[g] पै ७, ८, ९.
अना(न्-आ)स्थान[f]- -ने ऋ १, ११६, ५.
अना(न्-आ)स्माक[h]- -कः शौ १९, ५७,५; -कम् शौ १९, ५७,४.
?अनास्य[i]- -०स्यौ क २, १.
अना(न्-आ)स्राव[f]- -वम् शौ २, ३, २; पै १, ८, २.
अना(न्-आ)हत[b]- -तः पै २, ३१, ४.
अनाहत-शी(र्षन्)र्ष्णी[j]- -र्ष्णी तै ३, २, ५, १.
¶अना(न्-आ)हित[b]- -तः मै १,६,४.
¶अनाहिता(त-अ)ग्नि[k]- -ग्निः काठ ६, ७; ८, ११; क ४, ६; ७,८; -ग्नेः काठ ९, १५.
अना(न्-आ)हुत[b]- -तम् पै ६, १४, १.
¶अना(न्-आ)हुति[b]- -तिः तै ५, ४, ३, २; -तिम् ऋ १०, ३७, ४; ६३, १२.
¶अ-निखात,ता[b]- -तः काठ ३७, १६; -ता मै ३, ८, ९.
अनितभा[l]- -भा ऋ ५, ५३, ९.
¶अ-निधाय[m] मै १, ६, ६.
†अनि(न्-इ)ध्म, ध्मा[f]- -ध्मः ऋ २, ३५, ४; १०, ३०, ४; तै २, ५, १२, २; शौ १४, १, ३७; -ध्माम्? मै ४, १२, ४‡[n].
अनि(न्-इ)न[o]- -नस्य ऋ १, १५०, २.

---

a) बस. समासान्तः कप् (पा ५, ४, १५४)। 'कपि पूर्वम्' (पा ६, २, १७३) इत्युक्तः स्वरः। अयस्मयादित्वञ्च द्रस.। तेन पदत्वाद्रुत्वं भत्वाद्विसर्जनीयाभावश्च (पावा १, ४, २०)। यत्तु भा. 'नम्सुभ्याम्' (पा ६, २, १७२) इत्यन्तोदात्तत्वमाह तद् भ्रान्तमिव स्यात्।

b) तस. नञ्-स्वरः (पा ६,२,२)। उप. यद्र.।

c) चार्वादित्वम् द्रस. तेन तस. नञ्-स्वरापवादोऽन्तोदात्तो भवति (पा ६, २, १६०)। उप. यद्र.।

d) तस. नञ्-स्वरः। उप. √२अश्+क्वसुः प्रत्ययः (पा ३, २, १०९)।

e) बस. अन्तोदात्तः (पा ६, २, १७२)। उप. नास्- इति GRI.। आस्- (<>आस्य-) इत्यन्ये। 'मृध्रवाचः' इत्यनुपदश्रूयमाणविशेषणान्तरापेक्षयोत्तरो बहुसंमतः कल्प एव साधीयानिति मतं भवति।

f) बस. अन्तोदात्तः (पा ६,२,१७२)। उप. यद्र.।

g) असंस्कृत एव मुपा. भवति नितरां दुष्पठः। अना(न्-आ)स->-सम् ('यज्ञम्') इति शोधः संबन्धश्च द्र.।

h) तस. नञ्-स्वरे प्राप्ते चार्वादित्वञ् द्रस. अन्तोदात्तः (पा ६,२,२;१६०)। उप. (अस्मद्>) अस्माक-+अण् (पा ४, ३, २)। यद्वा अस्माक- (यद्र.) इत्यतः प्राति. भावेऽपि प्र. उप. निष्पन्ने सति बस. अन्तोदात्तः (पा ६, २, १७२) इत्येवं सुवचतरं द्र.।

i) वास्तविकः पाभे. वा अनश्रु- इत्यत्र गपू. (यद्र.) प्रामादिकविकारमात्रं वेति विमृश्यताम् (तु. संटि.)। प्रथमे कल्पे अ-नास्य- इत्येवं पदविभागः स्याद् अन्-आस्य- इत्येवं वेत्यपरो गवेषणार्हो विषयः।

j) बस. पूपप्रस्व. (पा ६,२,१)। उप. शीर्षन्-+ङीप् प्र.उपधालोपश्च (पा ४, १,२८; ६,४,१३४)।

k) बस. पूपप्रस्व. (पा ६, २, १)। अन्-आहिताग्नि- इत्येवं तस. नञ्-स्वरे (पा ६, २,२) स्वरतः समाने संभवत्यपि यदसौ नोररीकृतस् तत्र नञः क्रियार्थरूपगुणप्रतिषेधे वर्तमानाया मुख्याया वृत्तेः क्रियावतः पदावयवस्याऽऽहितेत्यस्य समासान्तरोपसर्जनीभावे सति बाधो मा भूदित्येतद् बीजं द्र.। अर्थनित्यत्वेन परीक्ष्यत्वाल् लक्ष्यलक्षणानामित्यभिसन्धेः।

l) वैसं. इतीवाऽनवग्रहः पपा. भवति। तस. नञ्-स्वरः (पा ६, २, २)। उप. *इत-भा- (बस.) इति पदविभाग-कल्पना व्यु. निमित्तमात्रतया गृह्येत।

m) तस. नञ्स्वरः। उप. नि√धा+क्त्वा>ल्यप्।

n) '-ध्मः' इत्यस्य स्थानेऽपपाठः स्यात् (तु. नापू. ऋ. ऋ [२,३५,४] स्थलम्)। अस्मे इति पपा. (तु. संटि.) यः पाभे. भवति सोऽपि दुष्पठः द्र.।

o) बस. अन्तोदात्तः (पा ६, २, १७२)। उप. यद्र.।

अ-निन्द्या[a]– -न्द्याः शौ ११,१०,२२; पै १६, ८७, २.

अ-निन्द्य[b]– -न्द्यः ऋ ९, ८२, ४; –०न्द्या ऋ १, १८०, ७.

अनि(न्-इ)न्द्र, न्द्रा[c]– -न्द्रम् ऋ ७, १८, १६; –न्द्राः ऋ १, १३३, १; ५, २, ३; १०, ४८, ७; –न्द्रान् ऋ १०, २७, ६; –न्द्राम् ऋ ४, २३, ७.

अनि(न्-इ)न्द्रियं[d]– -याः पै १६,७६,९.

†१अ-निपद्यमान[a]– -नम् ऋ [१, १६४,३१; १०, १७७, ३]; मा ३७,१७; का ३७,३,४; मै ४, ९, ६; पै १६, ६८, १०.

२?अ-निपद्यमान[e]– -‡नम् शौ ९, १५, ११.

अ-निबद्ध[a]– -द्धः ऋ [४, १३, ५; १४, ५].

अ-निबाध[f]– -धः ऋ ३, १,११;[५, ४२, १७; ४३, १३].

अ-निभृष्ट,ष्टा[g]– -ष्टः ऋ १०, ११६, ६; शौ १९, ६०, २; –ष्टम् मा १०,६; का ११, ४,२; तै १, ८, १२,१; मै २, ६,८;४,४,२[2];¶; काठ १५, ६; –ष्टाः तै १, ८, १२, १.

अनिभृष्ट-तविषि[h]– -षिः ऋ २, २५, ४; ५, ७, ७.

अनिभृष्ट-तेजस्– -जाः काठ १८, १६; क २९, ४.

†अ-निमान[i]– -नः ऋ १, २७, ११; ६, २२, ७; कौ २, १०१४; जै ४, ९, ५; शौ २०, ३६, ७.

अ-निमिष्[a]– -मिषा[j] ऋ ३, ५९, १; ७, ६०, ७; तै ३, ४, ११, ५[k]; काठ २३, १२; ३५, १९; क ४८, १७.

१अ-निमिष[l]– -षम्[m] ऋ ५, १९, २; ७, ६१, ३.

†२अ-निमिष[c]– -षः ऋ १०,१०३, १; मा १७, ३३; का १८,४, १; तै ४, ६, ४, १; मै २, १०, ४; काठ १८,५; क २८, ५; कौ २, ११९९; शौ १९, १३, २; पै ७, ४, २; –षम्[n] ऋ १, २४, ६; –षाः ऋ २, २७, ९; –षेण ऋ १०, १०३, २; मा १७,३४; का १८, ४, २; तै ४, ६, ४, १; मै २, १०, ४; काठ १८,५; क २८, ५; कौ २, १२००; शौ १९, १३, ३; पै ७, ४, ३.

अ-निमिषत्[a]– -षद्भिः ऋ [१, १४३, ८; (६, ८, ७)]; –षन्तः ऋ १०, ६३, ४.

†अ-निमेष[a]– -षम्[n] ऋ १,३१,१२; १६४, २१; मा ३४, १३; का ३३, १, ७; शौ ९, ९, २२; पै १६, ६७, १२.

१अनि(न्-इ)र[o]– -रेण ऋ ४, ५, १४.

२अनि(न्-इ)रा[p]– -राः ऋ ८, ४८, ११; मा ११, ४७; का १२, ४, ११; मै २, ७, ५; काठ १६, ४; –०म् ऋ ७, ७१, २; ८, ६०, २०; १०, ३७, ४; खि ५, २१, ३; मा १२, १०५; का १३, ७,

---

a) तस. नञ्-स्वरः (पा ६,२, २) । उप. यद्र. ।

b) तस. उप. ण्यदन्ते कृति 'कृत्योक-' (पा ६, २, १६०) इत्यन्तोदात्तः ।

c) बस. अन्तोदात्तः (पा ६,२,१७२)। उप. यद्र. ।

d) बस. । निरिन्द्रिय- इति पाभे. (शौ ९,२, १०)। स चापि समानार्ऽर्थः बस. यद्र. ।

e) नापू. स्थाने स्वरतोऽपपाठो वा स्यात् पाभे. वा (तु. ऋ १, १६४, ११)। उत्तरे कल्पे <आ नि√पद् इतीयं मौलिकी स्थितिः स्यात्। ततः प्रथमाजह्रस्व-त्वनिर्देशः प्राकृतिको वा स्याद्वास्तविकः प्रामादिको वा स्याद् मूको. एव विद्यमानः । उभयथाऽप्य् उपप्रस्व. गतिद्वयात्मकं पूप. उपकल्पयेदित्यव्यभिचरितं द्र. । एवं तावद् वस्तुतोऽर्थभेदवती श्रुतिद्वयीति संभाव्येत विस्तरतः वैश. चानुसंधीयेत ।

f) बस. अन्तोदात्तः (पा ६, २, १७२) । उप. नि √बाध्+भावे घञ् प्र. ।

g) तस. नञ्-स्वरः । उप. नि√भ्रस्ज्+क्तः यद्र. ।

h) बस. पूपप्रस्व. (पा ६,२,१)। तुटि. अनाहिताग्नि-यत्रत्यया दि. तस. नेह लब्धादरः । उप. यद्र. ।

i) बस. अन्तोदात्तः (पा ६, २, १७२) । उप. नि √१मा+ल्युट् प्र. ।

j) तृ१ सत् प्रयोगतः क्रिवि. द्र.। एतद् <१अ-निमिष- (=नाउ) इति PW. विमृश्यः (तु. NW.; वैतु. GW. MW.) ।

k) उप. कर्तरि कः प्र. इति तृ१=द्वि३ इति च कृत्वा देव- पर्यायत्वेन यद् भा. विकल्पेन व्याचष्टे तत् क्लिष्टक-ल्पनाऽव्यभिचरितं द्र. ।

l) तस. नञ्-स्वरः । उप. नि√मिष्+भावे कः प्र. ।

m) एतद् रू. <नापू. इति प्रतिपन्नौ GW. MW. च चिन्त्यौ द्र. । प्रयोगत एतत् क्रिवि. भवतीत्यभ्युप-गमसामान्ये सति नापू. न. द्वि१ अनिमिड् इत्याकारकं स्यान्न यनि. इत्यनुपपत्तिदर्शनादिति दिक् ।

n) द्वि१ सत् प्रयोगतः क्रिवि. द्र. ।

o) बस. अन्तोदात्तः (पा ६, २, १७२) । उप. <इरा- यद्र. ।

p) तस. नञ्-स्वरः (पा ६, २, २) । उप. यद्र. ।

४; तै ४, २, ७, २; मै २, ७, १४; काठ १६, १४; क २५, ५; शौ २०, १३५, १३.

अ-निरा(र्-आ)हित[a]— -तः शौ १२, २, ३५; ३६.

¶अ-निरुक्त,क्ता[b]— -क्तः तै ७, ४, २, ३; मै १, १०, ५; ११, ९[२]; ३, ६, ५; काठ १२, ९; १४, १०[२]; २०, ५; २४, ८; २६, १; २८, १०; ३३, ४; ३५, २०; क ३१, ७; ३८, १; ४०, ४; ४५, १; ४८, १८; —क्तम् तै ६, २, ७, ३; मै ३, २, ५; ४, ६; ८, ९; ४, ८, ६; काठ ६, ५; ९, १५[२]; १६; २९, ४; ३२, १[२]; क ४, ४; ४५, ५; —क्तया मै ३, ६, ५; ४, ८, ६; —क्ता काठ १२, ९; —क्ताः मै ३, ४, ६; ८, १०[२]; काठ १४, १०[२]; —क्तानि काठ २१, २[२]; क ३१, १७[२]; —क्ताम् तै २, ५, ७, ३; काठ ३६, १३.

?अ-निरुक्तसामन्[c]— -मा काठ १४, १०.

¶अ-निर्ऋतिगृहीत[d]— -तम् मै ४, ३, १.

¶अ-निर्घात[b]— -ताय तै ३, १, ८, ३; २, ४, २; मै ४, ४, ४.

¶अ-निर्दाह[e]— -हाय तै २, ३, ६, २; ७, ४; मै २, ३, ७; ३, ३, ३; ४, १, ९; काठ १२, ५; ३१, ७; क ३०, २; ३; ३१, ७; १८.

अ-निर्दाहुक[f]— -कः मै १, ४, ८; काठ ३२, ४.

¶अ-निर्दिष्टभाग[g]— -गः तै २, २, ४, ६.

¶अ-निर्मार्ग[h]— -र्गाय मै १, ८, ५; २, ३, १[२]; ४, ३, ६[२]; ४, १; काठ १२, ५; ८; १३; २४, १०; क ३७, ७[i]; ३८, ३.

¶अ-निर्याच्य[b] तै ५, २, ३, १; मै ३, १, ३; २, ३; काठ २०, १; ३०, ९; क ३१, ३.

¶अ-निर्वाह[j]— -हाय मै ४, ८, ५.

¶अ-निर्वीर्य[k]— -र्यः काठ २८, ८.

१अनिल- २अनिल- √१अन् द्र.

अ-निविशमा(न→)ना[b]— -नाः ऋ ७, ४९, १.

†अ-निवेश(न→)ना[l]— -नानाम् ऋ १, ३२, १०; पै १३, ६, १०.

अ॑-निवीर्य[m]— -र्यः काठ २७, ९.

अ-निवृत[b]— -तः ऋ ३, २९, ६.

अ-निशित,ता[n]— -तः मा १, २९; का १, १०, १; काठ ३१, १४; —तम् ऋ २, ३८, ८; ९, ९६, २[o]; तै ४, ७, १५, ४[p]; —ता मा १, २९; का १, १०, १; —ताः मै ४, १, १२[२]; काठ १, १०; ३१, ९[२]; क १, १०; ४७, ९[२]; ¶.

†अनिशित-स(र्ग→)र्गा[q]— -र्गाः ऋ १०, ८९, ४; कौ १, ३३९; जै १, ३५, ८.

अ-निःशस्त[r]— -स्ताः ऋ ४, ३४, ११[s].

---

a) नाउटि. सस्व. द्र.। उप. <निर्-आ√धा यद्र.।

b) तस. नञ्-स्वरः (पा ६, २, २)। उप. यद्र.।

c) यनि. तस. नञ्-स्वरः (पा ६, २, २)। वस्तुतस्तु सुपा. चिन्त्यो भवति। निरुक्त-सामन्-(यद्र.)इत्यस्याऽनञः प्राति. एव प्राकरणिकत्वात् (तु. मै १, ११, ९)।

d) सस्व. एपूटि. द्र.। उप. निर्ऋति-गृहीत- इति तृतस. द्र.।

e) उप. <निर् √दह् यद्र.। शेषम् द्विपूटि. द्र.।

f) तस. कृत्योकीयस्वराभाव-कृते अ-क्षोधुक- टि. द्र.।

g) तस. नञ्-स्वरः (पा ६, २, २)। उप. निर्दिष्ट-भाग- इति बस. यद्र.।

h) सस्व. नापूटि. द्र.। उप. निर् √मृज्+भावे घञ् प्र.।

i) काठ. समानप्रकरणे अनुद्दाह- इति श्रूयमाणं यद्र. (तु. संटि.)।

j) उप. निर् √वह्+घञ् प्र.। शेषं द्विपूटि. द्र.।

k) सस्व. एउटि. द्र.। अनिवीर्य- इति प्रमाद-भ्रंशितमध्यरेफः पाभे. यद्र.। उप. बस.।

l) बस. अन्तोदात्तः (पा ६, २, १७२)। उप. नि √विश्+अधिकरणे ल्युट् प्र.।

m) तस. नञ्-स्वरः। उप. *नि-वीर्य- बस. (प्रावा २, २, २४)। यद्वा =निर्वीर्य- (गपूटि. द्र.)।

n) सस्व. नापूटि. द्र.। उप. १निशित- (<√निश्) यद्र. (तु. शब्रा १, ३, १, ६; ४, १, २, २५ यत्र यक्र. अनुपरत- इति चराचर- इति चैतत्पर्यायभावतो निर्दिश्येते; अर्वाञ्चश्च [GW.MW.NW.प्रमृ.])। एस्थि. सर्वत्र पपा. अनि-शित- इत्येवं निरदेशीतीव कृत्वा सा. प्रमृ. भाष्यकारैर् उप. =२नि-शित- (<नि √शा<शो) इत्यवधार्य तत्र तत्र व्याख्यानप्रौढिं प्रदर्शयद्भिस्तत्प्रयोजितान्वय-पीडनादौ व्यर्थमादरः प्रादर्शि (भूयानप्यत्र विस्तरः √निश् इत्यत्र द्र.)।

o) क्रिवि. सद् न. द्वि१ द्र.।

p) यतु. ?अ-निषित-> -तम् तत्रत्यं टि. च।

q) बस. पूपप्रस्व. (पा ६, २, १)। उप. यद्र.।

r) तस. नञ्-स्वरः (पा ६, २, २)। उप. निर् (<>स्) √शंस्+क्तः प्र.।

s) इह श्रूयमाणं रू. प्र३ (तु. 'सजोषसः सूरयः' ऋ ४, ३४, ६ प्रमृ.)। एस्थि. एतद् रू. सं३ इति यद् GW. आह तन्निःसारं द्र.।

अ-निषङ्ग[a]- -ङ्गाय ऋ १, ३१, १३.
अनि(न्-इ)ष(व्य→)व्या[b]- -व्याः ऋ १०, १०८, ६.
?अ-निषिञ्चनः[c] पै १५, १५, ९.
?अ॒-निषित[d]- -तम् मै ३, १६, ५; काठ २२, १५.
अ॒-निष्कृत[e]- -तः पै ३, ३३, ४[f]; –।तम् ऋ ८, ९९, ८; ९, ३९, २; कौ २, २४९; जै ३, २१, १४.
अ-निष्कृति- -स्या पै ३, १७, ३.
¶अ॒नि(न्-२इ)ष्ट,ष्टा[e]- -ष्टः काठ ३५, १७; क ४८, १५; –ष्टम् तै ६, ६, ६, २; –ष्टाः तै २, ६, १, ५; –ष्टेभ्यः काठ ५, ४; ३२, ४; –ष्टेषु काठ ३५, १८; क ४८, १६.
¶अनि(न्-इ)ष्टक[g]- -के तै ५, ४, १०, ३^{2}; मै ३, ४, ५; काठ २२, २.
अ-निष्कर्य॒[h]- -कर्यम् काठ २४, ५; क ३७, ६.
अ॒-निष्टृत[i]- -तः ऋ ८, ३३, ९; मा २७, ४; का २९, १, ४; ७; तै ४, १, ७, २; ३; मै २, १२, ५^{2}; काठ १८, १६^{2}; क २९, ४^{2}; कौ २, १०४८†; शौ ७, ८२, ३; †२०, ५३, ३[j]; ५७, १३; पै ३, ३३, ७.
¶अ॒-निष्ट्य[k]- -ष्ट्यः काठ ७, १३^{3}; क ६, २^{2}.
¶अ॒नि(न-२इ)ष्ट्वा[e] काठ १२, ७^{2}; ३५, १७; क ४८, १५.
अ॒-निहत्य[l] शौ १२, ३, ४४.
अ॒नीक[m]- -कः पै ४, २४, ७; –।कम् ऋ १, ११३, १९; ११५, १; १२१, ४; १२४, ११; १६८, ९; २, ३५, ११; ३, ३०, १३; ४, ५, ९; १५; ११, १; १२, २; ५, २, १; ४८, ४; ७६, १; ६, ४७, २८; ५१, १; ७, १, ८; ९; ८८, २; ८, ९६, ९; १०, २, ६; ७, ३; ४३, ४; ४८, ३; ६९, १; मा ७, ४२; ८, २४$; १३, ४६; २९, ५४; का ८, १७, १; ९, २, २; ४, २$; १४, ४, ९; तै १, ४, ४३, १; ४५, १$; २, ३, ८, २; ४, १४, ४; ४, ३, १३, १; ६, ६, ६; ६, २, ३, १¶; मै १, ३, ३७; ३९¶; २, १, १०¶; ३, १६, ३†; ४, १४, ४; काठ ४, ९; १३; २२, ५; ६; ८; २९, ३; ४६, १; क ३, ७; ११$; ३४, १; ४५, ४$; कौ ३, ११० २; ३, ५, ३; जै २, ४, ६; शौ ४, २७, ७$; ६, १२५, ३; ७, ३७, १$; १३, २, ३४$; ३५; २०, १७, ४; १०७, १३; १४; पै ४, ३५, ७; १५, ११, ७; १२, ४; १६, १५१, ५; –का ऋ ३, १९, ४; ४, २३, ७; –कात् पै ८, १३, ११‡; –कानि मै २, १, १०¶; –के ऋ ४, ५८, ११; ६, ४७, ५;

a) बस. अन्तोदात्तः (पा ६, २, १७२)। उप. नि √ष(>स) ञ्ज् + घञ् षत्वं कुत्वं च ।
b) तस. उप. साध्वर्थक-यदन्ते नञ्-स्वरापवादो ऽन्तोदात्तः (पा ४, ४, ९८; ६, २, १५६)।
c) मुपा. नितरामकृतसंस्कारः । वस्तुतः पूर्वमन्त्रस्य यः 'एषा' इत्यु उत्तरार्धो भवति सोऽस्य मन्त्रस्य पूर्वार्धे स्यात् । 'अनिषेचनं चक्षुषी' इत्यनेन शोधितपाठेन तृतीयेन पादेन च तस्य मन्त्रस्य गायत्र्या छन्दसा पूर्तिः स्यादिति विचारयन्तु सुधियः । एवं तावदिह तस. नञ्-पूर्वः । उप. नि √वि(<सि)च्>नि-षेचन- इति यद्र.।
d) अ॒-निशित- >-तम्(गद्र.)। अत्र मूको. पा. वैकृतं द्र. (तु. संटि.)।
e) तस. नञ्-स्वरः (पा ६, २, २)। उप. यद्र.।
f) 'अ॒निष्टृतः' इति (शौ ७, ८२, ३) पाभे.।
g) बस. अन्तोदात्तः (पा ६, २, १७२)। विशेष्यगर्भ वि. द्र.। उप. इष्टका- <√यज् यद्र.।
h) तस. नञ्-पूर्वः । 'कृत्य-' (पा ६, २, १६०) इत्यन्तोदात्तः । उप. निष्कर्य- यद्र.।
i) तस. नञ्-स्वरः (पा ६, २, २)। उप. <नि √ष्टृ<स्तृ यद्र.।
j) पपा. निस् √स्तृ> *नि॒ः-स्तृत- इतीव उप. निर्दिष्टं विवेक्तव्यम् ।
k) सस्व. एपूटि. द्र. । उप. निष्ट्य<निस्+त्यप् प्र. षत्वं च (पावा ४, २, १०४; पा ८, ३, १०१) यद्र.।
l) सस्व. द्विपूटि. द्र. । उप. <नि √हन् यद्र.।
m) √२*अन्+ईकन् प्र. (पाउ ४,१७)। नित्स्वरः (पा ६, १, १९७)। यद्वा तस. स्याद् नञ्-स्वरः (पा ६, २,२)। उप. च (नि>)नी+क- (<१अक- <√अच्, ञ्च्)। अथवा, नापू. कल्पे नञोऽभावे सति नि इत्यस्य स्थाने अनु इति द्र. । तथा च सति समाननिष्पत्तेर् अ॒नूक- इत्यस्मात् प्राति. विवेचनप्रयोजनः ऊ>ई इति वर्णपरिणामः। अथापि वा नापू. एव कल्पे नञभावे सति नि इत्यस्य स्थाने ३*अ॒न् यद्र. (तु. अन्तर्, २अ॒न्तर-) । माध्यमिक ईकार उपजनः (तु. सम् (ईक्-)। अन्ततस्तदेव उप. दर्शनार्थेन √२अक् इत्येतेनाभिसंबद्धं स्यात् पूप. च सप्तमीप्रकारकम् (२अ॒न्->) अनि इति कृ. सद् दीर्घीभूतं स्यादित्यपीहाभियुक्तानामूहः द्र. (तु. WW. १, १२, ६; १६९)।

५; ७, ४, ३; ८, ७४, ४; १०२, १३; ९, ९७, २२; खि ५, ५, ८; मा १७, ९९†; २०, ३६; का १९, १, १२†; २२, ४, १; मै ३, ११, १; काठ ३८, ६; ४०, ७; १४; †कौ १, १३; ५३७; २, ९२०; †जै १, २, ३; ५५, ५; ४, ३, ४; ६, ५; –केन ऋ २, ९, ६; मा ५, ३४; का ५, ८, ५; तै १, ३, ३, १; †४, ३, १३, २; ६, १, ५; मै १, २, १२; ¶१०, ५; १४[2]; ३, ९, ५¶; †४, १०, ५; ११, ४; काठ २, १३; २१, १३; ३५, २०; ३६, ८[2]; क २, ७; ४८, १८¶; –केषु ऋ ८, २०, १२; –†कैः ऋ [३, १, १५; ५४, १]; ४, १०, ३; ७, ८, ५; मा १५, ४६; का १६, ५, २८; तै ४, ४, ४, ८; मै ४, १०, २; ५; ११, ४$; काठ २०, १४; कौ २, ११२८; पै ४, २७, ६. [°क- चतुर्°, ज्योतिस्°, तिग्म°, त्रि°, द्वि°, पुरु°, बृहद्°, शत°, सु>स्व्°]

¶अनीक-स्व[a]– -स्वाय मै १, १०, १४; काठ ३६, ८.

अनीक-वत्[b]– -वते मा २४, १६; २९, ५९; का २६, ४, १; ३१, ७, १; तै १, ८, ४, १¶; ५, ४, ५, ४[2]¶; ५, २४, १; मै १, १०, १; २, १, १०¶; ३, १३, १४; काठ ९, ५; ४८, ३; क ८, ८¶; –वन्तम् खि ४, १४, १; –वान् तै ५, ४, ५, ४¶[2].

अनीक-शस्(>ः)[c] शौ ५, २१, ८; ९; ६, १०३, ३.

¶अनी(न्-ई)जान[d]– -नः मै १, ४, ६; ४, ८, ६; –नम् तै ६, ६, ७, ३; –ने मै ४, ८, ६.

†अ-नीड(ळ)[e]– -डः ऋ १०, ५५, ६. कौ २, ११३३.

अनी(न्-ई)शान[d]– -नः तै ६, २, ५, १; मै १, ७, १.

अनी(न्-ई)श्वर[d]– -राः शौ १२, ३, ४२.

१अनु- √१अन् द्र.

२अनु[f] ऋ १, ६, ४[g]; १०, १२[h]; १५, ५; २५, १६; ३३, ११[i]; ३७, ९; ३८, ११[j]; ४४, १०; ४६, १४[k]; ४९, ३[l]; ५०, ३[m]; ६[n];

---

a) भावे स्वः (पा ५, १, ११९)। प्रत्ययस्वरः।

b) मतुपः पित्त्वाभिघाते स्वरः पूर्वावस्थः।

c) शस् प्र. (पा ५, ४, ४२)। प्रत्ययस्वरः।

d) तस. नञ्-स्वरः (पा ६, २, २)। उप. यद्र.।

e) सस्व. नापू.द्र.। यत्तु सा. प्रभृ. उप. आश्रयपर्यायतया पश्यन्तः बस. अत्राहुः, तन्न। तथा सत्यन्तोदात्तापत्तेः (पा ६, २, १७२)। यथा त्वेतद् उप. सरूपादाश्रयपर्यायात् संप. विविक्तं सद् वि. इति संभाव्येत तथा विवरणतः १*नीळ- इत्यत्र यद्र.। तस्मिन्न् उप. वि. सतीह तस. भवतु न बस. इति तु तत्त्वम्।

f) =२अनू- इति रू. प्रयोगतः द्वि१ क्रिवि. च सद् उभा नि. योगमुपेत्यैकत्वमिवापन्नं द्र.।

g) लक्षणे कर्मप्रवचनीयः (पा १, ४, ९०)।

h) अत्र उ. म. (तु. मा. ५, २९) यद् 'अनु-वृद्धयः' इत्येकं पदमित्याहतुस्तत् स्वरदोषादुपेक्ष्यम्। अन्वयेऽशक्त इव सन् स्क. पदपूरणतामाहेति सम्भाव्यते। इन्द्रमभिलक्ष्य तदनुगतास्तदुद्देश्यकाः सर्वा वृद्धयश्च सर्वा जुष्टयश्च भवन्त्वित्याकारकस्यान्वयस्य न केवलं संभवादपि त्वभीष्टत्वात् (तु. सा. वें PW. प्रभृ.)। तथा ह्युत्तरस्यामृचि पुनरिन्द्रस्य स्तुतिभिरभिवर्धनं श्रूयते।

i) कप्र. इति सा. वें. GW. च। √क्षर् इत्यनेन गतित्वेन योगम् MW. वष्टि। तन्न। स्वधामनुलक्ष्य न तु तां कर्मतया विषयीकृत्य क्षरणस्य विवक्षितत्वात्।

j) रोधस्वतीर् अनुलक्ष्यत्येर्थतः कप्र. (तु. सा. वें; वैतु. GW. अनु···यात्)।

k) उषस उपाचरणमकर्मकमाख्यातमभिप्रेतं द्र.। आश्विनश्रीरनुलक्षणस्य विषयो न त्वनूपाचरणस्येति विवेकाद् गतित्वदर्शी वें. चिन्त्यः।

l) लक्षणे वेत्थंभूतलक्षणे वा कप्र.। अध्याहारमुखेन सा. अप्येनमेवार्थमभिप्रयन् स्यात्। गतित्वं तु नितान्तमनपेक्षितमित्यभिसन्धिः।

m) सा. एव केवलम् 'अनु-वि-अहश्रम्' इत्याख्यातयोगमाह। तत्र चाऽऽख्यातिकप्रत्ययस्य कर्तरि भ्रान्तदृष्टत्वं बीजम्। रूपं चेदं कर्मणि न तु कर्तरीत्यस्य कृते तु. √दृश्। ऋ १०, ३०, १३ इत्यत्र स्वयमसौ भाष्यकारोऽपि द्र.।

n) उत्तरमन्त्रेण प्रकरणसामानाधिकरण्ये सति वरुणस्य पृथिव्यादिलोकत्रयदर्शकत्वे तात्पर्यं द्र.। तत्राप्य् 'अनु जनान्' इत्यतः पृथिवी संकेतिता (पृथिव्यामित्यर्थः)। √भुरण्यु इत्यस्य चोभयथा वृत्तं भवति सकर्मकं च (तु. ऋ १, १५५, ५; ५, ७३, ६; ८, ५९, १; १०, ३५, ९) अकर्मकं च (तु. ऋ ४, २७, ३; ८, ९, ६)। तदिहाकर्मकत्वं द्र.। यत्तु सा. PW. च 'अनु···पश्यसि' इति योगमाहतुस्तन्न। उत्तरेण मन्त्रेण तात्पर्यसमन्वयदर्शनात्तद्वदिहाऽप्यनुपसृष्टस्य √पश् इत्यस्योपयुक्ततरत्वादित्यभिसन्धेः (तु. GW. W.)।

७१, ६; ८०, [१–१६]; ८[a]; ९; ८२, ३[b]; ८४, [१०–१२]; ८८, ६[c]; ९५, ३[d]; ११३, १३; १२०, ११[e]; १२१, ३; ७; १२६, ३[f]; ५; १२८, १[२]; १३६, ५; १३८, ३[g]; १४१, ३[h]; ९[i]; १४८, ४; १६१, ३[j]; १६४, २८[k]; १६५, ५[l]; १६६, १०[m]; १६७, १०; [१७५, ६[n]; १७६, ६]; १७६, २[o]; १८०, ८; १८१, ५; १८३, ३[p]; १८७, ४[q]; १९१, १५[r]; २, १, १५[s]; २, [४; ९, ७०, ३]; ५[t]; ८; ८, ५[u];

a) कप्र. इति खलु सा. साध्वाह। कर्मापेक्षातोऽधिकरणापेक्षाया बलीयस्त्वप्रतीतेः।

b) उद्दिश्य प्रयाणेऽभिप्रायाद् अनुप्रयाणं यद् GW. PW. आहतुस्तन्न। तस्यानुगमनपर्यायत्वात्तस्य चेहाऽसंगतत्वात्।

c) अतिक्लिष्टान्वय उत्तरार्धे कदाचिद् **'अनु''' अस्तोभयत्'** इत्याख्यातमभिप्रेतं स्यात्।

d) **'अनुष्ठु''' अनु''' विद्वौ'** इत्यन्वयं वष्टि सा.। न त्वसौ सुवचः। **'अनुष्ठु'** इत्यनेनैवाऽनोरनुक्रमाद्यर्थस्याऽऽगतत्वाद् व्यर्था पुनरुक्तिर्भवेदिति। समग्रश्च तदीय उत्तरार्धर्चीयोऽन्वयो व्यत्यस्तः। न ह्य् ऋतून् प्रशासता सूर्येण पार्थिवानां पूर्वा दिग् अनुविधीयते। पूर्वां दिशमनु (=तस्यामित्यर्थः), प्रशासता तु तेनर्तवोऽनुष्ठु विधीयन्ते। इहैतावतैवाऽलं विस्तरः वैश. अनुसन्धेयः।

e) **'जनान्'** इत्यनेन च **'सोम-पेयम्'** इत्यनेन च पर्यायेणाभिसंबद्धुमनोरेकस्याऽध्याहारः कर्तुं योग्यः। एवं कृते च तयोरर्थविवेकः द्र. (तु. सा.)।

f) **'मा'** इत्यस्य प्रामुख्यसाधको लक्षणार्थः कप्र. (तु. सस्थ. उप; वैतु. PW. GW. **अनु''' आगात्'** इति)।

g) अनुसृत्येति यत् सा. व्याचष्टे तदनुलक्ष्येत्यर्थे द्र.। **'तां नियुतम् अनु'** इति च तत्राऽन्वयः।

h) **'अनु''' मथायति'** इतीवाभिप्रयन् सा. चिन्त्यः (तु. ऋ ३, ४३, १; ५०, २ प्रभृ. GW. च)।

i) **सीम्** इत्यनेनान्वितः कप्र. भवति। यत्तु सा. इममन्वयं व्यभिचार्य्य **'अजायथाः'** इत्यस्य क्रिप. वि. अव्य. (=गतिभिन्नत्वे सति तत्-सकक्षम्) इतीव सम्बन्धमभाषत, तच्चिन्त्यम्। गतिप्रकारके संबन्धेऽपि **सीम्** इत्यस्य रू. कर्माऽऽकाङ्क्षापूरकत्वेन दर्शनादिति यावत्। लक्षणार्थप्राधान्यात् कप्र. एव स्यादिति तु स्थितिः (तु. GW.)।

j) **'वः'** इत्येतदनुबद्धो लक्षणे कप्र. (वैतु.सा. पश्चादर्थे अव्य. इति भाषुकः)।

k) **'अनु''' अमीमेत्'** इति गतियोगवादिनः पाश्चात्या भवन्ति। तत्र हि तेऽभिप्रेतमनुलक्षणात्मकमर्थमन्तर्भावयन्ति। तदयं वादश्चिन्त्यो भवत्यप्रामाणिकत्वादन्यथाप्रसिद्धेश्च। तथाहि। अनुगमनाऽनुशब्दनाऽनुभोजनादिप्रयोगेषु योऽनोरर्थो भवति तेनैव तत्सदृशेनैव वाऽर्थेनेहापि भाव्यम्। स चाऽऽनन्तर्यसादृश्यादिविशिष्टो नितरां लक्षणार्थविलक्षण इत्यभियुक्तानामतिरोहितमिव भवति। अतो यथाऽभिमतव्याख्यानं लक्षणोद्देशाद्यर्थः कप्र. एव प्रकाश्यताम्। सामर्थ्यात् प्रसिद्धेश्च। सा. च कप्र. अभिप्रयन्नप्यर्थस्य विषये न साधुवादी। तद्विस्तरस्तु वैश. द्र.।

l) **स्वधामनुलक्ष्य** (=तद्विषय इति यावत्) त्वमिन्द्राऽस्माकं भवसीति तुरीयपादस्याऽर्थः पूर्वां पादत्रयीं प्रति हेतुतयोपन्यस्तः। यत्तु सा. **'अनु''' बभूथ'** इति योगमाह तद् विमृश्यम्।

m) तु.सा., वैतु. च PW. प्रभृ.। येषां **'वि-अनु''' धिरे'** इत्याख्यातयोगोऽभिमतो भवन् **'गतिर्गतौ'** (पा ८, १, ७०) इत्युक्तं पूर्वगतिनिघातमुपक्षिपेद् अथ **'श्रियः'** इति द्वि३ अनन्वितमिव कुर्यादिति नैवाऽऽद्रियेत।

n) **'अनु''' जोहवीमि'** इति सा. गतित्वमपि विकल्पयति। तन्न। निविदामनुहवनस्य हवनस्य वा श्रुत्याऽप्रसिद्धत्वाद् निविद्द्वारकस्य हवनस्य च प्रसिद्धत्वात् (तु. ऋ १, ८९, ३; ९६, २; २, ३६, १६)।

o) कर्मणि प्रयोगमाहुः PW.MW.GW.। तच्चिन्त्यम्। **'युम्'** इति कर्मपदस्य तथा सति संबन्धक्लिष्टत्वात्।

p) वें. सा. PW. च **'अनु''' वर्तते'** इति योगमाहुः। तथापि विमर्शसहं स्थलं द्र.।

q) गतित्वेऽपार्था द्वैस्वर्यापत्तिरित्यसकृदवोचाम।

r) PW.MW. **अनु''' प्रवावृते** इति योगमाहतुः। तथा सति प्राधान्येनाभिप्रेतो लक्षणार्थो गौणो भवेत्। अनुपूर्वकगत्यर्थानामाख्यातानामर्थे लक्षणार्थाऽन्तर्भावश्चाऽप्रसिद्धः।

s) पूर्वेण **'भुवत्'** इत्याख्यातेन गतितया युयोजयिषुर् वें. चिन्त्यः।

t) चित्रमेतद् यत् सा. कर्मप्रवचनीयतयोपक्रम्य गतित्वे पर्यवसाययति। **√चित्** इत्यस्याऽकर्मकः प्रयोगः द्र. (तु. ऋ २, ३४, २)।

u) सा. इहाऽर्धजरतीयतीव। **स्वराज्य**-पदे कर्तरि प्रत्ययश्चेद् भवेत्तर्हि का गतिरनोरिति नासौ स्पष्टमाह। **'अनु''' वावृधुः'** इति योगश्चेदभिमतः स्यात्तर्हि णिजर्थान्तर्भावेऽपि सति न कोऽपि प्रसिद्धोऽन्वर्थान्वयः संभवेदिति दिक्।

[१३, १३;१४, १२]; २१,३[a]; २४, १३[b]; २८, २; ३०, २; ३६, ६[c]; ३७, १; ३८, ३; ५[d]; ६[e]; ७[f]; ४२, २; ३, ७, ६[२g]; १२, ७; १५, ३[h]; १७, १[i]; ५; २३, २; २६, ८[j]; ३३, ३[k]; ४; ३५, ८[l]; ४३, १[m]; ५१, १०[n]; ११; ५५, ४; ४, ४, १[o]; ८; ९; १६, १८[p];

a) लक्षणे इति सा., आनन्तर्ये इति वें.। उभयथाऽपि कप्र. एव ।

b) च्युतस्वरसंस्कार एव सा. आदिस्वरं वशा- इति पदं गवार्थे पश्यन्नगतिकत्वादनोर्गतित्वविकल्पमाचष्ट (तु. 'अनु वशान्' इति प्रयोगः [ऋ १,८२,३ प्रमृ.])। विस्तरस्तु वैश. द्र. ।

c) पूर्व्यो निविदोऽनुसृत्य प्रवृत्तस्य मे हुवस्य बोधत-मित्यन्वयः । सा. √शंस् इतीममध्याहरति गतित्वेनाऽनुं च तेन योजयति । श्रुतिस्वारस्यविरुद्धस्त्वयं योगो भवति। विस्तरस्तु वैश. द्र. ।

d) वें. अनु ''इषितम् इति केतमिति चोभयं भाग-मित्यनेन समानाधिकरणमित्याह । अन्वादि वाक्यान्तरं तु द्र. । केतमनुलक्ष्य सवित्रेषितमित्यन्वयः ।

e) लक्षणे कप्र.। सा. 'जायते' इति पदमिति शेष इत्येवं सुग्रहं द्र. ।

f) सप्तमीवचनः कप्र. (तु. GW., वैतु. PW.)।

g) तृतीयार्थे कप्र. । स्वेन धाम्नेति मन्त्रांशस्वरसः । 'अनु'''ववक्ष' इति योगं यत् सा. आह तच् चिन्त्यम् (तु. सस्थ. टि. परि√३वक्ष्)। अन्यत्र च 'अनुघोषम्' इति ब्रुवाणः स एव स्वरद्वयं प्रति चोद्यो भवेत्।

h) वें. सा. 'अनु'''विभाहि' इत्याख्यातयोगमाहतुः । तत्कर्मतया च ज्वालाशब्दोऽध्याह्रियते पूर्वी-शब्दस्य च पुरुशब्दात् स्त्रियां रूपापत्तिरुच्यते। परमेतावतः क्लेशवतः पथः सरलतरः कप्र. मार्गः। 'पूर्वीः (कृष्णाः) अनु (अनु-सृत्य तद्वद् इत्यर्थः) वर्तमानासु कृष्णासु त्वम् अग्ने''' विभाहि' इति सुश्लिष्टोऽन्वयः ।

i) 'अनु'''समिध्यमानः' इति गतित्ववादी वा पक्षे सप्तम्यर्थकर्मप्रवचनीयत्ववादी वा सा. उभयथाऽप्युपेक्ष्यः (तु. समानाभिप्रायाः श्रुतीः ऋ १, १६४, ४३; ५०; १०, ५६, ३; ९०, १६ प्रमृ.)। अथेह प्रथमे कल्प आदिस्वरं धर्म- शब्दम् अग्निविशेषणतया कर्त्तरि व्याचक्षाणः सा. नितरां च्युतसंस्कारः ।

j) सा.PW.GW.MW.अनु-प्रजानन्'इति द्व्युदात्तमे-कपदमाहुः । मति-शब्दश्चाऽग्नीरूपो ज्योतिर् इत्यस्य समानाधिकरणतया व्याख्यायते । वस्तुतस्तु 'मतिम् अनु' इति तु.कप्र.द्र.(तु.'हृदा मनीषी मनसाऽभिक्लृप्तः' (कठ. ६, ९)।

k) सुलभः सप्तम्यर्थे कप्र. । 'अनुसंचरन्ती' इति द्व्युपसर्गयोगं ब्रुवाणः GW. स्वरद्वयीं प्रति चोद्यो भवति ।

l) वें. 'अनु'''आगत्य' इति सा. च 'अनु'''प्रजानन्' इति योगावाहतुः। समानश्रुतिस्वारस्यं तु कप्र. इव द्रढयेत् (तु. ऋ ३, १२, ७; ७, ७,२; १०, १४, २)।

m) 'सोम-पेयम्' इत्यनेन संबन्धाल्लक्षणे कप्र. (तु. ऋ १, १४१, ३; ३, ५०, २; ७, ९०, ४; १०, ३७, ३)।

n) लक्षणे कप्र. । इदमाऽस्याऽन्वयः । नापू. मन्त्रे कृतां प्रार्थनामुद्दिश्येत्यर्थः (वैतु. सा. य इहाऽसंगतमिवा-ऽनुक्रमाऽर्थमाह)। यत्तु वें. एतदन्वयार्थं 'त्वाम्' इति पद-मिन्द्रपरमाचिक्षिप्सति तदप्ययुक्तम् । तथा हि सतीदमः 'सुतम्'इतिपदेन विशेषणत्वेन संबन्धे सिद्धे उत्तरार्धे'अस्य' इत्यस्य पदस्याऽन्वादेशीयेन सर्वनिघातेन भाव्यम् (पा २, ४, ३२)। ननु त्वदभीष्टेऽन्वयेऽपि समानं चोद्यमन्वादेश-सामान्यादिति चेद् । नेति ब्रूमः । 'सुतम्' इत्यत्र कस्य भावेऽभिप्रायात् पूर्वार्धेन च प्रथमस्य वाक्यस्य परिसमा-प्तिदर्शनाद् (वैतु. सा.) उत्तरार्धीयेनेदमा सुतस्य सतः सोमस्य प्रथमत एव उपस्थापनाद् अन्वादेशविषयाभावाद् 'ऊडिदम्-'(पा ६,१,१७१) इति स्वरस्य चारितार्थ्यादिति।

o) प्रथमे कल्पे प्रसिति-शब्दं सेनापर्यायीकुर्वन् सा. 'अनु'''द्रूणानः' इति योगमाह। आस्तां तावत् तच्चिन्ता तस्य नितान्तं निर्मूलत्वात्। प्रसितेरुक्तोऽर्थो व्युत्पत्ति-मात्रावष्टम्भः प्रवृत्तिप्रामाण्यशून्यः। गत्यर्थो √द्रू (स्वा.) √द्रू (क्र्या.) इत्यस्माद् विविक्त इत्यलं विस्तरान्तरेण। द्वितीये च कल्पेऽनोः कोऽर्थो भाष्यकृतोऽभिमत इत्येव न स्पष्टमुक्तं भवति । यदि नाम तृतीयार्थः कर्मप्रवचनीययोग इत्युच्येत तर्हि तृष्वीम् इति तृतीयार्थे द्वितीयेति तद्वचां-स्यपार्थान्यापद्येरन्। उक्तयोगत एव तत्सिद्धेः। न चापीह निरुक्तप्रामाण्यात् तृतीयार्थेऽनुरभिसम्मतस्तस्येति वक्तुं पार्येत। तदुद्धृते निरुक्तांऽशे तृतीयारूपयोर्मध्येऽनोः पाठो-पलम्भात्। यदि हि नाम द्वितीयायास्तृतीयात्वेन परि-णतिर् अनुना कारिता निरुक्तकारस्याऽभिप्रेताऽभविष्यत् तदोक्तप्रकारेणोक्तपरिणामकारितया परिसमाप्तशक्तित्वाद् अनोः पुनःपाठमसौ नाभ्यरोचिष्यतेत्यभिसन्धिः ।

p) लक्षणे कप्र. (तु. सा. [यत्त्वसौ भावे निष्पन्नं प्रमति- इत्येतत् स्त्री. प्राति. लक्षणया तद्वद्वृत्तित्वोपचा-रेण पुंसा सामानाधिकरण्यं भजत् सद् बस. भवतीति कृत्वा

२२, ७[a]; २९, ३[b];	५, २९, २[c]; ३२, १०[d];	५२, ६[g]; ५३, ५; ६[h];
४०, ४[2]; ५२, ६;	३३, २[e]; ४४, १[f]; ३;	१०[i]; ५९, १[j]; ६१,

स्वत एव पुं. भावयति, तद् यथा दाशतय्या वाचोयुक्त्या विरुध्येत तथा यद्र.] वैतु. वें GW. च लक्षणार्थमलक्ष-यन्ताव् **अनु'''आजगम्म** इति द्व्युपसृष्टाऽऽख्याताऽऽख्यायिनौ ।

a) **सीम्** (=पूर्वार्धश्राव्यमाणाः **स्वसॄः**) **अनु**लक्ष्येति संबन्धः (तु. वें. सा. च)। यश्चेहाऽपरोऽनुः श्रूयते तदर्थं यतु. **अनु√बन्ध्>अनु'''बद्धधान्-** इति (वैतु. सा. यः **'बद्धधानाः'** इति पदं **'सीम्'** इत्येतत्-समानं प्रकृतेन कप्र. अनुनाऽन्वितमिच्छति)। एवं यश्चेह **प्रः** श्रूयतेऽसौ गतितया **√स्यन्द्>स्यन्दयुध्यै** इत्यत्रान्वितः यद्र. (वैतु. सा. यो द्वितीयमुक्तपूर्वम् **अनुं 'स्यन्दयुध्यै'** इत्यनेन **प्रं** च **'मुचः'** इत्यनेन गतितया योजयितुमिच्छन् **'प्रमुचः'** इत्येकस्मिन् पदे द्वैस्वरी कथं, तिङि चोदात्तवति गति-निघाताभावश्च कथमिति चोद्यं नेव पश्यति । नापू. मन्त्रे च समानप्रकरणके **प्र√सृ** इत्यस्य **प्र√क्रम्** इत्यस्य च ये श्रुती भवतस्ते च नितरामिवोपेक्षते)। यत्तु PW. प्रभृ. **'अनुप्रमुचः'** इति द्विगतिकं त्रिस्वरमश्रुतपूर्वं क्रिप. श्रावयेयुस्तदतीव निस्सारं द्र. । निपातद्वय-प्राकरणिकसंबन्धाऽविभावनदुर्विपाकमात्रत्वात् स्वरसंचार-सौक्ष्मीं प्रत्य् अक्षम्यसाहसमात्रत्वाच्चेति दिक् ।

b) यद् वें. **'अनु'''श्रावय'** इत्याह तच्चिन्त्यम् (तु.सा.)।

c) कप्र. । **ईम्** इत्यनेन सना. वा यदित्येतच्छिरस्केन पूर्वार्धमितेन वाक्येन वाऽन्वयः । प्रथमे कल्पे **ईम्** इत्य-नेन नापू. मन्त्रे श्रावितचरोऽर्चनप्रकारः परामृश्यमानः द्र. । उत्तरे त्व् **ईम्'''इन्द्रम्** इति समानाधिकरणः संबन्धः । प्रथमे कल्पे लक्षणार्थे उत्तरे तु पश्चादर्थे-**ऽनुर्** इत्यपरो विवेकोऽपि द्र. (वैतु. PW. प्रभृ. **'अनु''' आर्चन्'** इत्येवं योजुकाः) ।

d) पादादौ **'यद्'** इत्याक्षिप्य पश्चादर्थे वा लक्षणे वा तदभिसम्बद्धः कप्र. (वैतु. सा. सर्वथोत्तन्त्रमिव **'क्षितयः'** इत्यस्य वि. इतीव भाषमाणः, PW. प्रभृ. च **'अनु'''नमन्त'** इत्यनपेक्षिताऽन्वर्थोपसृष्टिमाख्यातिकं योगं ब्रुवाणाः) ।

e) **'याः (धियः) अनु इत्था जोषं वक्षः'** इत्येवमन्वयः (वैतु. सा. **'अनु'''वक्षः'** इति योगोऽस्पष्टान्वितार्थः) ।

f) लक्षणे कप्र. । सामान्येन द्वितीयायां प्राप्तायामिह **'यासु'** इति सप्तमी द्र. । **अनु'''वर्धसे** इति योगं GW. मनुते स चात्र प्रत्याख्येयः ।

g) **'एनान्'''विद्युतो मरुतो'''अनु'''अह** अनुगच्छ-न्त्येव' इति सा. **√गम्** इतीममध्याहरन् अनोर्गतित्वं प्रतिपिपादयिषति । न चासौ यत्नस्तदीयः शोभनः । लक्षणार्थे कप्र. सुवचत्वे तेनैव च विद्युन्मरुत्-सान्निध्यात्म-कस्य श्रुत्यर्थस्वारस्यस्य सुवेदे ऽध्याहारस्य तदुपाश्रयस्य गतित्वकल्पनस्य वा सुतरामजागलस्तनायमानत्वं न व्यभिचरेत् । यच्च सा. **'एनान्'''मरुतः'** इत्यन्वादेशस्य चाऽन्वादिष्टस्य चोभयोः सपदि योगमेकस्मिन्नेव वाक्ये-ऽन्वयं च बभाषे तदपि तस्याऽसदृशमिवापतेत् । अन्वादेश-स्याऽन्वादिष्टस्थानित्वेनैव सावकाशत्वादित्यस्य निगदसिद्ध-त्वात् । न चेहैवोपरिष्टाद् **दिवः** इति षष्ठी न च तत्संगत्यर्थं **'मरुद्गणस्य'** इत्यश्रौतोऽध्याहारोऽपेक्ष्यत इत्यादिविस्तर-स्त्वस्मदीये वैश.द्र.। उक्तादेव न्यायाद् अन्वादिष्टाऽन्वादेश-विषयकाद् उत्तरार्धमात्रव्यापकैकवाक्यकल्पनामुपाश्रित्य प्रवर्तमानस्य MW. **'अनु'''अर्ते'** इति योगोऽपि सुत्यजः स्यादिति न बहु वक्तव्यमिवास्ति ।

h) **'अनु'''यन्ति'** इति योगं भाषमाणः PW. उपेक्ष्यः (वैतु. GW.)। तथा सति **'रोदसी'** इत्यस्याऽन्वयस्य स्वारसिकस्य दुर्लभत्वप्रसङ्गात् । यनि. तु पर्जन्यविसर्जे-नानन्तरं मरुतामुभयलोकसंसर्जुकेनेव सतेन्द्रधनुषा द्यावा-पृथिव्योर्मध्ये गतिः सुवचेति तदुपपत्तिः । यदपि सा. पर्जन्यविमोचनस्य द्यावापृथिवीविषयत्वमनुमन्येत तदपि चिन्त्यम् । **'दिवः'** पूर्वार्धे पर्जन्यकोशच्यावनाऽपादानत्वेन श्रावितत्वे सति तस्याः सपदि पर्जन्यविमुक्तजलाधारत्वस्य दुर्घटत्वाच्चायुक्तत्वाच्चेति दिक् । अपि च **'अनु'''वि''' सृजन्ति'** इत्येवं योगमातिष्ठमानः MW. चिन्त्यः । **''''यन्ति'** इत्यनेन च **'वि'''सृजन्ति'** इत्यनेन चैकस्यै-वानोर्युगपद्योगमुशन् PW. विमृश्यः ।

i) पूर्वार्धगते **'शर्धम्'** इति **'गणम्'** इति च पदे अनु-लक्ष्यत्वेनानेन कप्र. सताऽन्विते भवतः । सकलमन्त्रमये-ऽत्रैकस्मिन् वाक्ये सति यत् सा. पूर्वार्धोत्तरार्धभेदेन वाक्य-भेदं चकार । तन्मन्दम् । तदीययोजनाद्वयेऽप्य् **अनुप्रयन्ति'** इत्येकपदे द्वैस्वर्यप्रसङ्गादिति दिग् (अस्मदीययोजनायां तु. ऋ ५,५३,५)। PW. प्रभृ. गतित्वं मन्वानास्तथैवोपेक्ष्याः ।

j) इह **'श्रथयन्ते'** इत्यकर्मकमाख्यातम् (तुटि. **अनु √श्रथ्, श्रन्थ्>°शिश्रथः**, वैतु. GW. य इहाप्युपसृष्टमा-ख्यातमाह, सा. च य उपसृष्टिं च समर्थयति **√श्रथ्=√श्लिष्** इति धात्वन्तरसाम्यं च [तु. सा. ऋ ४,३२,२२ अपि])। एवं तावत् **'स्वं भानुमनु'** इत्येवं यनि. कप्र. एव द्र. ।

१९[a]; ७३, ४[b]; ७८, २[c]; ८१, | २[d]; ३[d]; ८६, ५; ६, १५, ९; | १७, १२[e]; २३, ८; २८, ४[f];

a) लक्षणे कप्र. (तु. सा. GW.)। गतिरेव वा स्यात्। तदा '**गोमतीर्…अनु…क्षेति**' इति सकर्मकतयाऽन्वयो वक्तव्यः। प्रायेण तु √२क्षि इत्यस्याऽकर्मकतयैव श्रुतयो भवन्ति। क्वाचित्कमेव च सकर्मकमपि श्रवणं भवति (तु. ऋ ५, ३७, ४)।

b) '**वाम्**' इत्येतेनाऽन्वितः पश्चादर्थे कप्र. द्र. (तु. GW., वैतु. सा. PW. यदनु '**अनुष्टुवे**' इति समस्तमाख्यातं भवति न्याय्येतरद्वैस्वर्यं च प्रसज्यते)। यथा च **स्तुव-**>**-वे** इति स१ स्यान्न चाऽऽख्यातमिति यद्र.।

c) लक्षणे कप्र. द्र.।

d) पाश्चात्यास्तु प्रथमे मन्त्रे '**अनु…विराजति**' इत्याख्यातं द्वितीये मन्त्रे च '**अनु…ययुः**' इत्याख्यातं पश्यन्ति। तदेतत्तदीयं दर्शनमदर्शनमिव भवति (तु. सा.)। उभयत्र लक्षणादिकर्मप्रवचनीयार्थविशेषोपपत्तेः। तथाहि। उषःकर्तृकया प्रयाणक्रियया सवितृकर्तृकाया विराजनक्रियाया लक्ष्यलक्षणसंबन्धो वा पौर्वापर्यसंबन्धो वा मन्त्रस्वारस्यानुरोधेन काममुपपद्येत। स एव च कर्मप्रवचनीयार्थ इत्यभिप्रायः। गतित्वे प्रयाणविराजनक्रिययोरभिधेयार्थस्वरूपसामान्ये सत्येव तयोः क्रिययोर्गतिद्वारा पौर्वापर्यसम्बन्धो भवेन्नाम वाच्यः। न तु '**पत्युर्मरणमनु म्रियते पत्नी**' इतीह प्रयुक्तमरणद्वयवत् प्रयाणविराजनक्रिययोः काऽप्यभिधेयार्थस्वरूपसमता संभवति येन प्रयाणापेक्षया विराजनस्याऽऽनन्तर्यद्योतकत्वेनाऽनोर्गतित्वमुपपद्यताम्। समानवाच्यार्थस्वरूपतायामानन्तर्यसाहचर्यसजातीयोऽनोरर्थो गतित्वद्योत्यो भवति विभिन्नवाच्यार्थकक्रियाप्रयोगे चाऽसावेवार्थः कर्मप्रवचनीयत्वं प्रयोजयतीत्याकारको विवेक इहाभिप्रेतो भवति। अथोत्तरस्यामृच्ययमपरो विवेकविषयोऽवधेयः। तद्यथेह सवितृकर्तृकदेवान्तरकर्तृकयोः प्रयातियातिक्रिययोरभिधेयस्वरूपं प्रति भेदाभावो भवति, तथा पूर्वोक्तदिशा तदीयाऽऽनन्तर्याद्यर्थो गतिगोचरीक्रियेतेत्येवं प्रत्यवस्थीयमाने उच्यतेऽयमपि नैव गतिविषय इति। कर्मान्तरसद्भावात्। को भावः। उच्यते। यत्र कर्तृविशेषकर्तृकक्रियामपेक्ष्य कर्त्रन्तरकर्तृकायास्तज्जातीयाया अपरायाः क्रियाया आनन्तर्याद्यर्थो गतिद्योत्यो भवति तत्र पूर्वा क्रिया कृद्वृत्तिं वाऽऽपाद्यते कर्तरि वाऽन्तर्भाव्यते। सा चैवं कृद्वृत्तिमापाद्यमाना वा क्रिया तदन्तर्भावविशिष्टो वाऽसौ कर्ताऽनूपसृष्टाया उत्तरस्याः क्रियायाः कर्मतया निर्दिश्यते। तद्वति वाक्ये कर्मान्तरं च न संभवति। यथा '**रामो गच्छति**' इति रामकर्तृकैका क्रिया। '**लक्ष्मणो गच्छति**' इति लक्ष्मणकर्तृकाऽपरा क्रिया। तयोः परस्परसम्बन्धावच्छेदो द्विविधः संभवति। '**रामस्य गमनमनुगच्छति रामं वाऽनुगच्छति लक्ष्मणः**' इति। न तु '**रामस्य वनगमनमनु लक्ष्मणः कीर्त्तिं जगाम**' इत्यत्र गतित्वं सम्भवति। उभयोः क्रिययोर्गत्यर्थसामान्येऽपि द्वितीयस्य कर्तुरीप्सिततमत्वेनाऽपरस्य कर्मणः प्रदानात्तदपेक्षया प्रथमकर्तुर्वा कृद्वृत्तिमापन्नायास्तत्कर्तृकायाः क्रियाया वा द्वितीयकर्तुरीप्सिततमत्वाभावेऽनुगतिविषयत्वाभावात्। अनुना कर्मप्रवचनीयेन तयोर्मध्ये वर्त्तमान आनन्तर्यसम्बन्धस्तु द्योत्यत एव। तद्वदिहाऽपि (ऋ ५, ८१, ३) सवितृकर्तृकप्रयाणक्रियां कृद्वृत्तिमापन्नामनु (अनुलक्ष्याऽनुसृत्य वा) अन्ये देवाः स्वीयमीप्सिततमकर्मभूतं महिमानं ययुर्नत्वनुययुरिति विवेकः कर्त्तव्यः।

e) तासां नदीनां संबन्धिनः **पन्थां** पथो मार्गान् **प्रवतः** प्रवणान् अन्वकार्षीरिति शेष इत्येवम् **अन्वि**त्युपसर्गयोग्यक्रियाध्याहारं च तत्प्रकारकमन्वयं च तद्भाष्यं च सा. अनुमेने। अत्र प्रत्येकस्मिन् पदे क्षोदक्षमे सत्यपि न विस्तारेणार्थ इति संकेतमात्रमुच्यते। '**प्रवतः**' इति शसि रूपस्य '**नीचीः**' इत्यस्य च '**अपसः**' इत्यस्य च समानाधिकरणभूतस्य तद्वद् **अपां** विशेषणत्वेन सहजेन चारितार्थ्यमुपागतस्य '**पन्थाम्**' इत्यमि रूपेणैकवचनेन विगतिगतीयमानं वचनव्यत्ययमुपाश्रित्य सामानाधिकरण्येन योजयितुं मनीषाऽनीशा तदीयेत्यवधेयम्। '**प्रवतः**' इत्यस्योक्तात् स्त्रियां शसि सामर्थ्यात् (तु. ऋ ७, ३२, २७ प्रमृ.)। अत उक्तो वचनव्यत्ययप्रस्तावो निरर्थकः। एवं चाऽनोः कर्मप्रवचनीयतया **पन्थाम्** इत्यनेनाऽन्वय ऋजूयत्युत्तरार्धमात्रव्यापकमेकमेव वाक्यं च भवेदिति।

f) '**उरुगायम् अभयम् अनु…विचरन्ति**' इत्याकारिका योजना GW. MW. प्रमृतीनां पाश्चात्यानामभिमता भवति। तत्र विमर्शो भवति। किमिह तासां गवामभयविशिष्टलोकविशेषं प्रति संक्रमणं शिश्रावयिषितं भवत्युताहो तासामिहैवाऽभयेन विचरणमिति। सूक्तगानि लिङ्गानि तावद् द्वितीयमेव विकल्पं द्रढयन्ति। ओपक्रमादोपसंहाराद् हि समग्रं सूक्तमेतद् गवामाप्यायने सुखविशेषाधाने पालने पोषणे च सुपठं भवति। अतः कप्र. उरुगायेनाभयेन इति तृतीयार्थे योगः। अभयस्य सिद्धवच्छ्रावितत्वान् नाऽयं साध्याभिप्रायोद्देशादिलक्षण-

३६, २[a]; ४६, १४[b]; ५४, ६[c]; ६३, ६[d]; ७; ६४, ५; ६६, ४२[e]; ६७, ६; ७५, ६[f]; ७, ७, २[g]; १८, १२[h]; ३१, ९[i]; ७०, ४[j]; ७७, ३; ८७, ७[k]; ८, १,

पदार्थवचन इति विवेकश्च सुकरः। तदकुर्वन् सा. तु चिन्त्यः।

a) 'अनुप्रयेजे' इति योगं सा.GW.चाहतुस्तदनभिमतं भवति। यत ऐन्द्रस्यौजसो लक्ष्यत्वेन समर्पयितुमिष्टत्वात्तदर्थीयोऽनुः कप्र. एव स्यात्। अन्यथा द्वैस्वर्यमप्यनुपपन्नं भवतीत्यपरं चोद्यं स्यात्।

b) इन्द्रचोद्यमानाऽश्वविशेषणपरेयमृक्। अनु-पदवाच्यलक्षणार्थविषयतया तेऽश्वा इह श्राव्यन्ते। तान् 'अनु' तानुद्दिश्य यदि 'क्लोशं'क्रोशनपूर्वकं 'स्वनि' शब्दोऽकारि तदा 'ये' उत्तरार्धश्रावितप्रकारेण 'आ'''वर्वृतति' इत्याकारकोऽन्वयो भवति। अस्मिन्नन्वये 'क्लोशम्' इति पदं √क्रुश् इत्यस्य क्रियाविशेषणतया प्रयुक्तो घञन्तः परिणामो वा णमुलन्तः परिणामो वा द्र.। सा. तु पूर्वस्या ऋचश् 'चोदयासे' इत्याख्यातमिहाप्यनुकृष्य तद्वत् ततोऽपि पूर्वतरयर्चोऽन्वयमाह। तद्विस्तरस्तु तत एव द्र.। स इहाऽनुं कर्मप्रवचनीयं 'क्लोशम्' इत्यनेन योजयतीति विवेकस्तु सम्प्रत्येव द्रष्टुं साम्प्रतम्। उभयोः √क्रुश् √स्वन् इत्येतयोः शब्दार्थयोर्लक्ष्यलक्षणसंबन्धावच्छेदकतानुपपत्तेः। न त्विह √क्रुश् इति भये इति वक्तुं लभ्येत। अप्रमाणात्। नतिश्चेहाऽनुपसर्गनिमित्ता सांहितिकी द्र.। लौकिक्या उपसर्गविशेषनिमित्ताया नतेर्भोजनमात्रगोचरतया (पा ८, ३, ६९) विधानादिति यावत्। यच्च MW. स्वीयशोधनाऽभिवर्धनपरिशिष्टे अनु√स्वन् इत्येवं योगमनुमेने। तदलक्षणम्। उभयस्वरोपपत्त्यभावादिति दिक्।

c) लक्षणार्थः कप्र.। यत्र यत्र यथा यथा च गावः प्रायुस्तत्र तत्र तथा तथा च प्रेहीत्यर्थः (एवं नाम ताः संरक्षन् संस् ताभिः सह गत्वा तासां प्रत्यायनसमयेऽरिष्टाभिस्ताभिः प्रत्यागन्तुमर्हेरित्यभिसन्धेः [तु. नाउ. मन्त्रः])। एस्थि.अपलक्षणामपि सतीं द्वैस्वरीमनुमन्वाना 'अनुप्र'''इहि' इति योगं च ब्रुवाणाः PW. प्रभृ. उपेक्ष्याः।

d) अनु-प्र√१पत् इतीवेह कल्पयन्तः सा.प्रभृ.नाद्रियेरन्। लक्ष्यमात्रभूतयोरश्विनोः प्रपतनक्रियया कर्तृत्वसंबन्धाभावे सति कस्यचिदपि तदनुप्रपतनकर्तृत्वेन वक्तुमनुपलभ्यमानत्वाल् लक्षणार्थः कप्र. पृथगन्वयः स्यादित्यभिसन्धेः।

e) एकतरत्र 'श्रिया दीप्त्याऽनुगताः' इत्यनोस्तृतीयार्थे कर्मप्रवचनीयतामभिप्रैति वें.। सा. अपि तद्वन्मानी भवति। एवं तु सति कर्मप्रवचनीयेन तृतीयार्थस्याभिहितत्वे 'श्रिया' इत्यनया तृतीयया नात्मलाभोऽपेक्षणीयः 'कर्म-' (पा २, ३, ८) इति सामान्यनियमाद् द्वितीययैवेह भाव्यमिति विमृशन्तु विविचः।

f) पूर्वार्धे यथाऽभिलषिते पुरोनयने श्राविते सत्युत्तरार्ध इह तत्प्रत्यनीकतया मनोऽनुसारि पश्चादुद्यमनं श्रावितं द्र.। एवं सत्य् अनोः कप्र.'मनः' इत्येतेन कर्मपदेन 'पश्चाद्' इत्यस्य क्रिवि. च 'यच्छन्ति' इत्येतेन संबन्धः (वैतु. या ९, १६ यदन्विव सा. 'पश्चात्' इत्येतत् पदं 'रश्मयः' इत्येतेन योजयन्नपि मनोऽनुकूलमित्युक्त्याऽनोरिवार्थं परिसमापयन्नपि तदीयं पुनःप्रसवमिवेच्छन्न् 'अनुयच्छन्ति' इत्यपि भाषते,GW. च यः'अनुयच्छन्ति' इति योगं समर्थयन् 'पश्चाद्' इत्येतद् अनोरर्थे कप्र. इतीवाऽभिसंदध्यात्)।

g) तृतीयार्थे कप्र. इति सा. साध्वाह। 'अनु'''आयाहि' इत्येवं योगं पश्यन् GW. चिन्त्यः स्यात्।

h) सादृश्यार्थे कप्र. (द्रुह्युम् अन्व् इति संबन्धः)। प्रथमे पादे श्रूयमाणे 'श्रुत-' इति 'वृद्ध-' इति च कवष-इत्यस्य वि. असती वैसं. भवत इति कृत्वा सा. आनुपूर्व्ये अव्य. इत्यातिष्ठते। PW. प्रभृ. च द्रुह्यु-कवषयोः सामानाधिकरण्यमिव पश्यन्तोऽनुं 'नि वृणक्' इत्येतद्व्यवहितं क्रिप. गतीकृत्याऽनुप्रवेशयन्ति। तदेतत् सर्वं सार्थविमर्शे द्र.।

i) कृष्टिकर्तृकसंनमनस्य सोमकर्तृकोर्ध्वीभावस्य च समानं देवताराधनमुद्दिश्य कृतत्वेन श्रावण एव मन्त्रस्वरसः। अतो 'भुवन्' इति क्रियायोगमुशन् GW. चिन्त्यः।

j) 'चक्ष्यथुः' इत्यनेन व्यवहितेन क्रिप. गतित्वाऽभिसंबन्धं सा. प्रभृ. उश्युः। उपसृष्टधातुवाच्यभूतस्याऽन्वेषणविशिष्टदर्शनार्थस्य प्रसङ्गाऽभावात् कप्र. सतोऽनोः सदृशार्थस्य च प्रासङ्गिकत्वाच्च तथेति दिक् (तु. ऋ ९, ९७, ५)। यथा च √ख्या इत्यस्योपसृष्टस्यानुपसृष्टस्य च सतोऽकर्मकमपि वृत्तं भवति तथा मा ११,१७[३] इत्यत्रत्ये टि. यद्र.।

k) गतिरिति वें.सा.PW.प्रभृ.च। तथा च सति'व्रतानि' इत्येतत् सकर्मकत्वेनाऽभीष्टस्याऽन्तर्भावितण्यर्थस्य' अनु-ऋत->-न्तः'इति शत्रन्तस्य कर्मतया योजयितुमिष्यते।

१४[a]; २, ३३[b]; ४, ८[c]; १०; २०[d]; ६, ३८[२e]; ९, २; १०, ६; [११, ८; ४३, २१]; १७, ५[f]; १९, ३५; २०, ७; २१, १८; ३२, १९[२g]; ४१, ३[h]; ७[i]; १०; ४८, १३; ५८,

यथा चेदमाख्यातं न सकर्मकं न चाऽन्तर्भावितण्यर्थं भवितुमर्हेत् तथा बाह्वृच्य एवास्याऽपराः श्रुतयो विस्पष्टं दर्शयन्ति (तु. ऋ ६, २, ४; ३, २; ८, ४६, २३ यत्र अश्व्-वार- वीत-वार- शब्दयोश्च विवेकोऽप्युक्तमेवार्थं द्रढयति)। एस्थि. मध्यमयोः पादयोर्हेतुहेतुमद्भावः द्र.।

a) '(वयम्) अमन्महीत् (यथा वयं) शूर! ते महता राधसा स्तोममनु सकृत् सु मुदीमहि' इत्येवमन्वयः। अनुरत्र तृतीयार्थे कप्र. भवति। स्तोतॄणां स्तोमसहकृतानामैन्द्रेण महता राधसा निमित्तभूतेन वा साधनभूतेन वा (सिध्यमानस्य) मोदातिशयस्याऽन्तर्विच्छिन्नपर्यायराहित्याऽऽत्मकसकृद्भावविशिष्टस्याऽनुभवस्य प्रार्थ्यमानत्वेन समर्पणे तात्पर्यवती भगवती श्रुतिर् द्र. (वैतु. सा. प्रभृ. यैः पूर्वार्धेन वाक्यमेकं परिसमाप्योत्तरार्धेन तदसंबद्धमिव वाक्यान्तरं कर्तुं कृतोत्साहैः सद्भिर्बलात्कारेणेव 'अनु···मुदीमहि' इति योगमुरीकुर्वाणैर् अनु √मुद् =अनु√मू इतीव बाभाष्यते)। उक्तपूर्वेऽस्मदीयेऽन्वये 'सु' इत्य् अव्य. क्रिवि. 'मुदीमहि' इत्यनेन क्रिप. संगच्छेतेति दिक्।

b) 'मघं हविर्लक्षणं धनं तद्वतो यजमानान् अनुमन्यनुमोदको भवति' इति प्रथमे कल्पे सा. गतित्वमाह। अत्र तावच् शसन्तस्य 'मघोनः' इत्यस्य 'अनु····मन्दी' इत्येवं कृताऽन्वयो दुर्घटश्चिन्त्यः। न च स्यान्नाम 'मघोनः' इति षष्ठी किमतो नश्छिद्यत इति वाच्यम्। अनुपसृष्टस्य 'मन्दी' इति शब्दस्य बाह्वृचे प्रसिद्धत्वात् (तु. ९, ५८, १ प्रभृ.)। उत्तरस्यामृचि 'वाजदावा मघोनाम्' इत्युपस्थिताच्छ्रौताल्लिङ्गादिहापि बहुत्वविशिष्टमघवद्विषयताऽनुमानाच्च। मध्यमे कल्पे तावदसौ 'मन्दी स्तुत्यः' इति नितान्तमसमर्थमर्थमिच्छन् वाक्यपूर्त्यावशक्तस् 'ताननुगृह्णातीति शेषः' इत्यनपेक्षिताऽध्याहारमुपाश्रयति। ततोऽपि सन्तोषमनाप्नुवन्निव चरमे कल्पे 'यस्य मघोनो धनवत इन्द्रस्य मन्दी स्तोता (अनु) अनुकूलो भवति' इत्युत्तन्त्रमसम्बद्धमनोरनुकूलार्थे प्रयोगं वाञ्छति। तेनाप्यथ प्रस्तुतमन्त्रावधिकामर्थपरिसमाप्तिमपश्यंश्च 'एष एतानि' इत्युत्तरत्रैकवाक्यतामाह।

c) तु. सा. यः ऋ ३, ३२, ११ इति श्रुत्यन्तरसंवादनेन तृतीयार्थतामस्य कप्र. सतः प्रतिपेदे (वैतु. GW. 'अनु ···वावसे' इति योगः)।

d) लक्षणे कप्र.। यत्तु सा. पश्चादर्थतामस्य पश्यन् 'यूथानि' इत्यनेन कर्मणाऽस्य संबन्धं मन्वानश्च 'निर्··· अजे' इति क्रिप. अकर्मकमाह, तन्न (यतु. निर् √अज्)।

e) इह पपा. 'वर्ति' >'वर्ति' इति शोधः द्र. (इन्द्रमनुलक्ष्य द्यावापृथिव्यौ वर्तनशीले भवत इन्दवश्च वर्तनशीला भवन्ति यथाऽश्वमनुलक्ष्य तदनुसारितया चक्रं वर्तनशीलं भवत्येवं मन्त्रान्वयस्य सुश्लिष्टत्वात्)। एस्थि. √वृत् इत्यस्य लुप्तप्रत्ययतकारं प्रपु. इति यदन्ये प्रतिपद्यन्ते (तु.सा.GW.)तदसंगतम्। निदर्शनवाक्ये तिङन्तापेक्षया कृदन्तस्य सतश् चक्रस्य वि. नेदीय इवाऽऽकाङ्क्षितत्वादित्यभिसन्धिः। एवं च तावदत्र मन्त्रे अनुर् द्विः श्रूयमाणतया सकृच्चाऽऽक्षिप्यमाणतया कप्र. द्र.।

f) सकलगात्राऽनुलक्षणस्य प्राधान्येन समर्पणे श्रुतिस्वारस्यप्रतीतेस्तत्र च लक्षणे कप्र. एव द्र. (तुटि. शौ २०, ४, २)।

g) स्वधा आहुवश्चानुलक्ष्य यत्रैव तास्तत्रैवेत्यर्थे कप्र.। यत्तु सा. द्वितीयमनुं पूरणमाह। तन्न। 'आहुवः' इत्येतेन द्वि३ तस्याऽन्वयस्य सुवचतरत्वात्।

h) लक्षणे कप्र.। 'तस्य वरुणस्य व्रतम् अनु तिस्र उषो वेनीरवर्धयन्' इत्यन्वयः। यत्तु वें. सा. च 'तिस्र उषः' इति द्वि३ इतीवाभिसन्धाय कालात्यन्तसंयोगार्थतयेव व्याचक्षाते। तच्चिन्त्यम्। 'तिसृभ्यः' (पा ६, १, १६६) इत्युक्तदिशा 'तिस्रः' इत्येतद् रू. प्र३ स्यात्। एतत्-समानाधिकरणं सद् 'उषः' इत्येतदपि च तथेत्यभिसन्धेर् (उषसः>उषः इत्येवं सकारलोपश्च संजात इत्यपरो विशेष इह समवधेयः। न तु क्विप्य् उष्- इति भिन्नं प्राति. स्यादिति। तथा सति जस्य् अन्तोदात्तानुपपत्तेरिति दिक्)। उक्ते चान्वये वेनीर् इति द्वि३ रू. (वैतु. सा. प्र३ रू. इति प्रतिपन्नः [यथा चैतद् रू. √वी>वय(न>)नी- >वेनी- इत्यस्य प्राति. भवति न च पराभिमतस्य √वेन् इत्येतन्निष्पन्नस्याऽन्तोदात्तस्य सतः सरूपकल्पस्यान्यस्य प्राति. इत्येतद्विस्तरः यद्र.])। एस्थि. उषस्त्रिकोपलक्षिताः सर्वेऽपि काला वरुणव्रतानुसारिणः सन्तो वेनीर्नाम नदीर् वर्धयन्तीति तत्तन्मन्त्रवर्णप्रसिद्धेः स्रोत्यानां वरुणाज्ञानुसारित्वे तात्पर्यं द्र.।

i) इत्थंभूताख्यान इह कप्र.। वरुणव्रताधीना देवा इत्यर्थः। व्रतस्य देवकर्तृकानुवर्तनक्रियायाः कर्मीभावेन विवक्षितत्वेऽनोर्गतित्वं वा वाच्यं तत्प्रयोग-

२[a]; ६३, ५[b]; ६९, १८[c]; ८८, ५[d]; १०३, २[e];	९, २२, ६[f]; २९, १[g]; ५४, १; ६३, ६; ७०, ३[h];	९२, ३[i]; ९७,५[j]; ३२[k]; १०३, ५; १०९, ७[l]; १०, २, ३[m];

सामर्थ्याच्च योग्यक्रियाऽध्याहारो वक्तव्यः (तु. वें. सा. GRI. प्रभृ.)। उभयोः कल्पयोरियानेव भेदो भवति यत् कर्मप्रवचनीयकल्पे देवानां वरुणव्रताधीनतामुखेन गतिकल्पे च तेषां तद्व्रताऽनुगमनाऽऽख्यानमुखेन वरुणः स्तूयते। प्रथमे तद्व्रतानुसारित्वं फलत्वेन कैमुतिकं द्वितीये प्रधानतया शाब्दस्तन्निर्देश इति दिक्।

[a]) लक्षणे कप्र. (तु. ऋ ८, ११, ८; ४३, २१)। यत्तु 'अनुप्रभूतः' इत्येकं पदमिति GW. MW. च। तदसत्। स्वरद्वयोपपत्तिविरहात्।

[b]) लक्षणे कप्र. (क्रतुम् अन्व् इति संबन्धः। 'ते' इत्यस्य चोत्तरार्धे संबन्धः)। क्रिवि. अव्य. इति सा. आह। तदीयेऽन्वये 'अनूषत' इत्यनेन क्रिप. गतिभावेन संबन्धवचनं साधीयः स्यादिति।

[c]) पश्चादर्थे अव्य. क्रिवि. (वैतु. 'अनु'''आशत' इत्येवं योजुकः सा. [एस्थि. ष. अन्वय आपद्येत न त्वसौ सुपोष इति चिन्त्यत्वं द्र.])।

[d]) 'अनु'''ववक्षिथ' इत्येवं योग इति कृत्वा यत् सा: सन्नन्ताद् *अनु√वह् इत्यत एतद् रू. आह। तन्न। अकर्मकस्य √२वक्ष् (यद्र.) इत्यस्याऽनुपसृष्टस्येह संगततरत्वादिति दिक्।

[e]) अधिकरणाऽनुलक्षणवचनः कप्र.। 'पृथिव्यां विवर्तमानः सन्नपि देवान् अच्छ मज्मना नाकस्य सानौ प्रतिष्ठत इव' इत्यभिप्रयती श्रुतिर् द्र. (वैतु. सा. यः देवान् इत्यनेनास्य संबन्धमाह; PW. प्रभृ. च येऽत्र 'अनु'''विवावृते' इति योगमाहुः; एवं वें. यः 'अनु'''प्र'''विवावृते' इति योगमाह)।

[f]) 'प्रवतः' (द्वि३) इत्येतदनुगतः कप्र. (तु. ऋ ६, १७, १२ प्रभृ., वैतु. सा. [यस्य प्रवतः इति प्र३, 'अनु'''आशत' इत्युपसर्गवती क्रिया चेति चिन्त्योऽन्वयः। पूर्वमन्त्रानुवर्तितबहुत्वविशिष्टसोमातिरिक्तकर्त्रन्तरानुपपत्तेरिति दिक्])।

[g]) लक्षणे कप्र.। 'अनुप्रभूषतः' इति द्वैस्वर्येऽप्युत्तरेण शत्रन्तेनैकपदतां ब्रुवन्तः GW. प्रभृ. चिन्त्याः।

[h]) उत्तरार्धर्च-दिग्-विशिष्टाः सन्तः केतव उभयलोकप्रसिद्धाः सन्त्व् इत्यस्मिन् मन्त्रस्वारस्ये निर्जागल्यमाने जनुर्द्वित्वस्य प्राधान्येन शुश्रावयिषितत्वात् तत्साधकः कप्र. द्र. (तु. सा., वैतु. वें. PW. प्रभृ. च 'अनु''' सन्तु' इति)।

[i]) सप्तम्यर्थे कप्र. द्र. (तु. नापू. स. सकृत्वा श्रुतिः। एवं तु. ऋ १, ९८, १; १८६, ११; ३, १६, ४; ५, ३७, १; ९, १११, ३; १०, ७५, ३ प्रभृ. यत्र √यत् इत्यस्य वृत्तम् अकर्मकं सत् तृ. वा स. वा सहकृतं श्रूयेत)। एस्थि. 'अनु'''यतते' इति योगमिच्छवः सा. प्रभृ. चिन्त्याः स्युः। अपरं च। सा. अनु√यत् इत्यस्य सकर्मकतामभिप्रयन् कर्मपदवाच्यस्याऽनुगमनरूपे यतने यदस्य वृत्तिमाह तदसमर्थमिव द्र.। अनोर् यतनक्रियार्थानुरञ्जकत्वात्तं प्रति गतिभावाभावाच्चोक्तायाः क्रियायाः कर्मपदवाच्यानुगमनसप्रयोजनतायामनोर्लक्षणार्थवाचकत्वेन पर्यवसानाच्चेति दिक्।

[j]) 'धाम' इति 'इन्द्रम्' इति च पर्यायेण कर्मकारकतां नयन् यत् सा. अनुमुपसर्गीभावयन्नप्युभयत्र तथा न करोतीत्यर्धजरतीयं तन्मतेनापि नितरामजोष्यम्।

[k]) गतित्वमनुरुन्धान इव सा. (तु. MM.) 'अभिक्रनिक्रदत् पुनः पुनः शब्दायते' इति चेद् भणत्, तदासौ चिन्त्यः। एवं हि सति 'पन्थाम्' इति कर्मपदमनन्वितमिवापद्यते। अन्तर्भावितप्रधानकर्मणः क्यङन्तस्य √शब्दाय् इत्यस्य कर्मान्तरापेक्षाभावात्। अतस्तदर्पितक्रियाया अधिकरणलक्षणतया अनुना कप्र. द्वितीयान्तं 'पन्थाम्' इति पदं समन्वितं स्यात्।

[l]) 'पूर्व्यः' इति (<पूर्वी-) द्वि३ इति कृत्वा तदन्वितः कप्र. द्र. (वैतु. वें. सा. यन्मते 'अनु'''पवस्व' इति योगः)।

[m]) देवानां मार्ग उपाश्रायि। तत्र किं लक्ष्यमिति। उच्यते, 'यच्छक्नवाम' (=यावती शक्तिर्भवति) 'तदनु' (तावतीं शक्तिमनुलक्ष्य=यथाशक्ति) प्रवोढुम् (=प्रकर्षेण क्रमितुं चलितुं=साफल्यं प्राप्तुम्) इति। एवं तावदस्मिन्नन्वये प्र√वह् इत्यस्याऽकर्मकतया प्रयोगः (तु. ऋ ५, ३०, ३; ४४, ८; ८, ४६, २६ प्रभृ.)। 'प्रवोढुम्' इत्यनेन (भावप्रधानेन नाम्नेव सता द्वि१) लक्ष्यभूतेनाऽनोरन्वय इतीवाभिप्रयन् भा. भवति (तु. तै १, १, १४, ३)। अस्यापेक्षया तावद् 'यच्छक्नवाम तत् प्रवोढुम् अनु (-शक्नवाम)' इत्येवं सकर्मकस्य अनु√शक् इत्यस्य प्रयोगतः साधीयानन्वयः संभवेत्। यस्त्वसौ 'तदनु' (=तं पन्थानमनु) इति लिङ्गव्यत्ययं विकल्पयति तत्

६[a]; ७; ११, ३; १४, १[b]; २[b]; ७[b]; १७,११[४०]; १८, १[d]; २७, ५; ३७, ५; ४०, ९; १०[e]; ४५, ११; ५१, ६[f]; ५६, ३[२g]; ६१, २१[b]; ६८, १२[i]; ९१, ७; ९७, १९; १०३, ६[२j];

संभवत्युक्तप्रकारके वाक्ययोजनान्तरे नाऽऽद्रियेत। सा. अनुक्रमार्थे अनुम् अव्य. (प्रवोढुमित्येतत्-संबद्धं) क्रिवि. चेच्छति। तदपि विमृश्यम्। यत्तु GW. प्रभृ. अनुप्रवोढुम्' इति योगमाहुस्तदसत्। एकस्मिन् पदेऽपलक्षणस्वरद्वयाऽनुपपत्तेः। ननु लक्षणस्य लक्ष्यानुविधायित्वोपगमाद् अत्रत्यं द्वैस्वर्यमनुलक्ष्य लक्षणान्तरं क्रियेतेति चेत्। न। सति संभव उपपत्त्यन्तरस्य सामान्यलक्षणापवादाऽनौचित्यादिति दिक्।

a) लक्षणे कप्र. (वैतु. सा. अनु…आयजस्व इत्येवमपि विकल्पुकः)।

b) अत्र पूर्वेषां पितॄणां स्वाः पथ्या अनु(=स्वैः पथिभिस् [तृतीयार्थे कप्र.]) परायणं यत्रेति सप्तम्यर्थेन पदेनाधिकरणमुखेन श्रावितं भवति। अनयैव दिशा परायणमार्गविवेकेन परायणाधिकरणनिर्देशः ऋ १०, १४, ७ इत्यत्र विस्पष्टः कृतो भवति। अत एव कारणाद् ऋ १०, १४, १ इत्यत्र 'प्रवतो महीरनु' इत्यत्र सप्तम्यर्थपर्यवसानकलक्षणोऽनुर्वक्तव्यः। प्रवत्सु महीषु परेयिवानिति यमस्तुतौ तात्पर्यम्। एवंस्थिते समानाधिकरणे 'प्रवतो महीः' इति पदे व्यधिकरणतया व्याचक्षाणोऽनुं च गतितया योजयितुकामः सा. चिन्त्यः। एवम् ऋ १०, १४, २ इति मन्त्रेऽपि सा. सप्तमीतृतीययोर्मध्येऽव्यवस्थया भ्रान्तचित्त एवाऽनोर्मन्त्रस्थं संबन्धमपश्यन्नध्याहारमुखेन नवीनं वाक्यमुपकल्पयति। ऋ १०, १४, ७ इत्यत्र त्वधिकरणविवेकस्य निगदसिद्धत्वात् सा. अपि साधु भाष्यमाह।

c) 'प्रथमान्' इति च 'युन्' इति च समानाधिकरणे पदे अन्यथा विवृण्वन् सा. चिन्त्यः। तद्विस्तरस्तु वैश. द्र.। तार्तीयीकपादस्थश्चाऽनुः कैश्चिदुत्तरत्र शत्रन्ते कृत्य् अनुगमयितुमुपलिप्सितं भवति। तन्न। स्वरविरोधादेव। पूर्वोक्तदिशाऽत्र कर्तृभिन्नकारकान्तराऽनपेक्षया भावस्वरूपस्य प्रधानस्य क्रियार्थस्य समर्पणमात्रेणाऽऽत्मवती श्रुतिर्भवति। अतः प्रधानकर्मतयाऽनाकाङ्क्षितत्वादत्र योनि-शब्दः क्रियालक्षणाऽधिकरणाऽन्यतरार्थपर्यवसायितया तद्वचनसमर्थेनाऽनुना कर्मप्रवचनीयेन योगाद् द्वितीयायां श्रावितो भवति। अथ तुरीये पादे सा. अकारणमेव चैत्तीमव्यवस्थितिमुपागतो विकल्पभूयिष्ठं भाष्यमभाषत। शालपथेनौपसंहारिकेणोद्धारेण तु सप्तम्यर्थपर्यवसायित्वदिशाऽनोः कर्मप्रवचनीयत्वस्यैव प्रदर्शितत्वाद् वचनव्यत्ययाद्यपार्थप्रयासपुरस्कृताऽनुजुहोमीत्याद्यनेक-विकल-विकल्पकर्दमकलिलायमानोऽसौ न कस्य दयनीयः स्यात्।

d) तुटि. ऋ १०, १४, १; २; ७ यत्रोक्तदिशाऽत्रापि तृतीयार्थे कप्र.। परेण पथा परेहि दूरं गच्छेत्यर्थः। तद्दूरगमनाधिकरणभूतदेशविशेषार्थश्चेह तुरीयपादस्थयाऽस्मदीयप्रजादिनिवासाधिकरणभूताऽस्मत्संनिहितप्रस्तुतदेशव्यतिरेचनमुख्यया प्रार्थनया संकेत्यते। 'अनुपरेहि' इति योगमिच्छवस्तु GW. MW. प्रभृ. सौवरीमनुपपत्तिमधिकृत्याऽनुयोक्तव्या भवेयुः (तु. सा.)।

e) लक्षणे कप्र.। यत्तु. सा. GW. प्रभृ. च 'अनु…दीधियुः' इति क्रियायोगमाहुः स्तच्चिन्त्यम्।

f) 'अध्वानम्' इत्येतदनुबद्धः कप्र.। यथा कश्चिद् रथी मार्गप्रस्थितः सन् कस्यचिदन्यस्य नियोगमुरीकुर्याद् अध्वानं प्राप्यैतदप्यन्वाचयेनेव संपादयिष्यामीति, तथाऽग्नेस्ते पूर्वे भ्रातरो देवान्तरोद्दिष्टहविर्वहनात्मकं नियोगमुरीकृतवन्त इत्यर्थः। एस्थि. तृतीयार्थे वा स्यात् सप्तम्यर्थे वा (वैतु. सा. PW. प्रभृ. 'अन्वावरीवुः' इति द्व्युपसृष्टमाख्यातं स्यादिति कृत्वा व्यर्थमपलक्षणं द्वैस्वर्यम् अभिलाषुकाः)।

g) प्रथमा…सत्या…धर्म (=धर्माणि) अनु' इत्येकत्र 'पत्म अनु' इत्यन्यत्र यथाश्रुतमन्वयः। सा. तु विहायैनमृजीयांसमन्वयं 'गाः' इत्यनेन क्रिप. गतित्वेन योगमपश्यत्। तस्य मन्ददर्शनस्यैवैतत् फलं यत् साधनतया श्राव्यमाणयोर् धर्मपत्मनोः(तु. ऋ १, १६४, ४, ३; ५०; ६, ३, ७; ८, ८, २३ प्रभृ.)साध्याऽनुप्रवेशः समजनीति दिक्।

h) 'कनायाः…उपमातिम्…अनु' इति संबन्धे सादृश्ये कप्र.। (वैतु. वें. सा. GW. ये अनु…परेयुः [<२अनु-परा√इ] इत्यातिष्ठन्ते)।

i) 'पूर्वीर्' इत्येतेनाऽभिसंबद्धः कप्र.। 'अन्वानोनवीति' इति योगं ब्रुवाणाः PW. प्रभृ. द्वैस्वर्यं प्रत्यनुयोक्तव्याः स्युः।

j) अत्र लक्षणे कप्र.। तु. अनुपदमेव मन्त्रे श्रूयमाणम् 'अनु संरभध्वम्' इति। यत्रेन्द्रस्य प्रामुख्येनाऽऽदर्शीकृत्य शिश्रावयिषितत्वात् तल्लक्षणः कप्र. भवति। मै. त्वेवंविधेषु स्थलेषु सामान्यतः प्रथमं कप्र. अपि निहततया लक्षयन्ती गतिभावं प्रापयन्ती च प्रतीयते। (वैतु. वें. सा. PW. GW. प्रभृ. च येषाम् अनुवीरयध्वम् इत्य् अनुसंरभध्वम् इति च योगावभीष्टाविव भवतः)।

१०५, २[a]?; ११५, ६[b]; १२२, २[c]; १२४, ९[d]; १२५, ७[e]; १३५, ४[f]; १४२, ७[g]; १४५, ६[h]; १४९, ३; १५९, २; १६८, २[i]; खि २, १४, १०; ३, १५, १; २६[j]; १८, १[k]; ५, ४, ४; ११; ६, १[l]; मा १, २०[g]; २, १५[2m]; २६[n]; २७[n]; †३, १६; ५२[g]; ४, २८[o]; ५, २९†; ४०[2]; ६, १२; ७, १२†; ८, ३७; ४०†; ९, १४[2]†; १०, १९[p]; ११, १२[g]; १७[4q]; †; १२, ३†;

a) 'अनु√१वी>अनु''''वेः' इत्यत्रत्यं सस्थ. टि. द्र.।

b) अस्य मन्त्रस्य 'यः'''वरम्'''अनु'''तृषु''' च्यवानः'''अनुद्रे'''चिद्'''धृषता'''भ्रन्वना''' इद् (अविष्यति तस्मै=) अविष्यते (वाजिन्तमत्वादिविशिष्टाय) जातवेदसे सुपिस्य (स्तुतिपरो भवेति शेषः)' इत्येवमन्वयः स्यात्तत्र च वरम् इत्यनेनाऽन्वितो लक्षणार्थः कप्र. अनुर् इति सरलः पन्थाः (वैतु. सा. LUD., GRI. यन्मतेन अनु√च्यु> ф अनु-च्यवान- इत्येकं समस्तं प्राति. भवति; एवं तु. ORN. यदीयविमर्शविस्तरानुविमर्शः वैश. अनुसन्धेयः)।

c) 'अनु'''अजनयन्' इति क्रिययाऽन्वयं ब्रुवाणाः PW. प्रभृ. चिन्त्याः। देवानां (विश्व-) जननव्यापारस्याऽग्नेस्तादृशव्यापारात्मकं व्रतमनुलक्ष्याऽभिनिर्वर्त्तुकत्वेन समर्पणे श्रुतिस्वारस्यप्रतीतेर्लक्षणाऽर्थो गतित्वे सति समासाङ्गीभावाद् गुणतां मा गादिति कृत्वा कप्र. इत्यभिसन्धेः। एस्थि. क्रिप. भावसामान्ये प्रयुक्तत्वात् सकर्मकस्य सतोऽपि कर्मनिराकाङ्क्षत्वं द्र.। अथवा समुचितं कर्माऽऽक्षिप्येत (तु. सा.)।

d) उत्तरेण कृता शानजन्तेन 'चर्चूर्यमाणम्' इत्यनेन गतित्वमुखेनैकपद्यमिच्छन्तः MW. प्रभृ. सौवर्या अनुपपत्तेर्विषये चोद्या भवेयुः (तु. सा.)।

e) अधिकरणानुलक्षणः कप्र. (तु. ऋ १, १८७, ४; १०, ९७, ७; १९; वैतु. PW. MW. अनु'''वितिष्ठे' इति युञ्जानौ)।

f) यः कुमार-मानसोपज्ञो रथः नापू. मन्त्रेऽश्राविं यद्विषये च तदितरेषां विप्राणां प्रवृत्त्यभाव इह समकेति, तमनुलक्ष्य (तदाधारेणेत्यर्थः) इतोऽग्रे साम तथाऽनभिप्लवां संप्रवृत्तिमलब्ध, यथा नाव्याहितं सत् किञ्चिद्वस्तु मध्येसागरमपि सुरक्षितं भवेदिति श्रुतिस्वरसे प्रतीयमानेऽपि यत् सा. प्रभृ. सर्वे व्याख्यातारः 'अनुप्रावर्तत' इति द्विस्वरं द्व्युपसर्गं च योगमनुमन्वीरंस्तत्राऽऽस्थाऽभावः साऽर्थः स्यात्।

g) लक्षणे कप्र. द्र.।

h) 'अनुप्र'''धावतु' इति योगं ब्रुवाणाः PW. प्रभृ. चिन्त्याः। प्राधान्येन विवक्षितस्य लक्षणार्थस्य तथात्वे गुणताप्रसङ्गादेकपद्ये सति द्वैस्वर्यानुपपत्तेश्च (गतिद्वयं समस्तं सदेकपिण्डीभूतमेकस्वरं च स्यादित्यभिसन्धिर्भवति [तु. W. शौ ३, १८, ६])।

i) 'वातस्य' इति षष्ठ्या सहाऽनुं कप्र. युयोजयिषुः सर्वथोत्तन्त्रः सा. उपेक्ष्यः। द्वितीयान्तेन 'वि-ष्ठाः' इत्यनेन पदेनास्याऽन्वयः द्र.।

j) पाठः खण्डितोऽतो विवेको दुःशकः।

k) तु. ऋ ७, ७७, ३; ८, ५८, १।

l) सप्तम्यर्थे कप्र. द्र.।

m) 'अनूजेषम्' इति द्व्युपसृष्टं द्विस्वरं च योगमुशन्तौ PW. MW. च चिन्त्यौ भवतः। अनुर् लक्षणे कप्र. द्र.। तथाऽन्वयस्य स्वारसिकत्वात्।

n) 'सूर्यस्याऽऽवृतमनु(=उद्दिश्य)आवर्ते' इति वाक्यार्थस्य सुस्पष्टत्वाल् लक्षणार्थे कप्र. (वैतु. यस्था. अन्वावर्ते इति तै. काठ. शौ. पै. सौवरः पाभे. यतस् तत्राऽनोरुपसर्गता स्पष्टा भवति। सूर्यस्याऽऽवृतः कर्मतया विवक्षितत्वे सत्य् अन्वा√वृत् इत्येतस्य सकर्मकता चेति दिक्)।

o) 'अमृतान्' इत्येतत्संबद्धो लक्षणे वाऽऽनन्तर्यार्थे वा कप्र. द्र.।

p) लक्षणार्थे समन्विते सत्यपि 'अनुरीयमाणाः' इत्यैकपद्यावच्छेदेन द्विस्वरं योगमनुमन्यमानौ PW. MW. च चिन्त्यौ द्र.।

q) सा. (तै ४, १, २, २) म. च व्यवहितेन 'अख्यत्' इत्यनेन क्रिप. गतित्वेन योगमाहतुः। तन्न। अनूपसृष्टधातुवाच्यार्थस्य प्रकरणाभावादिति यावत् (तुटि. ऋ ७, ७०, ४)। प्रथमयोर्द्वयोः पादयोश्चतुर्थे च पादे लक्षणार्थस्तृतीये च पादे सदृशार्थः कप्र. (तु. ऋ ५, ८१, २ यत्र सवितृ-संबन्धेन समानं वर्णनं भवति)। ननु √ख्या सकर्मकोऽकर्मको वेति। उभयमिति। कथमिति। उच्यते। यदा कर्मविशेषनिरपेक्षं सामान्येन दर्शनप्रकाशनाद्यर्थो भवति तदाऽयमकर्मकः (तु. ऋ १, ४६, १०; १२३, २; ४, १३, १; १४, १; १९, ९; २४, ८; १०, १२७, १ प्रभृ. शौ ७, ८२, ५ प्रभृ. च) एषु स्थलेषु क्वचित् क्वचित् प्रतिर् अनोः स्थाने श्रूयते। तत्र यदि प्रतिः कप्र. न स्यात्तर्हि प्रासङ्गिकार्थाद् विपरीतस्याऽर्थस्य प्रतीतिः स्यात् प्रतिख्यानात्मकस्य।

५[४a]; २८†; ९३†; **१३**, ५[४]†; ६; ७; ९†; **१७**, ३८[२]†; ६६[h]; **१९**, ४०[h]; ५४†[h]; **२०**, ४९†; **२७**, १६; **२९**, १९[४]†; ४३†; **३२**, ४; **३३**, ३२†; **३५**, ७†; का **१**, ७, ४; १०, ५[b]; **२**, ४, १[२c]; ६, ५[d]; ७[d]; ७, ५[e]; **३**, ३, ६†; ७, २†; **४**, ९, ५[e]; **५**, ७, ५†; **७**, ६, १†; ८, ११, २; १५, १†; **१०**, ३, ७[२]†; **११**, ६, ४[f]; **१२**, २, १; ६[४g]; †; **१३**, १, ३†; ६[४a]; २, ११†; ६, १९†; **१४**, १, ५[४]†; ६; ७; ९†; **१८**, ४, ६[२]†; ६, २[h]; **२१**, ३, ११[h]; ४, ४†; **२२**, ५, ३†; **२९**, २, ६; **३१**, २, १०†; ३, ८[४]†; **३२**, ३, ३†; **३५**, ३, ४; ४, ६†; तै **१**, १, १०, ३[h]; १४, ३†; २, ४, २[१]; ६, १[२i]; ८, १[e]; १०, १; १४, १†; ४[२]†; ३, १, २†; ७, १[२j]; ८, २; ४, ९, १†; ४४, ३[k]; ५, १, ३¶; २, २¶; ५¶[h]; ५, १†; ७, १†; ८, ३¶; १०, ४[l]; ६, ४, १[५]; २[३]; ५, २[४m]; ¶७, १, १[n]; ६[o]; ४, २[३p]; ५, १[२h]; ३[q];

न च तदुपयुज्येतेति यथा प्रतिस्तथाऽनुः प्रकरणसामान्ये कप्र. एव स्यादित्यभिसन्धिः ।

[a]) कप्र. द्र. । (तुटि. तै **१**, ६, ५,२; वैतु. मै **२**, ७,८ यत्राऽनुगतत्वार्थे विक्रमणक्रियाया एकपिण्डीभावेनेव विवक्षायाः संभाव्यमानत्वाद् अनोर्गतिभावस्तदर्थाऽनुप्राणितक्रियायाः सकर्मत्वं च भवति) ।

[b]) सप्तम्यर्थे कप्र. [तु. पूर्वस्मिन् पादे **'पशुषु प्रविष्टः'** इति; वैतु. सा. **अनु···वितस्थे** इति द्व्युपसृष्टमाख्यातमिच्छन् (तथा संभवत्यपि **'वि-स्थाम्'** इत्यत्राऽनुव्याप्यत्वमभिप्रेतमिति कृत्वा **'कालाध्वनोः'** (पा **२**, ३,५) इति द्वि. द्र. । सा. तु 'अनुसृत्य' इति भाषमाणः कर्मणि द्वि. इतीवाभिप्रैति)] ।

[c]) तुटि. मा **२**, १५[२] ।

[d]) तुटि.मा **२**,२६;२७।

[e]) तुटि. मा **४**, २८ ।

[f]) तुटि. मा **१०**,१९ ।

[g]) तुटि. मा **११**,१७[४] ।

[h]) लक्षणे कप्र. द्र. ।

[i]) तृतीयार्थे वा लक्षणार्थे वा कप्र. द्र. ।

[j]) लक्षणे कप्र. । गतिरिति ब्रुवन् MW. चिन्त्यः (तु. सा. भा. च) ।

[k]) आनन्तर्ये वा (तु. सा. भा. च) लक्षणे वा कप्र. द्र. । प्रथमे कल्पे **वसोर्धर्मस्य च दिवश्चाऽऽस्थानक्रियासामान्याऽपेक्षया** तत्पूर्ववर्तिन्या देवगणकर्तृकायाः क्रियाया **अपेक्षयाऽऽनन्तर्यं** द्र. (वैतु. सा. भा. च **वसुधर्मविषयस्याऽऽस्थानस्यापेक्षया द्युविषयस्याऽऽस्थानस्याऽऽनन्तर्यमिति**) । द्वितीये कल्पे **वसुधर्ममनुलक्ष्येति** संबन्धः (**तु. शौ ७, १०२, ४ पामे.**) ।

[l]) **लक्षणार्थे कप्र.** । (वैतु.PW.K. प्रभृ. **'अनुसंचरन्ति'** **इत्यपलक्षणद्विस्वरं योगमसत्यप्यनिवार्यत्वेऽनुमन्यमानाः**) ।

[m]) **लक्षणे कप्र.** । पृथिव्यन्तरिक्षद्युदिशां विक्रमणाधि**करणतया लक्ष्यत्वेनाऽनुश्रूयमाणत्वात्** (तु. K.; वैतु. भा. **यः पश्चादर्थे कप्र. इच्छन् वि√क्रम्** इत्येतम् आत्म. **सन्तं सकर्मकतां** प्रापयिष्यन् भवति) ।

[n]) लक्षणे कप्र.(तु.भा.) । K. त्व् **अनुम् 'उपतिष्ठन्ते'** इत्येतेनाऽऽख्यातेनाऽनुगमयति । पशूनां पाकयज्ञमनुलक्ष्योपस्थानस्य विवक्षितत्वात्तस्य च गतित्वे **गौणतापत्तेः** प्रथम एव कल्पः साधीयानित्यभिप्रेमः ।

[o]) दक्षिणाया यत्तद्वैशेष्येण युक्तायाः पश्वन्तरसंक्रमणलक्ष्यत्वेन शिश्रावयिषितत्वात् तदर्थीयः कप्र. द्र. ।

[p]) सा. भा. च **'लक्षण-'** (पा **१**, ४, ९०) इति कप्र. । **'तृतीयार्थे'** (पा **१**, ४, ८५) इति च K. । यथा तु MW. **आनन्तर्यार्थे** ग्राहयितुं गतित्वं संप्रधारयामास, नैतत् तथा संभवेत् । गतित्वं ह्युपगतोऽनुर्यदा भवति, तदैतदुपसृष्टस्याऽऽख्यातस्य द्विधा प्रवृत्तिर्भवति । कस्यचिदपरकर्तृकस्य स्वजातीयस्य स्वाभिन्नस्य वा भावस्यापेक्षयैतद्वाच्यस्य भावस्य **भौतिके वा** दिक्कालादिलक्षिते **बौद्धे वा चितिसंस्कारलक्षिते** पश्चाद्भावित्वविशिष्टे सादृश्य-सामीप्याद्यर्थबोधने तात्पर्यमित्येकम् । प्राक्ताविशिष्टस्य भावस्य वा नामीभूतस्य वा तत्कर्तुर्वा तेनाऽनूपसृष्टेनाऽऽख्यातेन कर्मसंबन्धाद् उपसृष्टेस्तस्याः पूर्वमकर्मकस्यापि सतः सकर्मकता भवतीत्यपरम् । एवं च सत्य् अनुश्चेद् उपसर्गः स्यात्तर्हि यजमानकर्तृका देवकर्मिका वा देवोज्जितिकर्मिका वा तदनुपातिन्युज्जितिरवगम्येत । देवाः पूर्वं विजयिनः सन्तो यजमानेन पश्चाज्जिता इत्यर्थः । नचेयमिष्टापत्तिः । तात्पर्यविरोधात् । देवकर्तृकेण विजयेन तत्साधनकस्य तदनुलक्षितस्य वा यजमानकर्तृकस्य विजयस्य प्राधान्येन **विवक्षितत्वात्** । **देवविजयस्य पूर्वसिद्धत्वात्** तत्प्राक्ता **यजमानकर्तृकस्य विजयस्य च पश्चात् तद्द्वारा च सिद्धत्वात्** तदनन्तरता स्वत एव सिद्धा सती शाब्दं वाचनं नापेक्षेत । एवं खलु कर्मप्रवचनीयवाद एवेह सुस्थितः । स एव च सौवरलक्षणानुकूलः (तुटि. मा **२**,१५[२]) ।

[q]) **लक्षणवचनः कप्र. न गतिः** (वैतु. K. **'अनु-** [**तु। उ**]**पयन्ति'** इति) । नाउ. मन्त्रे त्व् **'अनूपयन्ति'**

६, ३¶[a]; ७, २[b]; ८, ३[२]†; ८, ५, १[३c]; १४, २¶[d]; ¶२, १, ४, ५[e]; ५, १[f]; ६[g]; २, १, ४[h]; ५[i]; ९, ५[j]; ३, ३, १[२k]; ५, ३[l]; ७, १[m]; १२, २[m]; ४, २, १[२n]; २[o]; ४[o]; ८, १†; २[p]; ५, ३, २; ३; ४, २[२q]; ५, ३[q]; ६, २[r]; ८, ७[s]; ६, ५, ६[t];

इति गतिर्न कप्र. इति स्वरविवेकेन विज्ञाप्यमानोऽसावुभयोः प्रयोगप्रकारयोर्विषये विवेचनीयः। तद् यत्र लक्षणाद्यर्थः कर्मकारकाद्यनुबद्धतया प्राधान्येन शिश्रावयिष्यते, तत्र तद्वाचकाः प्रातिस्विकस्वराः कप्र. प्रयुज्यन्ते। अथ यत्र त एव नि. अर्थान्तरवाचकाः सन्त आख्याताऽङ्गभूतास्तदर्थविशेषणपरत्वेन शिश्रावयिष्यन्ते, तत्र त उपसर्गधर्मिण आख्यातस्वरभावाभावव्यवस्थितस्वरा भवन्तीति। अन्यथैतावता संनिकर्षेणाऽपार्थस्वरभेदश्रुतेरनुपपत्तेरिति दिक्।

[a]) 'अनु-पर्यावर्तते' इत्येवमत्र प्रथमोत्तमस्वरवत् व्युपसर्गयोगमिवाऽऽतस्थिवान् MW. (तदनु K. च) चिन्त्यः स्याल्लक्षणार्थस्य विस्पष्टं श्राव्यमाणत्वात्।

[b]) तृतीयार्थे कप्र. इति K.। लक्षणेऽपि सुगमः। गतित्वमुशन् भा. त्विह चिन्त्यः। स्वराऽनुपपत्तेः।

[c]) प्रथमो द्वितीयश्चाऽनू इत्थंभूतलक्षणे, तृतीयश्च लक्षण इति विवेकः (तु. ऋ १,८२,३)। 'अनु···प्र···यासि' इति योगे कृताऽऽस्थो भा. चिन्त्यः। वश- शब्देन तत्त्वतोऽपरिचयात्। अथाप्यसाविह मुधैव विकल्पग्रस्तः द्र.।

[d]) गतिरिति भा. K. च। द्वैस्वर्यं त्वनिष्टं तथाऽऽपद्येतेति लक्षणे कप्र. एव द्र.। (तुटि. तै १,६,५,२)।

[e]) 'जघनतः' इत्यर्थे जघने (द्वि२) इत्यनेन सम्बद्धः कप्र. भवति। भा. K. च जघने इति स१ पश्यन्तौ 'अनूदेत्' इति व्युपसृष्टत्वे सति द्विस्वरं योगं ब्रुवाणौ चिन्त्यौ, तन्मतेनैव पश्चादर्थस्य जघन-शब्देनोक्तत्वात्। प्रकरणे तन्मात्रतया संभवस्याऽन्वर्थस्य चारितार्थ्याभावं प्रति, सत्यैकपद्ये द्वैस्वर्यस्याऽपलक्षणतां च प्रति तौ चोद्यतां व्रजतः। ननु जघन- इति प्राति. पुं. श्रूयते (तु. ऋ १, २८,२ प्रभृ.) इति चेत्। सत्यमेतद् अंशत एव। न. अपि श्रुत्युपलम्भात् (तु. तैब्रा २, ४, २, ७ [यच्छाखासाम्याद् नेदिष्ठतया प्रामाण्यमर्हेत्])। नन्वेवमपि मुपा. पपा. च प्रगृह्यत्वलक्षणाऽनुपलम्भश्चोद्यः स्यादिति चेत्। ओमिति ब्रूमः। अस्मद्व्याख्यानेऽस्यांशस्य प्रामादिकविकारतयाऽनभ्युपाये सति मृग्यसमाधानान्तरत्वादिति दिक्।

[f]) लक्षणे कप्र.। 'अनूदायन्' इति गतित्वं मन्वानौ MW.K.च चिन्त्यौ। तथा तु सति स्वराऽनुपपत्तिर् द्र.।

[g]) भा. K. चाऽत्र लक्षणार्थमपश्यन्तौ 'अनुसंतनोति' इति रू. प्रतिपन्नौ न्याय्येतरद्वैस्वर्यपक्षपातिनौ सन्तौ चिन्त्यौ।

[h]) पश्चादर्थे अव्य. (तु. नाउ. स्थ. यत्र 'उपरिष्टात्' इति प्रयुज्यते; वैतु. MW. 'अनुनिर्वपेत्' इति)।

[i]) आनन्तर्यार्थबोधकम् अव्य. क्रिवि. संबन्धश्च (वैतु. मै २, १, १ यत्र समाने प्रकरणेऽनुः पृथग् अव्य. क्रिवि. असन् नाउ. क्रिप. गतिभावेनाऽनुप्रविष्टो भवति [तु. सस्थ. टि. अनु-प्र√२यम्> अनुप्रयच्छति])।

[j]) प्रधानभूतां वाचमनुलक्ष्याऽन्या वाचः प्रवदन्तीति वाक्यार्थप्रतीतेर् अनुः कप्र. (वैतु. MW. अनुप्रवदन्ति' इत्यन्याय्यो योगः)।

[k]) लक्षणार्थस्य प्राधान्येन विवक्षितत्वाद् व्युपसृष्टिश्च तामनु द्विस्वरता चाऽनभीष्टा सुवारा द्र.। प्राक्वेवमेव विक्रवत्स्वपि गतित्वमेवाऽनुमन्वानाःMW.K.प्रभृ.चिन्त्याः।

[l]) आ√प्याय् इत्यस्य शुद्धस्याऽकर्मकत्वाद् भिन्नकर्तृकाऽऽप्यायनयोर्द्वयोर्मध्ये लक्षणलक्षितसंबन्धस्यैवोपपन्नत्वात् कप्र. एव सुवचः।

[m]) लक्षणे कप्र.। अन्यथादर्शी MW. चिन्त्यः।

[n]) लक्षणे (हीने वा तु. भा.) कप्र.। (वैतु. PW. प्रभृ. 'अनु-सम्-आ-रभामहे' इति व्युपसृष्टं द्विस्वरं योगमनुमन्यमानाः सन्तश्चिन्त्यतामुपगताः। तथा हि सति 'गतिर्गतौ' (पा ८, १, ७०) इत्युक्तदिशा निहतः स्याद् अनुः [तु. नाउ. नि. सम् इति; एवमपि तुटि. ऋ १०, १०३,६])।

[o]) अनोः कप्र. सप्तम्या योगः समवधेयः।

[p]) अन्तर् इत्यर्थेऽन्तर्भागानुलक्षणवचनः कप्र. (वैतु. अनुवि√विश् मै २, ४, ७; ८ यत्राऽयं कर्मण्येव कारकान्तरसंबन्धस्याऽन्तर्भावादिव गुणभावाद् गतिभावं प्रापितो भवति)।

[q]) पश्चादर्थे अव्य. द्र.।

[r]) सप्तम्यर्थपर्यवसानकः कप्र. द्र.।

[s]) एपूटिदि.कप्र.द्र.।'अनुप्रपिपते' इति योगम् PW.प्रभृ. आहुः। तन्मन्दम्। ऐकपद्ये स्वरद्वयस्याऽपलक्षणत्वात्।

[t]) तु. तै २, ६, ५, ५ यथा तत्र प्रस्तरस्याऽऽहवनीये प्रहरणं श्रावितं भवति तथाऽत्र तत्सकक्षतया तदुत्तरविधितया च प्रस्तरस्य तदेकांशस्येत्यर्थे बर्हिरनु (बर्हिषि) प्रहरणं श्राव्यते। एवं चेह सप्तम्यर्थपर्यवसानो लक्षणे कप्र. एव वक्तव्यः। गतित्वाऽध्यवसानः MW. विस्पष्टेतरान्वयः K. च चिन्त्यौ भवेताम्।

१०, ४[२a]; १२, २†; ¶३, १, ३, १[b]; ४, २$[c]; ८, ३[४]†; २, १, ३[d]; ४, ५[e]; ५, ५[२f]; ६[२g]; ६, १$[h]; ३, ६, ३[३i]; ७, १[३i]; २[i]; ४, ८, ३[j]; ६[k]; ५, १, ३[d]; ४[d]; २, ३[l]; ४[२l]; ६, २[m]; ३[२m]; ४, १,२, १[d]; २[४n]; ३[n]†; ८, २[o]; १०, ४†; २, १, १[३p]; २[p]; २, ४†; ८, २†; ३[५]†; ९, ५[४]†; ३, १०, ३[q]; ११, १[२r]; ४[२]; ४, ४, ८[s]; ६, ४, २[२]†; ५, १; ६, ३†; ७, ३[४]†; ¶५, १, १, ४[t]; २, ६; ३, १[d]; ७, ४[d]; ८, ६[d]; २, १, ३[२]; ३, ६; ५, ४[४u]; ६, १; ७, ३[v]; ८,

a) हेतुवचनः कप्र. इति भा. अभिप्रैति। तथात्वं लक्षणावाचकताद्वारकमेवाऽनुवेदितव्यम्। पञ्चत्वसंख्यामनुलक्ष्य तत्पूर्त्तिहेतुना प्रायणवत्-समिष्टयजुःसंकलनेनोदयनपञ्चकस्योक्तत्वात्।

b) तुटि. तै २, १, ५, ६।

c) लक्षणे वा तृतीयार्थे वा कप्र.। यत्तु भा. ऐकपद्यमिवोत्तरेण कर्मणि शानजन्तेन कृताऽभ्युवाह 'अनुरज्यमानाः' इत्येवं च व्याचचक्षे, तन्नोपपद्यते। प्रथमा खल्वापत्तिः सौवरी सुविदिता विमृशां भवति। कर्मणि प्रवृत्तिमतः पदस्य कर्त्तरि व्याख्यानं दुर्वचमित्यपरा। उपेक्षिताऽनुपदः K. तूपेक्ष्यः।

d) लक्षणे कप्र. द्र.।

e) यत्तु MW. 'अनुप्रसर्पन्ति' इत्य् आख्यातिकं योगमाह तदसत्। स्वरविरोधात्। अत एवंविधेषु लिङ्गान्तरैः सामान्येन गतितया वा कर्मप्रवचनीयतया वा सुवहेषु स्थलेषु स्वर एव विनिगमकः स्यात्। लक्षणाद्यर्थस्य प्राधान्ये द्वैपद्यं द्वैस्वर्यं च। तस्याऽऽख्यातान्तर्भावेण गौणत्व ऐकपद्यमैकस्वर्यं चेति दिक्।

f) इत्थंभूतलक्षणे कप्र.। यथाऽनु विष्णुं भक्तस्तद्वदित्यर्थः। वस्तुतस्त्व् अनुगतत्वाऽऽदिबोधकाऽऽख्यातस्य गम्यत्वमिह द्र.। एवं च गर्भीकृताऽऽख्यातानुप्राणितार्थवचनसामर्थ्यमित्थंभूतलक्षणार्थ इति सुवचं भवति।

g) हीने कप्र. इति भा. सुवचः।

h) हेत्वर्थानर्थान्तरभूते लक्षणे कप्र.।

i) नापूटिदि. कप्र.। गतित्ववादी MW. चिन्त्यः।

j) इह द्वयोः कल्पनाऽऽख्यभावयोर्मध्ये प्रथमोक्तमनुलक्ष्य पश्चादुक्तस्य संभावितया श्रावितत्वाच्चाऽनुकल्पनाऽऽख्यस्योपसृष्टभावस्याऽप्रासङ्गिकत्वाच्च यथाकथमप्यभ्युगमे सति लक्षणविषयभूतवाचकस्य द्वितीयान्तपदस्याऽन्वयविघातकत्वाच्च गतित्वपक्षपातिनी मतिरर्वाक्तनी (तु. PW. प्रभृ.) नाऽऽद्रियेतेति दिक्।

k) आनन्तर्ये गतित्वकर्मप्रवचनीयत्वव्यतिरिक्तं प्रातिस्विकाऽन्वययोग्यमव्ययमनुमन्तव्यमिति।

l) आनन्तर्य इति भा., तृतीयार्थ इति K.। सप्तम्यर्थसामान्येऽथवा वक्तव्यः कप्र. अनुपदमोषध्यादिषु पश्वादीनां प्रतिष्ठापनात्मकाच्छ्रुतिलिङ्गात्। सर्वथाऽपि कर्मप्रवचनीयतामात्मनस्तु न जहातीति। अनु-सं√तन् इत्येवं वितथाऽनुमानीव प्रतीयमानः MW. चिन्त्य एव स्यात्।

m) लक्षणे कप्र.। अनन्तरपर्यायं स्वतन्त्रम् अव्य. इति भा.।

n) लक्षणे कप्र. (तु. ऋ ८, ४८,१३; तुटि. मा ११, १७[४]; वैतु. सा. अनु'''आततान' इति)।

o) अनु√दद्<√१दा>'अनु'''ददन्ते' इत्यत्र टि. द्र.।

p) तुटि. मा १२, ५[४]; वैतु. अनु-वि√क्रम्>अनुविक्रमस्व मै २,७,८[४]।

q) स्वार्थप्रधानम् अव्य.(वैतु.'अनुव्यायन्' मा१४,३०)।

r) इह 'अनुसंचरन्ती' इति पदं ब्रुवाणः सा. चिन्त्यः। एकस्मिन् पदेऽनेकस्वरानुपपत्तेः। अतः सप्तम्यर्थपर्यवसानके लक्षणे कप्र. एव प्रथमोऽनुः। अथ 'ऋतस्य पन्थामनु' इत्यत्र तृतीयार्थे वा लक्षणे वा द्वितीयोऽनुः कप्र.एव। ऋतस्य मार्गेण वा मार्गमुद्दिश्य वाऽऽगमनमात्रस्योषसां विवक्षितत्वात्। कुतः। उच्यते। अनुपदं ज्योतिषा त्रयाणां घर्माणामन्वागमनस्य श्रूयमाणत्वात्। आगमनमेवान्व् अन्वागमनस्योपपन्नत्वात् (तु. 'रेतः' शौ ८, ९, १३)। एवमस्यां कण्डिकायां त्रयोऽनवो भवन्ति। तेषां द्वौ कर्मप्रवचनीयावादिमौ चरमस्तु गतिरिति विवेकः। अन्यथैवाभिप्रयन्तौ सा.K. चोक्तदिशा चोद्यौ भवतः (तुटि. सस्थ. अन्वा√गा>अनु''''आगुः)।

s) इहेत्थंभूतलक्षणे वा हेत्वात्मकलक्षणे वा कप्र. द्र.। बाह्वृचे तु गतित्वमुपागतः (तु. ऋ १,१२७,१)।

t) तृतीयार्थे वा हेत्वर्थतात्पर्यको वा कप्र. द्र.।

u) लक्षणे कप्र.।'अनूत्सृजति[२]'इति 'अनुपर्यावर्तन्ते[२]' इति च द्व्युपसृष्टं द्विस्वरं च योगं पश्यन्तौ PW. MW. चाऽयथार्थदर्शिनौ भवतः।

v) वैतु. तै ५, २, ७, २ यत्रत्याद् 'अनु-उप√धा' इति योगाद्दिहत्ये पृथक्कृताऽनुके प्रयोगे सूक्ष्मेक्षिकयाऽवश्यं विशेषः कश्चन भवति। तदपश्यन्तःMW.K.प्रभृ.चिन्त्याः।

४[२a]; ७[b]; ९, ५[c]; ३, १, ३[d]; ४, ७[e]; ५, २[f]; ७, ४[g]; ४, २, १; ६, २; ७, १$; ६[h]; १०, ३[i]; ५, २, १[h]; ५, २[j]; ७, ५[i]; १०, ६[i]; ६, ४, १; ७, ४, ४$; ७, १$; ९, २[k]; ¶६, १, ५, ३[l]; ४[२]; ७, ७$; ८, १[m]; ९, ५[n]; ११' २$[o]; ३, ४, ७[p]; ५, ३$[q]; ७, १; ८, ३; ४$; ४, १, २[२]; २, ६[r];

a) एकतरत्र गतिमदङ्गिरोभिःप्रसर्पतः पुरोडाशस्य केवलं गच्छन्तमनुगच्छति इत्याकारकः पौर्वापर्यात्मकोऽनुसार्यानुसरणविशिष्टः संबन्धो न भवति। किन्तु स्वर्गं यतोऽङ्गिरस उद्दिश्य (=तत्-सहभावप्राप्तये) स्वभावतश्चलितुमशक्नुवन्नपि कूर्मत्वमुपगच्छन् पुरोडाश आत्मनः प्रसर्पणमकारयदिति तात्पर्यात् कूर्मीभूतस्य पुरोडाशस्योद्देशविशेषसाधनतामुपगतायाः प्रसर्पणक्रियायाः श्रावणे मन्त्रस्वारस्यात् कप्र. अनुर् न गतिरित्यभिसन्धिः। अन्यत्र लक्षणे कप्र. (तुटि. तै ६,५,११,१)। उभयत्र वैतु. PW. प्रभृ. 'अनु-प्र√सृप्' च 'अनु-परा√भू' च।

b) 'तृतीयार्थे' (पा १, ४, ८५) इति चीयमानाग्नेर्वेदिप्रवेशे करणं समर्पयितुमिष्टं द्र.। उलूखलमुपधेयमिति विधिर्भवति। नाभिर्हि तद् अग्नेश्चीयमानस्य भवति। तदुपधाने सति स्वनाभ्येवासावग्निर्वेदिं प्रविशति। तदनुपधाने स्वनाभिमपश्यन् यजमानस्य प्रामादुकस्य नाभ्या द्वाराऽसौ वेदिप्रवेशं कुर्वाणस्तं विहृणीयात्। मैवं भूदित्युपधेयमुलूखलमिति श्रुत्यर्थो भवति। अथवाऽधिकरणात्मकः सप्तम्यर्थोऽभिप्रेतः स्यात्तद्वचनश्च कप्र. द्र. (तु. मै ३, २, ७; काठ २०, ७; क ३१, ६ यत्र नाभि- इत्यस्य स१ श्रूयते)। उभयथाऽपि नाभिपदार्थस्य मुख्यलक्ष्यत्वेन समर्पणे सति स्पष्टे प्राकरणिके तात्पर्ये यदेतदपश्यन्तः केचिद् 'अनुप्रविशति' इत्येकपदात्मकं द्विस्वरं योगं प्रतिपद्यन्ते (तु. MW. K.) तन्नाऽऽद्रियेतेति दिक्।

c) तुटि. तै ५, २, ५, ४।

d) तृतीयार्थे कप्र. (तु. K.; वैतु. भा. लक्षण इति)।

e) अर्क्यम् (=अर्कभवं) साम शस्त्रं चाऽनुलक्ष्याऽर्के तदाधारेण विधा विधीयत इत्येव श्रुतिस्वारस्यं स्यात् (तु. तै ४,३,८;९ च तदुपरि सा. भाष्यं च [K. टि. च])। गतितया योजयन्तौ MW. K. च चिन्त्यौ भवतः।

f) प्रणुदितान् भ्रातृव्यान् उद्दिश्येत्येवंप्रकारकेऽर्थे कप्र. द्र.।

g) तृतीयार्थे कप्र.।

h) लक्षणे प्रकरणस्य मुख्यं तात्पर्यमिति कृत्वा तदुद्बलनप्रयोजनः कप्र.। ऐकपद्ये सति द्वैस्वर्यानुपपत्तेः। (वैतु. भा. PW. प्रभृ. 'अनुप्राविशत्' इति)।

i) लक्षणे कप्र. द्र.।

j) पश्चादर्थे अव्य. वा लक्षणार्थे कप्र. वा। प्रथमे कल्पे प्रथमायाः स्वयमातृण्णाया उपधानं कृत्वा (पश्चात्) प्राणनक्रियां कुर्यादित्यन्वयः स्यात्। द्वितीये कल्पे प्रथमां स्वयमातृण्णामुपधीयमानामनुलक्ष्य प्राण्यादिति संबन्धः। एवं चाऽन्यतरार्थकोऽनुरुत्तरयोर् उपधानयोरप्यनुवर्तयितव्यो भवति। नन्व् 'अनुप्राण्यात्' इत्येका द्व्युपसृष्टा क्रिया स्यादिति। नेति। कथम्। यावता सकृद् उत्तरे 'व्यन्यात्' इति च 'अपान्यात्' इति चोभे अपि क्रिये अद्व्युपसृष्टे सती 'प्राण्यात्' इति क्रियाऽपि तदन्व् अद्व्युपसृष्टेत्युपक्षिप्तामिति। अन्यथात्व ऐकपद्ये सति द्वैस्वरी नोपपद्येत।

k) लक्षणे कप्र.। यत्राग्निर्भवति तत्रैव पशव उपतिष्ठन्त इत्यर्थः। 'अनूपतिष्ठन्ते' इति सकर्मको द्व्युपसृष्टो योग इति यद् भा. च K. चोष्टस्तन्न। तदभिप्रेतस्य पश्चादर्थस्य प्रकरणेऽनभिप्रेतत्वाद् ऐकपद्ये सति द्वैस्वर्यस्याऽनुपपत्तेश्च (वैतु. मै ३, २, ३; ७; ९, २; ४, ७, ९ यत्र लक्षणार्थस्याऽप्राकरणिकत्वात् साकल्यार्थस्य च स्वारसिकत्वादिहाऽसंगतः पराभिप्रायः संगतो भवति)।

l) तुटि. तै ३, ४, ८, ३।

m) लक्षणे कप्र.। निष्क्रमणक्रिया पदषट्कपरिमितेत्यस्यैवाऽर्थस्य न त्विहाऽनुनिष्क्रमणार्थस्य प्राधान्येन विवक्षितत्वात्। अत एवाऽनौ पृथक् स्वरोऽप्यत्रैव ज्ञापको भवेत्। चिन्त्या अतो गतित्ववादिनो भा. MW. K. प्रभृ. (तुटि. 'अनु-नि√क्रम् >अनुनिष्क्रामति' इति)।

n) सप्तम्यर्थे कप्र. तु. ततः किञ्चिदिव प्राक् श्रूयमाणं 'सर्वासु…उप' इति। एस्थि. भा. प्रभृ. 'अनुसंचरति' इति योगमनुजानानाश्चिन्त्याः स्युः। अपलक्षणद्वैस्वर्यापत्तेः।

o) अन्तरिक्षमुद्दिश्य वाऽन्तरिक्षेण वाऽयनस्य विवक्षितत्वसंभवाल्लक्षणे वा तृतीयार्थे वा कप्र.।

p) आनन्तर्यार्थे स्वार्थप्रधानम् अव्य.।

q) छन्दोभिरेवैनं प्रजनयतीत्यानुपदिकाल्लिङ्गात् तृतीयार्थे कप्र. इति सिद्धमिव। वितथवादी MW. चिन्त्यः।

r) लक्षणे कप्र.। न त्वनुपदम् अनुन्यवचार- इति

५, १[a]; ६, ३[b]; ७, १[c]; १०, ४[a]; ५, ३, ३[२d]; ८, १[२a]; ३[e]; १०, १[f]; ११, १[g]; २[२h]; ६, ४, २[i]; ६, १[२h]; ¶७, १, १, ४[२]; ५[२]; ६[२]; ५, ५[j]; ६, ८[k]; ७, ४[l]; २, ४, १[m]; ७, १[२a]; ८, २; ४; ५; ३, ७, २; ४, ४, १[n]; ८, ३[२]; ९, १[o]; ११, ४[३l]; ५, ६, २[२p]; मै १, १, ७[f]; २, ६[q]; ११†; १५[r]; १६; ३, ११†; ३३†; ३९[s]; ४, ७[२f]; ५, १†; ५[२]†; ६†; ६, २; ८, ५¶[f]; ९[५t];†¶; १०, ३†; १७[२u]¶; ११, २[२]†; २, १, १०¶[v]; २, २[२]¶; ४, ७†; ५, ३¶[v]; ७[२]¶[w]; १०[४]†; ६, ११[f]; ७, २[२s]; ८†; ९†; १५[२];†; १०, ४[२]†; ६; १२, ४[x]; १३, ८[y]; १०[४]; ३, १, ४[२t]; ¶; ५[३z];

शब्दश्रवणादिहाप्य् अनु-अव√चर् इति भ्रमः स्यात्। इह लक्षणार्थस्यैव विवक्षितत्वात्। तस्मिन्न् शब्दे च हेतुमानिति वाऽऽनुषङ्गिक इति वाऽनोरर्थः। विस्तरस्तु वैश. द्र.।

[a]) तृतीयार्थे कप्र.।

[b]) यतः प्राणो न्यृतस्तत एवाऽपानोऽपि 'न्यृच्छेत्' इत्यस्यार्थस्य विवक्षातो लक्षणे कप्र. इत्येव युक्तम्। अतः K. अत्र वैस्पष्ट्यमर्हेत्।

[c]) तृतीयार्थे कप्र. द्र.। वाचमनु वाचा तया सहायभूतयेत्यर्थः। 'अनुप्रयन्ति' इति योगं मन्वानाः K. प्रभृ. तु चिन्त्याः।

[d]) गतित्व कर्मप्रवचनीयत्वाऽन्यतरसद्भावापेक्षया स्वार्थप्रधानम् अव्य. इत्येव साधीयः द्र.।

[e]) सप्तम्यर्थे कप्र. द्र.।

[f]) लक्षणे कप्र.।

[g]) लक्षणार्थस्यैव प्राकरणिकत्वाद् अनुर् अत्र कप्र. भवति। परा√भू इत्यस्य चाऽकर्मकं वृत्तं भवति (वैतु. MW. यः 'अनु-परा√भू' इति कल्पयन् सकर्मकं क्रिप. इच्छति)।

[h]) हेत्वात्मके तृतीयार्थे कप्र. (तु. भा.; वैतु. PW. प्रभृ. 'अनु…पुरा (आ वा) भवन्ति' इति)।

[i]) तुटि. तै ५, ७, ९, २।

[j]) अनुक्रमार्थेऽव्ययमित्यभिप्रैति भा.। अथापि खल्व् अधि-परि-वत् (तु. पा १, ४, ९३) अनुप्रयुक्तविभक्त्यर्थोऽनुवादकतामात्रेण सार्थकोऽप्यनर्थक इव स्याद् अन्यथा सिद्धेः।

[k]) लक्षणे कप्र. द्र.। एनमनुलक्ष्याऽस्य विषय इति यावत्। आनन्तर्यार्थे अव्य. इति भा.।

[l]) तुटि. तै १, ७, ६, ३।

[m]) तुटि. तै ३, ४, ८, ३।

[n]) प्रजापतिकर्तृकस्तुतिप्रयोगाऽभावे देवान्तरकर्तृकतदनुसारित्वप्रयोजितस्तुत्यनुप्रयोगाऽसंभवाच्चाऽपलक्षणाद्वैस्वर्यप्रसङ्गाच्च गतिभावेन अनुर् उत्तरां प्र-पूर्वां क्रियां नानुप्रवेशयितव्य इति।

[o]) तृतीयार्थे कप्र.। तत्र सत्रे केशवपनं सशिखं कुर्यादिति विधेरभिप्रेतत्वात्। अतः सशिख-विशिख-वपनविवेकाऽननुदर्शी K. चिन्त्यः।

[p]) एकतरत्र तृतीयार्थे कप्र.। 'अनुप्राणन्ति' इत्येवं योगमुशन् MW. चिन्त्यः।

[q]) तुटि. मा ४, २८।

[r]) लक्षणे वा तृतीयार्थे वा कप्र.।

[s]) पश्चादर्थे अव्य. द्र.।

[t]) तुटि. मा ११,१२;१७[४]। अन्यत्र 'यज्ञमनुलक्ष्य दम्पती अभ्राताम्' इत्येवं प्रकरणसंगत्या कप्र. द्र. (वैतु. MW. 'अनु…अभ्राताम्' इति)।

[u]) 'तान् अपिपद्यमानान् अन्वपिपद्यते' इत्यत्र तावद् अनुर् 'गतिर्गतौ' (पा ८,१,७०) इति गतिलक्षणं निघातमनुभवन्नपि सजातीयप्रयोगान्तरसाम्येन सस्वरः कप्र. स्यादित्यपेक्षा बलवतीव भवति। कदाचिन्मूलतो विद्यमानः स्वरः प्रमादाच्च्युतिं गमित इतीव चोत्प्रेक्ष्यते। तु. अनुपदमेवोपरिष्टात् 'तान् प्रजायमानान् अनु प्रजायते' यत्र अनुर् इति पृथक् कप्र., 'प्रजायते' इति च पृथक् क्रिप. भवति।

[v]) तुटि. तै १, ७, ४, २।

[w]) एकतरत्र यत्तु सुपा. 'अनुवर्षति' इत्येवमुपसृष्टमाख्यातं शिश्रावयिषितं भवति तदसङ्गतत्वाच्चिन्त्यं द्र.।

[x]) कप्र. यथा भवति तथा 'अनु-सम्-प्र√या>?अनुसम्प्रयात' इत्यत्रत्ये टि. यद्र.।

[y]) तुटि. तै ४, ४, ४, ८।

[z]) सकृद् 'अनुप्रतितिष्ठति' इत्यत्र गतिर्भूत्वाऽथ त्रिः कप्र. द्र.। यदा द्वयोः समानभावयोर्लक्ष्यलक्षणसंबन्धो विवक्षितो भवति पौर्वापर्यप्रकारकस्तदा तद्वचनः अनुः कप्र. वा स्याद् गतिर्वेत्युभयथाश्रुतेर्विकल्पः। यदा चैकस्मिन् वाक्ये प्रयुक्ताया गतिभूताऽनुविशिष्टायाः क्रियाया अर्थो वाक्यान्तरेऽनुपदिन्यनुवर्त्तयितुमिष्टो भवति तदा तदर्थं प्रकारद्वयमुपयुज्यमानं द्र.। तद् यथा।

२, १[२]†; ५¶[a]; ६[२];†¶[b]; १०; ¶३, ५; ६[c]; ८; ४, ५[d]; ६[३]¶; ¶६, ४; ८; ७, १[e]; ६[३]; ७; ८, ४¶; ९, ७[f]; १०, १[२g]; २[h]; ७¶[h]; ११, १०[h]; १६, ३†; ४, १, ७[i]; १०¶[j]; २, १¶[k]; ३, १¶[l]; ३[m]; ४, ५¶; ¶५, १; ३[२i]; ४[६n]; ७; ८[o]; ६, २¶; ३[४i]; ५[i]; ६¶[p]; ७, ४[२i]; ८, ९†; ९, १०[३]¶[i]; १०, २†; ६†; ११, २?[q]; ३†; ४[२]†; ५[२]†; १२, ४[२]†; १४, १२†; १४†; १६[२]†; १८†; काठ १, ६; २, ६[२r]; १२†; १५†; ३, ४[३]; ६[l]; ४, ११†; १३[s]; १६[q]; ६, २[t]; ८[i]; ९†; ११[२]†; ७, ४†: ५†; १३[i]; १४[३t]; ८, ५; ७[२]; ८[२]; १५; १७†; ९, १[२i]; ३; ४; ६[४u]; †; ११[४i]; १४[२i]; १८†; १०, ४[२]; १०[२v]; ११, २; ३[२]; ४[२]; ८; ९†; १०; १२, ५[३]; १३, ८[२]; ९[४]†; १४[२]†; १६†; १५, ७[i]; १६, १; २[४w]; ८[५x]; ९†; १५[५]†; १७, ८†;

अनुः पश्चादर्थकः कप्र. एव पुनः श्राव्येत तस्य चाऽऽक्षेपेणाऽनुवर्तनीयया मूलक्रियया क्रिवि. संबन्धः स्यादिति प्रथमः प्रकारः यथेह । अथ लक्ष्यलक्षणभूतसमानभावाभ्यां कर्तृत्वसंबन्धविशिष्ट-पूर्ववाक्यगतपदद्वयसकक्षतया समर्प्यमाणे स्वं स्वं भावं प्रति कर्तृभूते पदान्तरे एवोत्तरे वाक्ये श्राव्येयाताम् । पश्चादर्थकगतिभूताऽनुसहिता समग्रैव च क्रियाऽऽक्षेप्या स्यादिति द्वितीयः प्रकारो भवति यथा मै ३, ३, १०; काठ २२, २ इत्यत्र ।

[a]) **'हीने'** (पा १, ४, ८६) इति कप्र. । अधिकशक्तिहीनशक्तिभ्रातृव्ययोः प्रणोदनस्य सममभीष्टत्वात् तयोस्तत्ताऽति-अनुभ्यां द्योतिता भवति ।

[b]) तु. नापूटि. । न चेह **'स्यात्'** इत्याख्यातस्य विद्यमानत्वात् तेन गतित्वेन योगः स्यादित्युच्येत । प्रतिवाक्यं क्रियान्तराभावे भ्वस्तिरूपस्य क्रियासामान्यस्य विद्यमानत्वदर्शनान् नेह किमपि विवेकविनिगमकं विशेषान्तरमुत्पश्यामः । पूर्ववदेव च सदृक्-पदस्य **'अति'** इति कप्र. सान्निध्याद् विषयविवेकार्थं हीनार्थवचनोऽयं कप्र. एव द्र. ।

[c]) तृतीयार्थवचनः कप्र. । तादृक्-सकक्षपदसाहचर्यात् ।

[d]) प्रायिकसामान्यवस्तु सत्स्वपि बहुषु स्थ. एष तावत् परस्परं विशेषो भवति यथा कश्चिद् निपातोऽन्यत्र गतिर् भवत्यन्यत्र च कप्र. इति (प्रकृते तु. **अनु-प्रति √स्था>अनुप्रतितिष्ठति** मै ३, ३, १०; ४, ४ यत्र **अनुर्** गतिर्भवति) । एस्थि. यथोपलब्धि सौवरी स्थितिरेवाऽत्र नियामिका स्यादिति दिक् ।

[e]) तुटि. तै ६, १, ५, ३ ।

[f]) तुटि. मै १, २, १५ ।

[g]) एकतरत्र तुटि. तै ३, ३, ११, १ । अन्यत्र लक्षणे कप्र. ।

[h]) लक्षणार्थस्य प्राधान्येन विवक्षितत्वाद् **'अनु… प्रजायन्ते'** इत्येवं योगं पश्यन् तदन्तर्धापकः MW. चिन्त्यः । कप्र. इत्येव साम्प्रतम् ।

[i]) लक्षणे कप्र. द्र. ।

[j]) **'मूलम्'** इत्यनेन सम्बद्धो लक्षणार्थे तृतीयार्थे वा कप्र. द्र. ।

[k]) हेत्वर्थपर्यवसानके लक्षणे कप्र. । वितथदर्शी MW. चिन्त्यः । अकर्मकस्य जागरणस्य कर्माभिसंबन्धनैरपेक्ष्यात् ।

[l]) तृतीयार्थे कप्र. ।

[m]) तुटि. मै २, ५, ७ ।

[n]) चतुर् हीने वारद्वयं तु लक्षणे कप्र. ।

[o]) हीने कप्र. द्र. ।

[p]) आनन्तर्यार्थे अव्य. वा लक्षणे वा कप्र. द्र. ।

[q]) **'नु'** इति मुपा. ? (तु. पपा. संटि. नाउ. काठ ४, १६ च) । लक्षणे कप्र. (तु. **प्रति** तै १, ८, २२, १; २, ५, १२, १; मै ४, १०, १; शौ ७, २९, १; वैतु. SIM. **'अन्व् आचरण्यात्'** इति) ।

[r]) एकतरत्र तुटि. मा ४, २८, अन्यतरत्र लक्षणे कप्र. द्र. ।

[s]) गतिर् इति ब्रुवाणः SIM. द्वैस्वर्यं प्रति चोद्यो भवति । स्वार्थप्रधानम् अव्य. द्र. ।

[t]) सप्तम्यर्थे कप्र. द्र. ।

[u]) तृतीयार्थे वा लक्षणे वा कप्र. द्र. ।

[v]) तुटि. तै २, ४, २, १[२] ।

[w]) तुटि. मा. ११, १७[४] ।

[x]) कप्र. (वैतु. टि. मै २, ७, ८ **अनु-वि√क्रम्>अनुविक्रमस्व** इति स्वराङ्कणाभावादिह काठ. श्रुतिस्तत्र मै. संकेतितं कतरं वर्गमनुबद्धा स्यादित्यध्यवसातुमशक्यमित्येवं सत्यपि यदेषैव मौलिकी वाक्-प्रवृत्तिः स्यादितीव कृत्वाऽत्र गतीतरपक्ष उरीकृतस्तत्र सदसद्विविचिः प्रमाणम् ।

१९[४a]; १८, ४; ५[२]†; १९[३]¶[b]; १९, ३[c]; ५¶[d]; ९¶[e]; २०, १; ३[f]; ६[g];७;९[२]; १०[६h]; १२[४i]; २१, १; ३;७; ८†[j]; ९; १४†; २२,१[k]; २b; १०; २३, ८[२]b;९; २४, ६[l]; २५,४[m]; ५; २६, ७b; ८b; २७, २; ८[३n]; २८,१[३o]; ९[२p]; २९, ८[q];१०b; ३०, १b;२;३[२]b; ७[३]; ८[r]; ९[r]; ३१,५b;८[२]¶[s]; ३२, ५b; ३३, ३[४t];३४,७¶;१३[५u]; ३५,८[४]†; १६[२]¶[v];१७[२w];१८; ३७,११[२];

[a]) तुटि. काठ ७, १४[३]।

[b]) लक्षणे कप्र. द्र.।

[c]) तुटि. मा ११, १७[४]।

[d]) स्वार्थप्रधानम् अव्य. वा स्याल्लक्षणवचनः कप्र. वा योग्यक्रियाऽध्याहारो वेति भूयोऽपि विमृश्यं द्र.।

[e]) सयोनेरग्नेश्चयनं कर्त्तव्यं तद्-द्वारा वेदिं प्रविशेद् नेद् यजमानस्य योन्या द्वारेति कृत्वा तृतीयार्थे कप्र. द्र.।

[f]) तुटि. सस्थ. मै २,७,८; तुटि. तै ५, ३, ४,७।

[g]) तुटि. तै ६, ५, ११, १।

[h]) आनन्तर्यार्थे कप्र. (वैतु. मै ३,२,९ यत्र पश्चादर्थेनाऽऽख्याताथों नेदीय इवाऽनुरञ्जितो भवति। तेनाऽकर्मकस्याप्याऽऽख्यातस्य सकर्मकत्वाऽभिनिर्वृत्तौ सत्यां तस्य च तदीयस्य कर्मपदस्य चाऽन्तरा तदीयं कर्तृपदं श्रूयते [वैतु. प्रकृतेऽस्य कप्र. सतो व्यवधापनीव श्रुतिः])।

[i]) लक्षणे कप्र. (तु. मै ३, २, १० यत्रत्या समानप्रकरणिका सौवरी स्थितिरिहापि विनिगमनी भवति।

[j]) तु. ऋ १०, १४५, ६; शौ ३, १८, ६ यदन्विहापि 'माम् अनु' इतीव लक्षणाऽभिप्रायः संबन्धो भवति।

[k]) प्रेत्य समारोह्यस्य स्वर्गस्य मानं सम्प्रति क्रियमाणस्य यज्ञस्य मानमन्वित्यर्थविवक्षाप्रामुख्यात् कप्र. द्र. (तु. तैब्रा २, १, २, १०, यत्रत्यः स्वरसंकेतोऽप्येतत्समर्थकतां भजति [तु. वैप२ यस्था. टि.])। एस्थि. PW. प्रभृ. 'अनुसमारोहति' इति त्र्युपसृष्टौ बम्भ्रम्यमाणाश्चिन्त्याः स्युः।

[l]) तु. सस्थ. टि. तै ५, ७, ९, २।

[m]) लक्षणे कप्र.। अनु√खन्>अनुखनेत् इत्येवं योजुकः SIM चिन्त्यः।

[n]) तुटि. मै ४, ६, ३[२]।

[o]) तुटि. मै ३, १०, २।

[p]) तुटि. मै ४, ७, ४[२]।

[q]) सप्तम्यर्थे कप्र. द्र.।

[r]) तुटि. मै १, २, १५; शौ २, ३४, ३।

[s]) एकतरत्र तुटि. काठ १६, ८। अथेह विशेषोऽप्यस्ति। तथा हि। असुरस्य लोहितं पृथिवीं साकल्येनाऽपूरयदित्येवं श्रुतिर्नाभिप्रैति येन गतिभावमनुप्रविश्य अनोर् अर्थो विधावनार्थमनुरञ्जयेदिति गतिपक्षानादरः द्र. (वैतु. PW. MW.)। अन्यतरत्र तु. सस्थ. टि. मै ४, १, १०।

[t]) तुटि. तै ७, ४, ११, ४[३]।

[u]) सप्तम्यर्थे कप्र. भवति (तु. तत्रैव श्रूयमाणं 'पूर्वपक्षेषु' इति)।

[v]) भावलक्षणस्य विषयस्य प्रामुख्येन श्रावयितुमिष्टत्वात् तस्य च यथा कप्र. न तथा ग. गमयितुं शक्यत्वात् कप्र. एव द्र.। अथ कप्र. एतदपरं लक्षणम्। तद् यथा। यत्र लक्ष्यभूतो भावश्चाऽन्यतः पृथक् क्रियापदेनोच्यते लक्षकभूतो भावश्चाऽन्यतः पृथक् क्रियापदान्तरेणोच्यते तत्र सामान्येन कप्र. अनुर् द्र. इति। तस्माद् यथा 'डिम्भस्य मरणमनु मरणं खिम्भस्य' इत्यत्र कप्र. अनुर् भवति तथैव 'डिम्भं क्रियमाणमनु म्रियते खिम्भः' इत्यत्राऽप्ययं कप्र. इति। यत्र तु लक्ष्यलक्षकयोर्भावयोः समानत्वे वा सजातीयत्वे वा सति लक्षकभूते भावे गम्ये सति लक्ष्यभूतो भावोऽनुपूर्वेण सकर्मकेण सता क्रियापदेनोच्यते तत्र ग. अनुर् भवतीति। यथा 'डिम्भमनुम्रियते खिम्भः' इति। एवं तावत् प्रकृते कलशस्योपवानं पृथक् शत्रन्तेन क्रियाप्रधानेन पदेनोच्यते तदनुलक्ष्य प्रवर्त्तमानश्च प्राणोपदसनभावः पृथक् क्रियापदेनोच्यत इति कृत्वा कप्र. अनुर् अत्र भवतीति निर्विवादं सद् अन्यत्र च सकक्षासु वाचोयुक्तिषु निदर्शयितव्यमिति दिक् (तु. प्राण->-णेन इत्यत्र क ४८,१४ टि., गपू. पृ१८० टि. D च)।

[w]) प्रयास्यद्-यजमानकर्तृकाऽन्यन्वाधानादिक्रियाविशेषाधीनप्रीतभावाः कामास्तेन तस्यां क्रियायां कृतायामेव तं प्रति कामप्रीताः सन्तस्तेन प्रयाता सह प्रयायुर्नान्यथेत्येवं लक्षणार्थस्य प्राधान्येन विवक्षितत्वात् कप्र. अनुर् न गतिरितीव कृत्वा पृथक् स्वरो भवति (वैतु. काठ ९, १७ यत्र समानकल्पया श्रुत्या तत्-सजातकर्तृकं प्रयातोऽनुप्रयाणं सूचितं भवति। अयं तु तत्र विशेषो भवति यथा प्रयाता क्रियमाणायाः क्रियाया इन्द्राग्नीदेवताकत्वं न तु प्रयात आत्मीयं कमपि विशेषमुपजीव्याऽकामानामपि सतां सजातानां तदनुप्रयाणे प्रवृत्तिः संजायत इति कृत्वा प्रयात्रनुप्रयातृमध्ये लक्ष्यलक्षकसंबन्धाभावे सति लक्षणार्थस्य वाच्यत्वेनाऽप्राप्तत्वाद् न कप्र. अनुरिति)।

३८, २; १२[२a]; ३९,
१०[५]; ४०, ८†; ९; १३;
†४६, १; ३[४]; क १, ६;
१९[b]; २, ११[३c]; १३[२];
३, ३†; ९†; ११[d];
४, ७¶; ८†; †५,
३; ४; ६, ३[४e]; ७, २;
३¶[a]; ४[२]¶[a]; ८, ३; ४[२];
६; ७[a]; ९[४];†; २५,
६[२]†; २८, ४; ५[२]†;
२९, ७[२]¶[a]; ३०, १[f]; ३¶;
¶३१, ३[f]; ५$; ८$[g];
९[h]; १०[२i]; ११[२a]; १२[६];
१४; १६; १८; ३५,
४; ¶३६, ३[a]; ६; ३७,
५[२a]; ७[j]; ¶३९, १[a];
२[a]; ४१, ५; ६¶[k];
४२, २¶[l]; ४४, १¶[m];
४६, ३[a]; ४; ५; ६[२];
४७, ५[j]; ८[२n]; ¶४८,
१५[२o]; १६; †कौ १, ५१;
१६५; २२९; ३६७;
४०९; ४१०; ४१२; ४१३;
४३६; ४६५[p]; २, ८७; ८८;
१०५; २०१; ३३३; ३५५;
३५६; ३५७; ५१७; ७७५;
९१९; ९२७; ९५६;
१०४४; ११५५; ११६३[p];
१२०४[२]; ३, ४, २;५, ८; ११;
$४, १; †जै १, ५, ७;
१८, १; २४, ५; ३८, ८;
४०, १; २; ४; ५; ४२,
१०; ४८, १०[p]; २, ३,
३; ७, २; ३, ९, १; ३;
११, १; १८, ८; २८,
५; २९, १२; १३; १४;
४०, १३; ४, २, ८;
१६, २; २०, २; २१,
५; २२, १०; शौ १, २२,
१[q]; २, ३४, ३[r]; ३,
७, २[s]; ९, ६[t]; १८, ६†;
४, १५, ४[u]; ७[u]; ८[v];
९; १२; २१, ४†; ५,
१, ३; २७, ७; ६, १७,
१–४[w]; २६, २[x]; २९, ३;
३९, १†; ६९, २; ७२,
१; ९०, २; ९७, ३[२y];
१०५, १–३; १२१,· ४[z];

[a]) लक्षणे कप्र. द्र. ।
[b]) तुटि. मा ४, २८ ।
[c]) तुटि. तै १, ३, ७, १[२] ।
[d]) तुटि. काठ ४, १३ ।
[e]) तुटि. मा १७, ६६; काठ ७, १४[३] ।
[f]) तुटि. मा ११, १७[४] ।
[g]) तुटि. तै ६, ५, ११, १ ।
[h]) तुटि. काठ १९, ९ ।
[i]) तुटि. तै ५, २, ९, ५ ।
[j]) तुटि. तै ५, ७, ९, २ ।
[k]) तुटि. काठ २६, ८ ।
[l]) तुटि. मै ३, १०, २ ।
[m]) तुटि. तै ३, ४, ८, ३ ।
[n]) तुटि. मै ४, १, १० ।
[o]) तुटि. काठ ३५, १७ ।
[p]) तुटि. तै ४, ४, ४, ८ ।
[q]) तृतीयार्थे वा लक्षणे वा कप्र. । '**अ॒नु····उ॒दय॑ताम्**' इति योगं पश्यन्तौ PW. MW. उपेक्ष्यौ ।
[r]) '**अ॒न्वैक्षन्त**' इत्येवं क्रिप. अन्वयाद् '**दी॒ध्यानाः**' इत्यनेन तद्गतस्याऽनु-पदार्थस्य पारम्परिकसंबन्धस्य सिद्धत्वे सत्यपि यदन्यैर् '**अ॒नु॒दी॒ध्यानाः**' इतीव संबन्धोऽपरम् **अनु** कप्र. सन्तं '**ब॒ध्य॒मानम्**' इत्यनेन शानजन्तेन नापू. अन्वितं व्यर्थं गतीकारमिष्यते (तु. सा. WI. च) तन्नाऽऽद्रियेत । आर्थस्य संबन्धस्योक्तया दिशा सुसंगतत्वे सत्यप्यनुपपन्नद्वैस्वर्यप्रसङ्गादिति दिक् ।
[s]) तृतीयार्थे कप्र. (तु. नापू. मन्त्रे '**स॒ क्षे॒त्रि॒यं॒ वि॒षाणया**' इति)। एस्थि. '**अ॒नु····अक्रमीत्**' इति योगपरः WI. चिन्त्यः ।
[t]) सप्तम्यर्थे कप्र. द्र. ।
[u]) लक्षणे कप्र. (तु. W.; वैतु. सा. यस्य अनुगतम् इति भाष्यमव्ययपरतया नेयमुतोपसर्गतयेति विमर्शमपेक्षेत) ।
[v]) कप्र. अयमिह भवति। अत्र पूर्वार्धीयं प्रत्याशं विद्योतनस्य च प्रतिदिशं वातस्य वानस्य चाऽऽशंसनं ज्ञापकं स्यात् ।
[w]) लक्षणे कप्र. । आनन्तर्य इति W. । '**अ॒नु॒सू॒तुम्**' ('**-अम्**' इति पाण्डु.) इत्याकारकमेकं पदं सा. पपाठ ।
[x]) सा. '**अ॒नु॒व्या॒व॒र्तने**' इत्येकं पदं पठंश्चिन्त्यः । तृतीयार्थे कप्र. । अन्येन पथा पाप्माऽनुपद्यतामिति यावत् । अथवाऽनर्थिका गतेर्द्विरुक्तिः । '**अ॒नु॒पद्य॒ताम्**' इति क्रियायामेव विवक्षापर्यवसानात् ।
[y]) कप्र. भवति (तु. ऋ १०, १०३, ६ इत्यत्रत्यं टि., सस्थ. च टि., '**वीरय॑ध्वम्**', '**सं॒रभ॑ध्वम्**', '**हर्षध्वम्**' इत्यत्र च यस्था. टि.) ।
[z]) नापूटिदि. निवासक्रियाया अपेक्षया प्रकृतद्वितीयाऽन्तपदवाच्यस्य तदभिव्याप्य तदधिकरणतया समर्पणे श्रुतिस्वारस्यप्रतीतेस्तत्साधनभूतः कप्र. द्र. । गपूदि. गतिपक्षयः MW. मिथ्याप्रत्ययं प्रति चोद्यः ।

१२२, १[a]; २[b]; **७**, ४४, १; ५९, १; ८७, ४[४c]; १०२, ४[d]; **८**[e], ९, ८; १२; १३[२]; १५[२]; १६; १७; **९**, १, १९; २४[३]; ४, २४; **१०**, २, २२; २३[f]; ४, ६[g]; ५, २५–३५[h]; ३७[i]; ४५[j]; १०, ७[?k]; **११**, २, १०[j]; ७, १२; १०, ११[l]; १९–२२; २४; २७[h]; **१२**, २, २१†; ३, १७[m]; **१३**, १, १०[n]; २, १४[o]; १८†; २१†; ४०[n]; ३, १[p]; २०[m]; ६, ५[g]; **१४**, १, ६०[g]; २, १०†; ७४; **१५**[n], २, १; ९; १५; २१; ६, १; ४; ७; १०; १३; १६; १९; २२[२]; २४; ९, १; १४, १; ३; ५; ६; ९; ११; १३; १५; १७; १९; २१; २३; **१८**, १, २०†; २७[४c]; ५०†; २, ९; १३†; ४, २८[४]†; ७५[n]; ७६[n]; ८६[n]; ८७[n]; **१९**, ६, २†; १३, ६[२]†; २६, ३[n]; ४९, २[q]; ६[n]; ५८, ३[२n]; †**२०**, ४, २[r]; १५, २[s]; ४०, ३; ४२, २; ४७, १५; १८; ६९, १२; ९२, १५: १०९, १–३; ११६, २; १३१, २$; १३९, २; पै **१**, २८, १; ५९, ४[t]; ६३, १[j]; ९२, १[u]; १०७, २†; **२**, ३३, २[v]; ६०, २[w]; ८६, १–६; **३**, २, २[x]; ७, १; १५, ५[y]; २८, ४; २९, १; ३२, ४[z];

[a]) तृतीयार्थे कप्र. (वैतु. सा. PW. प्रभृ. '**अ॒नु-सं॒तरेम**' इति योगं वदन्तः। इह तु. नाउ. मन्त्रे कप्र. श्रूयमाणस्तथैव सा. व्याख्यायमानश्च)।

[b]) तृतीयार्थे कप्र. (तु. शौ ६, १२२, १ सौवरी स्थितिस्तत्र चेह च यनि. विनिगमिका स्यात्। एस्थि. तत्र ग. इतीह च कप्र. [सोऽपि च लक्षणार्थीयः] इति सा. तद्व्यत्यासेन तत्र कप्र. इतीह च ग. इति W. च व्याहतवाचाविव स्यातामिति दिक् [तु. तैआ. २,७,२ यत्रत्ये पाभे. स्वरो भूयोऽपीह यनि. एव पुष्टिं विदध्यात्])।

[c]) तुटि. मा **११**, १७[४]।

[d]) तु. सस्थ. टि. तै **१**, ४, ४४, ३।

[e]) तै **४**, ३, ११, १–२ सस्थ. टि. द्र.।

[f]) द्वितीयान्तं स्वविषयीभूतमधिकरणार्थकतयाऽऽपादयन् कप्र. द्र.। **पुरुष-**कर्तृकस्य निवासस्य देवाधिकरणकतायां तन्मध्यगतत्वपर्यवसानरूपायां प्रकृतस्य प्रश्नस्योत्तरस्य च स्वारस्यप्रतीतेः। एस्थि. उत्तरेण √२क्षि इत्यस्य तिङ्वृत्तेन यद् MW. गतित्वानुसंबन्धमाह तच्चिन्त्यम्। द्वितीयान्तपदवाच्यकर्तृकनिवासस्याऽपेक्षया तदनुगतस्य वा तत्पश्चाद्भवस्य वा पुरुषकर्तृकस्य निवासस्य समर्पणे प्रकृतप्रश्नोत्तरयोः स्वारस्याऽभावादिति दिक्।

[g]) पश्चादर्थे कप्र. द्र.।

[h]) तु. सस्थ. टि. मा **१२**, ५।

[i]) 'दक्षिणां दिशमनुलक्ष्य या सूर्यस्याऽऽवृत् तामहमन्वावर्ते' इत्यन्वयाल्लक्षणे कप्र. द्र.।

[j]) सप्तम्यर्थे कप्र. द्र.।

[k]) प्रवेशनक्रियायाः कर्मणोऽनिर्देशात् साकाङ्क्षाऽन्वयं रचयन् W. चिन्त्यः। वशायाः प्राधान्येन प्रतिष्ठापनेऽभिप्रायवत्यां श्रुत्यामभ्युपगतायां संभवे सत्यपि गतित्वे क्रियायाः प्राधान्यविशेषाऽऽधानेन कर्मणो भूयस्तरां गौणीभावापत्तेस्तत्प्राधान्यविशिष्टप्रतीत्यर्थं तदधिकरणताऽऽपत्तौ विवक्षितायां सत्यां सप्तम्यर्थे ऽनुः कप्र. द्र.।

[l]) गतिरिति सा. अभिप्रयन् प्रतीयते। तथा तु सति द्वैस्वर्यापत्तिः स्यादित्यसौ चोद्यो भवेत्। शरीरस्य प्राधान्येनोपस्थापनेन श्रुतिसफलतायामभ्युपगतायां लक्षणे कप्र. (न तु पश्चादर्थे तु. W., नापूटि. च)।

[m]) तृतीयार्थे कप्र.।

[n]) लक्षणे कप्र. द्र.।

[o]) मा ८, ४० सस्थ. टि. द्र.।

[p]) '**अ॒नु-वि-चा॒कशीति**' इति योगं द्व्युपसृष्टं पश्यन्तौ PW. MW. उपेक्ष्यौ। **अनोर्लक्षणे** कप्र. सतः संगतत्वात्।

[q]) तु. पाण्डु. टि. W. टि. च। वैकृतभूयिष्ठे पाठेऽनुः कप्र. (**अ॒नु मा**) इति सम्भाव्यते।

[r]) आधारलक्षणः कप्र.। एवं किल सा. इहाभिप्रयन् संभाव्यते। बाह्वृचे तु (तु. ऋ ८, १७, ५) गतितामेवाऽस्यासाविच्छति।

[s]) द्वितीयायां प्राप्तायां 'ते' इति ष. छान्दसी वक्तव्या भवति।

[t]) वातस्य प्ल(प्र)वानम् **अनु** प्रवानमनुलक्ष्येत्यर्थं इति लक्षणे कप्र.। एवं द्वितीयोऽप्य् **अनुः** स्यात् तथैव मध्ये च 'अथ' इति **शोधः** संभाव्यते।

[u]) पूर्वमनु, आनुपूर्व्येणेत्यर्थः।

[v]) लक्षणार्थे कप्र.।

[w]) शौ **६**, १२२, १ सस्थ. टि. द्र.।

[x]) शौ **३**, ७, २ सस्थ. टि. द्र.।

[y]) सप्तम्यर्थे कप्र. (तु.सस्थ.टि. **मध्यामध्यम->मे**)।

[z]) शौ **२**, ३४, ३ टि. द्र.

४, १७,५†;२०, ७[a]; २४, २[b]; ५,६, २; ७, ६[c]; ९; ११; २१, ६; ४०, २[२d]; ६, १६, ४†; २२, १९; ७, ४, ६[२];†; ८, १, ४[e]; १४, ३†; ९, १, ६; ५, २[f]‡; ११, ७, ९; १३, ६, १†; १४, ४, ६[g]; १५, १०, ६†; १२, १०[h]; २३, ८; १६, १५, ६[i]; १८, ८[j]; १९, २[j]; ३[२j]; ५[२j]; ६[j]; ७[j]; ३३, ९; ३४, ९; १०[२]; ५१, ५[k]; ६१, १[l]; ७२, ४[२?m]; १०७, ७[२n]; १३१, १[२]-१०[२] [o]; १४७, ७[p]; ८[p]; १४८, ३; १४९, १[p]; १५४, २[q].

अनु√- मा ५, ९[r]; ३७, १८[r]; का ५, ३, २[r]; ३७,३,५; शौ १८, ३, ४०[s].

¶**अनु-क,का**[t]- -**कम्** मै ४, ३, ८; -**काः** मै ४, ३, ७[२]; ७, ८; -**कान्** तै २, २, ८, १; ५, १०, १; मै ४,३, ७; -**काम्** मै २, १, ९; ५, ८; ३, ३, १०; ४, ७, ८.

अनु√कम्>कामि

१**अनु-काम**[u]- -**मः** मा १८, ८; का १९, ३, ४; तै ४, ७, ३, १; मै २, ११, ३; काठ १८, ८; क २८, ८.

†**अनुकाम-कृत्**[v]- -**कृत्** ऋ ९, ११, ७; कौ २, ७९७.

२**अनु-काम**[w]- -**मम्** ऋ १, १७, ३; ८, ४८, ८; ९, ११३, ९.

३**अनु-काम**[x]- -**मा** ऋ ८, ९२, १३.

अनु-कामि(न्→)नी[y]- -**नी** तै ३, ५, ६, १.

अनु√काश्

अनु,>नू-काश[z]- -**शम्** तै ५, ४, १, ३; ७, १२, १; काठ ५३, २; -**शेन** मा २५, २; का २७, २, १; मै ३, १५, २. [°श- श्वेत°]

अनु√कि, अनु···**चिकिते** काठ ३७, ९; अनु···**चिकिताम्** शौ ६, ५३, १.

---

[a]) तुटि. काठ २१, ८ ।

[b]) पाठस्य व्यवस्थाऽभावाद् अविस्पष्टान्वयोऽनुः ।

[c]) तुटि. शौ ४, १५, ७; ८ ।

[d]) लक्षणे कप्र. (तु. '**मदम् इष्यमाणः**' इति पूर्वस्यामृचि सकृत्ता श्रुतिः) ।

[e]) संदिग्धः पाठः । '**नु**' इत्यस्य स्थाने 'अनु' इत्युपात्ताऽकारः संभाव्यते ।

[f]) पश्चात् पूरितः पाठः (तु. ऋ १०, ९०, ४) । किमित्यभि-स्थानेऽनुरनुपूरित इति चिन्त्यम् ।

[g]) लक्षणार्थे कप्र. ।

[h]) सन्दिग्धान्वयः पाठः ।

[i]) पश्चादर्थे कप्र. द्र. ।

[j]) तै ४, ३, ११, १ इत्यत्र सस्थ. टि. द्र. ।

[k]) शौ ६, १२२, १ सस्थ. टि. द्र. ।

[l]) तुटि. शौ १०, २, २२; २३ ।

[m]) '**सूर्यस्याऽग्नेश्चन्द्रमसोऽनु भूतिं वातस्याऽऽभूतिम् (?अत्वाभ>) अनु त्वम् आऽभवः**' इत्येवं शोधसुपठमिदं बहुविकृतं त्रैष्टुभमर्धर्चं द्र. । एस्थि. कोष्ठगोऽत्यन्तदुष्पठः मुपा. सं. शोध-व्यृद्धिमेव विज्ञापेयत् ।

[n]) तुटि. शौ १०, १०, ७[२] ।

[o]) तृतीयार्थे कप्र. । ष. अभिसंबद्धः द्र.। मूको. शोधसापेक्षो भवति (तु. सस्थ. टि. **अप√क्रम्>अपक्राम**) ।

[p]) तु. सस्थ. टि. शौ ११, ७, १२ ।

[q]) सप्तम्यर्थे कप्र. द्र. ।

[r]) तु. उ. म. च यावनु √ह्व इहाऽऽह्वेप्यो भवति । वस्तुतस्तु 'त्वया (=अग्निना द्वार्भूतेन)' इति तृ. कप्र. एव स्यात् ।

[s]) '**अनु√इ>अन्वैत्**' इतीवेह संभाव्यते । सा. तु √रुह् इतीममेव पूर्ववद् आचिख्यासति (तु. पाण्डु. टि., W. टि. च) ।

[t]) '**अनुक**-' (पा ५, २, ७४) इति **कन्** प्र. । नित्-स्वरः (पा ६, १, १९७) ।

[u]) गस. उप. भावे **घञि** थाथादि-स्वरः (पा ६, २, १४४) ।

[v]) कारकोपपदे √कृ+कर्तरि **क्विप्** । कृद्-उपप्रस्व. (पा ६, २, १३९) ।

[w]) अस. सामान्यः समास-स्वरः (विस्तरार्थं तु. सा. ऋ १, १७, ३) । अदन्तस्य अस. रूपतो '**नाव्ययीभावात्**' (पा २, ४, ८३) इति कृत्वा विभक्त्यर्हतया निर्देशः ।

[x]) प्रास. '**अनोः**'(पा ६, २,१८९) इत्य् अन्यप्राधान्ये सत्युपसर्जनतां गतस्य उप. अन्तोदात्तः द्र. । यत्तु PW. प्रभृ. नापू. अस्मात् प्राति. समासतो न विविञ्च्युस्तदसत् । अर्थतोऽन्वये सूक्ष्मभेदोपगमादिति दिक् (तु. वैश.) ।

[y]) गस. उप. **णिनिः** प्र. । कृद्-उपप्रस्व. (पा ६, २, १३९) । ततो **ङीपः** पित्त्वान् निघाते स्वरेऽविशेषः ।

[z]) भावे **घञि थाथादि**-स्वरः (पा ६, २, १४४) । मै. विरहय्य सर्वत्रोपसर्गस्य दीर्घः (पा ६, ३, १२२) ।

अनु-कूल[a]— -लम् शौ ५, १४, १३; पै २,७१,५. [°ल- विश्वमनस्°, विष्णुमनस्°]

अनु√कृ

अनु-कर[b]— -रेण शौ १२, २, २.

¶अनु-कृति[c]— -तिम् काठ १९, १२; २७, १; क ३१, २; ४२, १. [°ति- एतद्°]

अनु-कृत्य- अन्°

अनु√१कृप्>क्लृप्, अनुकल्पयाति पै ५, १५, ४.

अनु√२कृप्, अनु···कृपते[d] ऋ १, ११३, १०; अनु···अकृपेताम् ऋ ८, ७६, ११.

अनु√कृ, अनुकिरामि शौ १८, ३, ६९; ४, २६; ४३.

?अनुक्चूता[°] पै १६, ७३, ४.

अनु(न्-उ)क्थ[f]— -क्थः काठ ३०,७¶; -क्थाः ऋ ५, २, ३.

†अनु√क्रन्द्, अनुचक्रदे ऋ ८, ३, १०; शौ २०, ९, ४; ४९, ७.

अनु√क्रम्→क्राम्, अनुक्रामाम मा ३८, १९; का ३८, ५, २; अनुक्रामेम ऋ ५, ५३, ११.

अनु···अक्रमीत् ऋ ९, ११४, १; †अनु···अक्रमुः ऋ ९,२३, २; कौ १, ५०२; जै १, ५२, ६.

अनु√क्रुश्, अनुक्रोशन्ति ऋ ४, ३८, ५.

अनु√क्शा[g]

¶१अनु-क्शाति[c]— -क्शात्यै मै ३, १,१;३; ९,४; ४,८,३; काठ ७, ७; ८; १०; १९, २; ३; २०, ६; ११; २१, ३; २२,७. [°ति- अन्°]

¶२अनु-क्शाति[h]— -क्शात्यै मै ३, १, ४.

अनु-क्शातृ[i]— -क्शात्रे काठ २६, १२.

¶अनु-क्शाय[j] मै १, ८, ९.

अनु√क्षद्

अनु-क्षत्तृ[i]— -त्तारम् मा ३०, ११; १३; का ३४, २, ३; ५.

†अनु√क्षर्, अनुक्षरन्ति ऋ ८, ६९, १२; मै ४, ७, ८; शौ २०,९२, ९; अनुक्षर ऋ ९, १७, ८; जै ४, २१, ६.

?अनुक्ष्माहि[k] पै १६, १४९, १२.

अनु√ख्या[g], अनु···अख्यन् काठ ७, १०; क ५, ९.

¶१अनु-ख्याति[c]— -ख्यात्यै तै २,५, ११,३; ६, २,१; ५,१,८,६;२, ८, १; ३, २, २; ७, ४; ४, १, ४; ६, ३, ७, २; ५, ४. १; ६, १, ५; ७, २, ६, २; ४, २, २; ३, २; ६, २; ५, १, ३; क ५, ९; २९, ८; ३१, ८; १३;१८; ३५, १.

¶२अनु-ख्याति[h]— -ख्यात्यै तै५,१, २, ६; क ३०, १.

¶अनु-ख्यातृ[i]— -ख्यातारम् तै ३, ३, ८, ५[2].

अनु√गम्→च्छ,गमि,¶अनुगच्छति मै १, ८, ९; ४, ५,५; काठ ६, ६; क ४, ५; ¶अनुगच्छति मै १, ८, ८; ३, ४, ७; अनुगच्छथ ऋ १, १६१, ११; पै १, ५१, ३; १६, ५१, ४; ¶अन्वगच्छत् मै २, १, ४[2]; ¶अन्वगच्छन् मै १, ६, ३; ¶अनुगच्छेत् मै १, ८, ८[3]; ९[2]; ३,४,७; काठ ६,६[2]; क ४,५[2]; अनुगच्छेम मा १५, ५०; का १६, ६, २; तै ४, ७, १३, ३; मै २, १२, ४[2]; काठ १८, १८; क २९, ६; शौ ११, १, ३६.

अनु····गमन्तु ऋ ४, ३५, १; अनु···गमानि ऋ ४, १८, ३;

[a]) असः उत्तरपदाद्युदात्तः (पा ६, २, १२१)। उप. यद्र.। यनि. विभक्त्यर्हतार्थं तुटि. २अनु-काम-।

[b]) गस. उप. 'पुंसि संज्ञायाम्' (पा ३, ३, ११८) इति घः प्र.। कृद्-उपप्रस्व. (पा ६, २, १३९)।

[c]) गस. क्तिन्नन्ते कृति 'तादौ-' (पा ६,२,५०) इति पूपप्रस्व.।

[d]) कप्र. इतीव च रू. <अनु√१कृप् इतीव च व्याचक्षाणः सा. व्याहतश्च चिन्त्यपद्यश्च द्र.। धातुविवेकः यद्र.।

[e]) 'अनु(न्-उ)प-क्षितः' इति शोधः द्र.।

[f]) बस. अन्तोदात्तः (पा ६, २, १७२)। उप. यद्र.।

[g]) क्शा,क्षा>ख्या इत्यस्य प्राकृतिकस्य परिणामस्य शाखाविशेषनिघ्नो व्यवहारविवेको यथायोगं द्र.।

[h]) प्रास. अव्यय-पूपप्रस्व. (पा ६, २, २)। उप. क्तिन् प्र.। प्रथमसंख्याके सरूपे प्राति. अनूपसृष्टाद्धातोः प्र. तेन च गस. उक्तो भवति। इह च अनुपसृष्टाद्धातोः प्र. सति प्रास. इति विवेकः स्पष्ट इति दिक्। यद्यपीह सरूपयोर्द्वयोः स्वरतोऽभेदो भवति तथाऽप्यर्थतो भवत्येव कियांश्चित् सूक्ष्मो भेदः (तु. वैश.) इति कृत्वोभयोः पार्थक्येन निर्देशः।

[i]) गस. तृजन्त-कृद्-उपप्रस्व. (पा ६,२,१३९)।

[j]) गस. ल्यबन्त-कृद्-उपप्रस्व. (पा ६, १,१९३;२, १३९)।

[k]) नितरामसंस्कृतेऽत्र मुपा. अव√रुध्>'अव··· अरुत्स्महि' इति शोधः द्र.।

अनु॰॰॰जग्मुः ऋ ४, ३३, ६; †अनुग्मन् ऋ १, ६५, १; ५, ४९, ४; ६, १, २; ३; १०, ४६, २; मै ४, १३, ६[२]; काठ १८, २०[२]; अनुग्मन् ऋ ३, ३९, ५; अनु॰॰॰अग्मन् ऋ ६, ६३, ८[a].

अनु-गच्छ(त्→)न्ती[b]- -न्ती शौ १२, ७, १६; पै १६, १४३, ७.

¶अनु-गत[c]- -तौ मै १, ८, ७.

अनु-गति- अन्°

अनु-गत्य[d] तै ६, ४, ५, ६¶; शौ १९, ४४, १०; पै १५, ३, १०.

¶अनु-गमयित्वा[e] काठ ६, ६; क ४, ५.

अनु√गा, अनुगाति ऋ ४, १८, ३. अन्वगात् शौ १०, ४, २६; १२, २, ४३; पै १६, १७, ७; अनुगात् पै २, ५२, ४; †अनु॰॰॰गुः ऋ १, ६५, २; १०, १२, ३; शौ १८, १, ३२; अनु॰॰॰गुः ऋ ३, ७, ७; अनुगाः शौ ५, ३०, १; ६; ८, १, ७; १०; पै ९, १३, १; ६; १६, १, ७; १०; अनुगात ऋ १०, १९, १; शौ ७, ६२, ७; अनुगेषम् तै १, २, ३, ३; ६, १, ४, ९.

अनु-गायस्[f]- -यसम् ऋ ८, ५, ३४.

†अनु√१गॄ>गृ, अनु॰॰॰गृणाति ऋ १, १४७, २; मा १२, ४२; का १३, ३, १३; तै ४, २, ३, ४; काठ १६, १०; क २५, १.

१अनु(न्-उ)ग्र[g]- -ग्रः ऋ ७, ३८, ६.

२†अनु(न्-उ)ग्र[h]- -ग्रासः ऋ ८, १, १४; शौ २०, ११६, २.

अनु√ग्रह्>गृह्>भ्[i], अनुगृभ्णाति ऋ ७, १०३, ४; ¶अनुगृह्णाति तै १, ७, २, ४; ¶अनुगृह्णाति तै १, ७, २, ३; ४; अनु॰॰॰गृह्णातु पै ५, १७, ४; †अनुगृभाय ऋ २, २८, ६; मै ४, १४, ९.

¶अनुगृह्यते काठ २७, ३; १०; क ४२, ३.

¶अनु-गृह्णत्[j]- -ह्णन्तः मै ३, ८, ७; काठ २५, ८; क ४०, १.

अनु-घन- अनु√हन् द्र.

अनु√घुष् †अनु-घुष्य>ष्या[d] ऋ १, १६२, १८; मा २५, ४१; तै ४, ६, ९, ३; काठ ४६, ५.

अनु√घ्रा→जिघ्र

अनु-जिघ्र[k]- -घ्रम् शौ ८, ६, ६; पै १६, ७९, ६.

अनु√चक्ष्, अनु॰॰॰चक्षत ऋ १, १२१, २; अन्वचष्ट ऋ ४, १८, ३.

अनुचचक्ष ऋ [५, २, ८; १०, ३२, ६].

अनु√चर्, ¶अनुचरति तै ५, ५, ६, २; अनु॰॰॰चरति ऋ ३, ५५, ७; पै ५, १५, ५; २६, ३; †अनु॰॰॰चरतः ऋ १०, १४, १२; पै १०, ९, १०; ¶अनु॰॰॰चरन्ति काठ १२, १३; अनु॰॰॰चरसि ऋ ३, ६१, १; अनु॰॰॰चरामसि ऋ ८, २५, १६; †अनु॰॰॰चरामसि ऋ ८, ६१, ५; कौ १, २५३; २, ९२९; जै १, २७, १; शौ २०, ११८, १; अनुचरः ऋ ८, १, २८; अनुचरन्तु पै ५, ६, ३; ७, ६, २;

---

[a]) 'रातिमनु' इत्येवमन्वयं पश्यतः सा. कप्र. अनुः। तन्न। क्रियायाः सकर्मिकायाः सत्यास्तथा सत्यध्याहार-मुखेन निराकाङ्क्षीकरणमुधाप्रयासस्याऽनिवार्यत्वप्रसङ्गा-दिति दिक्।

[b]) गस. शत्रन्त-कृद्-उपप्रस्व. (पा ६, १, १८६; २, १३९)। स्त्रियां ङीपः पित्त्वाभिघाते स्वरेऽविशेषः।

[c]) प्रास. अव्यय-पूपप्रस्व. (पा ६, २, २)। उप. यद्र.।

[d]) गस. ल्यबन्त-कृद्-उपप्रस्व. (पा ६, २, १३९)।

[e]) समासे क्त्वो ल्यब् वेदे भवति च न भवति च (पा ७, १, ३८)। एवं तावदिह तदभावपक्षः।

[f]) बस. पूपप्रस्व. (पावा २, २, २४; पा ६, २, १)। उप. √गै+असुन् प्र. (पाउ ४, १८९)। यत्तु 'अनुगातव्य-' इत्येवं व्याचक्षाणः सा. एतत् प्राति. <अनु√गै इतीवाऽभिसंदधीत, तन्न। तथा सति तस. गत्युत्तरत्वात् कृद्-उपप्रस्व. प्रसज्येत।

[g]) तस. नञ्-स्वरः (पा ६, २, २)। उप. यद्र.।

[h]) तस. उप. कृदुत्तरत्वे (पाउ २, २८) सति चार्वा-दिष्व् उसं. द्र.। कृत्प्रवृत्तिनिमित्तात्मकगुणप्रतिषेधीयनञ्-पूर्वत्वे नञ्-स्वरं बाधित्वाऽन्तोदात्तो भवतीति (पा ६, २, १६०)। नापू. सरूपात् तस. सतोऽपि विवेकश्चोपपाद्य-ताम्। उप. मूलतः उस. तत्रत्यं च उप. <√रा इति सत् काऽन्तमिति वा कृत्वाऽशक्त्यर्थे नञ्-पूर्वत्वेऽन्तो-दात्तः (पा ६, २, १५७)। शिष्टं गपू. कल्पेन समानम्। एस्थि. उप. व्यु. इह सौवरे विनिगमकत्वात् तद्विस्तरः यद्र.। यद्वा उग्र- इति वि. च भवति संप. च (तु. उग्र-)। उप. संज्ञा-प्राधान्ये वृत्तिं विकल्प्य बस. नञ्-स्वरः सुवचः स्यात् (पा ६, २, १७२)। एवमपि यथायोग्यं श्रुतयस्तु मृग्याः।

[i]) 'हृग्रहोः' (पावा ३, १, ८४) इति हस्य भः।

[j]) गस. शत्रन्त-कृद्-उपप्रस्व. (पा ६, २, १३९)।

[k]) गस. कृद्-उपप्रस्व. (पा ६, २, १३९)। उप. शः प्र. (पा ३, १, १३७)।

अनुचरत पै १६,२६,३; ¶**अन्वचरत्** काठ १२, ५; १९, १; क २९, ८; **अन्वचरन्** शौ १२,१, ८; **अनुचरेम** ऋ ५, ५१, १५; शौ १२, १,१७; † **अनु····चरेम** ऋ ४,५७, ३; मै ४, ११, १; शौ २०, १४३, ८.

†**अन्वचारिषम्** ऋ [१, २३, २३; १०, ९, ९]; मा २०,२२; का २२, १, ७; तै १, ४, ४५, ३; ४६, २; मै १, ३, ३९; काठ ४, १३; २९, ३; ३८,५; क ३, ११; पै १, ३३, १.

अनु-चर्,रा[a]- -रम् मा ३०, १३; का ३४,२,५; -¶रा काठ २१, ३; क ३१, १८; -राणि, -रैः तै ६, २, १, २¶.

¶**अनुचर्-व(त्→)ती**[b]- -ती तै ५, ५, ६, २.

अनु√चित्, **अनु····चेतथः** ऋ ४, ४५, ६.

अनु····चेति ऋ ४, ३७, ४.

१**अनु(न्-उ)चि(त→)ता**[c]- -ताम् पै ६, २, २.

२**अनु(न्-उ)चित**[d]-

?**अनुचि(त)-व्याद्ध्य**[e]- -द्ध्यम् पै ७, ८, ९.

अनु√च्-छो, **अनुच्छ्य**[f] शौ ९, ५, ४; पै १६, ९७, ३.

अनु√जन् >जा, **अनुजायते** ऋ ६, ४८, २२; तै ७, ५, २५, २¶; मै १, ९, ६¶; काठ ९, १४¶; **अनुजायताम्** खि २, १०, ३; शौ ३, २३, ३; **अनुजायन्ताम्** शौ २, १३, ५; पै ३, १४, ३; १५, ६, ९; **अन्वजायन्त** ऋ १०, ७२, ३; ५.

अनु-जा[g]- -जाम् तै ४, ३, ११, ३[h]; काठ ३९, १०.

आनुजा[i]- अन्° द्र.

***अनु-जावर**[j]-

[a]) पचादित्वाद् अच् प्र.। थाथादि-स्वरः (पा ६, २, १४४)।

[b]) 'ह्रस्व-' (पा ६, १, १७३) इति मतुप उदात्तत्वे प्राप्ते 'न गोश्वन्-' (पा ६,१,१८२) इति निषेधात्स्वरस्तदवस्थः।

[c]) 'अनुदि(त→)ताम्' इति पाभे. (शौ ५, १, २)। तदिह मूक. वर्णविकारो वा स्यात् प्रामादिकः,उप.√वच् (>√उच्)+कितच् (पाउ ४, १९३) इति वा सेट्क्तान्तप्रकारकत्वं वाऽभ्युपेयम्।

[d]) उप. √उच्+क्तः इति नापू. विविक्तं नाउ. व्यु. औपयिकं च प्राति. द्र.।

[e]) मूको. मध्ये तकारलोपः प्रामादिक इतीव कृत्वा यनि. शोधः द्र.। एस्थि. बस. स्यात्। उप. च √व्यध् >व्याध-+तात्कर्मिकस् तद्धितः यत् प्र.। तद् व्याध्य->व्याद्ध्य- इति दकारोपजनश्चोक्तपूर्ववर्णान्तरलोपाऽनुप्रयोजितमात्रः प्रामादिक एव स्यात्।

[f]) 'ओतः श्यनि' (पा ७, ३, ७१) इत्योकारलोपः।

[g]) गस. उप. कर्तरि विट् प्र.। धातोरात्वं कृद्-उपप्रस्व. च (यक्र. पा ३, २, ६७; ६, ४, ४१; २, १३९)। डान्तत्वेन संभवन्त्यामपि व्यु. (पा ३, २, १०१) नाऽऽदरः। एउदि. एव चेहापि √जन् इत्यस्यापेक्षया √या इत्यस्याऽर्थसंगतेर्विशिष्टतरत्वेनोपगमाद् *अनु-या->अनु-जा- इत्याकारकं प्राकृतायितं स्यादिति विमर्शार्हं द्र.। एस्थि. विचि प्र. निष्पन्नमेतद् द्र. (पा ३, २, ७४)।

[h]) यद् इष्टका-परं सदेतद् रू. यजमान-परतया सा. निनीषति, तदयुक्तमिव भवति। अपार्थं स्वारसिकाऽन्वयपीडनप्रसङ्गादिति यावत् (तु. वदत्->वदन्ती इति रू. प्र१ सत् प्र३ इति कृत्वा तेनाऽनुपदं विव्रियमाणम्। एतत्तदीयमपथानुधावनमेव च अनुष्ठानपरतयाऽस्य प्राति. नितरामप्रसिद्धे तदीये व्याख्याने बीजं द्र.)।

[i]) 'साम्नाय-' (पावा ५,४,३६) इत्यत्र उसं. स्वार्थिकः अण् (तु. नाउउ.)। यत्तु सा. अन्° (यद्र.) इत्येतद्व्याख्याने आङ् चाऽनु च इत्युपसर्गावुपपदीबिभावयिषति तच्चिन्त्यम्। नञ्-विमुक्तस्य उप. स्वयं श्रुत्याऽनुपदमेवाऽदीर्घाऽकारादितयोपकल्पितत्वात्। यथा चाऽर्थतोऽपि सा. चिन्त्यो भवति, तथा नापूटि. द्र.।

[j]) प्रास. पूपप्रस्व.। उप. मत्वर्थीयस्तद्धितः वरच् प्र. उसं. (पावा ५, २, १०६)। यद्वा 'जा-' इत्येतद्भावनिष्पन्नोपपदाद् √१वृ कर्तर्य् अच् प्र.इत्येवं व्याख्याने उस. सति कृद्-उपप्रस्व. इति विमृशां विचाराय कल्पताम्। गत्यर्थस्य च प्रासङ्गिकत्वाद् उप. 'जा-' इत्यवयवः 'या-'<√या इत्यस्य प्राकृतिको विकारो वा स्याद् √जन् इत्यतो निष्पन्नः सन् प्राप्त्यात्मकं प्रादुर्भावार्थं वा ब्रूयात्। अन्यच्च। 'पश्चेवाऽग्रं पर्यैताम्' (तै ७, २, ७, २) इत्येतच्छ्रौतार्थोपबृंहणं च यथाकथमपि पश्चिमस्य सतोऽग्रेसरत्व-परत्वेनैतत् प्रकरणमवसाययत्। ततश्च द्विपूटिदि. अनुः प्रातिस्विकं पश्चादर्थं ब्रूयात्। एस्थि. नेह 'अवर-' इत्य् उप. भवति किन्तु जावर- इत्येतद् उप. भवतीति। अपरं च। यस्थ. इन्द्रस्य वा-

¶आनुजावर[a]- -रः तै २, ३,४,२;३; ४[३]; ६, ६, ११, २; ७, २, ७, २[२]; मै २, ५, ६; ४, ६, ४; ८, ९; काठ ११, ४[४]; १३, ७[३]; २७, ९; ३०, ३[२]; क ४६, ६[२]; –रम् मै २, ५, ६; पै ४, २७,१$; –रस्य तै ७,२, १०, २; –रौ तै ७, २, ७, २; मै २, ५, ६; काठ १३, ७; ३०, ३; क ४६, ६.

¶आनुजावर-तर[b]- -राः काठ २७, ९.

?अनुजास्वन्वा[c] खि ४, ५, ३४.

अनु-जिघ्र- अनु√घ्रा द्र.

अनु√जीव्, अनुजीवति खि ७, ७, ९; अनुजीवान् मै १, २, ९; अनुजीवाथ तै ५, ७, ४, ४; अनुजीव पै २, ८०,१; अनुजीवाम तै १, २, १३, १.

अनु√ज्ञा>जा[d], अनुजानन्ति पै १६, १३२, ११; अनुजानन्तु शौ ६, ११२, १; १०, ५, ५०; †अनु····अजानन् ऋ १०, ८५, १४; शौ १४, १, १५.

अनुज्ञास्यन्ति तै ६, ३, १, ६¶.

¶अनु-ज्येष्ठ[e]- -ष्ठम् मै १, ८, ४[२]; काठ ६, ४; क ४, ३; पै $२, २३, १.

अनु√तक्ष्, अनु····अतक्षत ऋ १, ८६, ३.

अनुतक्षुः तै ५, ६, ८, ६; अनुतक्षिषुः काठ ४०, ६.

अनु√तन्, अनुतन्वन्ति शौ ९,१३, १४; पै १६, ७५, ४; अनु··· तनुहि का २, ६, ९; अनु···तनु मै १, ४, २; काठ ७, २; क ५, २; अन्वतनुत शौ १०, २, १६; पै १६, ६०, ९.

?अनुतन्तुनाम्[f] पै ३, २९, २.

अनु√तप्, अनुतप्यन्ताम् पै २, ५, १; अन्वतप्यन्त तै ३, २, ८, ३; मै २, ३, ८; शौ २, ३५,१; पै १, ८८, ३.

१अनु-तप्यमान[g]- -नाः मै २,३,८.

२अनु-तप्यमान,ना[h]- -नम् शौ २, ३५, २; –नाः तै ३, २, ८, २; पै १, ८८, १.

अनु√तिष्ठ अनु√ष्ठा द्र.

अनु√तृद्, अनुतृन्धि ऋ ५, १२, २; अनु····अतृन्तम् ऋ ७, ८२, ३.

†अनु····ततद ऋ १, ३२, १; कौ ३, ३, ११; जै २, ३,१; शौ २, ५, ५.

¶अनु√तृ→तर्, अनुतरति[२], अनुतरन्ति मै ३, ६, ९.

†अ-नुत्त,त्ता[i]- -†त्तः[j] कौ १, २४८; २, ७६१; जै १, २६, ६; –त्तम् ऋ १, ८०, ७; १६५, ९; ७, ३४, ११; मा ३३, ७९; का ३२, ६, १०; मै ४, ११,३; काठ ९, १८; कौ १, ४१२; जै १, ४०, ४; –त्ता ऋ ८, ९०, ५; –त्ताः ऋ ३, ३१, १३.

†अनुत्त-मन्यु[k]- -न्युः ऋ ८, ९६, १९; –न्युम् ऋ [७, ३१, १२; (८, १२,२२)]; ८, ६, ३५; कौ २, ११४५; जै ४, २९, ९.

अनु(न्-उ)त्त(म>)मा[l]- -माम्

ऽश्विनोर्वाभिसम्बन्धेनाऽस्य प्राति. आर्थवादिकी श्रुतिर्भवति। न ह्विन्द्रस्य वाऽश्विनोर्वा कस्यचिदनुजस्यापेक्षयाऽवरत्वं नामापकृष्टतरत्वं श्रुतिप्रमाणितमिव भवति। यत्तु यस्थ. सा. भा. चोभावप्यू अनुज-, अवर- इत्येतयोः प्राति. तस. इत्यास्थितौ, तच्चिन्त्यम्। यद्येवमभविष्यत्तर्हि आनु-जावर- इत्याकारकः पपा. न ह्यभविष्यदिति। कथङ्कारमभविष्यदिति। आनुज-अवर- इति (तु. भृत-अंश-, उप-अंशु, उप-अयन-, उप-अरण-, उप-अर- प्रभृ.)।

[a]) नापू. प्राति. स्वार्थे अण् (पावा ५, ४,३६)। तत्स्वरः। तु. अनु-जा- >आनुजा- (पपा. आनु-जा- इति)।

[b]) आतिशायनिकस्तरप् प्र. (पा ५, ३, ५७)।

[c]) अनु√जन्(>जा)> 'अनुजायस्व त्वम्' इत्येवं मूलतः पा. संभाव्येत। यद्वा द्वितीयस्य पदस्य स्थाने नु+आ>'न्वा' इति पदद्वयी स्यात्। एवं तर्हि 'आ' इत्यस्य 'जायस्व' इत्यनेनैव गतित्वेनाऽन्वयस्तुरीये पाद उपयोगश्च द्र.। 'अनुजसूत्वा' इति शोधः (तु. संटि.) त्वशोध एव द्र.। अनन्वितत्वाव्यभिचारादिति दिक्।

[d]) 'ज्ञाजनोर्जा' (पा ७,३,७९) इति 'जा' आदेशः।

[e]) अस. सासस्व. (पा २, १, ६; ६, १, २२३)। अदन्तत्वात् सुबर्हतया निर्देशः द्र. (तुटि. अधस्पद्-)। यद्वा प्रास. अन्तोदात्तः (पा ६, २, १८९)। वा. क्रिवि. चेत्येवं सुवचम्।

[f]) 'अनु-तन्तन([√तन् >√तन्तन्+अच् प्र.]>) ना- -नाम्' इति शोधः द्र. (तु. अभि-रोरुद्- शौ ७, ३९, १)।

[g]) गस. उप. कर्तरि श्यन् प्र.। शानजन्त-कृद्-उपप्रस्व. (पा ६, १,१८६; १८७;२, १३९)।

[h]) उप. कर्मणि यक्। शेषं नापू. द्र.।

[i]) तस. नञ्-स्वरः (पा ६, २, २)। उप. यद्र.।

[j]) '°त्ता' इति (ऋ ८, ९०, ५) पाभे.।

[k]) बस. पूपप्रस्व. (पा ६, २, १)। यद्वा तस. स्याद् नञ्-स्वरः (पा ६, २, २) उप. च बस.।

शौ २०, १३५, २.

¶अनु(न्-उ)त्तरवेदि-क[a]- -कम् काठ ३७, ४.

¶अनु(न्-उ)त्पूत[b]- -तम् मै १, ४, १३; काठ २९, १; क ४, ३; ४५, २.

¶अनु(न्-उ)त्सर्ग[c]- -र्गम् तै ७, ५, ३, २; काठ ३३, ५.

¶अनु(न्-उ)त्सह्य[d] मै १, ८, ८.

अनु(न्-उ)द(क→)का[e]- -काः ऋ ७, ५०, ४.

अनु√दक्ष्

?अनु-दक्षि[f]- -क्षि ऋ २, १, १०.

अनु√दद्(<√१दा),अनु···ददन्ते[g] मै २, १२, ६; काठ १८, १७; क २९, ५; अनु···अददेताम् कौ २, ३३९‡[h].

अनु√दह्, अनु···दहन्ति ऋ १०, २८,८[i]; †अनुदह ऋ १०,८७, १९; कौ १, ८०; जै १, ८, ८; शौ ५, २९, ११; ८, ३, १८; पै १६, ७, ५; ¶अन्वदहत् मै १, ८, २.

अनु-दहत्[j]- -हन् शौ २, २५, ४.

अनु√१दा>दद्, ददा, †अनुददाति ऋ २, १२, १०; शौ २०, ३४, १०; पै १३,७,१०; अनुददासि ऋ १, १९०, ५; अनुदत्ताम् मै ४,१४, १७[k]; शौ ६, ११८, १; पै १६,५०,३; अनुदत्तम् मै ४, १४, १७; शौ ६, ११८, २; पै १६, ५०, ४; ‡अनु···अददाताम् जै ३, २८, ११[l]; अनु···अददुः ऋ ५, २९, ५.

अनु···ददुः ऋ २, १३, १०; अनुदात् ऋ ७, ४५, २; अनुदुः ऋ १, १२७, ४.

†अनुदायि ऋ १, ६१, १५; २, २०, ८; शौ २०, ३५, १५; †अनु···दायि ऋ ६, २५, ८; तै १, ६, १२, १; ७, १३, १; २, ५, १२, ५; मै ४, १२, २; काठ ८, १६.

---

[a]) बस. समासान्ते कपि 'ह्रस्वान्ते-' (पा६,२,१७४) इत्युक्तः स्वरः (तु. तैब्रा. २, ७, ५, २ यत्र उप. दीर्घान्तत्वाद् -वेदीक- इति कपि-पूर्वीयः [पा. नापू.] स्वरः श्रूयते)। उप. यद्र.।

[b]) तस. नञ्-स्वरः (पा ६, २, २) । उप. उद् √पू+क्तः ।

[c]) नापू. सस्व. भवतः । उप. उद्√सृज्+घञ् । वा. क्रिवि. द्र. (वैतु. भा. यः उप. णमुलन्तं व्याख्यत्)।

[d]) उप. उद्√सह्+ल्यप्। शेषम् एपू. द्र.।

[e]) बस. अन्तोदात्तः (पा ६, २, १७२)। उप. यद्र.।

[f]) बस. पूपप्रस्व. (पावा २, २, २४; पा ६, २, १)। उप. <√दक्ष् यद्र.। क्रिवि. च सामान्यं (=वि.) च भवतीति कृत्वा द्वि१ च न. च रू. द्र.। एतत् क्रिप. न नाप. इतीव कृत्वा चाऽत्र (अनु√दह्>) '-धक्षि' इति पपा. भवति (तु. ऋप्रा ४, ४१; ३१७ तदनु सा. प्रमृ. च)। यथा त्विह यनि. व्यु. साधीयस्त्वं संभाव्येत यथा चापरेषाम् उप. सरूपाणां निगमानां संहितायां √दह् इत्यतो निष्पन्नेभ्यो धकारविशिष्टतया श्राव्यमाणेभ्यः सरूपप्रायनिगमान्तरेभ्यो विवेचयन्त्यामिव दकारविशिष्टतया श्राव्यमाणानामपि व्यु. एतत्समानैव संभाव्येतेत्येतद्विमर्शः √दक्ष् इत्यत्र यद्र.।

[g]) शाखाभेदेन मन्त्रे यत् कियच्चिदन्तरं भवति तदनु पद-योजनायामपि कियांश्चिद् भेदः द्र.। तद् यथा। प्रकृते शाखात्रये तावद् 'द्वारः' इति रू. प्र३ सद् वाक्ये कर्तृतयाऽन्वितं भवति। 'विश्वा' इति रू. च न. द्वि३ सद् 'व्रता' इत्यनेन न. द्वि३ सता सामानाधिकरण्यं भजद् वाक्ये कर्मतामुपैति। शाखान्तरेषु (तु. मा २७, १६; का २९, २, ६; तै ४, १, ८, २; शौ ५, २७, ७) तु 'द्वारः' इति रू. द्वि३ सत् लक्षणार्थेन अनुना कप्र. योगमुपैति प्रधानवाक्ये च 'विश्वे' इति प्र३ रू. कर्तृतां भजति। पूर्वेऽन्वये दिव्यात्मनां द्वाराणामभिव्रताऽनुधारकतया मुख्यः संकेतो भवत्युत्तरे चाऽभिभिन्नानां विश्वेषां (=देवानां) तद्द्वारपालानामिव सतां तद् व्रतधारकत्वस्य संकेतो भवतीति विवेकः सुलभः। शौ. √दद् इत्यस्य स्थाने√रक्ष् श्रूयत इत्यपि भेदान्तरं द्र.।

[h]) अनु√२कृप्>'अनु···अकृपेताम्' इत्य् अनु√१दा>'अनु···अददाताम्' इति च श्रुतौ (यक. तु. ऋ ८, ७६, ११; जै ३, २८, ११) अनु√मद्>'अनुअमदेताम्' इति च भाष्ये (तु. सा.) पाभे. द्र.।

[i]) अत्र कप्र. अनुर् इति ब्रुवाणः सा. चिन्त्यः (तु. नाउ. रू.)।

[j]) गस. शत्रन्त-कृद्-उपप्रस्व. (पा ६,२,१३९)।

[k]) मूको. 'अनुदत्तान्' इतीव पपा. च 'अनुदत्तानि' इतीव यत् प्रादर्शि (तु. संटि.) तदुभयं विकृतं द्र. (तु. शौ ६, ११८, १)।

[l]) अनु√२कृप्>'अनु···अकृपेताम्' इति अनु√दद्>'अनु···अददेताम्' इति च पाभे. तदुपरि टि. च द्र. (यक. ऋ ८, ७६, ११; कौ २, ३३९)।

अनु-देय[a]- -यम् ऋ ६, २०, ११.
†अनुदेयी[b]- -यी ऋ १०, ८५, ६; १३५, ५;६; शौ १४, १,७.
¶१अनु(न्-१उ)दित- -ते काठ ८, ३[2]; क ६, ८[2]; -तेन काठ ८, ३; क ६, ८.
२अनु(न्-२उ)दित, ता[c]- -ताम् शौ ५, १, २; -तासः ऋ १०, ९५, १.
अनु√दिश्, ¶अनुदिशति तै १,५, ४, ३; ७, १, ५; मै ३, २, ६; ६, १०; ७, ७; काठ १४, ७; २३, ६; २४, ६; क ३७, ७; ¶अनुदिशति तै ६, १, ४, ८; १०, ५; ३, १, ६; अनु··· दिशामि मा १३, ४८-५१; का १४, ५, २-५; तै ४, २, १०, १-३; ४[2]; ५, २, ९, ५; मै २, ७, १७[5]; काठ १६,१७[4]; २०, ८; क २५, ८[4]; ३१,१०; ¶अनुदिशेत् तै ६, १, ४, ८; १०, ५.
अनु-दिश्य[d] मा १, २८; का १, ९, ६; मै १, १, १०.
¶अनु-दिष्ट[e]- -ष्टः मै १, ११, ७[2]; काठ १४,७[2]. [?°ष्ट- अनानुदिष्ट (?ष्ट्र)-]
अनु√दृश्, अनु···ददृशे ऋ ८, १, ३४.
अनु-दृश्य[d] ऋ १०, १३०, ७; मा ३४, ४९†; का ३३, २, १२†; तै १, १,९, ३; काठ १, ९; क १, ९.
अनु-द्रष्टृ[f]- -ष्ट्रे काठ २६, १२.
¶अनु(न्-उ)द्दाह[g]- -हाय काठ १०, १०; १९, ४; ५; २०, ५; २१, ३; २४, ६.
¶अनु(न्-उ)द्धत[h]- -ते काठ ३७, ६.
¶अनु(न्-उ)द्धृत[c]- -तम् मै १, ८, ७.
अनु(न्-उ)द्र[i]- -द्रे ऋ १०, ११५, ६.
अनु√द्रु, अनु···द्रवस्व पै १६, १००,३; ¶अनुद्रवेत् मै १, ८, ७; क ४, ५.
¶अनु-द्रुत्य[j] तै ५, १, १, २; ४, ५, ५; ७, ७; मै १, ६, १०; ८, ४; ३, १, १; ९; काठ १८, १९; क ४, ३; २९, ७.
अनु(न्-उ)द्वृत्त- -त्तम् पै १६, १२१, ५.
†अनु√धन्व्, अनु[k]···दधन्वे ऋ २, ५, ३; तै ३, ३, ३, ३; मै २, १३, ५; कौ १, ९४; जै १, १०, ४.
अनु√धा>दध्, अनु···दधाते मै ४, १४, ९; अनु···दधे ऋ ५, ५३, ५[l]; अनुदध्मसि पै ६, २२, १८.
अनु···दधिरे ऋ ६, ३६, २.
अनु···धायि ऋ ६, २०, २.
अनु√धि[m]
अनु···धिषीय[n] तै ३, ५, ६, ३[o]; काठ ३, ९[p]; क २, १६[q];

a) गस. यदन्त-कृत्-प्रस्व. (पा ६,१,२१३;२,१३९)।

b) 'वयस्यचरमे' (पावा ४, १, २०) इति स्त्रियां ङीपः पित्त्वान्निघाते स्वरेऽविशेषः ।

c) तस. नञ्-स्वरः (पा ६, २, २) । उप. यद्र. ।

d) गस. ल्यबन्त-कृत्-प्रस्व. (पा ६,१,१९३;२,१३९)। उप. <√दिश् वा √दृश् वेत्यत्र शाखाभेदेन संभवन्त्यामपि व्यवस्थायां मूलस्वरूपतोऽनुसन्धेयमेव ।

e) कर्मणि क्तेऽनन्तरगतिस्वरः (पा ६, २, ४९) ।

f) गस. तृजन्त-कृत्-प्रस्व. (पा ६,१,१६३;२,१३९)।

g) तस. उप. उद्√दह्+भावे घञ् ।

h) तस. उप. उद्√हन्+क्तः ।

i) बस. अन्तोदात्तः (पा ६, २, १७२) । उप. यद्र. ।

j) सस्व. कृते तुटि. 'अनु-दिश्य' इति ।

k) 'अनुवोचत्' इत्येवं संबन्धमनुजानानौ सा. (ऋ.), भा.(तै.) चैकपद्याऽऽस्थायां द्वैस्वर्यं प्रति चोद्यौ स्याताम् । प्राकरणिकस्याऽन्वयस्याऽपेक्षयाऽपि यनि. संबन्ध एव वरीयानिति पूर्वार्धोत्तरार्धे संगमितवतामतिरोहितं स्यात् । एस्थि. अनुः कप्र. वा पादपूरणो वेति वादयोरपि निःसारत्वं कैमुतिकं द्र. (यक्र. तु. सा. च विव. च कौ.) ।

l) कप्र. इति सा. । √धा इत्यस्य सकर्मकत्वाच्चासौ 'सामर्थ्यात् स्तुतीरिति लभ्यते' इति यद् बाह्यकर्माऽऽक्षेपमाह तच्चिन्त्यम् । तदपेक्षयोपसृष्टाऽऽख्यातेन 'रथान्' इत्यस्यैव कर्मणोऽभिसंबन्धः सुवचतर इति यावत् ।

m) √धा>*धि->√धि इति क्रमसंकेतः (यतु.टि.)।

n) पाप्र. सीयुट इडागमो निपात्यते, आतो लोपश्च (यक्र. पा ७, ४, ४५; ६, ४, ६४) । यनि. तु सीयुटः शाखाभेदविकल्पेनाऽऽतः कित्त्वम् उसं. (पा ३, ४, १०४ [वैतु. नाउ. रू.]) ।

o) 'अग्ने वाम्युनु संदृशि' इत्येवमिव मूलतः पादस्य सतः स्थाने '°वामीरनु°' इत्येवं मुपा. श्रूयमाणे शोधसापेक्षता विमृश्या भवति (तु. सस्थ. टि. ?वामी->-मीः) ।

p) 'अग्ने वाम्या ते संदृशि' इत्येवमिव मूलतः पादस्य सतः स्थाने 'वामी ते संदृशि' इत्यक्षरद्वयेनोनतया मुपा. श्रूयमाणे शोधः विमृश्यः (तु. सस्थ. टि. आ√धा>√धि >आ···धिषीय) ।

q) प्रथमे पादे 'अग्ने' इत्यामन्त्रितपददानेन छन्दस्तः सुबोधता द्र. (तु. एपूटि.) ।

अनु···धेषीय[a] मै १, ३, १[b].
अनु-हित[c]- -तम् मै १, ६, ४.
अनु√१धाव्, अनुधावति खि ५, २२, ९; शौ २०, १३६, ११;
¶अनुधावन्ति मै १,६,३; अनु···धावसि ऋ ९, ९७, ५५;
‡अनु··· धावताम्[d] कौ १,३७१; जै १, ३९, २; अनुधावत शौ ५, २१, १०; ११, १२, १.
१अनु√धी,धि(<√धा)
२अनु√धी(<ध्या<√ध्यै)
अनु√?दीधी[e], अनु···दीधियुः ऋ १०,४०,१०[f]; अनु···दीध्युः[g]‡ शौ १४, १, ४६.
अनु-दीध्यान[h]- -नाः[i] ऋ [३, ४, ७; ७, ८].
अनु√धूप्
अनु-धूपित[c]- -तासः ऋ २, ३०, १०.
अनु√ध्मा→धम, अनु···धमन्ति ऋ ८, ७, १६.
¶अनु√ध्यै>ध्या, अनुध्यायति तै ३,१,३,१; अनु···ध्यायति काठ ६, ४;८[j]; क ४,३;७; अनुध्यायन्ति काठ ३०, ९.
अनु-ध्या[k]- -ध्याः शौ ७,११९,२.
¶अनुध्यायिन्[l]- -यिनम् मै १, ८, ४; -यी मै १, ६, ४; ५; ११; ८, ५. [°यिन्- अन°]
अनुध्यायिनी[m]- -यिनीः मै ३, ६, ६.
अनु√ध्व(<ध्वं)स्, अनुदध्वसे[n] मै १, ७, १; काठ ८, १४; क ८, २.
अनु√नह्
¶अनु-नद्ध[c]- -द्धः मै ४, ५, ७.
¶अनु-नद्धि[o]- -द्ध्यै मै ३, ९, ४; काठ ३०, ५.
†अनु√१नश् अनु···आनट्[p] ऋ [१, १६३, ७; १०, ७, २]; मा २९,१८; का ३१, ३,७; तै ४, ६, ७, ३; काठ ४६, ३.
¶अनु-नि√क्रम्, अनुनिक्रामति[q] काठ २४, ४[२].
अनु√निक्ष्, अनुनिक्षन्ति शौ ९, १३, १५; पै १६, ७५, ५.
¶अनु-नि√धा
अनुनि-हित[c]- -ताः मै ४, ६, ७.
अनु-नि√भञ्ज्
?अनुनि-भुञ्जन[r]- -नम् खि ५, १५, ११; शौ २०, १३१, २.

---

[a]) सीयुटः किंत्त्वाऽभावः द्र. (तु. नापू. रू. टि.)।

[b]) पा. शोधः अपेक्षितो भवति। प्रथमे पादे 'अग्ने वाम्या' इत्यादिमे पदे स्याताम् (तु. एपूटि.)। एवमन्तिमे पादे 'वामीरनु'>वाम्यनु (तु. त्रिपूटि.)।

[c]) कर्मणि क्तेऽनन्तरगतिस्वरः (पा ६, २, ४९)।

[d]) अनु···भवतः' इति (ऋ १०,१४७,१) पाभे.।

[e]) एपू. च नापू. च रू. अनु-पूर्वाद् >√१दीधी (यद्र.) वा √२दीधी (यद्र.) वेत्यस्य विषयस्येदानीमपि विमर्शापेक्षत्वात् सामान्येन भूयस्तरां विमृश्यत्वेनेह निर्देशः द्र.।

[f]) सा. √धा→धी इति परिणामं समर्थयन्निव व्याचष्टे। एवं दीधियुः=दीधिषुर् इति PW. (तु. GW.)। तदेतत् सर्वं वैश. द्र.।

[g]) अन्तारूपे वर्णविकारेऽन्तरं द्र. (तु. नापू. बाहृचं रू. यस्य छन्दस्तः साधीयस्ता स्यात्)।

[h]) गस. शानजन्त-कृद्-उपप्रस्व. (पा ६, १, १८९; २, १३९)।

[i]) कप्र. अनुर् इति कृत्वा 'व्रतम्' इत्यनेन नाउ. संबन्धमस्य सा. आह। तद्विमर्शः √दीधी इत्येतन्मूलाऽर्थविमर्शानुपाती सन् (तु. GW.) वैश. अनुसंधेयः।

[j]) अनुम् अगतिं मन्यमानः SIM. उपेक्षाविषयो भवति (तु. नापू. रू.)।

[k]) गस. उप. स्त्रियां भावे अङ् प्र.। ततष् टापि कृद्-उपप्रस्व. (पा ३, ३, १०६; ६, २, १३९)।

[l]) गस. णिन्यन्त-कृद्-उपप्रस्व. (पा ६, २, १३९)।

[m]) स्त्रियां ङीपः (पा ४, १, ५) पित्त्वान्निघाते स्वरे नापू. अभेदः।

[n]) तै. (१,५,३,२) 'अनुदध्वसे' इति पाभे. भवति। तेन तत्र कप्र. अनुर् इति कृत्वा 'पृथिवीम्' इत्यनेन नापू. अस्य संबन्धः शाखाभेदेन व्यवस्थेयः। तद् यथा। मै. प्रभृ. अनु√ध्व(<ध्वं)स् इति सकर्मको धातुर्भवति। तै. तु √ध्व(ध्वं)स् इत्यकर्मको धातुरुपसृष्टो भूत्वा सकर्मकतां नोरीकरोति।

[o]) भावे क्तिनि 'तादौ' (पा ६, २, ५०) इत्युक्तः स्वरः।

[p]) आडागमः (तु. वि√२वृ>वि···आवः)।

[q]) तु. अनु निक्रामति (तै ६, १, ८, १) इति च अनु निष्क्रामति (मै ३, ७, ६) इति च यत्रोभयत्र कप्र. भवत्य् अनुर् अकर्मिका च तदुत्तरा (वैतु. इहत्या तद्युक्ता सकर्मिका) क्रियेति दिक्।

[r]) कौन्तापसामान्याच् छोधसापेक्षत्वं द्र.। पाएडु. °नि° इति स्वरः प्रादर्शि। तत्र यनि. प्रथमः शोधः गत्युत्तरकृत्-प्रस्व. (पा ६, २, १३९; तु. खि.)। यच्चोभयत्र (खि. च शौ. च) अनु° इत्येवं सुपा. भवति, तदसाधु स्यात्। पूर्वोत्तरवाक्यसाध्वन्वयार्थं लक्षणार्थस्य कप्र. इहाऽवसरः द्र.। ततश्च 'अनुः' इति नाउ. रू. वियुज्य

¶अनु-नि√युज्, अनुनियुनक्ति काठ १०, ११; ११, १; १३, ३; २१, १०; २९, ९[२]; १०[३]; क ४६, ३[३].

अनु-निर्√दह्, अनुनिर्दह[a] शौ ९, २, ९; पै १६, ७६, ८.

अनु-निर्√द्रु, अनुनिर्द्रव पै १५, २३, ८.

¶अनु-निर्√वप्, अनुनिर्वपति काठ ८, ८; १०; १०, १; क ७, ३; ६; अनुनिरवपन् काठ ८, १३; क ८, १; अनुनिर्वपेत् मै १, ६, ८; काठ ८,८;१०[३]; ११, ५; क ७, ३; ६[३]; पै ९, २१, १-१२; १६, ११९, १-३.

अनुनिरु(र्-उ)प्य[b]- -प्यम् काठ ८, ८[२]; -प्याणि क ७, ३[२].

अनुनिर्-वाप्य[c]- -प्यः तै २, ५, ३, १; ४, १; -प्यम् तै २, ५, ३, १.

¶अनु-नि√षि(<सि)च्

अनुनि-षिञ्चत्- -ञ्चन् काठ ३६,४.

¶अनु-नि(स्>)ष्√क्रम्

अनुनिष्-क्रम्य[d] मै १, ६, १०.

अनुनि-हित- अनु-नि√धा द्र.

अनु√नी, अनु...नयः ऋ ४, ३०, १९.

†अनुनेषि ऋ १, ९१, १; ६, ४७, ८; मा १९, ५२; का २१, ४, २; तै २, ६, १२, १; मै ४, १०, ६; काठ २१, १४; शौ १९, १५, ४; पै ३, ३५, ४; अनुनेषथ>था ऋ ५, ५४, ६; अनु...नेषथ>था ऋ ८, ४७, ११.

अनु...नीयते पै ६, ६, ६.

अनु√नु,नू

अनु√नोनु(>नो),अन्वनोनवुः ऋ १, ८०, ९.

अनु-नोनुवत्[e]- -वतः ऋ ८, ९२, ३३.

अनु(न्-उ)न्मदित[f]- -तः शौ ६, १११, १-४; पै ५, १७, ६; ७.

¶अनु(न्-उ)न्माद[g]- -दाय तै ५, ५, १, २; ७, ३, १०, ४; मै ३, १, १०[२]; काठ १९, ८.

¶अनु(न्-उ)न्मुक्त[h]- -क्तः मै ३, ७, ८; -क्तम् मै ४,६,२; -क्ताः मै ३, ९, ७.

?¶अनु(न्-उ)पक्रामत्[i]- -मन्तः, -मन्तौ[२] क ५, ४.

अनु(न्-उ)पक्षित[f]- -†तम् ऋ ३,१३, ७; १०, १०१, ५; मै ४, ११, २; काठ २, १५; -तौ शौ ६, ७८, २.

¶अनु(न्-उ)पगत- -तम् काठ ११,२.

¶अनु(न्-उ)पग्रथ्य[j] तै ६, १,१०,४.

¶अनु(न्-उ)पजीवनीय[k]- -यः तै ५, ४, ४, ३; -यानि तै ५,१,६,२.

¶अनुपजीवनीय-तम[l]- -मः मै ३, १, ३; ५.

अनु√१पत्, ?अनुपातयति[m] पै ५, ३३,७; अनुपातय शौ ६,१३४, ३; पै ५, ३३, ६.

अनु-पथ[n]- -थाः ऋ ५, ५२, १०.

अनु√पद्, ¶अनुपद्यते मै ३, १, ९; काठ ३०, ४; क ४६, ७; अनुपद्यताम् शौ ६,२६,२; ¶अन्वपद्यत मै ४, ८,१[२]; ¶अनुपद्येत तै ७, १, ४, ३.

अनु-पद्[o]- -पत् मा १५, ८; का १६, २, ५; -पदः काठ ७, ८; -पदे मा १५,८; का १६, २,५.

¶*अनु(न्-उ)पदस्[p]-

पृथक् श्राव्यतामित्युभयत्र द्वितीयः शोधः द्र.। यत्तु WR. अनोः स्थाने√कृ>'कर्त' इति शोधमाहतुस्तस्य तावतैव चाऽनवसरत्वं भवतीति किमु वक्तव्यम्।

[a]) द्व्युपसृष्टौ प्रथमो गतिर्निहन्यते (पा ८, १, ७०)।

[b]) गस. ण्यति प्राप्ते क्यप् वा उसं. (तु. नाउ.) संप्रसारणं च द्र. (यक्र. पा ३, १, १२६; ६, १, १५)।

[c]) गत्युत्तर-कृद्-उपप्रस्व. प्रवर्त्तमाने तित्स्वरश्चरितार्थो भवति (पा ६, १, १८५)।

[d]) गस. ल्यबन्त-कृद्-उपप्रस्व. (पा ६, १, १९३; २,१३९)।

[e]) गस. शत्रन्त-कृत्-प्रस्व. (पा ६,१,१८९; २,१३९)।

[f]) तस. नञ्-स्वरः (पा ६, २, २)। उप. यद्र.।

[g]) सस्व. नापूटि. द्र.। उप. उद्√मद्+घञ्।

[h]) सस्व. एपूटि. द्र.। उप. उद्√मुच्+क्तः। मुपा. -नु- इति स्वर-भ्रेषः।

[i]) प्रकरणतोऽनुपक्रमस्याऽनवसरः किन्त्वाऽनपक्रमस्याऽवसर इति कृत्वा 'अप' इत्येवेहापि मूलतः ग. अभिप्रेतः स्यादिति मुपा. शोधमर्हेत् (तु. काठ ७, ५)।

[j]) तस. नञ्-स्वरः। उप. उप√ग्रन्थ्+ल्यप्।

[k]) 'अनवद्रानीय-' इत्यत्र टि. द्र.।

[l]) आतिशायनिकस्य तमपः (पा ५, ३, ५५) पित्त्वान्निघाते स्वरेऽविशेषः।

[m]) प्रकरणतः '-यन्' इति वा '°यामि' इति वा शोधः द्र.।

[n]) बस. पूपप्रस्व. (पा ६, २, १)। 'अ' इत्यस्य प्राप्तस्य समासान्त-प्रत्ययस्य बाधकः अप् प्र. उसं. (पा ५, ४, ७४; ११६)।

[o]) गस. क्विबन्त-कृत्-प्रस्व.(पा ६,१,१६२;२,१३९)।

[p]) तस. नञ्-स्वरः (पा ६, २, २)। उप. उप√दस्+भावे क्विप्।

अनुपदस्-वत्[a]- -वत् काठ २०, ७; -वतः शौ ४, ११, ९; १२; पै ३, २५, ८; ९.

अनुपदस्वती[b]- -तीम् शौ २, ३६, ५; ७, ८५, २; पै २, २१, ५.

¶अनु(न्-उ)पदस्यत्[c]- -स्यत् तै ५, २, ९, २[2]; क ३१, ९.

¶अनु(न्-उ)पदासु(क->)का[d]- -का तै ६, १, ७, ८; ७, ३, ३, २.

¶अनु(न्-उ)पद्रष्टृ[e]- -ष्टा मै ४, ६, ९; काठ २८, ६; क ४४, ६.

¶अनु(न्-उ)पयामगृहीत[f]- -तः, -तम् मै ४, ५, ५.

¶अनु-परा√गम्, अनुपरागच्छति, अनुपरागच्छेत् मै १, ८, ९.

¶अनु-परा√पत्, अनुपरापतति काठ २६, ३; क ४१, १.

¶अनु-परा√२हा

अनुपरा-हाय[g] मै १, ६, १२.

¶अनु-परि√क्रम्

अनुपरि-क्रामम्[h] तै ५, ४, ३, ४[2]; ५, १०, ६; मै ४, ३, ४.

¶अनु-परि√चर्

अनुपरि-चारम्[h] तै ५, ४, ५, ३; काठ १२, १; २०, ५; क ३१, ७.

¶अनु-परि√लिख्, अनुपरिलिखति मै ३, ७, ७.

¶अनु-परि√वृत्>वर्ति, अनुपरिवर्तयेयुः मै १, ६, ६.

¶अनु-परि√षि(<सि)च्, अनुपरिषिञ्चति मै ३, ९, ३.

¶अनु-परि√हृ

अनुपरि-हारम्[h] तै ५, ३, १, ३; १०, १; ४; काठ २०, ८; १०; क ३१, १०; १२.

अनु-परी(रि√इ), अनुपरियन्ति शौ १५, १७, ८.

¶अनु-परे(रा√इ), अनुपरैति मै ४, १, ८; काठ ३१, ६.

¶अनु-पर्या (रि-आ) √वृत् >वर्ति, अनुपर्यावर्तन्ते मै ३, २, ४[i]. अनुपर्यावर्तयति मै ३, ९, ३.

अनुपर्या-वर्तमान[j]- -नम् मै ३, १०, १.

¶अनु(न्-उ)पलाभ[k]- -भाय तै ६, ३, २, १; २.

अ॑नु-पलाल- पलाल°

अनु√पश्, अनुपश्यते ऋ ९, ७०, ४; ¶अनुपश्यति तै २, ५, ६, १; ६, २, १; ६, १, ५, २; ३[2]; अनुपश्यति मा ४०, ६; का ४०, १, ६; मै १, ५, १२; अनुपश्य शौ १८, ४, ३; ¶अन्वपश्यत् तै ५, १, ४, ३; मै २, ३, ४$; ३, १, १; ३; ४, ८, ३; काठ ११, ७$; १९, २; क २९, ८; अन्वपश्यत् तै ५, १, ४, ४¶; †अनु...अपश्यत् ऋ १, १६४, ९; शौ ९, १४, ९; पै १६, ६६, ९; ¶अन्वपश्यन् तै २, ५, ११, ३[2]; ६, ३, ७, १; २; मै १, ५, १२; ३, ७, १[3]; काठ ७, १०; ३७, १६[2]; क ५, ९; पै १३, ५, १९$; अनुपश्येत ऋ १०, ११७, ५; अनुपश्येत् काठ ३७, १६.

अनु-पश्यत्[l]- -श्यतः मा ४०, ७; का ४०, १, ७.

अनु-पश्यमान[j]- -नः, -नाः मै २, १३, २२; काठ ४०, १२.

अनु(न्-उ)पसेचन[m]- -नः शौ ११, ३, २४; पै १६, ५४, १०.

अनु-पस्पशान- अनु√स्पश् द्र.

¶अनु(न्-उ)पहूत[n]- -तः काठ ११, १; -तेन मै २, ४, १; काठ ११, १; १२, १०.

¶अनु(न्-उ)पहूयमान[n]- -नः मै २, २, १३.

अनु√२पा, अनुपाहि पै २, ८०, १.

---

a) म (>व)तुपो भत्वे (पा १, ४, १९) पित्त्वाभिघाते स्वरेऽविशेषः।

b) स्त्रियां ङीपः (पा ४, १, ६) पित्त्वात् स्वरेऽभेदः।

c) तस. नञ्- स्वरः (पा ६, २, २)। उप. उप√दस्+शतृ-प्र.।

d) सस्व. नापू. द्र.। यथा च कृत्योकीयः (पा ६, २, १६०) स्वरो न प्रवर्तते तथा तुटि. अ-क्षोधुक-। उप. उप√दस्+उकञ् द्र.।

e) सस्व. एपूटि. द्र.। उप. यद्र.।

f) सस्व. द्विपूटि. द्र.। उप. यद्र.।

g) गस. ल्यबन्त-कृद्-उपप्रस्व. (पा ६, १, १९३; २, १३९)।

h) गस. णमुलन्त-कृद्-उपप्रस्व. (पा ६, १, १९३; २, १३९)।

i) सकर्मिका वृत्तिर्भवति (वैतु. मै १, ४, ७; ३, २, १०; ७, ६ यत्राऽकर्मकं चाऽऽख्यातं कप्र. च अनुद् इति)।

j) गस. शानजन्त-कृद्-उपप्रस्व. (पा ६, २, १३९)।

k) तस. नञ्-स्वरः (पा ६, २, २)। उप. उप√लभ्+घञ् द्र.।

l) सस्व. एपूटि. द्र.। उप. शतृ-प्र. इति विशेषः।

m) बस. अन्तोदात्तः (पा ६, २, १७२)। उप. यद्र.।

n) तस. नञ्-स्वरः (पा ६, २, २)। उप. <उप√ह्वे >हू यद्र.।

अनु-पाल[a]-

*अनु√पालि[b]

अनु-पालय(त्→)न्ती[c]- -न्ती शौ १८, ३, १.

¶अनु(न्-उ)पाक्त[d]- -क्तः तै २, ६, ३, ३[२].

अनु√पिश्, अनु···पिपेश शौ १४, १, ६०[e].

अनु√पुष्, अनुपुष्यास्म, अनु[५]-(पुष्यास्म) मा २६, १९; का २८, ११, १.

अनु√पू, अनु···पवन्ति पै १४, १, १७.

†अनु-पूर्व[f]- -र्वम् ऋ १, ११७, ३; १०, १८, ५; ६; १३१, २; मा १०, ३२; १९, ६; २३, ३८$; का ११, १०, २; २१, १, ५; २५, ७, ६$; तै १, ८, २१, १; ५, २, ११, २; ७,४, १०,१¶; मै १, ११,४; २, ३, ८; काठ १२, ९; १४, ३; ३४, १¶; ३७, १८; शौ १२, २, २४; २५; २०, १२५, २.

अनुपूर्व-व(त्स→)त्सा[g]- -त्साम् शौ ९, ५, २९.

अनु√पृ>पृण्, अनु···पृणन्ति[h] ऋ ८, ४९, ३; खि ३, १, ३.

¶अनु(न्-उ)पेयमान,ना[i]- -ना काठ ११, ३; –नाः मै २, २, ७; –नानि काठ ११, ३.

¶अनु(न्-उ)पोप्त[j]- -प्ते तै ६,५, २, २; मै ४, ६, ६; काठ २८,१.

¶अनु(न्-उ)पोष्य[k] तै ३, ३, ८, ३.

अनु-प्र√गा, अनुप्रगेष्म पै १६, ९२, ६.

अनु-प्र√चित्, अनु···प्र···चेतयते[l] ऋ ९, ८६, ४२.

¶अनु-प्र√जन्>जा, अनुप्रजायते मै ३,२,९; काठ[m] १०,३;२०,१०; १२; २६, ७; ३६, ११; क[m] ३१, १२; १४; ४१, ५; अनुप्रजायन्ते मै १, १०, ७; १३[२]; ३, २, ९; ४, ५, १[२]; ६, ३[२]; काठ[m] ६,५; ११, २; १३, ८; २२, ६; २६, १; २७, २[२]; २८, २; १०[८]; ३४, १[२]; ३६, २; ७[२]; क[m] ४, ४$; ३४, १; ४०, ४; ४२, २[२]; ४४, २; ४५, १[८]; अनुप्रजायन्ते मै २, ३, ७; ३, ९, ५.

अनु-प्र√ज्ञा→जा, ¶अनुप्रजानात् काठ २३, ८[२]; क ३६, ५[२]; ¶अनुप्रजानीयात् काठ २६, ६; क ४१, ४.

अनुप्रज्ञेषम् पै ३, ३८,९; १६, ९८, ७.

अनु-प्र√जिज्ञास, ¶अनुप्राजिज्ञासन्त काठ २१, २; २३, ८; क ३१, १७; ३६, ५.

?अनुप्रज्ञषु[n] पै ६, २२,१२.

¶अनु-प्रति√ष्ठा (<स्था) > तिष्ठ, अनुप्रतितिष्ठति[o] मै ३, १,५;३, १०;४,४; काठ २२,२; अनुप्रतितिष्ठन्ति मै १, १०, ७; काठ ३६, १.

अनु√प्रथ्, अनुप्रथताम् तै ३, ३, १०, २; अनुप्रथन्ताम् मा ८, ३०; का ९, ५,३; काठ १३,९.

¶अनु-प्र√१दा

अनुप्र-दातृ[p]- -ता तै २, २, १, ४; मै २, १, १[२]; काठ ९, १७[२].

---

[a]) प्रास. पूपप्रस्व. (पा ६,२,२)। उप.<√२पा यद्र.।

[b]) नाउ. व्यु. औपयिकः नापू. आचारार्थे ण्यन्तः नाधा. द्र.। हेतुहेतुमद्भावविरहात्तदर्थीये णिचि लुगागमस्य (पावा ७, ३, ३७) शासनमशिष्टं द्र. (यतु. टि. √२पा>पाल्-)।

[c]) गस. शत्रन्त-कृत्-प्रस्व. (पा ६,१,१८६;२,१३९)। स्त्रियां च ङीपः पित्त्वाभिघाते स्वरेऽविशेषः।

[d]) तस.नञ्-स्वरः(पा६,२,२)। उप.उप√अञ्ज्+क्तः।

[e]) 'अनु मध्यतः' इतीव योगं पश्यन् कप्र. अनुर् इति कृत्वा यद् W. व्याचष्टे तन्न। तसि-प्रत्ययान्तेनोक्तस्य योगस्याऽयुक्तत्वात्।

[f]) अस.सासस्व. (पा६,१,२२३)। उप.यद्र.। वा.किवि.।

[g]) बस. पूपप्रस्व. (पा ६, २, १)। उप. यद्र.।

[h]) अनुपूर्तिश्च सरसो रचनानुपातिनी भवतीति द्र.।

[i]) तस. नञ्-स्वरः (पा ६, २, २)। उप. उप √इ+कर्मणि शानच्।

[j]) सस्व. नापूटि. द्र.। उप. उप√वप्+क्तः।

[k]) सस्व. एपूटि. द्र.। उप. उप. √उष्>ओषि+क्त्वा>ल्यप् प्र. (तु. भा.)।

[l]) PW. प्रभृ. अनुः कप्र. इतीवाऽऽतिष्ठमानाश्चिन्त्याः। 'शुभिः' इति हि तृ रू. सत् कप्र. विनैव तद्योगजिजनयिषितार्थवाचकं स्यादिति कृत्वाऽन्यथा प्रसिद्धस्यैव तादृशस्य योगस्याऽपार्थत्वात्।

[m]) स्वराङ्कणाभावादेषु स्थलेषु गतिर्वा कप्र. वाऽनुर् इत्यस्य दुर्वचत्वे सत्यपि नापू.प्रकरणेन संवादतो गतित्वेन निर्देशः।

[n]) 'अनुप्रज्ञेषस्' इति वा रू. स्यात् किमप्यन्यद्वेति संस्कारान्तरसापेक्षेऽत्र सुपा. विमृश्यम्।

[o]) यथेहाऽऽक्षेपविषयत्वं भवति तथा 'रअनु' इत्यत्र मै ३, १, ५ इत्यत्रत्ये टि. उत्तरे कल्पे निदर्श्यमानं द्र.।

[p]) गस. तृजन्त-कृत्-प्रस्व. (पा ६,१,१६३;२,१३९)।

अनु-प्र√१पत्>पाति,?अनुप्रपातय[a] पै ६, २२, १७.

¶**अनु-प्र√पद्**, अनुप्रपद्येत तै ६,५, ३, ३.

¶**अनु-प्र√१पा**,अनुप्रपिबन्ते मै १, १०, १८; काठ ३६, १३.

¶**अनु-प्र√२यम्**→च्छ, अनुप्रयच्छति मै २, १, १[2b]; काठ ९, १७[2].

¶**अनु-प्र√या**, अनुप्रयान्ति काठ ९, १७[20]; क ४८, १५.

?अनुप्र-याण[d]- -णम् शौ ७,७७,६‡.

¶अनुप्र-याय[e] काठ ३५, १७; क ४८, १५.

अनु-प्र√युज्, अनुप्रयुङ्क्ते शौ ११, २, १३; पै १६, १०५, ३; अनुप्रयुङ्क्ताम् शौ १२, १,४०.

अनु-प्र√वह् अनुप्रवोढुम्[f] शौ १९,५९,३‡.

अनु-प्र√विश्,अनुप्रविशतु पै ८,२०, ४; अनु···प्रविश शौ ६,१११, २; ¶अनुप्राविशत् मै ३, ४, ८; काठ २२, ७; ३६, १; क ३५, १; पै १६, ८६, २; अनुप्राविशताम् मै २,५,९¶; अनुप्राविशन् पै १६, ८६, ९; १०; ८७, १; २; ४; ७; ८८,४-६; अनुप्राविशथाः शौ १०, १०, २२; पै १६, १०९, २.

अनुप्र-विष्ट[g]- -ष्टा पै १, १०६, २; -ष्टाः ¢तै ४, २,६,५[h]‡; पै ५, ६, १.

¶**अनु-प्र√वृत्**→वात, अनु···प्रवर्तयन्ति तै ३, १, ३, १; ६,३, २, ३.

अनु-प्र√षि(←सि)च्, अनुप्रषिच्यते पै १६, १३५, १०[l].

अनु-प्र√सृ→सारि, अनु···प्रासारयन्त[j] ऋ १०, ५६,५. ?अनुप्रसारयम्[k] पै ६, ६, २.

अन-प्र√सृज्, अनुप्रसृज्यते पै १६, १३५, १०[l].

¶**अनु-प्र√हृ**, अनुप्रहरति काठ ६, ८[2]; २५, ५; क ४, ७[2]; ३९, २; अनुप्रहरेत् मै १, ८, ७.

अनु-प्रा(प्र√अ)ण्, ¶अनुप्राणन्ति मै ३, ९, ३; अनुप्राणन्तु मा ४, २५; का ४, ८, ४; मै १, २, ५; ३, ७, ४; ४, २, ५; काठ २, ६; २४, ५; क १, १९; ३७, ६; अनुप्राण मै ४, २, ५; अनुप्राणिहि मा ४, २५; का ४, ८, ४; काठ २, ६.

---

[a]) (प्रपततो) मृगान् इत्यभिसन्धायाऽनोर् गतित्वमास्थायि । अरण्योपलक्षणाऽधिकरणार्थविवक्षायां तु लक्ष्यमात्रे तात्पर्याद् अनुः कप्र. द्र. ।

[b]) शाखान्तरप्रवृत्त्यन्तरं भवति (तुटि. २अनु [तै २, २, १, ५]) ।

[c]) तुटि. २अनु (काठ ३५, १७[2]) यदन्वापातिके सत्यपि प्रकरण-साम्ये किञ्चित् सूक्ष्मतरमन्तरमुपजीव्य वाक्ययोजने परस्परं बेभिद्येते ।

[d]) गस. ल्युडन्त-कृद्-उपप्रस्व. (पा ६, १, १९३; २, १३६)। वस्तुतस्त्वपपाठ इवायं भवति । यनि. गतिभावेऽनोरर्थाऽऽसंगत्यात्। सवितृकर्तृकविराजनक्रियया तत्कर्मीबुभूषितस्योषसः प्रयाणस्यैव संबन्धविशेषाऽभावात्। अनुपूर्वत्वे सति तस्य निरर्थकस्येव सतो नितरामिव संबन्धाऽभाव इत्यभिसन्धिः । एस्थि. 'अनु प्रयाणम्' इत्याकारके पदद्वयात्मके पा. मूको. च सा. च समर्थ्यमानेऽप्यथ बाह्वृचे मूले (५, ८१,२) विद्यमानेऽपि यत् पाएडु. WR. च तथा नाऽपाठि तत्र हेतुर्मृग्यो भवति (तु. W. टि. च तत्संवादी तदीयोऽनुवादश्च) । न चाप्य् असु. स्यादिति कृत्वा समाधानं संभवति । तथात्वे सासस्व. स्यान्न तु यनि. उपप्रस्व. इत्यलम् ।

[e]) गस.ल्यबन्त-कृत्-प्रस्व. (पा ६,१,१९३;२,१३९)।

[f]) तुमुनि प्र. 'तादौ' (पा ६,२,५०) इत्युक्तः स्वरः। 'अनु । प्रवोढुम्' इति पदद्वयात्मकः(ऋ १०,२,३)पाभे.यद्र.।

[g]) कर्मणि क्तेऽनन्तरगतिस्वरः (पा ६, २, ४९) ।

[h]) गस. अथवा 'पृथिवीम् अनु' इति संबन्धे सति सप्तम्यर्थः कप्र. अनुर् द्र.(तु.'विष्ठिताः····' [ऋ १०,९७,१९] इति मौलिकः पाभे.) । एवं तावद् ऋ. तै. चोभयत्र अनु√विश् इत्यस्याभावः स्यात् ।

[i]) इह नितरामपंक्तः मूको. द्र. । यतु. सस्थ. टि.अनु-प्र√सृज्>अनुप्रसृज्यते ।

[j]) यदिह वें. सा. च कप्र. अनुः 'प्रजाः' इत्येतदनुबद्ध इतीव वदन्तौ प्र√सारि इत्यस्य स्वाभाविकीं कर्मपदाकाङ्क्षां बाह्यपदाक्षेपेण पिपूरयिषेतां न चाऽनुं यनि. गतितां नीत्वा 'प्रजाः' इति पदं समस्तायाः क्रियायाः कर्म भावयेतां तच्च चिन्त्यं द्र. (तु. PW. GW. MW.) ।

[k]) यनि. नितरां दुरूहे मुपा. 'अनु । प्रसारय । त्वम्' इति पदत्रयात्मकः शोधः स्यात् । एवं तावद् अनुः कप्र. । 'प्रसारय' इत्यस्य चोत्तरत्र 'अक्षी' इत्येतेन सकक्षेण केनचिद् द्वितीयपादगतेन कर्मपदेन संबन्धः द्र. ।

[l]) '-जज्य-' इति पुनरुक्तविकृतः मूको. भवति । 'अनुविषिच्यते' (शौ ८, १५, ४) इत्येतदनु 'अनुप्रषिच्यते' इति यद् मुपा. भवति तत् सं. साहसमात्रम् । मूको. अहेतुको विरोध इत्येको हेतुः । षत्वं चाऽपलक्षणमित्यपर इति ।

¶अनु-प्रा(प्र√२अ)स्, अनुप्रास्यति मै ३, १०, १[२].
¶अनुप्रास्य[a] पै १५, १२, ११.
¶अनु√प्री, अनुप्रीणाति मै ३,९,८.
अनु-प्रे(प्र√इ), अनुप्रायाथ मै ३, ७,१.
¶अनुप्रयन्ति मै ३, ७, १¶; पै १, ७८,१[b]; अनुप्रेमः शौ ५,७, ३; पै ७,९,४; ¶अनुप्रेहि[c] मै ४, ९, ७; अनुप्रेत मा १८,५८; का २०, ४, १.
अनुप्रेयतुः शौ १९, ४४, १०; पै १५, ३, १०.
अनु-प्लव[d]- -वम् पै ७, ७, ४.
अनु√बन्ध्>बध्, ¶अनुबध्नाति तै ५, ४,७,७; ६, ६,५, ३; अनुबध्नन्ति शौ ५, १९, १२.
¶अनुबध्यते काठ २९, ४; क ४५,५; ¶अनुबध्यन्ते मै ३, ९, ७.
ϕअनु-बद्धानँ[e]- -नाः ऋ ४, २२, ७.
¶अनु,>नू-बन्ध्यां[f]- -न्ध्या तै २,२,९, ७; ५, ५,४; ५; मै ३, १०, ५[g]; ४, ८, ५; ६; काठ १०, १; २९, १; ४[३]; क ४५, २; ५[३]; -न्ध्याः तै ५, ६, २२, १; काठ २९, ४; ५०, २; क ४५, ५; -न्ध्याम् मै २, १,७.
अनु√बुध्, ¶अनुबुध्यते काठ ६, ६; क ४, ५; ¶अन्वबुध्यन्त काठ ३०,७; ¶अनुबुध्येत काठ १३, १०.
अनु···अबुत्स्महत शौ १२,४,१.
अनु-बुद्ध[h]- -द्धम् शौ ४, २४, ६; १०, १, १९; पै ४, ३९, ६; १६, ३६, ९.
अनु√ब्रू, अनुब्रुवे खि ४, ८, ४; अनुब्रूहि तै २, २,११,२[२]¶; ६, ३, ५, ३[२]; ४; ७,१; १०, ३¶; ११, ४; मै १, ४, ११; २, ३, ७[६]; ४,५, ३; ९, ९; काठ १२, ५[६]; २७, ३; क ४२, ३; ¶अन्वब्रवीत् मै ४, ६, ४; ¶अन्वब्रुवन् काठ १३, ३; ¶अनुब्रुवीत काठ ११, १०; ¶अनुब्रूयात् तै २, ५, १०,१[२]; २[२]; ३[४]; ४[४]; ६, १,४,४; मै १, ९, ८; ३, २, २; ८, १०; ४, ५, ३; काठ १०, ११; ११,५; १२, ४[२]; २३, ५[३]; २५, ३[२]; २६, ८[५]; क ३६,२[३]; ३८, ६[२]; ४१, ६[५].
¶अनु-ब्रुवत्[i]- -वतः मै ४,५,२; -वन् तै ६, २, ६, १; मै ३, ८, ४; ७; काठ ३४, २.
अनु-ब्रुवाणा[j]- -णः ऋ ५, ४४, १३.
अनु√भा, ¶अनुभाति मै १, ८, ७; काठ ६, ६; क ४,५; अनुभासि ऋ ३, ६, ७.
¶अनु√भिद्
अनु-भिद्य[k] काठ १२, १.
अनु√भू, अनु···भवतः ऋ १०, १४७,१; ¶अन्वभवत् तै ७,३, १४, १.
¶अनु···भूयासम् काठ ३५, १५; अनुभूत् ऋ ३, ३२, ११; अनु···भूत् ऋ १, १७३, ८[l]; अनु···भुवत् ऋ १, ५२, ११.
अ‿-भूति- -तिम् पै १६, ७२,४.
अनु√१भृ, अनु···भरामि मा २, १७; का २, ४, ५; तै १, १, १३, २; मै ४, १, १४; काठ १, १२; अनु···अभरत् ऋ ९, ७२, ३[m].
¶अनुबिभर्ति काठ १९,१०; क ३०,८; ¶अनुबिभ्रति मै ३,४, ३[२]; काठ ३७,११; ¶अनुबिभृताम् काठ ३६,१०; ¶अन्वबिभृताम् मै १, १०, १६.
¶अनु-भर्तृ[n]- -र्तारः काठ ३७,११[४].

---

[a]) 'अनुप्रास्येवान्' इति मुपा. ?। तत्र '-स्यै-' इति शोधमनुसंधाय गस. ल्यबन्तं रू. '°स्य' इत्येकम्, (√इ>१एव->) एवान् (द्वि३) इत्यपरं च पदं स्यादिति संभाव्यते ।

[b]) खण्डितः मूको. इति कृत्वाऽऽनुमानिकः मुपा. द्र.।

[c]) 'अनु । प्र । इहि' इति पपा. कप्र. अनुः इति विवेकः ।

[d]) बस. (पावा २, २, २४) । उप. यद्र. ।

[e]) गस. कानजन्त-कृत्-प्रस्व.(पा ६,१,१६३;२,१३९)।

[f]) गस. ण्यदन्त-कृत्-प्रस्व. (पा ६,१,१८५;२,१३९)।

[g]) एतदन्तेषु स्थ. पूप. ह्रस्व उकारोऽन्यत्र दीर्घः उसं. (पा ६, ३, ११६) ।

[h]) कर्मणि क्तेऽनन्तरगतिस्वरः (पा ६, २, ४९) ।

[i]) गस. शत्रन्त-कृत्-प्रस्व. (पा ६, २, १३९) ।

[j]) सस्व. नापूटि. द्र. । उप. शानच् प्र. इति विशेषः ।

[k]) गस. उप. ल्यबन्तं द्र. ।

[l]) स्तोतृषु प्रीतिबुद्धिं कुर्वतीन्द्रे गवा (वाचा) विश्वानि जोष्याण्यनुभूतान्येवेत्यभिप्रायवती श्रुतिर् द्र. । अनुः अव्य. क्रिवि. पश्चादर्थ इति वें., अनुक्रमार्थ इति सा., इत्येवं भिन्नाऽन्वयं पक्षान्तरं भवति । तदनु वाक्ययोजनाद्वयेऽपि परस्परमन्तरमनुसंधेयम् ।

[m]) PW. GW. च यथा 'जोषम्' इत्येतदनुबद्धं कप्र. अनुम् आहतुस्तथा निराकाङ्क्षं वाक्यं न पूर्येत (सकर्मकत्वाद् √१भृ इत्यस्येत्यभिसन्धेः) ।

[n]) गस. तृजन्त-कृत्-प्रस्व. (पा ६,१,१६३;२,१३९) ।

अनु-भर्त्री[a]– -र्त्री ऋ १,८८,६.

अनु-भृत[b]– -तम् ऋ १०,६१,५.

अनु-मत-, अनु-मति- अनु√मन् द्र.

अनु√मद्, †अनु···मदति[c] ऋ ८, १५, ९; कौ २, ९९७; शौ २०, १०६, ३; अनु···मदति ऋ ४, ३८, ३; अनुमदन्ति ऋ ४,१७, ५; †अनुमदन्ति ऋ १, १७३, ७; ३, ४७, ४; १०, १२०, ४; मा ३३, ६३; का ३२, ५, ९; शौ ५, २, ४; २०, १०७, ७; पै ६, १, ४; †अनु···मदन्ति ऋ १, १६२, ७; ३, ३४, ८; १०, ७३, ८; मा २५, ३०; का २७, १२, ७; तै ४, ६, ८, ३; मै ३, १६, १; शौ २०, ११, ८; †अनु···मदन्ति ऋ १, १८४, ४; १०, १२०, १; मा ३३, ८०; का ३२, ६,११; कौ २, ८३३; जै ४, ५, ५; शौ ५, २, १; १०७, ४; पै ६, १, १; †अनु···मदामसि ऋ ९, ११०, २; कौ १,४३२; २, ७१६; जै १, ४२, ६; ३, ५९, ८; †अनु[१]···मदन् ऋ ६, १८, १४; मै ४, १२, ३; काठ ८, १६; अनु[१]···मदतु काठ ३७, ९; अनु···मदताम् ऋ १, १२१,११; अनुमदन्तु मा २७, ८; का २९, १, ८; तै ३, ३, २, २; ४,१, ७,४; ६, ४,५‡[d]; मै २, १२, ५; ४, ९, २; काठ १८, १६; क २९, ४; शौ ७, १७, १; ३६, १; अनु···मदन्तु ऋ ६, ७५, १८; मा ६, २०; १७, ४९†; का ६, ४,५; १८, ४, १७†; तै १, ३, १०, १; ६, ३, ११, ३; मै १, २, १७; काठ ३, ७; ४६, ४‡[e]; क २, १४; कौ २, १२२०†; शौ ७, १२३, १†; †अनुमद>दा ऋ १०, ६३, ३; अनुमदात् मै ४, १२, १; अनुमदाम ऋ १, १०२, ३; अनु···अमदन्त मै ४, १४, १३; अन्वमदन् खि ५, ५, २; अनु···अमदन् ऋ १, ५२, ९; ७, १८, १२; †अनु···अमदन् ऋ १, [५२, १५; १०३, ७; (७,१८,१२)]; १०२, १; ९, ८६, २४; मा ३३, २९; का ३२, २, १२; अनु(अमदन्) ऋ १, १०३, ७; †अनुमदेम ऋ १, ९१, २१; १०, ६७, ९; मा ३४, २०; का ३३, १, १४; मै ४, १४, १; शौ २०, ९१, ९; अनु··· मदेम ऋ ५, ३६, २[f].

†अनु···अमादिषुः ऋ ९,८,४; कौ २, ५३१; जै ३, ४१, ७.

अनु-मदित- विप्र°

†**अनु-मद्यमान**[g]– -नः ऋ ७, ६३, ३; १०, ९८, ८; मै ४, ११, २; काठ २, १५.

†**अनु-माद्य,द्या**[h]– -द्यः ऋ ६, ३४, २; ९, २४,४;६; ७६,१;१०७, ११; कौ १, ५५८; २, ३१५;

---

[a]) स्त्रियां ङीष् उदात्तनिवृत्तिस्वरेणोदात्तः (पा ६, १, १६१)।

[b]) कर्मणि क्तेऽनन्तरगतिस्वरः (पा ६, २, ४९)।

[c]) यत्तु लक्षणे कप्र. इति GRI., यच्च विकल्पेन तथेति सा. तच् चिन्त्यमिव भवति। मारुतस्य शर्धसो मदितृत्वस्याऽपेक्षया मदयितृत्वेनोपवर्णनस्य योग्यतरत्वात्।

[d]) 'अनु····मदन्तु' इति बाह्वृचः (६,७५,१८) पाभे.।

[e]) 'अनु····मदन्ति' इति बाह्वृचः (१,१६२,७) पाभे.।

[f]) 'त्वा त्वामनु त्वया सह' इति वा. अनुः कप्र. इति सा.। तच्चिन्त्यम्। तथा सति तदभिप्रेतस्याऽन्वयस्यैव दुःसाधत्वात्। तथा हि 'गीर्भिः···· हिन्वन् हिन्वन्तस्त्वां प्रीणयन्तः सन्तो मदेम' इति वदता तेन विस्मर्यते यथा त्वेत्यस्य कप्र.योगे सति क्षीणशक्तेः पुनर् 'हिन्वन्तः' इति शत्रन्तस्य कर्मतयोपलम्भो न संभवतीति। तदभावे च 'त्वया सह गीर्भिः····हिन्वन्तः' इत्याकारकस्य वाक्यस्याऽऽविर्भावो नामाऽपराऽऽपत्तिः। असंगतेरनभीष्टत्वादित्यर्थः। तद् यथा। √हि इत्यस्य सकर्मकत्वात् कर्मपदस्य चोक्तदिशाऽनुपलम्भात् साकाङ्क्षत्वं दुर्वारम्। क्रियायाः कर्मकारकाऽभावे 'गीर्भिः' इत्यस्य करणकारकस्यापि प्रयोगे प्रयोजनाऽभाव इवाऽऽपतति। साध्यसद्भाव एव साधकतमस्य करणस्यापेक्षितत्वात्। अथाऽयमपरोऽपि दोषो यद् उपमानोपमेयसकक्षत्वविघातो भवतीति। तथाहि। उपमानवाक्ये कश्चिद् अर्वतोऽश्वान् गीर्भिर्हिन्वन् प्रेरयन् उक्तो भवति, तदन्वेवोपमेयवाक्येऽपि कस्यचित् कर्तुः कस्यचित् कर्मणश्चाऽवश्यंभावित्वं वक्तव्यम्। अनयाऽवश्यंभवितव्यतयेव बाधितः सा. च्युतसंस्कार इव त्वेति कर्मपदं पुनः पिपठिषुरिव भवति। अनोर्गतित्वयोगे त्वन्वयः सुलभः सुश्लिष्टश्च भवति। तदुपमानवाक्यं तावद् 'यथा अर्वतो हिन्वन् तान् गीर्भिरनुमदेत्' इति। अथोपमेयवाक्यम्। 'तथा पुरुहूत राजन् विश्वे (वयं) गीर्भिस्त्वाअनु····मदेम' इति। क्रियायाश्चास्याः सकर्मकत्वनिदर्शनार्थं तु. ऋ १, १७३, ७; ३, ४७, ४; १०, १२०, ४।

[g]) गस.कर्मणि शानजन्त-कृत्-प्रस्व. (पा ६,२,१३९)।

[h]) गस. कृत्-प्रस्व. (पा ६, २, १३९)। उप. ण्यति प्र. 'ईड-' (पा ६, १,२१४) इत्यत्र द्रसं. आद्युदात्तः।

३१६; ५७८; १०४०; जै १, ५७,५; ३, २६, १; २; ४७, ४; -घस्य ऋ ७, ६, १; कौ १, ७८; जै १, ८, ६; -घा शौ १४, १, ४७$; -घासः ऋ १, ११५, ३; मै ४, १०, १.

अनु√मन्, अनुमन्यते मा २३,३१; का २५, ६,११; ¶तै २,३,१,२; ¶अनु···मन्यते तै ३, ४, ९, १; २; अनुमन्यन्ते पै १२, ७, १०; अनुमन्ये ऋ ६, ५२, १; अनु···मन्यासै मा ३४, ८; का ३३, १, ३; तै ३, ३, ११, ४; मै ३, १६, ४; काठ १३, १६; अनुमन्यताम् खि २, ११, १; तै ३, १, ४, १¶; ३, ११, ४; काठ ३०, ८²; ३७, ९; शौ ४, ८,१; ५, २८, ११; ७, २१, ३; १८, ३, ६९; ४, २६; ४३; पै २, ५९, ९; ३, ३२, १; ४, २, १; ५, ४०, २; अनु···मन्यताम् मा ४, २०, ५, ६; ६, ९; ३४, ९; का ४, ६, ४; ५, २, ४; ६, २, ३; तै १, २, ४, २; १०, २; ३, ३, ११, ३; ६, १, ७, ७; २, २, ४; मै १, २, ४; ७; १५; ३, ७,६; ९,६; १६,४; ४, १३, ४; काठ २, ५; ३, ५; १६, २१; २४, ३; २६, ८; क १, १७; २, १२; ३७, ४; ४१, ६; शौ ७, २१, १; पै ५, ११, १²; ४०, २²; अनु(मन्यताम्) मा ५, ६; का ५, २, ४; तै १, २, १०, २; ४, ४, १२, ५; ७, १५, ५; ६, १, ७, ७; मै १, २, ७; १५; ३, ७, ६; ९, ६; १६, ५; ४, ९, १०; १२, ६; काठ २४, ३; २६, ८; क ३७, ४; ४१,६; पै ५, ४०, २; अनु³(मन्यताम्) मा ४, २०; ६, ९; का ४, ६, ४; ६, २, ३; तै १, २, ४, २; मै १, २, ४; १५; ४, ९, १०; १३, ४; काठ २, ५; ३, ५; १६, २१; क १, १७; २, १२; अनुमन्यन्ताम् तै ३, १, ८, २; शौ १, ३५, ४; ८, २, २१; ९, ४, २०; पै ५, ३७, ८; १६, ५, १; २५, १०; अनुमन्यस्व खि ३, १५, ३²; तै २, ३, १,२; ३,१,४,१¶; ३,९,१; मै २, २, १; काठ ३५, १२; क ४८,१२; अनु···मन्यस्व शौ ६, १३१, २; अनु(मन्यस्व) मा ५, ६; का ५, २, ४; अनु²···मन्यध्वम् काठ २,२; क १,१४; अनु···अमन्यत ऋ ६, ७२, ३; †अनु···मन्यत ऋ ४, १७, १; मै ४, ११, ४; काठ ६, १०; ¶अन्वमन्येताम् मै २, १, ३²; काठ ३७, २²; अन्वमन्यन्त ऋ १, ११६,१७; ¶मै २, २,१०²; काठ ३७, ४¶; ¶अनुमन्येत काठ २४, २; क ३७, ३; अनु···मन्येत मै १, ९, ६¶.

अनु···मंसीष्ट ऋ ७, ३८, ६; अनुमंसीरत ऋ १०, ३७, ५; अनुमंसते ऋ ५, ४६, ४; †अनु···मंसते ऋ ८, ६२, ११; काठ ४४, ४; अनु···मंसतै तै ७, ४, १५, १‡[a]; अनु···मंससे शौ ७, २१,२; ६; अनु(मंससे) तै ४, ४,१२,५; ७, १५, ५; मै ३, १६,५; ४, १२, ६; काठ २२, १४; १५.

अनु²···अमंस्त मा ५,४०; का ५, ९, ७; ¶अन्वमंसाताम् मै २, १, ३; अनु···अमंसाताम् मा ३८, १३; का ३८, २, ७; मै ४, ९, ९; अनु···अमंसाथाम् मै ४, ९, १.

अनु-मत,ता[b]- -¶तः मै ३, ७, ६; ९, ६; -तम् ¶तै ६, २, १, १; ३, ११, ३; ¶मै ३, ७, ९; ४, ३, १; काठ १३, १६; १६, १२; २४, ८¶; क २५,३; ३८, १¶; शौ ६, ७१, ३; ७, २१, ४; -¶तया तै ६, १,७,७; -ता मा १२, ७०; का १३, ५, ९; तै ४,२,५,६; मै २,७,१२; शौ ३, १७,९; -ताम् मै ४, ९, २[c]; -तेन ¶काठ ३०, ९.

¶अनुमत-वज्र[d]- -ज्रः मै २,१, ३; काठ ३७, २.

अनु-मति[e]- -तिः खि ३, १५, २; मा ३४,९; तै ३, ३, ११, ३; ¶४, ९, १; २; ६²; ४, ४, १२, ५; ७, १५, ५; मै ३,१६, ४; ५; ४, ¶३, १²; ५²; ८; १२, ६; काठ १२, ८²¶; शौ १, १८,२; ६, ११,३; ७, २१, १; ५; ६; २५,१; पै २,१२,२; १३, ५, २१; -तिम् तै ३, ३, ११, ४; शौ ५, ७, ४; पै ४,११, ३; ११, १, ६; -तीन् पै २, २५, ५; -०ते ऋ [(८, ४८,८); १०, ५९, ६]; खि ३, १५, ३; शौ ६, १३१, २; ७, २१,४; ६; -०ते खि २, ९, ४; मा ३४, ८; का ३३, १, ३; तै ३, ३, ११, ३; ४, ४, १२, ५; ७, १५, ६; मै ३, १६, ४; ५; ४, १२, ६;

a) 'अनु···मंसते' (ऋ ८, ६२, ११) इति पामे.।

b) कर्मणि क्तेऽनन्तरगतिस्वरः (पा ६, २, ४९)।

c) '-तान्' इति मुपा. चिन्त्यः, (तु. पपा.)।

d) बस. पूपप्रस्व. (पा ६,२,१)। उप. यद्र.।

e) गस. क्तिनि 'तादौ' (पा ६, २, ५०) इति पूपप्रस्व.।

काठ १३, १६[२]; २२, १४; १५; ३५, १२; क ४८, १२; शौ २, २६, २; ७, २१, २; –स्याः ऋ १०, १६७, ३; मै ४, ३, १¶; शौ ९, ४, १२; पै १६, २५, २; –स्यै मा २४, ३२; २९, ६०; का २६, ७, २; ३१, ५, १; तै ¶१, ८, १, १; ८, १; ५, ५, १७, १; ¶७, ५, १४, १; २२, १; मै ¶२, १, ३; ६, १[२]; ३, १४, १३; १५, १०; ११; ४, ३, १; काठ १५, १; ३; ४५, १०; १९; ४७, ७.

¶अनु-मन्तृ- -न्तारौ काठ २४, ३; २६, ८; क ३७, ४; ४१, ६.

अनु-मन्यमान,ना[a]- -नः शौ ७, २१, ३; –ना तै ३, ३, ११, ४; –नौ शौ १४, २, ४२.

अनु-मार्त[b]- -०न[c] मै १, २, १५; ३, ९, ६; –नः काठ ३७, २.

¶अनु √मन्त्रि(<मन्त्र-), अनुमन्त्रयते तै ५, १, ६, ४; काठ २५, ७; २८, १०; ३१, २; क ३९, ५; ४५, १; ४७, २; अनु····मन्त्रयते काठ १९, ६; क ३०, ४; अनुमन्त्रयन्ते मै २, ३, ९; काठ २५, ७; क ३९, ५; अन्वमन्त्रयत मै ४, ३, ४; अनुमन्त्रयेत तै २, ६, ६, ४; काठ १९, १२; २५, ७[६]; क ३९, ५[६].

अनु √मन्द्, अनु····अमन्दन् ऋ ३, ५१, ९.

अनु √१मा, †अनु····ममे[d] ऋ १, ५७, ५; शौ २०, १५, ५; †अनु···· ममिरे ऋ १, १६३, ८; ७, २१, ७; मा २९, १९; का ३१, ३, ८; तै ४, ६, ७, ३; काठ ४६, ३.

अनु-मेय[e]- -यः पै १, ६७, ४; –याः शौ ६, १३७, २.

अनु √मृक्ष्, अनुमृक्षीष्ट[f] ऋ १, १४७, ४.

अनु √मृज्, ¶अनुमार्ष्टि मै ४, २, १०; क ४७, ८; अनुमार्ज्मि मै ४, २, १०; अनुमार्ष्टु मा २, २४; ८, १४; १६; का २, ६, १; ९, ३, २; तै १, ४, ४४, २; अनु····मार्ष्टु मै १, ३, ३८; ४, १४, १७; काठ ४, १२; क ३, १०; शौ ६, ५३, ३; ¶अनुमृज्यात् मै ४, २, १०.

अनु-मर्मृजान[g]- -नः ऋ १०, १४२, ५.

अनु √मृश्→मर्शि, ¶अनुमृशति मै ३, ८, ८.

¶अनुमर्शयन्ति काठ २५, ९; क ४०, २.

अनु-मृश्य[h] ऋ १०, ६८, ५; तै ६, १, ३, ६¶; शौ २०, १६, ५†.

अनु √म्ना, अनु····मम्नाते[i] ऋ ७, ३१, ७.

अनु √म्रु, >म्लुच्

अनु-म्रोकं[j]- -०क शौ २, २४, ३; पै २, ४२, ४.

---

[a]) गस. शानजन्त-कृत्-प्रस्व.(पा६,१,१९७;२,१३९)।

[b]) घनि. प्र. थाथादि-स्वरः (पा ६, २,१४४)।

[c]) सं१ षाष्ठिकमाद्युदात्तत्वं द्र. । (तु. संटि. यदनु समानप्रकरणे क. अस्य प्राति. श्रवणाऽभावः)।

[d]) यनि. योगो वा स्याद् 'हीने' (पा १, ४, ८६) इत्युक्तदिशा कप्र. अनुर्वा स्यादित्यत्रैवं संभाव्येत यद् बाह्वृचे तावद् द्वितीयकल्पानुसारिणी सती शाब्दी प्रवृत्तिः कालान्तरेण प्रथमकल्पात्मतया पर्यणंस्तेति (तु. सा. यः खलु ऋ ७, २१, ७ इत्यत्र द्वितीयमेव कल्पमादाय सम्यग् व्याचक्षाणोऽप्यन्यत्रोभयोरपि यनि. ऋ. स्थलयोरसाधुपश्य इव संजायते। तथाहि। ऋ १,५७,५ इत्यत्र 'अन्वमंस्त' इत्येवं भाषमाणः किल 'अनु····मेने' इत्याकारकमिव स्वकीयं मूलं पाठं संभावयेत्। एस्थि. च ऋ ७, २१, ७ इत्यत्र भाष्य उक्तं भवति यथा ऋ १, ५७, ५ इत्यत्र 'अनु····ममे' इति श्रुतात् अनुः कप्र. भवतीति। तत एतदपि संभाव्येत यथा द्वयोरेतयोः स्थलयोर्भाष्ये भिन्नकर्तृके स्यातामिति। एवम् ऋ १, १६३, ८ इत्यत्रत्ये भाष्येऽपि 'त्वा' इति पदं पूर्वतोऽनुश्राव्येव तदनुबद्धोऽनुः कप्र. उक्त इति च 'वीर्यैम्' इत्यनेन च पदेनाऽनोर्न कोऽपि संबन्ध उक्त इति च प्रथममण्डलीयो भाष्यकृदन्योऽन्यश्च सप्तममण्डलीय इत्येतां संभावनां भूयोऽपि पुष्णीयाताम्।

[e]) गस. यदन्त-कृत्-प्रस्व.(पा ६, १,२१३;२,१३९)।

[f]) <√मृज् इति यदाह सा. तद् विमृश्यम्।

[g]) गस. शानजन्त-कृत्-प्रस्व.(पा६,१,१८९;२,१३९)।

[h]) गस. ल्यबन्त-कृत्-प्रस्व.(पा६,१,१९३;२,१३९)।

[i]) 'अनुमन्येते' इति भाषमाणः सा. यनि. रू. <अनु-√मन् इत्युपक्षिपेत् (तु. GW. √मन् >मम्न्)। मूलतः √म्ना इत्यस्य √मन् इत्येतेन संबन्धाभ्युपाये सत्यपि यथा वृत्तिविशेषवैशिष्ट्यमवश्यमुपादेयं तथा यस्था. संकेतितं द्र.। प्रकृते चोक्तवृत्तिविशेष-प्रयोजितेऽनुमननमात्रात् पृथगिव भूतेऽभ्यास-सातत्यलक्षणे तात्पर्योपदर्शनात् सा. प्रभृ. भाष्यं चिन्त्यमिति किमु वक्तव्यम्।

[j]) गस. कृत्-प्रस्व. (पा ६, २, १३९)। उप. 'पुंसि' (पा ३, ३, ११८) इति घः कर्त्तर्युं उसं.।

अनु-म्लोच(त् >)न्ती[a]— -न्ती मा १५, १७; का १६, ४, ५; तै ४, ४, ३, २; काठ १७, ९; क २६, ८.

¶अनु√यज्, अनुयजति तै ६, ३, ११, ६; मै १, १०, ९; ४, ६, ७; ९[2]; ७, १[2]; ४[2]; काठ २७, ५; २८, ८; ३६, ४; क ४२, ५; ४४, ८; अनुयजेत् मै ४, ६, ७; ७, १; ४; काठ २८, ८; क ४४, ८.

अनु, >नू[b]-याज[c]— -जः ऋ १०, १८२, २; मै ४, ६, ९¶; -जाः ऋ १०, ५१, ९; ¶तै २, ६, १, ६; ६, १, ५, ४[2]; ३, ११, ६; ¶मै १, १०, ८; ३, ७, ९; ९, ८[2]; १०, ४; ४, ७, २; ¶काठ १२, २; २३, ९; २४, ८; २५, १[2]; २६, ९[2]; ३६, २; ९; १४; ¶क ३६, ६; ३८, १; ४[2]; ४१, ७[2]; शौ १, ३०, ४; पै १, १४, ४; -जान् ऋ १०, ५१, ८; मा १९, १९; का २१, २, ८; ¶तै २, ६, ९, ४; ६, १, ५, ४; ३, ११, ६[2]; ¶मै १, १०, १५; ३, ७, २; ४, ८, ५; -¶जानाम् मै १, ७, ४; ९, ५; काठ ९, १; १४; क ८, ४; ४१, ७; -¶जेषु तै २, ६, ९, ४; मै १, १०, ९[2]; काठ ३४, १६; ३६, ३[2]; -जैः क ४१, ७¶; -जौ तै ६, ६, ३, ३[2]¶. [°याज- अन्°, प्रयाज°].

¶अनुयाज-त्व— -त्वम् क ४१, ७.

¶अनु, >नूयाज-वत्[d]— -वत् तै ६, १, ५, ३; ५[2]; मै ३, ७, २[3]; -वती काठ २३, ९; क ३६, ६.

?अनुयाजा(ज-अ)ह्व— -ह्वे पै १६, ५२, ३[e].

अनु√१यम्→च्छ्, अनुयच्छतु ऋ ४, ५७, ७.

अनु···येमाते ऋ [(३, ३१, १७) ४, ४८, ३]; अनुयेमुः ऋ ६, २१, ६.

अनु-यच्छमान,ना[f]— -ना ऋ १, १२३, १३; -नाः ऋ १, १०९, ३.

अनु-यत[g]— -तम् ऋ ५, ४१, १३.

अनु√२यम् >च्छ्, अनुयच्छे[h] काठ ३९, १०.

ϕअनु-युच्छमान[i]— -नाः ऋ ७, ५६, १३[i].

अनु√या, †अनुयाति ऋ ६, ६, २; १२, ५; तै १, ३, १४, ४; †अनु···याति ऋ ९, १११, ३; कौ २, ९४१; जै ४, १, २; अनु···यासि ऋ ३, १, १७.

†अनु···ययुः ऋ ५, ८१, ३; मा ११, ६; का १२, १, ६; तै ४, १, १, २; मै २, ७, १; काठ १५, ११.

अनु-या[j]— -या मा १५, ६; का १६, २, २.

¶अनु-यावर[k]— -राः काठ ३४, ९.

अनु√रक्ष्, अनुरक्ष पै १६, ७३, ३.

ϕअनु-रक्षमाण[l]— -णा ऋ ५, ६२, ५[l]; -णौ ऋ ५, ६९, १[m].

---

[a]) गस. शत्रन्त-कृत्-प्रस्व. (पा ६, १, १८६; २, १३९)। स्त्रियां ङीपः पित्त्वाभिघाते स्वरेऽविशेषः।

[b]) दीर्घान्तं पूप. तै. एव श्रूयते, तत्परत्वेन बाहुलकं द्र. (पा ६, ३, १२२)।

[c]) गस. घञन्ते कृति कुत्वाभावः, थाथाद्यन्तोदात्तश्च (यक्र. पा ७, ३, ६२; ६, २, १४४)।

[d]) 'ह्रस्व-' (पा ६, १, १७६) इति प्राप्तस्य मतुपः स्वरस्य 'न गोश्वन्-' (पा ६, १, १८२) इति बाधे स्वरेऽविशेषः।

[e]) 'अनुर् याजाह्वे' इति नितरामिवाऽसंस्कृतः मुपा. उपेक्ष्यः यनि. सु-शोधश्च भवति।

[f]) गस. शानजन्त-कृत्-प्रस्व. (पा ६, १, १८६; २, १३९)।

[g]) कर्मणि क्तेऽनन्तरगतिस्वरः (पा ६, २, ४६)।

[h]) 'अन्विच्छे' इति (तै ४, ३, ११, ३) पाभे.।

[i]) यथा विद्युतो वृष्टिप्रदानतो विशेषेण रोचन्त एवं मरुत आयुधवन्तः सन्तः स्वभाया अनुदानार्थं तान्यायुधानि प्रयुज्य शोभेरन्निती श्रुतिस्वरसः द्र. (तु. सा.; वैतु. अत्र अनु√२यम् >च्छ् इत्येतद्दर्शिनः GW. प्रभृ.)।

[j]) गस. विजन्त-कृत्-प्रस्व. (पा ६, २, १३९)।

[k]) गस. शुद्धाद्धातोर् वरच् प्र. (पा ३, २, १७५)।

[l]) शुद्धाद्धातोः शतरि निष्पन्नं सद् 'वर्धत्' इति द्वि१ 'बर्हिः' इत्येतत्समानाधिकरणं भवति। तदेव <अनु √वृध्>वर्धि इति प्रतिपिपादयिषुर्यत् सा.'अनुवर्धयन्तौ मित्रावरुणौ' इत्याकारकं संबन्धमाह तन् नितरामुपेक्ष्यम्। यथा च GW. MW. चाऽनुमिह कप्र. आहतुस् तथा 'रक्षमाणा' इत्यस्य कर्मसाकाङ्क्षत्वमन्यथा पूरणीयं स्यात्। वरमेव ततोऽयं यनि. सरलः स्वन्वितो योगो येन दाशतय्यामसकृद् रक्षणवर्धनसजातीयक्रियायाः कर्मतया श्राविनं मध्यस्वरम् 'अमृति-' इति पदं मित्रावरुणकर्तृकाऽनुरक्षणक्रियायाः कर्मतया निनीषितं भवतीति (तु. ऋ ५, ६६, १; ७, ३८, २)।

[m]) दृष्टिपथादवभ्रंशादिव सा. अनोर्भाष्यमिह नाह।

?अनुरस्त[a] पै ४, २७, १.

अनु√रभ्, अनु···रभस्व शौ ९, ५, २.

अनु√रम्, अनुरमन्तु पै ८, १८, ३.

†**अनु√राज्**, अनुराजति ऋ २, ४३, १; ९, ९६, १८; कौ २, ५२६; जै ३, ४१, २.

अनु√राध्, अनुराध्यास्म शौ १९, १५, २; पै ३, ३५, २.

१अनु,>नू-राध, धा[b]– -धा शौ १९, ७, ३; –धाः तै ४, ४, १०, २; मै २, १३, २०[c]; काठ ८, १५¶; ३९, १३; क ८, ३¶; –¶धासु मै १, ७, २[d]; क ८, ३; –¶धेषु काठ ८, १५.

२अ(नु>)नू-राध[e]– -धम् शौ १९, १५, २; पै ३, ३५, २.

अनु√री, अनुरीयते ऋ १, ८५, ३.

अनु√रुध्, †अनुरुध्यसे ऋ ८, ४३, ९; मा १२, ३६; का १३, ३, ७; तै ४, २, ३, ३; ११, ३; मै २, ७, १०; काठ १६, १०; क २५, १.

अनु,>नू-रुध्[f]– -रुत् ऋ ३, ५५, ५; –रुधम् मा ३०, ९; का ३४, २, १.

अनु-रोधन[g]– -नम् शौ ६, १०२, ३.

अनु√रुह्, अनुरोहते ऋ [२, ५, ४; ८, १३, ६]; अनुरोहति काठ ३८, १३‡[h]; अन्वरोहत् शौ १८, ३, ४०; ¶अन्वरोहन् काठ ३७, १४; अन्वरोहम् ऋ १०, १३, ३.

अनु···अरुहत् ऋ १, १४१, ५.

ϕअनु-रू(ढ>)ढा– -ढाः पै ८, १६, १.

अनु,>नू-रोह[i]– -हः तै ४, ४, १, ३; काठ १७, ७; ३७, १७; क २६, ६; –हम्, –हाय, –हेण मै २, ८, ८.

अनु-रूप[j]– -पः मा १९, २४; का २१, २, १३; –¶पम् मै ३, १, ४[2]; काठ १९, ३; क ३०, १; –¶पाः तै ५, १, २, ६; ३, १; काठ १९, ३[2]; क ३०, १[2]; –¶पाभ्याम् तै ५, १, २, ६; ३, १; काठ १९, ३; क ३०, १; –पाय तै ७, ३, १८, १; काठ ४३, ८; –¶पेण मै ३, १, ६; ४, १; ७.

¶अनुरूप-त्व[k]– -त्वाय तै ५, ५, १, २; मै ३, ४, ७.

?अनुरोतिः[l] पै ९, ३, १३.

¶**अनु√लम्ब्**, अन्वलम्बत मै ३, ६, ७.

अनु-लोम[m]– -¶मम् तै ३, ५, १, ३[2]; ४; ६, १, १, ५; –मौ खि २, १२, १.

अनु(नू-उ)ल्बण[n]– -णम् ऋ १०, ५३, ६; तै ३, ४, २, २†; ३, ६¶; काठ १३, ११†; १२[2]¶; –णेन ऋ ८, २५, ९; खि ५, ७, ४, ७.

अनु√वच्, ¶अनूच्यते मै ३, १०, १; ¶अनूच्युते तै २, ५, ८, ४; काठ १०, ५; ११; ¶अनूच्येते तै २, ५, २, ५; ¶अनूच्यन्ते काठ ९, १; १२, ४; क ८, ४.

¶अनु-वक्ष्यत्[o]– -क्ष्यन् तै १, ६, १०, ४.

---

[a]) अनु । रन्+ते(>*रंस्त इति वा रँन्त इति वा) इत्यस्य यनि. वर्णश्रेषमात्रम् । एवं तावत् त्रिपदात्मकः शोधः द्र. (यतु. रन्-) ।

[b]) 'अनु(गत-) राधाम्' इति कृत्वा प्रास. । 'अनोः' (पा ६, २, १८९) इत्यन्तोदात्तः । इहापि नाउ. सरूपे इव उप. धात्वर्थ एव प्रधानः स्यादित्यपि श्रुत्या संकेत्यते (तु. मै १, ७, २; काठ ८, १५)। नक्षत्रीयं वैसं. स्त्री. च न. च (तु. विशाखं नक्षत्रम् मै २, १३, २०; काठ ३९, १३) भवति । शौ. एकवच्च पूप. अदीर्घवच्च । अन्यत्र सर्वत्र (यनि. याजुषीषु शाखासु) बहुवच्च पूप. दीर्घवच्च इत्येवं निगमा भवन्तीति विवेकः ।

[c]) तु. संटि. यदनु पपा. एकवदिव श्रावयितुमिष्टं भवति ।

[d]) अनु° इति यद् मुपा. पूप. दीर्घान्तं न प्रादर्शि, तच् चिन्त्यम् । मूको. दीर्घान्तसाध्यस्यापि सद्भावात् सकल-श्रुत्यन्तर-संवादार्थं दीर्घान्तत्वस्याऽपेक्षितत्वाच्च ।

[e]) भावे घञ् प्र. । थाथादि-स्वरः (पा ६, २, १४४)। पूप. दीर्घत्वम् (पा ६, ३, १२२)। वा. क्रिवि. (वैतु. सा. य इन्द्रस्य वि. इति कृत्वा कर्मणि प्र. इति भाषते)।

[f]) गस. क्विपि कृत्-प्रस्व. (पा ६, २, १३९)। दाशतय्यां पूप. दीर्घत्वम् उसं. (पा ६, ३, ११६)।

[g]) सस्व. नापू. द्र. । उप. भावे ल्युट् ।

[h]) नापू. रू. बाह्वृचः पाभे. द्र. ।

[i]) सस्व. कृते तुटि. १अनु,>नू-राध- । मै. काठ. च पूप. दीर्घत्वम् उसं. (पा ६, ३, १२२)।

[j]) प्रास. अव्यय-पूपप्रस्व. (पा ६, २, २)। उप. यद्र.। '-पम्' इति द्वि१ सद् वा. क्रिवि. द्र. ।

[k]) भावे त्वः प्रत्ययस्तत्स्वरश्च ।

[l]) =अनराति- (तु. नापूपू. मन्त्रेषु) इति शोधः । मुपा. प्रामादिकः द्र. ।

[m]) प्रास. समासान्तः अच् । चित्-स्वरः (पा ५, ४, ७५; ६, १, १६३)। सामान्येन वि. सद् यत्र सामर्थ्यात् क्रिवि. भवति तत्र रू. द्वि१ भवतीति यथायथं द्र. ।

[n]) बस. अन्तोदात्तः (पा ६, २, १७२)। उप. यद्र. ।

[o]) गस. कृत्-प्रस्व. (पा ६, २, १३९)। उप. लुटः शतृ- प्र. (पा ३, ३, १४)।

अनु-वाक[a]- -के पै २, २०, ३; -कैः शौ १९, २२, १. [°वाक- प्रथम°, प्रातर्°, याज्या°]

¶**अनु-वा (क्य>) क्या**[b]- -क्या मै २, १, ८; काठ १०, १०; ११^{२}; १२, ५^{२}; -क्याः मै २, २, ८; ३, ७, २^{२}; ८, १^{२}; काठ १०, १०^{२}; ११, १०; २३, ९^{२}; क ३६, ६^{२}; -क्याम् काठ ८, १०; क ७, ६; -क्यायाः मै २, ३, ७; काठ १२, ५; -क्यायै मै १, ४, ११; काठ १८, १९; क २९, ७; -क्ये काठ ३६, १३. [°क्य,क्या- अरण्ये°, पुरस्°, याज्या°]

¶**अनु-वाच्** [c]- -वाचः मै ४, ५, ३.

अनू(नु-उ)क्त[d]- -क्तम् खि ४,८, ४; -¶क्ते काठ २८, ३; क ४४, ३. [°क्त- अभि°]

अनू(नु-ऊ)चान[e]- -नः ऋ ८, ५८, १; खि ३, १८, २; -नम् मै १, ९, ७¶.

¶१**अनू(नु-उ)च्य**[f] तै २, १, २, ८; ५, ७, ४; ११, ३; ६, २, २^{२}; १०, ४; ३, ४, १०, ४; ५, ३, ३, १^{२}; ६, ३, ७, १; मै १, ८, ३; २, १, ९^{२}; २, ८^{३}; ३, ७^{६}; ३, ६, ८^{४}; ९, २; काठ ९, १६; १०, १०^{३}; ११^{२}; १२, ५^{६}; २०, १३; क ३१, १५.

¶२**अनू(नु-उ)च्य,च्या**[g]- -च्यम् तै २, ५, ११, १; -च्या मै ३, ९, ५[h]; -च्यानि तै २, ४, ११, १.

¶**अनू(नु-उ)च्यमान,ना**[i]- -नासु मै ३, ८, ७; काठ ९, १४; -ने तै २, २, ५, ७; ११, १; काठ १०, ११.

अनु√वञ्च्

अनु-वञ्चत्[j]- -ञ्चते तै ७, ४, २२, १; काठ ४५, १.

अनु-वत्सर[k]- -रः काठ ४०, ६; -राय काठ १३, १५; -रे काठ ३९, ६.

अनुवत्सरी(य>)या[l]- -या काठ १३, १५.

अनु√वद्, अनुवदति ऋ २, १३,३; ¶मै १, ११, ६; ¶काठ १४, ६; १९, ३; ४; ¶क ३०, १; २; अनु····वदन्तु पै ५, ७, ११.

अनु-वन[m]- -नम् खि ३, १५, १०.

अनु√वन्द्, अनु····ववन्द मै २, ७, १०‡[n].

अनु√वप्, अनुवपते शौ १२, २, ५०.

अनूप्यन्ते पै १६, १११, १४.

अनु-वर्तयत्-,अनु-वर्ति-,अनु-वर्त्मन्- अनु√वृत् द्र.

अनु-वर्षत्- अनु√वृष् द्र.

†**अनु√वश्**, अनुवष्टि[o] ऋ १,१२७, १; मा १५, ४७; का १६, ५, २९; काठ २६, ११; ३९, १५; शौ २०, ६७, ३.

¶**अनु-वषट्√कृ**, अनुवषट्करोति[p], अनुवषट्कुर्यात् तै ६, ५, ६, ५; ७,१; ८, ५^{२}; काठ २७, ५; क ४२, ५.

अनु√२वस्, अनुवस्ते शौ ११, ६, १०; १३,३,११; †अनुवस्ताम् ऋ ६, ७५, १८; खि ३, ११,१;

---

a) सस्व. 'अनु,>नू-राध' इत्यत्र द्र.। पुंस्त्वं कुत्वं च (पा २,४,२९; ७, ३, ५२)। चिन्त्यत्वेनाऽङ्कितः '?अगु-वाक-' इति मुपा. यनि. शोधमपेक्षते। तुटि. '?अगुवाक-'।

b) गस. कृत्-प्रस्व. (पा ६, २, १३९)। उप. ण्यति तित्-स्वरः (पा ६,१,१८५)।

c) गस. क्विबन्त-कृत्-प्रस्व. (पावा ३, २, १७८; पा ६, २, १३९)।

d) कर्मणि क्तेऽनन्तरगतिस्वरः (पा ६, २, ४९)।

e) गस. कानजन्त-कृत्-प्रस्व. (पा ३,२,१०६; ६,१, १६३; २,१३९)। यत्तु उप. <√उच् इतीवापि MW. आह तन्मृग्यनिगमतया सम्भावनामात्रत्वं भजेत्।

f) गस.ल्यबन्त-कृत् प्रस्व. (पा ६,१,१९३;२,१३९)।

g) गस. क्यबन्त-कृत्-प्रस्व. (पा ६, २, १३९)।

h) मुपा. स्वरभ्रंशः स्यादिति कृत्वा 'नानूच्या' इति स्वरद्वयवत्तया शोधः द्र.।

i) कर्मणि शानचो निघाते यक्-स्वरः नाउटिदि. द्र.।

j) गस शत्रन्त-कृत्-प्रस्व. (पा ६,१,१८६;२,१३९)।

k) प्रास.'अनोः'(पा६,२,१८९)इत्यन्तोदात्तः। उप.यद्र.।

l) छ—>ईयः प्रत्ययः (पा ५,१,९१)।

m) प्रास.पूपप्रस्व. (पा ६,२,२)। तु.उद्-वन-,सु-वन-।

n) 'अनु···गृणाति' इति ऋ (१, १४७, २) पाभे.।

o) √वश् इत्यस्याऽकर्मकमिव वृत्तं श्रावयितुमिच्छू PW. MW. च कप्र. अनुर् इति प्रतिपेदानौ विमृश्यौ द्र.।

p) अत्र यत् पपा. 'नानु°' इत्यत्र न इति च अनु° इति चोदात्तयोरेकादेश इव प्रादर्शि। तन्न। उदात्तानुदात्तयो-रेकादेशेऽपि परिणामेऽविशेषात्। अन्यथैकपद्ये स्वरद्वय-मापद्येत। उक्तप्रकारेण च स्वरलक्षणस्य संगतिसंभवे-ऽप्यैकपद्ये मुपा. अलक्षितमपि स्वरद्वयमभ्युपेयम्, एत-ज्जातीयेभ्यो निदर्शनेभ्यश्च तत् समर्थनीयमित्याग्रहश्चेत्त-र्ह्यसावन्याय्यः साध्यसमाव्यभिचरितश्च (तु. पपा. तै ६,५,८,५ यत्र 'यन्नानुवषट्कुर्यात्' इत्यस्य 'यत्। न। अनु°' इत्येवमनोरनुदात्तत्वविशिष्टः पदविभागो भवति)।

मा १७, ४९; का १८, ४, १७; कौ २, १२२०; शौ ७, ११८, १.

अनु √वह्, †अनूहिरे ऋ १०,१५,८; मा १९, ५१.

¶अनु-वाहु[a]- -हुः मै १, ५, १३.

अनु √वा, †अनुवाति ऋ [१, १४८, ४[b]; ७, ३, २]; ४, ४०, ३; मा ९,१५; १५, ६२[c]; का १०, ३, ८; १६, ७, ५; तै १, ७, ८, ३; ४, ४, ३, ३; मै १, ११, २; २,८, १४; काठ १२,१३[२]¶; १३, १४; १७, १०; क २६, ९; कौ २,५७०, जै ३, ४६, ५ शौ १२, १, ५१$; पै १२, ६, १$; अनुवाति ऋ ४, ७, १०; १०, १४२,४; ¶अनुवातु तै ५, ५, ७, ३[३]; ४[२].

?अनु-वु[d]- -वाय मै २, ८, ८.

अनु-वा[e]- -वा तै ३, ५, २, ३; ४, ४, १, १; ५, ३, ६, १¶; काठ १७, ७; ३७, १७[f]; क २६, ६;

अनु-वाक्-, अनु-वाक्य-, अनु-वाच्- अनु √वच् द्र.

अनु-वि √क्रम्, अनुविक्रमते शौ ९, ७, १२; अनुविक्रमस्व[g] मै २, ७, ८[४].

अनु-वि √चल्, अनुव्य(वि-अ)चलत् शौ १५, १४, १; ३; ५; ७; ९; ११; १३; १५; १७; १९; २१; २३; अनुव्यचलन् शौ १५, २, २; १०; १६; २२; ६, २; ५; ८; ११; १४; १७; २०; २५; ९, २.

अनु √१विद्, †अनुवेद ऋ १०, १७, ५; मै ४, १४, १६; काठ २९, १; क ४५, २; शौ ७, १०, २; पै १६, ६७, ८; अनुवेद ऋ १, १६४, १८; अनुविदुः ऋ ७, ३३, ७; अनु.... विदुः ऋ १, ३४, २; अनु.... अवेदम् ऋ ४, २७, १. अन्ववैत् ऋ १०, १३९, ४.

अनु-विद्वस्[h]- -द्वान् काठ ७, १४; ८, ३; १८, ४; ३४, १९; क ६, ८; शौ १२, २, ३८; ५२.

अनु-वेद- द्र.°

अनु √२विद्, अनु.... विदे ऋ १, १३२, ३.

¶अनुविन्दति तै २, ५, ३, ६; अन्वविन्दत् ऋ १०, १०९, ५; ¶तै १, ५, ९, ७; ५, १, २, २; ७, १, ६, १; ¶मै १, ८, २; ¶काठ २५, ७; २८, ४; ३१, १४; ¶क ३९, ५;

[a]) सस्व. कृते 'अनु,>नू-राध' इत्यत्र टि. द्र. ।

[b]) कप्र. अनुद् इति सा. । अथाऽर्थे कियान् भेदः ? उच्यते। शोचिषोऽनुलक्षकतया वा तदनुगततया वा वातस्य वानमेकं भवति, यत्र शोचिषः कर्मणः क्रियया साक्षात् संबन्धाभावः । तस्य कप्र. द्वारा वातस्य वानक्रियायां लक्षणसाहचर्यानुकूल्यादि-विशेषणाऽऽधाननिमित्तभावेन चारितार्थ्यं भवति । गतित्वे तु गर्भीकृतलक्षणाद्युक्तार्थ-विशेषणाया अनुवानक्रियायाः साक्षादिव तत् कर्म प्राप्त्या-न्येन निर्देशवत् सदीप्सिततमत्वेन विषयो भवति । अत एव कप्र. योगे कर्मणा विप्रकृष्टसंबन्धाद् याऽक-र्मिका क्रिया भवति सैव सगतिकतायां कर्मणोऽतीव संनि-कृष्टत्वात् सकर्मिका भवति । उभयथा संभवे काऽत्र गतिरिति उच्यते । अत्र हि वातः कस्यां दिशि किं कुर्वन् वा वातीत्यत्राऽनभिप्रायवती सती श्रुतिः प्रस्तुतमन्त्रदेव-ताया अग्नेस्तच्छोचिरनुवानेन (स्ववानेन तत्समर्थीकरणेन तत्प्रोद्बलनेनेत्यर्थाद्) वातेऽपि तत्सायुज्यं वितनोतीति संकेतेन तत्स्तुतिपरैव भवति । अस्य प्रतिपिपादयिषितस्य चाऽर्थस्य गतितयैवाऽनोः साधीयसो निर्वाहात् तथात्वमेव तस्य भवतु । यथा चैतदेवमेव साध्विति तच्छिरस्का-ऽपरा बाह्वृच्येव श्रुतिः स्वयमुपदर्शयति(तु.ऋ.४,७,१०)।

[c]) अनु √वा इत्यस्य सकर्मकत्वे स्थिते (तु. ऋ १, १४८, ४) 'अस्याग्नेः वातः अनुवाति' इति यद् उ. आह तदसुवचम् । यच्च तस्योपरि म. 'वातो वायुर-स्याग्नेरनुवाति अग्निमनुलक्ष्य प्रसरति' इत्याह तदपि तथैव निःसारम् । प्रधानकर्माऽभावे तत्कर्मसंबन्धिनोऽग्नेरन्वादेश-मात्रेण षष्ठीस्थेन सकर्मिकायाः क्रियायाः कर्माऽऽकाङ्क्षा-पूर्त्यसंभवात् । तस्य 'शोचिः' इति प्रधानकर्मणश्चाऽग्नि-समानाधिकरणतद्विशेषणतया व्याख्यानकौशलादाभ्यामहो महती खल्वात्मीया वैदुषी प्रदर्शिता । यच्च चिन्ताव्यव-स्थयेव म. अनुपदं कप्र. अनुद् इति तदन्वितं 'शोचिः' इत्येतच्च कर्मपदमिति पक्षान्तरमवतारयति, तस्याऽऽलो-चनमुक्ते बाह्वृचे नापुटि. वृत्तमिति नेह पुनरुच्यते ।

[d]) गस. उप. के प्र. थाथादि-स्वरः (पा ६,२,१४४)। मुपा.तु.विकृत इवाऽऽभाति (तु. मा १५, ६, यदन्व् इहापि नाउ. तृ१ '*अनुवया' इति शोधः स्यात [तु. प्र √वा >प्र-व-]) ।

[e]) गस.विजन्त-कृत्-प्रस्व. (पा ६,१,१६२;२,१३९)।

[f]) 'अनु-वा-। असि' इति पदद्वयमजानानः'अनुवासि' इति चैकं पदं संकेतयमानः SIM. नितरां भ्रान्त इव ।

[g]) तुटि. २अनु मा १२, ५; का १३,१,६; तै १,६, ५, २ यदनु शाखाभेदप्रवर्तकानामृषीणां विवक्षा-भेद-प्रतीतेः शब्दतः समानास्वपि श्रुतिषु भिन्नाः पदविभागा अनुकल्प्येरन् ।

[h]) गस.उप. शतृ>वसुः। कृत्-प्रस्व.(पा ६,२,१३९)।

४४, ४; शौ २, २७, २; ५, १४, १; १७, ५; पै २, १६, २; ७, १, १; ९, १५, ५†; १०, ७, ९; अन्वविन्दत् ऋ २, १२, ११; शौ १९, २७, ९; २०, ३४, ११†; पै १३, ७, ११†; अन्वविन्दन् ऋ ४, ५८, ४; ५, ११, ६; ४०, ९; ७, ७६, ४; १०, ७१, ३; †मा १५, २८; १७, ९२; †का १६, ५, ९; १९, १, ६; ¶तै २, ५, ३, ६; ६, ६, २; ९, ४; ४, ४, ४, ३†; ६, २, ८, ४; ११, १; मै २, १३, ७†; ३, ८, ८[2]¶; काठ २५, ९; २६, १; ३१, १२; ३२, ६; ३९, १४; ४०, ७†; ¶क ४०, २; ४; ४७, ११; †कौ २, २५८; †जै ३, २२, ५; शौ १३, १, ४; ७; पै ४, ३३, ६; ७, ६, १; ८, १३, ४†; १५, ७; अन्वविन्दन् शौ ४, २३, ६; ३५, २; अनु····अविन्दन् ऋ ३, ९, ४; †अन्वविन्दः ऋ ८, ९६, १६; कौ १, ३२६; जै १, ३४, ४; शौ २०, १३७, १०; अनु····अविन्दः ऋ १, ६, ५; कौ २, २०२, जै ३, १८, ९; शौ २०, ७०, १.

अन्वविदाम शौ १०, १, १९; पै १६, ३६, ९.

अनुविद्यते शौ १९, ५०, ४; पै ९, ३, ५; १४, ४, १४.

अनु-वित्त[a]- -त्तः ऋ ४, १८,१.

¶अनु-वित्ति[b]- -वित्त्यै तै ५, १,२, २; काठ २५, २; ६; ९; ३१, १२; ३२, ६[2]; क ३८, ५; ३९, ३; ४०, २; ४७, ११.

¶अनु-विद्य[c] काठ २५, ७;९; २६, १; क ३९, ५; ४०, २; ४.

¶अनु-वि-√धा, अनुविधीयते मै ३, २, ४; १०.

अनु-वि-√२नश्>नाशि, अनु····वि-नश्य[d] शौ ६,११३,२; अनुव्यनश्यन् मै १, ६, ६¶.

अनुविनाशयति[e] काठ ११, ४.

अनु-वि-√मृज्, अनु····विमृड्ढि[f] शौ ११, १, ३१; पै १६, ९२, १.

अनु-वि-√विश्, अनुविविशन्तु काठ ११,९; अनुविविशत[g] मै २, ४, ७; ८.

अनु-वि-√वृत्>वात,अनुव्युवर्तयन्त शौ १५, ७, २.

?अनु-√विश्, अनुविश्यताम्[h] पै १६, ९, १०.

अनु-वि-√षि(<सि)च्, अनुविषिच्यते शौ ८, १५, ४.

¶अनु-वि-√ष्ठा(←स्था)>तिष्ठ, अनुवितिष्ठते मै २, ५, २.

¶अनु-वि-√सृज्, अनुविसृजति काठ २१, २; क ३१, १७.

अनु-विसृज्य[c] काठ ३०, १; ३४, ३; क ४६, ४.

¶अनु-वि-√हृ, अनुविहरति मै २, ५, २.

अनु-√१वी, अनुवेति मै ३, ८, ९¶; अनुवेतु[i] पै ९, १८, ४; ?अनु····वेः[j] ऋ १०, १०५, २.

अनु-२वी(वि-√इ), अनुव्यायन् मा १४,३०; का १५, ९, ४; मै २, ८,६; काठ १७, ५; क २६, ४.

अनु-वी(वि-√ई)क्ष्, अनुवीक्षस्व मा १३, ३०; का १४, ३, ४; मै २, ७, १६.

¶अनु-√वीध्र, अनुवीध्रति[k] मै ४, ६, ३.

---

a) कर्मणि क्तेऽनन्तरगतिस्वरः (पा ६,२,४९) ।

b) गस. क्तिनि 'तादौ' (पा ६,२,५०) इति पूपप्रस्व. ।

c) गस. । उप. ल्यबन्तं द्र. ।

d) वैतु. WI. यत्र कप्र. 'अनुः' इत्युक्तं भवति । तदपि विमृश्यम् । नदीफेनानां विनाशक्रिययाऽधिकरण-संबन्धस्य विवक्षितत्वादसौ संबन्धः प्रधानभावेन समर्पयितुमिष्ट उत वा गुणभावेनेत्येतद्विवेकाधीनत्वादत्रापेक्षितस्य निर्णयस्य । इहाऽनवस्थाय यत्र कुत्राऽपि विनाशोऽभिप्रेत इत्याशयेन यनि. द्र. (तु. MW). । सा. इह 'अनु (?नि) विविक्ष्व' इतीव श्रावयन् यद् व्याचष्टे तदाऽऽकरादेव यथावदनुसंधाय तस्य प्रथमस्य गतेः स्वरूपतः परिच्छेदः कर्त्तव्यः ।

e) अत्राऽनुः सप्तम्यर्थानुवादी गतिर्वा यनि. साकल्याद्यर्थ इति भूयोपि विमर्शपदवीमारोप्यम् । उभयथा संभवात् सौवरमात्रविनिगमकान्तरस्य चाऽनुपलब्धेरिति दिक् ।

f) W. अनुर् इतीव कप्र. मन्यते यदनु वि-√मृज् इत्यस्याऽकर्मकवृत्तस्य मृग्यत्वं द्र. ।

g) तुटि. २अनु तै २, ४, ८, २ ।

h) क्रैयादिको विप्रयोगार्थीयो √विष् अभिप्रेतः स्यादिति कृत्वा तदनुसारी शोधः द्र. (तु. नि····हीयताम् इति [ऋ ७, १०४, १०; शौ ८, ४, १०]) पाभे. ।

i) मुपा. प्रश्नचिह्नमपार्थं द्र. । यस्थि. संगतिसंभवात् ।

j) एवं किल सा. योगमाह । PW. प्रभृ. तु कप्र. पृथग्, वि- >वेः इति ष१ च पृथगित्याहुः । भूयो-विमृश्यान्वयोऽयं मन्त्रः द्र. ।

k) तु. संटि. लिपिप्रमादमात्राः मूको. पाभे. । अर्थतः (यद्र.) वीध्र->√वीध्र इति नाधा. (यद्र.) सिद्धेन सतोऽनोर्योगः कर्मानुलक्षणाद्यर्थानुरञ्जितः पश्चात्तनः द्र. । अथ स्वरतः वीध्र-(=वि-इध्र[<√इन्धू]) इत्यस्य 'वि' इत्यंशः नाधा. अवशिष्टांऽशात् पार्थक्यं भजन्नात्मीयां

अनु√वृज्

अनु, >नू-वृज्[a]- -वृग्भ्याम् तै ५, ७, २३, १; काठ ५३, १३; -वृजौ शौ ९, ४, १२; पै १६, २५, २.

अनु√वृत्→वर्ति, अनुवर्तते ऋ ५, ६२, ४; १०, ३७, ३; अनुवर्तते शौ १२, २, ३७, ¶अनुवर्तताम् शौ ११, ११,२१; अन्ववर्तत[2], अन्ववर्तत मे ४, ३, ४¶.

अनुवावृते कौ १, ३७२; जै १, ३९, ३; शौ १७, २२, १; अनु····वावृतुः ऋ ४, ३०, २; †अनु····अवृत्सत ऋ [५, १५, १-९]; तै २, ४, ८, २; मै २, ४, ७[b]; काठ ११, ९; ३०, ४; क ४६, ७[c].

अनुवर्तयामसि खि ३, १५, १९.

अनु-वर्तयत्[d]- -यन् शौ ११, १०, १८.

अनु-वर्ति[e]- -र्तयः पै २, ७५, ४[3]; ५[3]; -र्तिः पै २, ७५, १[3]-३[3]; -र्तिम् पै २, ७५, १-५.

¶अनु-वर्त्मन्[f]- -र्त्म मै ३, ३,१०; काठ ११, १; २१, १०[2]; -र्त्मनः काठ ११, १; -र्त्मना काठ २१, १०; -$र्त्मनः मा १७,८६[3]; का १८,७,७[4]; तै ४, ६,५,६[3]; मै २, ११, १[3]; ३, ३, १०; काठ १८, ६[3]; २१, १०; क २८, ६[3]; शौ ३, ८, ६; ६, ९४, २; -र्त्मानम् तै २ २, ५, ७; ११, २; ५, ४, ७, ७; -र्त्मानौ मै ३, ३, १०.

अ(नु>)नू-वृत्[g]- -वृत् मै २,८,८; काठ १७,७; ३७,१७; क २६, ६; -वृता मै २, ८, ८; -वृते मै २, ८, ८; काठ १७,७; ३७, १७; क २६, ६.

अनु√वृध्

ϕअनु-वर्धत्[d]- -र्धत् ऋ ५,६२,५.

अनु√वृष्

अनु-वर्षत्[d]- -र्षते तै ७, ५, ११, २; काठ ४५, २.

†**अनु√वेन्**, अनुवेनति ऋ १०, १३५,१; अन्ववेनत् ऋ ४,१८, ११; तै ३, २, ११, ३; मै ४, १२, ५.

अनु-वेनत्[d]- -नन्तम् ऋ १०, १३५, २.

¶**अनु√वेष्ट्**, अन्ववेष्टत काठ १२, ४; २३, ३; क ३५, ९.

अनु√व्यध्

?अनु-व्याध[h]- -धात् पै २, ८५,३; ७, १५, १.

¶अनु-व्यु(वि√उ)च्, अनुव्यौक्षत[i] मै २, ५, ७.

अनु-व्रत,ता[j]- -तः ऋ ८, १३, १९; शौ ३, ३०, २; पै ५, १९, २; -ता तै १, १, १०, १; ६, ३,१; काठ १, १०; शौ ३, २५, ४; १३, १, २२; १४, १, ४२; -ताम् ऋ १०, ३४, २; -ताय ऋ १, ५१, ९; -ते ऋ १, ३४, ४.

अनु√शंस्, ¶अनुशंसति तै ५, ६, ८, ६; मै १, ९, ७; काठ ३४, ५.

अनुशंसिषः खि ५, ४, १; कौ ४, १; जै २, ७, १.

अनु-शंस- दुःशंस°

अनु-शसे[k] ऋ ५, ५०, २.

अनु-शस्त- अन्°

†**अनु√शक्**, अनु····शकत्[l] ऋ १०, ४३, ५; शौ २०, १७, ५.

अनु√,शिक्ष्, अनुशिक्ष पै ५, २७, ६.

अनु√शास्, अनुशासति ऋ ६, ५४,१; अन्वशासत् खि १,९,४.

मौलिकीमिव सतीमौपसर्गिकीं स्थितिं लभते। तेनैवं गतिद्वये संपन्ने प्रथमो गतिर्निहन्यतेऽपरश्च स्वरभाग् भवति (पा ८, १, ७०)।

[a]) गस. क्विबन्त-कृद्-उपप्रस्व. (पा ६,२,१३९)। पूप. काठ. ह्रस्वः, अन्यत्र च दीर्घत्वम् उसं. (पा ६,३,११६)।

[b]) शुभम् >शुभे इति पाभे. सत्यू अनन्वित इवाऽर्थतः द्र. अनुः।

[c]) 'अनु····अवृत्सत' इति मुपा. चिन्त्यः, तु. यनि.हू.।

[d]) गस. शत्रन्त-कृत्-प्रस्व. (पा ६,१,१८६;२,१३९)।

[e]) गस.। उप. कर्तर्यू इन् प्र. (पाउ ४,११९)।

[f]) प्रास. बस. च भवति। यत्र न. श्रुतिर्भवति तत्र पूर्वः, यत्र चाऽन्यथा तत्रोत्तर इति विवेकः। उभयत्रापि पूप्रस्व. भवति (पा ६,२,१;२)। यस्तु 'अनोरप्रधान-' (पा ६, २, १८९) इत्यन्तोदात्तोऽनुशिष्टो भवतीह तत्प्रवृत्त्यभावः सर्वशाखासाधारणः उसं.।

[g]) उस. क्विबन्त-कृत्-प्रस्व. (पा ६,२,१३९)। पूप. दीर्घत्वम् (पा ६, ३, ११६)।

[h]) भावे घञ् प्र.। '?अनव्याधात्' इत्यत्रत्यं टि. द्र.।

[i]) 'तिङि चोदात्तवति' (पा ८,१,७१) इति पूर्वगति-द्वयस्य निघातः।

[j]) बस. (पावा २,२,२४)। स्वरः त्रिपूटि. द्र.।

[k]) गस. केनन्त-कृत्-प्रस्व. (पा ६,१,१९७;२,१३६)।

[l]) वाक्यपूर्त्यर्थम् 'अनुकर्तुम्' इति क्रियाक्षेपं वें. सा. चाऽऽहतुः। तन्न। √शक् इत्यस्य स्वशक्त्यैव सकर्मकप्रयोगार्हत्वात् (तु. ऋ १, १०, ६; ७३, १०; ९४, ३ प्रमृ.)।

अनु-शासत्[a]- -सता ऋ १,१३९,४.
अनु-शासन[b]- -नस्य ऋ १०, ३२, ७.
अनु-शिष्ट[c]- -ष्टः ऋ [५, २, ८; १०, ३२,६;७]; -ष्टाः शौ १९, ५६, ४; पै ३, ८, ४.
अनु√शिक्ष्, अनु√शक् द्र.
अनु√शी, अनुशेरते शौ ८, ६, १९; पै १६, ८०, १०.
अनु√शुच्, अनुशोचतु शौ ६,१३०, १-४; १३१, १; २.
अनु√शुष्, अनुशुष्यति खि ४, ५, ३८; अनुशुष्यतु खि ४, ५, १७; शौ ७, ६१, १.
अनु√श्रथ्, श्रन्थ्>श्नथ्[d], अनुश्नथति तै ६, १, ९, ७.
अनुशिश्रथः[e] ऋ ४, ३२, २२.
अनु√श्रु>श्रृ, अनुशृण्वन्ति ऋ २, २४, १३.
अनुशुश्राव शौ ११, ६, २५; पै १६, २३, ५.
¶अनु-श्लोक[f]- -केन तै ७,५,८,२.

अनु√ष(←स)ञ्ज्
¶अनु-षक्त[f]- -क्तः मै ३,८,४; काठ २५, ३; क ३८, ६; -क्ताः मै १, १०, १९; काठ ३६, १३.
*अनु-षज्(>क्)[g]-
†आनुषक्[h]- -षक् ऋ १, [१३, ५; ३,४१,२; ८,४५,१]; ५२, १४; ५८,३; ७२,७; २,६,८; ३, ११, १; ४, ४, १०; ७, २; ५; १२, ३; ५, ६, ६; १०; ९, १; १६,२; १८,२; २१,२; [२२, २; २६, ८]; ६,५, ३; ४८, ४; ८, ९, १७; [१२, ११; ५३,६]; १३, ३०; २३, ६; २६, ६; २७, ७; ४४,८; ९, १०२, ७; १०, ४९, ५; ६; ८३, १; १७६, २; खि ३, ५, ६; मा ७, ३२; का ७, १४, १; १६, ५, १२; तै १, २, १४, ४; ३, ५, ११, १; मै ४, १०, ४; ११,५; १२, ६; काठ २, १५; ६, ११; १३, १५; १५, १२; ३९, १४; कौ १,८२$; १३३; २,४२१‡[i]; ६८८; जै १, ९, २$; १४,९; ३, ३२, ११‡[i]; ४, १७, ४; शौ ४, ३२, १; २०, २३, २; १४२, २; पै ४, ३२, १.
अनु-ष(<स)त्यु[j]- -त्यम् ऋ ३,२६,१.
अनु√षि(←सि)चू, अनुषिच्यते मै ३, २, १¶; शौ ६, ११, २.
अनु-षिक्त- घृत°
¶अनु-षिञ्चत्[k]- -ञ्चन् मै १, १०, ९.
अनु√षि(<सि)धू, ?अनुषिष्यध्यते[l] पै ९, २५, २.
अनु-सेषिधत्[a]- -धत् ऋ १, २३, १५.
अनु√श्वू(<सू)
*अनु-षू-
*अनुषू-क-
¶आनुषूक[m]- -कः तै २,३, ४, ४[2]; -कम् तै २, ३, ४, ३; ४; -काः, -कानाम् काठ ११, ४.

a) गस. शत्रन्त-कृत्-प्रस्व. (पा ६,१,१८९;२,१३९)।
b) गस. ल्युडन्त-कृत्-प्रस्व. (पा ६,१,१९३;२,१३९)।
c) कर्मणि क्तेऽनन्तरगतिस्वरः (पा ६, २, ४९)।
d) छान्दसं संप्रसारणम् (तु. भा.)।
e) अनुः कप्र. नोपसर्ग इत्यपि विमृश्यताम् (तु. सा. यद्यप्यसौ विहतान्वयो भवति)। अस्मिन् पक्षेऽकर्मकमाख्यातं न सकर्मकमिति विवेकः (तु. ऋ ५,५४,१०; ८५,४;९,६८,२ प्रभृ.)। एवं तावदेतच् शुद्धायाः प्रकृतेश्चौरादिकं कर्त्तरि रू. न तु ण्यन्तात् प्रयोजककर्त्तरीति (वैतु. GW.)।
f) प्रास. अव्यय-पूपप्रस्व. (पा ६,२,२)। उप. यद्र.।
g) उस. क्विबन्त-कृत्-प्रस्व. (पा ६,१,१६२;२,१३९)।
h) सस्व. नापू. द्र. वा. क्रिवि.। अत्र मूलतः पादान्त उच्चारणसौकर्य्यप्रयोजितः पूर्वपदादौ छान्दसो दीर्घः (तु. दे., PW. प्रभृ.)। शब्दानुशासनतस्तस्य न्याय्येतरत्वात् पपा. अवग्रहाऽभावः समाधेयः स्यात्। दीर्घो न भवति प्रत्युत 'आ अनु' इत्येतद् गतिद्वयं भवतीत्यपि मतं भवति (तु. सा. ऋ १, १३, ५। उप. अपि <√सच् स्यादित्येवं भूयोविमर्शसहोऽयं विषयः द्र.।
i) 'विश्व-मानुषः' इति (ऋ ८,४५,४२) विशिष्टः पाभे.।
j) प्रास. वा (पा २,२,१८) बस. वा (पावा २,२,२४)। प्रथमे कल्पेऽप्य् उप. द्वि. वा स्यात् तृ. वा (तु. सा.)। सर्वथाप्य् उप. अप्रधानत्वाद् 'अनोः' (पा ६,२,१८९) इत्यन्तोदात्तः। यत्तु सा. निरुदकादित्वम् (पा ६,२,१८४) उपचर्य्य स्वरं समाधित्सति तच् चिन्त्यम्। समाविष्टपञ्चम्यर्थानां प्रास. वा बस. वा तस्मिन् गणेऽन्तःप्रवेशस्य न्याय्यत्वात्। इह तदप्रसङ्गाद् अनुर्यत्र पूप. भवति तत्कृते पृथगनुशासनसद्भावे तदपेक्षाऽभावाच्च। मूर्धन्यादेशे सुषामादित्वं द्र. (पा ८, ३, ९८)।
k) गस. शत्रन्त-कृत-प्रस्व. (पा ६,१,१८६;२,१३९)।
l) 'अनुषेषिध्यते' इति मूलतः सतो विकारः खलु मुपा. स्यात्। एवं तावत् 'स्थादिषु' (पा ८, ३,६४) इति 'उपसर्गात्' (पा नाउ.) इति चानुशासनद्वयोक्तं मूर्धन्यद्वयं द्र.।
m) क्विपा (पा ३,२,६१) निष्पन्नात् कृतः प्राग्दिवीयेन क-प्रत्ययेन (पा ५,३,७०) साधितात् ताद्धिताद् विकारार्थे अण् उसं. (पा ४, ३, १५२)। प्रत्यय-स्वरः।

†अनु√ष्टु(<स्तु)[a], अनुष्टुवन्ति ऋ [८,३,८;१५,६]; मा ३३, ९७; कौ २, २३२; ९२४; जै ३,२०, १६; शौ २०, ६१, ३; ९९, २.

अनु-ष्टुति[b]- -तिः ऋ ८, ६३, ८; -तिम् ऋ ८, ६८, ७.

अनु√ष्टु(<स्तु)भ्[a]

अनु-ष्टुभ्[c]- -¶ष्टुक्[d], ग् तै २, ५, १०, ३; ५, २, ११, १; ४, १२, १[२]; ६, १, २, ५[२]; ४, २, ५; ७, ४, ४, १[२]; -ष्टुप् मा ८, ४७; १०, १३; १३, ५७; १४, १०; १८; १५, ५; २१, १४; २३, ३३; का २, ३, २; ८, २२, १; ११, ५, ४; १४, ७, ७; १५, ३, ५; ५, ३; १६, १, ७; २३, २, ३; २५, ७, १; तै १, ८, १३, १; २, ५, १०, ३¶; ३, १, ६, २; ¶४, ९, ६; ७; ४, ३, १, १; २, २; ५, १; १२, २; ¶५, १, ३, ५[३]; ५, २; ९, १; ३, ८, २; ५, ६, २; ¶६, १, २, ५; ६, ११, ६; ¶७, १, १, ५; ४, ३; ४, ४, २[२]; मै १, ४, ११¶; ९, २; १०, १८¶; २, ३, ७¶; ६, १०; ७, १९; २०; ८, २; ३; ७; १३, १४; ¶३, १, २; ४; ९; २, ८[२]; ३, २; ८; ६, ५[३]; ९, ५; ११, ११$; १२, २$; ¶४, ३, ५; १०[२]; ४, ९; १०[४]; ५, १; ३; ७, ५[२]; ६; काठ ¶७, ४; ९, १०; ¶१२, ५[४]; ८; १५, ७; १६, १९; १७, २; ३; ६; ¶१९, १; ३[३]; ५; १०[२]; ¶२१, ३[३]; ८; ¶२३, २[३]; ¶२६, ९; ¶३२, ४; ¶३४, १२[२]; ¶३६, १२[२]; ३८, १०; ३९, ४; ७; ५०, ५; ¶क ५, ३; २५, ९$; $२६, १; २; ५; २९, ८; ३०, १[४]; ३; ८[२]; ३१, १८[३]; ३५, ८[३]; ४१, ७; शौ ८, ९, २०; १९, २१, १; -¶ष्टुप्सु मै ४, ४, ९[२]; कौठ ३३, ६[२]; -¶ष्टुब्भिः मै ३, ३, २; काठ २१, ४; क ३१, १९; -ष्टुभः मा १३, ५७; का १४, ७, ८; तै ४, ३, २, २; ¶५, ३, ८, २; ४, १२, १[२]; ७, १, ४, ३¶; ५, ५, १; मै २, ७, १९; ३, ६, ५¶; ४, ४, १०¶; काठ १६, १९; ३३, ६¶; ३७, १३; क २५, ९; -ष्टुभम् ऋ १०, १२४, ९; मा २८, २६; का ३०, ३, ३; तै ४, ३, ११, २; ५, ७, ९, ४¶; ६, ६, ११, ६¶; मै १, १०, १८[२]¶; ११, १०; २, ३, ७¶; ३, ७, ९¶; ४, ५, ३; ७, ५¶; ९, २; ¶काठ १४, ४; १९, ११; ३३, ६; ३६, १२; ३८, १४$; क ३१, १¶; शौ ८, ९, १४; पै १६, १९, ४; -ष्टुभा ऋ १०, १३०, ४; मा १३, ३४; २८, ३७; का १४, ३, ८; ३०, ४, ३; तै ४, ४, १२, ३; ¶५, १, ३, ५[३]; ५, २; ९, १; ५, ६, २; ७, १, १; ¶६, १, २, ५; ४, २, ५; ३, २; मै १, ५, ५¶; ६, १; ८, ८; ¶३, १, ४[२]; ९; ३, ८[२]; ६, ५; १६, ४$; ¶४, ५, १; ¶काठ ३, ४$; ७, ४; १३$; १९, ३[२]; १०; २१, ८; २२, ८$; १४; २३, २; २४, ८; ¶क ५, ३; ३०, १[२]; ३; ८; ३५, २; ८; ३८, १; पै १५, १, ८; १६, १०३, १०; -ष्टुभे मा २४, १२; का २, ३, २; २६, ३, २; तै ६, २, १, ३¶; मै ३, १३, १७; काठ ३४, ४¶; ३५, १०; ५१, ४; क ४८, १०; -ष्टुभौ मै १, ६, ८¶.

आनुष्टुभ[e]- -¶भः तै ७, ४, ४, १[२]; मै ४, ४, १०; ७, ५[२]; ६; -भम् मा १२, ५; का १३, १, ६; तै ४, २, १, २; मै २, ७, ८; ४, ७, ५¶; काठ १६, ८; -भस्य ऋ १०, १८१, १; मै २, ८, ११; कौ ३, २, ५; जै २, ५, ७; -भाभ्याम् मा २९, ६०; का ३१, ५, १; तै ७, ५, १४, १; मै ३, १५, १०; काठ ४५, १०; -भेन मा ११, ११; ५८, ६०; ६५; १३, ५३; का १२, १, ११; ५, ९; ११; ६, ५; १४, ६, १; तै १, ६, ५, २; ४, १, १, ४; ५, २; ४; ६, १; ३; ¶५, ५, ८; ३; ७, १, १८, १; मै २, ७, १; ६[२]; १८; ८, ११; ४, २, ११; काठ २, ११; ५, ५; १६, १; ५[२]; ६; १८; २२, ५[२]; ३६, १५; ३८, १२; ४१, ९; क २, ५; २५, ९.

¶आनुष्टुभी[f]- -भी मै ३, ८, ९; ९, ५; काठ ६, ८; क ४, ७; -भीः तै १, ७, ५, ४; ५, २, १, १.

अनुष्टुप्-छन्दस्[g]- -न्दाः मै २, ३, ३; काठ १२, ६; १७, १९.

---

[a]) मूर्धन्यादेशः (पा ८, ३, ६५)।

[b]) गस. क्तिनि 'तादौ' (पा ६,२,५०) इति पूपप्रस्व.।

[c]) गस. क्विबन्त-कृत्-प्रस्व. (पा ६,१,१६२;२,१३९)।

[d]) तै. प्र१ कुत्वमप्यामनन्ति । तेनैतद् <*अनु-ष्टुघ्- <अनु√ष्टु(<स्तु)घ् इत्येवं सुवचं स्यात्।

[e]) तद्धिते अञि तत्स्वरः (पा ४,१,८६;६,१,१९७)।

[f]) स्त्रियां ङीपः(पा४,१,१५)पित्त्वान्निघाते स्वरेऽभेदः।

[g]) बस. पूपप्रस्व. (पा ६, २, १)। उप. यद्र.।

¶अनुष्टुप्-प्रतिपत्क[a]— -त्कानि मै ४, ५, ३.

अनुष्ठन अन्व(नु√१अ)स् द्र.

अनु√ष्ठा(<स्था)>तिष्ठ[b], अनुतिष्ठते शौ ९, ११, ६; अनु…तिष्ठते[c] शौ १९, ४९,२; अनुतिष्ठति शौ १५, ५, २; ५; ७;९;११; १३; १५; पै १६, ११६,१०; अनुतिष्ठतः शौ १५, ४, ३;६;९; १२; १५; १८; अनुतिष्ठन्ति शौ ११, १२, २७; १९, ४८, ५; पै ६, २१, ५; ८,९, ८; अनुतिष्ठसे शौ १७,१,१६;अनु…तिष्ठथः[d] ऋ १, १८३, २; अनुतिष्ठथ काठ ३७, १०; अनु…तिष्ठाति ऋ ४, २०, २; अनुतिष्ठतु शौ ११, ६, २४; अनु…तिष्ठतु ऋ १, १३४, १; अनुतिष्ठन्तु काठ ४०,१०‡[e]; अनुतिष्ठ पै १०,१५, १-१०;१६,१-१०;¶अन्वतिष्ठत तै ६, ५, १, २; मं १, १०,५; ¶अन्वतिष्ठत तै २, ४, १२, ७; ६, ५, १, ३; काठ १२, ३;३५, २०; ३७, ११[३]; क ४८, १८; ¶अनु…अतिष्ठत मै ३, १, ५.

अनु…स्थाति ऋ २, ३१, ३.

अनुतस्थुः ऋ १, ५२, ४; अनु…तस्थुः ऋ ३, ३०, ४[f]; अनु…तस्थिम ऋ ९, ११२, ३; ¶अनु…अस्थित मै ३,१,५.

अनु-तिष्ठत्— -ष्ठन् पै ८, १५, ४.

?अनुष्टा[g]— पै १६, १११, १.

अनु-ष्ठा[h]— -ष्ठाः ऋ १, ५४, १०.

अनु-ष्ठातृ[i]— -०तः पै १०, १५, १–१०;१६,१;६–१०;–ता शौ १५, ५, २; ५; ७; ९; ११; १३; १५; –तारम् शौ १५, ५, १; ४; ६; ८; १०; १२; १४; –तारौ शौ १५, ४, २; ५; ८; ११; १४; १७.

अनुष्ठात्री— -०त्रि पै १०, १६, २–५.

अनु-ष्ठित[j]— -तम् ऋ १०, ६१, ५. [°त- विष्णु°]

अनु-ष्ठु[k]— -ष्ठु ऋ १, ९५,३; शौ १२, ४, ४५; पै ८, १४, ३†.

†अनुष्ठुया[l] ऋ ४,४,१४; तै १, २,१४,६; मै ४, ११,५;१३,४; काठ ६, ११; १६, २१.

अनु√ष्य(←स्य)न्द्[m]

अनु-ष्यदे[n] ऋ २, १३, २.

†अनु-ष्व(<स्व)ध[o]— -धम् ऋ १,८१, ४; २, ३, ११; ३, ६, ९; ४७, १; ५,५२, १; ९, ७२, ५; मा ७, ३८; १७, ८८; का १९, १, २; २८, ८, १; तै १, ४, १९, १; मै १, ३, २२; काठ ४, ८; क ३, ६; कौ १, ४२३; जै १, ४१, ५[p]; शौ २०, १३, ४.

अनु√ष्व(←स्व)प्[q]

अनु-ष्वापम्[r] ऋ ८, ९७, ३.

अनु-सं√रभ्, अनुसंरभेथाम् शौ ६, १२२, ३; पै १६, ५१, ७.

अनु-सं√वह्, अनुसंवहन्ति शौ १०, ८, ८; पै १६, १०१, ३.

अनु-सं√१विद्, अनुसंविदुः शौ १०, ७, १७; २६.

अनु-सं√विश्, अनुसंविशस्व शौ १८, ३, ९.

अनु-सं√क्रम्, अनुसंक्राम शौ १८, २, ५७.

अनु√सच्,सश्च्, अनु[s]…सचते ऋ

---

a) बस. पूपप्रस्व. (पा ६, २, १)। उप. समासान्तः कप् (पा ५, ४, १५४)। मूको. पाभे. यद्र.।

b) सस्य षत्वे थस्य ठः (पा ८, ३, ६५; ४, ४१)।

c) पपा. शोधः द्र.। 'अधि(?अति)। विश्वानि। अरुहत्। गम्भीरा। उ(?गम्भीरः)। वर्षिष्ठम्। अरुहन्त। श्रविष्ठाः। उशती। रात्री। अनु। सा। भद्राभिः(?भद्रा। ?अभि)। तिष्ठते। मित्रः-इव। स्वधाभिः' इति।

d) कप्र. इति वें. वष्टि, तन्न। तथा सत्य् अस्पष्टार्थत्वात्।

e) 'अधिवोचत>ता' इति ऋ.(१०,१२८,४) पाभे.।

f) पञ्चमोऽयं मन्त्र इति PW. आह, तद् भ्रान्तम्।

g) 'अनु-ष्ठु' इति वा 'अनु-ष्ठ्वा (=-ष्ठु। आ)' इति वा शोधः (तु. शौ १२, ४, ४५)।

h) गस.विजन्त-कृत्-प्रस्व. (पा ६,१,१६२;२,१३९)।

i) गस.तृजन्त-कृत्-प्रस्व. (पा ६,१,१६३;२,१३९)।

j) कर्मणि क्तेऽनन्तरगतिस्वरः (पा ६,२,४९)।

k) गस. कृत्-प्रस्व. (पा ६,२,१३९)। उप. कुः प्र. उसं. (पाउ १, २५)। आकारलोपः (पा ६, ४, ६४)। वा. क्रिवि.।

l) तृ१ याजादेशे चित्-स्वरः(पा७,१,३९;६,१,१६३)।

m) 'अनुवि-' (पा ८, ३, ७२) इति षत्वम्।

n) गस.केनन्त-कृत्-प्रस्व. (पा ६,१,१९७;२,१३९)।

o) अस. सासस्व. (पा ६, १, २२३)। उप. ह्रस्वत्वं षत्वं च (पा १,२,४८; ८,३,१०६)। वा. क्रिवि. द्र.।

p) 'अनुष्वधः' इति मुपा. प्रमादजन्यः द्र.।

q) 'उपसर्गात्' (पा ८, ३, ६५) इत्यत्र √स्वप् इत्यस्याप्य् उसं. षत्वम्।

r) गस.णमुलन्त-कृत्-प्रस्व. (पा ६,१,१९३;२,१३९)।

s) सा. अनुक्रमेणेत्यर्थे अव्य. इति मेने। तद् विमृश्यम्।

१, १४०, ९; ¶अनुसचन्ते तै ६, ३, १०, ३; अनु···सचन्ते ऋ ९, ८२, ५; अनु···सचताम् मा १३, ३०; का १४, ३, ४; मै २, ७, १६; काठ ३९, ३; अनु··· सचन्ताम् मा २९, २; का ३१, १, २; तै ५, १, ११, १; मै ३, १६, २; काठ ४६, २; अनु··· सश्चत[a] ऋ [(३, १६, २); ७, १८, २५].

अनुसेश्चिरे शौ ८, ९, २३; पै १६, २०, २; अनु···सश्चिम[a] ऋ ८, २५, १७.

अनु-सं√चर्, ¶अनुसंचरति मै ३, २, ८[2]; काठ २१, ३; क ३१, १८; अनुसंचरेते मै २, १३, १०; अनुसंचरन्ति शौ ३, २१, ७; ४, ३८, ५[b]; पै २, ५७, ४; ३, १२, ७; अनु···संचरन्ति[c] शौ ४, ३८, ५; अनु(संचरन्ति) शौ ३, २१, ७; पै ३, १२, ७; अनुसंचरेम[d] शौ १९, ५८, ३[2]; पै १, ११०, ३[3].

अनुसं-चर(त् >)न्ती[e]– -न्ती शौ १८, ३, ४.

अनु-सं√तन्, ¶अनुसंतनोति मै ३, ९, ४; ४, ५, २[3]; काठ ७, ९; १३, ५; ३१, ११; ३२, ५; ३७, १७[3]; क ५, ८; ४७, ११; अनुसंतनोतु का २, ६, १०; अनुसंतनु मै २, १३, ३; ¶अनुसंतनुयात् मै ३, ९, ४.

¶अनुसं-तत[f]– -तः मै ४, ६, ५.

¶अनुसं-तति[g]– -तत्यै मै १, ८, ७; १०, १३; १५; १८; २, २, ८; ३, ७, २; ४, ४, ९; १०; काठ ७, ९; १२, ३; ४; २२, २; ३६, ७; १३; क ५, ८.

¶**अनु-सं√तॄ**, अनुसंतरति मै ३, ६, ९.

अनु-सं√दह्, अनुसंदह शौ १२, ११, २; पै १६, १४६, १२.

अनु-सं√दिश्, अनुसंदिशामि शौ ४, १६, ९.

अनु-समि(म्√इ), अनुसंयँन्ति[h] खि ४, ११, १०; अनुसंयन्ति शौ ११, ७, २; अनुसंयन्तु कौ २, १२.१४; पै १६, १५३, ३[i].

¶**अनु-सं√पश्**, अनुसमपश्यताम् काठ २३, ८; अनु···समपश्यन् मै ३, ७, १.

अनु-सं-प्र√या, अनुसंप्रयाहि शौ ११, १, ३६; पै १६, ९२, ६; ?अनुसंप्रयात[j] तै ४, ७, १३, ४; ५, ७, ७, २.

अनु-सं√भिद्, अनुसंभिन्दन्ति[k] काठ ३६, ७.

अनु-सर्प्*- अनु√सृप् द्र.

¶**अनु-सवन**[l]– -नम् तै ६, ५, ११, ४[3]; ७, ५, ६, ४; मै १, ९, ५[2]; ३, १०, ५[2]; काठ ९, १४; २३, ७; २९, १[3]; ३७, ७; क ३६, ४; ४५, २[3].

¶**अनु-सीत**[m]– -तम् तै ५, २, ५, ५;

---

[a]) अभ्यस्तीभूतायाः प्रकृतेः रू. (वैतु. दे २, १४ यत्र छान्दसः शकारोपजन इत्युक्तं भवति)।

[b]) लक्षणाऽर्थे कप्र. अनुः इतीव व्याचक्षाणः सा. चिन्त्यः। तथा हि सति पृथक् स्वरवान् अयं स्यात्।

[c]) तु. नापू. सस्थ. व्युपसृष्टं रू. तत्रत्यं टि. च, यदनु सम्यग् व्याख्यातुमशक्नुवन् सा. इहाप्युपेक्ष्यः। उभयत्राऽर्थतः प्रयोगसाम्यात्।

[d]) पाएडु. पपा. च 'अनुसंचरेम' इति पठतः। तत्र अनुः सप्तम्यर्थे कप्र. द्र.।

[e]) गस. शत्रन्त-कृत्-प्रस्व. (पा ६, १, १८६; २, १३९)। स्त्रियां ङीपः (पा ४, १, ६) पित्त्वान्निघाते स्वरेऽभेदः।

[f]) कर्मणि क्तेऽनन्तरगतिस्वरः (पा ६, २, ४९)।

[g]) भावे क्तिनि 'तादौ' (पा ६, २, ५०) इति पूपप्रस्व.।

[h]) 'अनुसंयन्ति' इति त्रिस्वरः सुपा. नितरामशुद्धः।

[i]) तु. 'अनुसंयन्ति' इति शौ (११, ७, २) सस्थ. पाभे.।

[j]) यथोपलम्भं व्युपसृष्टिश्च त्रैस्वर्यं च श्रूयते। तद् भवत्येव मौलिकतां प्रति सुपा. सन्देहः। अनन्तरार्थेऽनोः पृथक्-काराभ्युपायेऽपि (तु. भा.; वैतु. सा., माशब्रा ८, ६, ३, २२ यतः उपसंप्रयात [मा १५, ५३ इत्यस्य त्र्युपसृष्टस्यैव पा. प्रामाण्यं भवति]) 'सम्' इत्यस्य निघातप्राप्तेर्दुर्वारत्वात् (पा ८, १, ७० [तु. मा १५, ५३ यतः 'सम्' इत्यस्य मूलतो निघात एवानुमीयेत])। तत् का गतिरिति ? शाखान्तरीयमेवाऽपरमपि साक्ष्यं मौलिकस्थितिपरिच्छित्त्यर्थमुपयुज्यतामिति (तु. शौ ११, १, ३६ यदाधारेण 'अनु' इत्यस्यापि 'सम्' इत्येतद्वदिह निघातोऽनुमातुं सुलभः)। यत्तु शौ. एकवच्छ्रुतिर्यजुःषु च बहुवदिति तत्र कतरा मौलिकतरा स्यादिति भूयो विमृशां विमर्शमर्हेत्। स्यादेतद् गतित्रयमपि सस्वरं मूलतो यजुःष्विति प्रतिगति विरामो दातुमिष्टः। एवमपि त्रिस्वरं त्रिगति क्रिप. न सिद्ध्येत्। प्रतिगति 'यात' इत्याख्यातस्य पृथगन्वयस्याऽभ्युपेयत्वादेकैकगतियुक्ताऽऽख्यातत्रितयस्य लाभादिति।

[k]) पश्चादर्थे वर्तमानोऽनुः (तु. मै १, १०, १३) अव्य. भवत्युत गतिरिति स्वराङ्कणाऽनुपलम्भाद् विवेक्तुं दुर्लभं द्र.।

[l]) अस. सासस्व. (पा ६, १, २२३)। उप. यद्र.। वा. क्रिवि. इति द्र.।

[m]) समास-स्वरार्थं तुटि. 'अनु-ष्वधु-'।

६, २, ५; काठ २०, ३; क ३१, ५.

?अनुसूया[a]- -या खि ३, १७[२], ५.

?अनु-सूर्य[b]- -र्यम् शौ १९, ४९, ५.

अनु√सृ, अनु…असरन् ऋ ९, ६, ४.

अनु…ससुः ऋ ५, ५३, २[c]; ७, ९०, ४[d].

अनु√सृज्, ¶अनुसृजति काठ १३, ६; अनुसृजन्तु पै ५, ७, ५; अनु…असृजन् ऋ १०, ६६, ८. ¶अन्वसृज्यत तै ७, १, १, ४[२e]; ६[२e]; काठ ८, ११; ३४, ७, क ७, ८; ¶अन्वसृज्यन्त मै १, ६, ११; ¶अन्वसृज्यन्त मै २, ५, ५.

अनु-सर्ग- अन्°

?१अनु-सृष्ट[f]- -ष्टः मै २, ५, ५¶.

२अनु-सृष्ट[g]- -¶ष्टः मै २, ५, ५; काठ १३, ५[२]; -¶ष्टम् मै २, ५, ५; काठ १३, ५; -¶ष्टस्य मै ४, २, १४; -ष्टान् मा २४, १६; का २६, ४, १; मै ३, १३, १४.

¶अनु-सृष्टि[h]- -ष्टिः मै ४, २, १४.

अनु√सृप्, अनुसर्पति शौ ९, १३, ७; अनुसर्पन्ति शौ ९, १३, १७; पै १६, ७५, ७; ८; अनुसपतु, अनु(सर्पन्ति) पै १६, ७४, ७.

अनु-सर्प*[i]- -०र्प शौ २, २४, ४; पै २, ४२, ३.

अनु-सृप्ता- ?अनसृप्ता- द्र.

अनु-सृप्य[j] पै १६, ९१, ५.

अनु-सेषिधत्- अनु√षिध् द्र.

अनु√स्तृ>स्तृ, ¶अनुस्तृणाति काठ २५, ५; क ३९, २.

¶अनु-स्तर(ण→)णी[k]- -णी तै ६, १, ६, ७; ७, ५; मै ३, ७, ४[२]; ४, ७, २[२]; काठ २९, २; क ४५, ३; -णीम् तै ६, ६, ७, १; ७, १, ६, ४[२].

अनु√स्पश्

अनु-पस्पशान[l]- -नः शौ ६, २८, ३; -नम् ऋ १०, १४, १; मै ४, १४, १६; शौ १८, १, ४९.

---

[a]) मुपा. भ्रष्ट इति कृत्वा 'अनू-असूया' इति शोधः द्र. ।

[b]) पाठ-याथार्थ्यं प्रति भवति सन्देहः । यनि. स्वर-विरोधाद् मूको. व्यवस्थाऽभावाच्च । स्वरविरोधस्तावत् । अत्र प्रास. वा स्याद् अस. वा बस. वा । प्रथमोत्तमयोः कल्पयोः पूपप्रस्व. स्याद् मध्यमे च सासस्व., न तु कथञ्चिदपि परादिस्वर इति । अथ मूको. अपि द्वैविध्यमुपलभ्यते । भूयश्च 'अहिसूर्यम्' इति पठ्यतेऽल्पीयश्च 'अनुसूर्यम्' इति । प्रथमे प्रकारे 'अहि । सूर्यम्' इति पदद्वयी संभाव्येत (तु. पै १४, ४, ५; वैतु. सा. पाण्डु. च) । द्वितीये प्रकारे 'अनु । सूर्यम्' इति पदद्वयी संभाव्येत (वैतु. w. 'अनूत्सूर्यम्' इति [तु. ओत्सूर्यम् शौ ४,५,७]) । प्रकारद्वयेऽपि यनि. स्वरः 'सूर्यम्' इत्यस्य पृथक्-पदतां सूचयंस्ततः पूर्वम् 'अन्वहम्' इत्यस्य मौलिकं श्रवणमुपस्थापयेत् ।

[c]) 'मरुतः' (द्वि३) इत्येतदाक्षेपेण प्रकरणसुलभेन कर्माकाङ्क्षा पूरणीया (वैतु. सा. यस्य वृष्टि- इत्येतत् कर्तृप्रत्ययान्ततया मरुत्परतया च विब्रुवाणस्य कर्म-नैराकाङ्क्ष्यं दुर्लभं [तु. सस्थ. टि. वृष्टि-]) ।

[d]) 'यज्ञकर्मानुराधितेन्द्रवायुकृतवृत्रविनाशम्' इति शेषः । अनोर् गतित्वाभावमिच्छतः GW. अन्वयश्चिन्त्यः ।

[e]) एतदादिषु स्थलेषु अनुर्न कप्र. (तु. मै १, ६, ११; वैतु. भा. यस्तृतीयार्थे कप्र. अनुर् इत्याह) ।

[f]) अनन्तरगतिस्वरे (पा ६, २, ४९) सुलभेऽप्यन्तोदात्तनिगमान्तरसर्वस्वविरोधात् प्रामाण्येऽस्य सन्देहो भवति (तु. संटि.) ।

[g]) अनन्तरगतिस्वरे प्राप्ते (तु. नापूटि.) प्रवृद्धादित्वम् उसं. (पा ६, २, १४७) ।

[h]) गस. क्तिन्नन्त-कृत्-प्रस्व. (पा ६, २, १३९) । ननु नित्-प्रत्ययान्तत्वादाद्युदात्तेन उप. भाव्यमिति । सत्यमेतत् । सामान्येन तथैव भवति । एवं सत्यपि कानिचिदुक्तप्रत्ययनिष्पन्नानि सन्त्यपि प्राति. अन्तोदात्तानि श्रूयन्ते (तु. वृष्टि-, सातिः प्रभृ. [पा ३, ३,९६;९७]) । प्रकृतस्य तु प्राति. अयमपरो विशेषो भवति । यथेदं सामान्येनाऽऽद्युदात्तत्वेनैव श्रूयमाणं सत् क्वचिदिवाऽन्तोदात्तत्वेन श्रूयते (तु. माशब्रा. ११, २, १, ३) । ननु गस. 'तादौ' (पा ६, २, ५०) इति पूपप्रस्व. स्यादिति । नेति । 'निति' इति विशेषणादाद्युदात्तनिगमपरतयैव तस्याऽनुशासनस्य चरितार्थयितुमौचित्यादिह च प्र. नित्स्वरस्य वस्तुतोऽतन्त्रत्वात् ।

[i]) पचादित्वाद् अचि थाथादि-स्वरः (पा ६,२,१४४) ।

[j]) गस. ल्यबन्तं रू. । 'निःसृप्य' इति शौ (११, १, २५) पामे. ।

[k]) गस. कर्मणि ल्युट् । कृत्-प्रस्व. (पा ३,३,११३; ६, १, १९३; २,१३९) । स्त्रियां ङीपः (पा ४, १, १५) पित्त्वान्निघाते स्वराऽपरिवर्तकत्वम् ।

[l]) गस. कानजन्त-कृत्-प्रस्व.(पा६,१,१९३;२,१३९)।

†अनु-स्पष्ट[a]- -ष्टः ऋ १०, १६०, ४; शौ २०, ९६, ४.

†अनु√स्पृश्, अनुस्पृश ऋ ४, ४, २; मा १३, १०; का १४, १, १०; तै १, २, १४, १; मै २, ७, १५; काठ १६, १५; क २५, ६.

अनु√स्फुर्, अनु···स्फुरान् ऋ ६, ६७, ११.

अनु-स्फुर[b]- -रम् शौ १, २, ३.

अनु√स्फूर्ज्>स्फूर्जि[c], अनुस्फूर्जयति पै १६, १४२, ८.

अनु√स्मृ, अनु···स्मराथः ऋ १०, १०६, ९.

?अनु-स्मरम्[d] खि २, १४, ९.

¶अनु√स्रु, अनुस्रवति मै ३, ४, ५.

अनु(न्-उ)स्रयामन्[e]- -याम्णे ऋ ४, ३२, २४.

अनु√हन्, अनुहताम् पै १०, १२, ४.

?अनुजिघासि[f] पै ५, २७, ७.

अनु-घन[g]- -नेन मै ४, १४, १७.

अनु√२हा, अनु···जिहाते ऋ [३, ३१, १७; (४, ४८, ३)]; †अनु···जिहते ऋ ६, १८, १५; मै ४, १२, ३; काठ ८, १६; अनु[३]···जिहाताम् ऋ ७, ३४, २४; †अनु[६]···अजिहत ऋ १०, ८९, १३; तै १, ७, १३, १.

?अनूजहिरे शौ १८, ३, ४६‡[h].

अनु-हाय[i] तै ३, २, २, २; ७, १, १, २¶; ¶मै २, ५, ६; ¶काठ ११, ४; २३, ४; शौ ५, १८, ९; पै ९, १८, २.

¶अनु√हु, अनुहूयन्ते काठ २१, १०[२]; २७, १०.

¶अनु√हूर्च्छ्, अनुहूर्च्छन्ति मै १, १०, ७; काठ ३६, १.

अनु√हृ, *अनुजहिरे शौ १८, ३, ४६‡[j].

अनु√ह्वे(>हु), †अनु···हुवे ऋ [१, ३०, ९; (८, ६९, १८)]; कौ २, ९४; जै ३, ९, ९; शौ २०, २६, ३; अनुह्वयामसि शौ ५, ३०, १७; ८, १, १५; पै ९, १४, ७; अनुह्वय ऋ ५, ५३, १६.

अनु···जोहवीतु शौ ६, ७३, ३.

अनु-हव[k]- -वम् शौ १९, ८, ४.

अनु-हूत[a]- -तः शौ ५, ३०, ७; पै ९, १३, ७.

*अनू(नु + उँ)-

अनू-क[l]- -कम् शौ ४, १४, ८; पै १६, ९९, २; -कात् शौ ९, १३, २१; पै १६, ७५, ११.

अनूक्य[m]- -क्यम् शौ ९, ६, १; पै १६, ५३, १६; १११, १; -†क्यात् ऋ १०, १६३, २; शौ २, ३३, २; २०, ९६, १८; पै ४, ७, २; ९, ३, १०; -क्ये शौ ११, ३, ९; पै १६, १४७, ५.

आनूक[n]- -कम् ऋ ५, ३३, ९.

---

[a]) कर्मणि क्तेऽनन्तरगतिस्वरः (पा ६, २, ४९)।

[b]) वीप्सायां वा (तु. सा.) तृतीयार्थे वा अस. सासस्व. (पा ६,१,२२३)। उप. भावे कः प्र. उसं. (तु. सा.)। वा. क्रिवि.। यद्वा गस.थाथादि-स्वरः(पा६,२,१४४)। अस्मिन् कल्पे उप. इगुपधलक्षणः कः। शर- इत्यत्र विशेषणत्वेन चाऽन्वयः (तु. MW.)।

[c]) तु. अभि√स्फूर्ज् (शौ १२, ५, २०)।

[d]) 'अनु-स्मरत्->-रन्' इति स्वर-शोधपूर्वकं शत्रन्ततया पठ्येत (तु. संटि.)।

[e]) तस. नञ्-स्वरः (पा ६, २, २)। उप. यद्र.।

[f]) संस्कारसापेक्षे मुपा. '-घांसति' इति शोधः स्यात्।

[g]) गस. पञ्चाद्य्-अचि थाथादि-स्वरः (पा ६,२,१४४)। उक्ते च प्र. वर्णविकाराद् अन्यद् यद् वैयुत्पत्तिकं वैशेष्यं भवति तद् घन- इत्यत्र द्र.।

[h]) 'अनूहिरे' इति ऋ (१०, १५, ८) पाभे.। मन्त्रस्य पूर्वार्धीयं पादद्वयम् ऋ. त्रैष्टुभं भवति। तदेव शौ. जागतं श्रूयते। तेन शौ. प्रतिपादमेकमक्षरमधिकं भवति। एस्थि. जकारमध्यत्वेन शौ. मूलतः प्रामाण्यं भजद् एतत् पदं '(हि>)हि[अनु√हृ यद्र.])'इत्यस्मिन्नंशे विकृतमिति संभाव्यते (तु सा.; वैतु.पाण्डु.)। गत्यंशे दीर्घस्य प्रामाण्यं तु संदिग्धं भवति मूको. उभयथोपलब्धेः।

[i]) गस.ल्यबन्त-कृत्-प्रस्व. (पा ६,१,१९३;२,१३९)।

[j]) तुटि. ?अनूजहिरे (<अनु√२हा)।

[k]) गस. भावे अप् प्र. उस.। थाथादि- स्वरः (पा ३, ३, ७२; ६, २, १४४)।

[l]) बस. अनू- (<अनु+उँ [<अव्-<√अव्]) +स्वार्थे कप् (तुटि. अभीक-)। यत्तु अनु+अकँ- (<√अञ्च्) इति कृद्वृत्ते गस. इति MW., तत्र स्वरो दुर्घटः (तु. पा ६, १, २२२)। यदप्य् उप. <√उच् इतिमात्रं ततो विशिष्टमाह सा. (तु. शौ २, ३३, २), तत्रापि पूर्ववच्चोद्यं (तु. पा ६,२,१३९)।

[m]) स्वार्थे यत् प्र. उसं. तित्-स्वरितश्च (पा५,४,२५; ६,१,१८५)। पं. स्थाने द्वि. सुश्रवतरा स्यात् (तु.दोषण्यम् इत्युत्तरार्धे)। यत्तु सा. अनु√उच्+ण्यत् इत्याह (तु. शौ २,३३,२) तत्र लघूपधगुणाऽभावो दुर्घटः (पा७,३,८६)।

[n]) तस्येदमित्यर्थे अण् (पा ४, ३, १२०) तत्स्वरश्च। वा. क्रिवि. इति BW. यदाह, तच्चिन्त्यम्। प्रकरणतोऽस्य वि.असतः संप. च सतस्तथात्वापत्तेः(तु.सा.[वा.एव नार्थे?])।

अनू-काश- अनु√काश् द्र.

अनूक्त- अनूचान-, १अनूच्य, २अनूच्य-

अनूच्यमान- अनु√वच् द्र.

अनूचीन- ३अनूच्य- अन्व(नु√अ)-ञ्च् द्र.

¶**अनूच्छ्रि** (नु-उद्√श्रि), अनूदश्रयत म २, २, ८; काठ १०,१०.

¶**अनू(नु-उद्)ज्√जि,** अनूदजयत् मै ४, ३, २; काठ १२, ७[2].

अनू(न्-ऊ)ति[a]- -ती[b] ऋ ६, २९, ६.

अनूत्था(नु-उद्√स्था), अनु···उत्तिष्ठतु खि ६, १, २; ¶अनूदतिष्ठन् मै ४, ८, ५.

¶अनूत्-स्थाय[c] तै ३, ४, १०, ३; ६, २, ५, ५; मै १, ९, ८; काठ ९,१५:२२,११; क ३५,५.

¶**अनू(नु-उद्)त्√सृज,** अनूत्सृजति मै ३, २, ७; काठ २०, ८; क ३१, १०; अनूत्सृजन्ति मै ३,२,४; अनूत्सृजेत् काठ १३,३.

¶**अनू(न्-ऊ)दक**[d]- -कम् मै ३,१०,७.

¶**अनू(नु-उ)द्√अय्** (<√इ)

अनूदु(द्-अ)द्य[e] काठ २४, ४; क ३७, ५.

¶**अनू(नु-उ)द्√इ,** अनूदयाथ मै ३, ७, १.

अनूदेति काठ ८, ५; क ७, १; अनूद्यन्ति मै १, १०, १८; ३, ७, १[2]; काठ ३६, १३; अनूदैत् मै १, ६, १२; २, ५, ३; काठ १३, ३.

अनूद्-यत्- -यन्तम् काठ १३, ४.

¶**अनूदे**(नु-उद्-आ√इ)

अनूदेत्य काठ २२, ११; क ३५,५.

¶**अनू(नु-उ)द्√द्रु,** अनूद्द्रवन्ति काठ ८, ११; क ७, ८; अनूद्द्रवेत् काठ ६, ६.

अनूद्-द्रुत्य काठ ६, ४; ९, १६[c]; १०, ५; २१, ८; १०.

¶**अनू(नु-उ)द्√घृ**(<ह्र)

अनूद्-घृत्य[e]- -त्यः तै २, २, ४, ७.

†?**अनू(न्-ऊ)धस्**[f]- -धाः ऋ १०, ११५,१; कौ १,६४; जै १,७,२.

अनू(न्-ऊ)न,ना[a]- नः खि २,१०, २; शौ ७, ८६, ३; पै ११, १, ८; –नम् ऋ १, १४६, १; २, १०, ६; ४, २, १९; ६, १७, ४; खि ३,७,५; मै ४,१३,४†; काठ १६,२१†; शौ ७, ८६, ३; १२, ३,४८;–नस्य ऋ ८,५५,५;–ना ऋ ७, २७, ४; –नाः ऋ ३, १, ५; ८,१६,४; –नेन ऋ ४,५,१.

†अनून-वर्चस्[g]- -र्चाः ऋ १०, १४०, २; मा १२,१०७; का १३, ७, ६; तै ४, २, ७, ३; मै २, ७, १४; काठ १६, १४; क २५, ५; कौ २, ११६७.

¶**अनू(नु√उ)न्द्,** अन्वौन्दन् काठ २७, ५; क ४२, ५.

†**अनूप**[h]- -पाः ऋ १०, २७, २३; –पे ऋ ९, १०७, ९; कौ २, ३४८; जै ३, २९, ५.

[a]) तस. नञ्-स्वरः (पा ६, २, २) । उप. यद्र. ।

[b]) स१ द्र. (वैतु. सा. तृ१ इति; GW. प्रभृ. च१ इति [कथं बत रक्षाया अभावमप्युद्दिश्य देवतायाः सुहवत्वं काम्येतेति त्वत्राऽवाञ्चः प्रष्टव्याः स्युः]) । सा. व्यु.? (तु. सस्थ. टि. ऊती) ।

[c]) गस.ल्यबन्त-कृत्-प्रस्व. (पा ६,१,१९३;२,१३९)।

[d]) सस्व.कृते तु.अनुदका-। उप. नैरुक्तिकं दीर्घादित्वं द्र.।

[e])गस. ल्यबन्त- कृत्- प्रस्व. (पा ६, २, १३९) ।

[f]) बस. अन्तोदात्तः (पा ६, २, १७२) । सकारान्तं प्राति. नकारान्तमुतेत्यत्र पूर्वमिति पपा. । तेन च तन्मतेऽस्त्रीपरमेतद् भवति (तु. पावा ५, ४, १३१)। एतदभ्युपायेऽपि यत् सा. लोकशब्दयोजनेन द्यावापृथिव्योरस्त्रीत्वं सिषाधयिषति, तन्मन्दम् । पूर्वार्धे तयोर्मातृत्वेनोपचारस्य तेन स्वयमभ्युपेतत्वात् । एस्थि. अस्याऽस्त्रीविषयत्वे सति कैम्पर्यस्य व्यवस्थेयत्वमवधेयम् । अथवा कृतसमासान्तत्वं द्र. । संहितायां तथापि निर्विशेषं संभवान्निगमान्तराऽभावे विनिगमनस्य दुःसाधत्वाच्च । एवं तावदस्त्रीविषयत्वे सत्ययं समासान्तो भवतीत्यस्य लोकमात्रपरत्वमुक्त्वा यथाश्रुत्येव वेदेऽनुशिष्यम् । तत्राऽत्र समासान्तस्य सावसरत्वं भवतीत्येव तथ्यम् । सकारान्तनकारान्तयोः प्राति.अन्योन्यनिरपेक्षं श्रुत्युपलम्भात् पूर्वोक्तदिशा विनिगमनाऽभावे यतरस्य कतरस्यापि प्राति. इह रू. स्यादित्यस्य सुवचत्वात् ।

[g]) बस पूपप्रस्व. (पा ६, २, १) ।यद्वा तस. नञ्-स्वरः (पा ६, २, २)। उप. ऊन-वर्चस्- इति बस. द्र. ।

[h]) बस. पाप्र. अनु-ऊ(<२अ)प्- +अः (समासान्तः)। इत्येवं व्याकृतौ सत्याम् उप. आदि-विकारः (पा ५,४,७४; ६,३,९८) प्रत्ययस्वरश्च । यत्तु सूत्रे 'ऊद्' इत्यस्य स्थाने 'उद्' इत्यनेनापि पठितेन सता पूर्वसवर्णदीर्घत्वेनाऽभीष्टरूपसिद्धिप्रस्तावे प्रत्युपस्थाप्यमानेऽवग्रहदोषः पाम. अचोदि, तद् यावदुपलब्धि पपा. अवग्रहस्यैवानुपलम्भाद् उप. ह्रस्वदीर्घान्यतरादित्वस्य विनिर्णेतुं दुःशकत्वात् तद्विषयस्योट्टङ्कनस्य नितरामनवसरत्वाद् भग्नभित्तिकत्वं द्र. । पामउ. च दीर्घोच्चारणस्याऽत्यावश्यकत्वाभावस्याऽवग्रहाभावे हेतुत्वमिव प्रदर्श्यमानमपि नादरणीयम् । यथाकामह्रस्वदीर्घान्यतरोच्चारणसद्भावस्याभीष्यमाणस्य सतो नितान्ताऽवग्रहाभावं प्रति कारणतानुपपत्तेरिति यावत् । वस्तुतस्त्वत्र वैयाकरणे प्रकरणे पूर्वसवर्ण-

अनूप्य[a]- -प्याः काठ २,१; क १,१३; शौ १,६,४; १९,२,२; पै ८,८,८.

¶अनू(नु-उ)प√जीव्, अनूपजीवन्ति मै ३, १०, ४.

¶अनू(नु-उ)प√धा>दधा, अनूपदधाति काठ २१, ४; अनूपदध्यात् तै ५,२,७,२; क ३१,१९. अनूपधीयन्ते मै ३, २, ९[२].

¶अनू(नु-उ)प√नम्, ?अनूपनमति[b] मै ४, २, ९.

¶अनू(नु-उ)प√स्था>तिष्ठ, अनूपतिष्ठन्ते[c] मै ३,२,७; ४,७,९; अनूपतिष्ठन्ते मै ३, २, ३; ९, २; काठ २९, ८; क ४, १.

अनूपा(नु-उप√आ)स्, ?अनूपास्ते[d] पै १६, २१, १०.

¶अनूपे(नु-उप√इ), अनूपयन्ति[e] तै १, ७, ५, ४.

अनू-राध- अनु√राध् द्र.

अनू-रोह- अनु√रुह् द्र.

अनू(न्-ऊ)र्ध्वभास्[f]- -भासः ऋ ५, ७७, ४.

¶अनू(न्-ऊ)र्ध्वंभावुक[g]- कम् तै २, ६, ५, ३.

†अनू(न्-ऊ)र्मि[h]- -र्मिम् ऋ ८, २४, २२; शौ २०, ६६, १.

अनू-वृज्- अनु√वृज् द्र.

अनू-वृत्- अनु√वृत् द्र.

¶अनू(न्-ऊ)षरिह्[i]- -रिहः मै १,६,३.

†अनृ(न्-ऋ)क्षर, रा[j]- -रः ऋ. १, ४१, ४; २, २७, ६; -रा ऋ १, २२, १५; मा ३५, २१; ३६, १३; का ३५, ४, २०; ३६, १, १३; मै ४, १२, २; काठ ३८, १३; शौ १८, २, १९; -राः ऋ १०,८५,२३; शौ १४,१,३४.

अनृ(न्-ऋ)च्[k]- -चः ऋ १०,१०५,८.

¶१अनृ(न्-ऋ)च[l]- -चम् मै ३, ३, ५; काठ २१, ५; क ३१, २०. [°च- एक°]

२?अनृ(न्-ऋ)च[m]- -चाय पै ८,११,७.

अनृ(न्-ऋ)च्छ(त्→)न्ती- -न्तीः पै १, ३४, १-३.

अनृ(न्-ऋ)जु[h]- -जोः ऋ ४, ३, १३.

अनृ(न्-ऋ)ण[n]- -णः मा १९, ११; का २१, १, १०: तै ३, ३, ८, २; ४¶; ६, ३, १०, ५¶; मै ३, ७, ८¶; ४, १४, १७; ¶काठ १३,२; २६,२; क ४०, ५¶; शौ ६,११७,१; २; पै १६, ४९,१०; -णम् पै १६,५०,१; ८; -णाः मै १, १०, २०[२]¶; काठ ३६, १४[२]¶; शौ ६, ११७, ३[४]; पै १६, ५०, २[४°];

दीर्घात्मिकैव मौलिकी शाब्दी प्रवृत्तिः । तन्मूलश्चाप्यवग्रहाभावः । पूर्वोत्तरयोरुभयोर्वर्णयोः स्थान एकस्य समानस्य सत आदेशस्य विभागानर्हत्वात् । एवं च अनूप-, अभीपॅ-, द्वीप-, नीपॅ-, प्रतीपॅ-, इत्येतान्येव प्राति. मौलिकानि सन्तीतरेषां सजातीयनिष्पत्तीनां वृत्तिसामान्योपजनितप्रवृत्तीनां सताम् अन्तरीप-, समीप- प्रभृ. आदर्शस्थानीयानि द्र. । अनूप- इत्यस्माच् च देशात्मकवृत्तिविशेषवतः सतो विवेककरणीव 'अन्वीप-' इत्यस्य साम्यप्रवृत्तितो द्वितीयवर्गानुपातिनी प्रवृत्तिर् द्र. । इह च सर्वत्र उप. विषये २अप्- इति स्याद् √आप् इति वेत्यस्य विनिर्णयः २अप्- इत्येतत्-प्रसङ्गेन यद्र. । अन्ततः, 'अन्तर्' इत्यादिविषयोपनिबन्धः 'ह्यनवर्णनिपातेभ्योऽपः पूर्वसवर्णदीर्घः', 'समन्तर्भ्योमीत्', 'अनोरदेशे' इत्याकारकः स्याद् इति विमृशां विमर्शाय कल्पताम् (तु. पा ६, ३,९७;९८) ।

[a]) तात्रभविको यत् प्र. स्वरितश्च (पा ४,४,११०; ६,१,१८५) ।

[b]) विकृता इव मूको. भवन्ति (तु. संटि.) । यमु. तु स्वरोऽलक्षणो योगश्च विपरीतार्थकर इति कृत्वा '६अ-सू-(सु-उ)पनमति' इत्याकारकः शोधः विचारकोटौ द्र. ।

[c]) वैतु. टि. २अनु (तै ५,७,९,२) । यदनु तत्राऽसौ नि. कप्र. इष्टो भवति गतिश्च नेष्ट इति ।

[d]) 'अनुवस्ते' इति शौ (११,६,१०) पाभे. । '(अ)नूपस्ते' इति पै. मूको. ज्ञापयति यथा मूलतस्तत्रापि शौ. अभिन्नैव सती श्रुतिः प्रामादिकम् (अनूवस्ते>°नूँपस्ते >°नूप°) इत्याकारं वर्णविकारमुपगतेति । एस्थि. मुपा. चिन्त्यकोटिमनुप्रविष्टः सन् शोधार्हः स्यान्न तु वास्तविकस्य कस्यचित् पाभे. सूचक इति ।

[e]) वैतु. टि. २अनु (तै १,७,५,३) यत्रासौ नि. कप्र. ।

[f]) पदविभागः सस्व. च 'अजात-शत्रु-' इत्यत्र द्र. (उप. तु. ऊर्ध्व-ग्रावन्-) । यत्तु सा. 'ऊर्ध्व-भास्-' इत्यस्य उप. अग्निपरत्वमपि विकल्पयति, तच्चिन्त्यम् । नञ्पूर्वत्वे बस. अन्तोदात्तत्वप्रसङ्गात् (पा ६, २, १७२) ।

[g]) अ-नग्नंभावुक- इत्यत्र गटि. अत्रापि प्रमाप्येत ।

[h]) तस नञ्-स्वरः (पा ६,२,२) । उप. यद्र. ।

[i]) सस्व. नापूटि. द्र. । उप. ऊष- +√रि(लि)ह्+क्विप् ।

[j]) बस. अन्तोदात्तः (पा ६, २,१७२) । उप. √ऋष् +क्सरन् (पाउ ३,७५) । नित्स्वरः ।

[k]) सस्व. नापूटि. द्र. । समासान्ते प्र. विकल्पः उसं. (तु. नाउ.) ।

[l]) बस. समासान्तः अः प्र. (पा ५,४,७४) । तत्स्वरेणान्तोदात्तः । समासान्ताऽभावपक्षे तु. नापू. रू. ।

[m]) सांशयिकः पदविभागो भवति विमर्शविशेषसापेक्षः ।

[n]) बस. अन्तोदात्तः (पा ६,२,१७२) । उप. यद्र. ।

[o]) 'अनृणः' इति शोधः द्र. (तु. '?अदीप' इत्यत्र सस्थ. टि.)

–णेन काठ १३, ३¶.

१अनृ(न्-ऋ)त, ता[a]- -तम् ऋ १, २३, [२२; (२३); १०, ९, ८; (९)]; १०५, ५; १३९, २; १५२, ३; ७, २८, ४; ८, ६२, १२; १०, १०, ४; १२४, ५; †मा ६, १७; †का ६,५,५; ¶तै २, ४, १, २; ५, ५, १; ६; ¶मै १, ९, ३; १०, ११^{३}; २, १, ४^{२}; ४, २^{४}; ४, ७, ५; १४, १७^{४}$; ¶काठ ६, ७^{२}; ८, ७; ९, ११; १०, ७; १२, ५; ११^{४}; १४, ५^{३}; २३, १^{२}; ६; २७, ४; ७^{३}; ८; ३४, ११; ३६, ५^{३}; ३७, १^{२}; ¶क ४, ६^{२}; ७, ४; ३५, ७^{२}; ४२, ४; शौ १, १०, ३; २, १५, ५; ४, ९, ७; १६, ६; ६, ६१, २; ३; ७, ९४, ३†; ९, १५, २३†; १०, २, १४; ५, २२; १२, ३, ५२; १८, १, ४†; १९, ४४, ८; पै १, ९, ३; ३३, ३; २, २६, १; ५, ३२, १; ३६, ४; ५; ८; ६, ५, १२; ८, ३, १३; ९, २२, ४; १२; १६; २३; १५, ३, ८; १६, ६०, ५; ८; ६९, १२†; १३०, १; –तस्य ऋ ५, १२, ४; ७, ६०, ५; ६५, ३; ८६, ६; १०, ६७, ४; १००, ७; मै ३, ७, ३¶; शौ २०, ९१, ४†; –ता ऋ २, २४, ६; ७; ७, ६१, ५; ८४, ४; –ताः पै २, ५५, ३; ४; –तात् मा १, ५; का १, ३, १; ¶मै १, १०, १२^{२}; २, ४, २; ¶काठ १२, ११; ३६, ६^{२}; पै ७, ८, ८; –†तानि ऋ १, १५२, १; २, ३५, ६; मै ४, १४, १०; –ते मा १९, ७७; का २१, ५, ४; मै ३, ११, ६; काठ ११, ३; ३८, १; –तेन ऋ १०, ८७, ११; ¶मै १, ९, ३; ११, ५; २, ४, २; ¶काठ ९, ११; १२, ११; १४, ५; शौ ६, ७१, ३; ७, ७३, २; ८, ३, ११†; पै २, २८, २; ५, ३२, ६; १६, ७, १†; –†तेभिः ऋ ७, १०४, ८; शौ ८, ४, ८; पै १६, ९, ८. [°त- सत्य°]

†अनृत-देव[b]- -वः ऋ ७, १०४, १४; शौ ८, ४, १४; पै १६, १०, ४.

अनृत-द्विष्[c]- -द्विषः ऋ ७, ६६, १३.

¶अनृत-पशु[d]- -शू मै १, १०, १२; काठ ३६, ६^{२}.

अनृत-वाच्[e]- -वाक् काठ ४, १६; शौ ४, १६, ७; पै ५, ३२, ८.

अनृत-वादिन्[f]- -नम् पै ९, १९, २.

¶अनृतवादिनी[g]- -नी मै ४, ५, २.

२अनृ(न्-ऋ)त[h]- -ताः ऋ ४, ५, ५.

¶अनृ(न्-ऋ)तु[h]- -तु^{२}[i], –?तुभिः[j] मै ३, ६, ७.

अनृ(न्-ऋ)तुपा[k]- -पाः ऋ ३, ५३, ८.

¶अनृ(न्-ऋ)त्विज्[a]- -त्विजे काठ २८, ५^{३}; क ४४, ५^{३}.

अने(न्-एक>)का- -काम्?[l] पै ६, २, ६‡.

अनेक-वत्- -वन्तम् काठ २१, १३.

¶अने (न्-ए) कादशि (न्→) नी- -नीम् काठ २२, ७; क ३५, १.

अने(न्-ए)जत्[a]- -जत् मा ४०, ४; का ४०, १, ४.

अने(न्-ए)जित[m]- -तः पै ९, ६, १२.

---

[a]) तस. नञ्-स्वरः (पा ६,२,२)। उप. यद्र.।

[b]) बस. पूपप्रस्व. (पा ६, २, १)। उप. यद्र.।

[c]) उस. क्विबन्त-कृत्-प्रस्व.(पा ३,२,६१; ६,२,१३९)।

[d]) तस. मध्यमपदलोपः सासस्व. च (पा ६,१,२२३)। तु. अनृतेष्टका- माशब्रा ६, २, १, ३८।

[e]) उस. ताच्छीलिक-क्विबन्त-कृत्-प्रस्व. उप. दीर्घश्च (पावा ३,२,१७८; पा ६, २,१३९)। यद्वा 'अन्-ऋत-वाच्-' इति नञि पूप. बस. अन्तोदात्तः (पा ६, २, १७२)। अस्मिन् कल्पे उप. तस. मध्यमपदलोपः (तु. नापूटि.)।

[f]) उस. णिन्यन्त-कृत्-प्रस्व. (पा ६,२,१३९)।

[g]) स्त्रियां ङीपः (पा४,१,५) पित्त्वान्निघाते स्वरेऽविशेषः।

[h]) बस. अन्तोदात्तः (पा ६,२,१७२)। उप. यद्र.।

[i]) द्वि१ अन्वये क्रिवि. द्र.।

[j]) विकृत इव मूको. असंगतश्च मुपा. द्र.। तत्स्थाने °मितं नाविष्कृतदताभिक्रम्यम् (=न। आविष्कृत-दता। अभि-क्रम्यम्)' इत्येवं शोध-पूर्वकं पठ्येतेति मतं भवति।

[k]) तस. नञ्-स्वरः (पा ६, २, २)। उप. सप्तम्यन्त उपपदे √१पा+विच्।

[l]) '°मिदेकाम्' (>°मँदे°>°मने°) इत्याकारो विकारः मूको. प्रत्येतव्यः (तु. ऋ १०, ५, ६; शौ ५, १,६)। अन्यथाऽनभीष्टार्थ-प्रतीतिकरत्वे मर्षितेऽप्यवरतो रू. द्वित्ववद् बहुत्ववद्वा स्यान्न त्वेकत्ववदिति दिक्। एस्थि. शोधः सावसरः द्र.।

[m]) तस. उप. √एज्>एजि+क्तः (कर्मणि)। अथवा बस. उप. √एज्+क्तः (भावे)। अथापि वा तस. एव स्याद् उप. च (√एज्>)एज-+इतच् (पा ५, २, ३६)। एवं मूको. वैविध्येनाऽर्थवति सत्यपि यद् 'अनेजातः' इति नितरां दुरूहो मुपा. धृतो भवति तच्चिन्त्यमिति नेव वचोऽन्तराऽपेक्षि।

†अ॒-नेद्य[a]– -०द्य ऋ [८, ३७,१–६]; -द्यः ऋ १, [८७, ४; (२, २३, ११)]; १६५,१२; ५, ६१,१३; मै ४, ११, ३; काठ ९, १८; -द्याः ऋ ६, १९, ४.

अने(न्-ए)न॒स्[b]– -नः[c] ऋ ६,६६,७; -नसम् तै १, ८, ५, ३; -नाः ऋ १, १२९, ५; ७, २८, ४; ८६, ४; मै ३, १०, १¶.

अ॒ने(न्-२ए)व[d]– -वम् काठ १३, ३; -वा शौ १६, ७, ४?[e].

†अने(न्-ए)हु॒स्[b]– -हः ऋ १, १८५, ३; ६, ५०, ३; ८, १८, २१; ३१, १२; ६७, १२; -हसः ऋ ३, ५१, ३; [५, ६५, ५; ८, ४७, १–१८]; ८, [(५,६७,४); १८, ५]; ४५, ११; १०, ६१, २२; मै ४, १२, ३; -हसम् ऋ १, ४०, [४; ३, ९, १; (५, ३४, ७; ८, १०३, ५; ९, ६६, ७)]; ६; [६, ५१, १६; ८,६९, १६]; ८, २२, २; ४९, ४; ५०, ४; १०, ६३, १०; खि ३, १, ४; २, ४; मा ४, २९; २१, ६; का ४, ९, ६; २३, १, ६; तै १, २, ९, १; ५, ११, ५; मै १, २, ५; ४, १०, १; काठ २, ३; ६; क १, १९; कौ १, ६२; जै १, ६, ८; शौ ७, ७, १; २०, ९२, १३; -हसा ऋ १, १२९, ९; ६, ७५,१०; मा २९, ४७; तै ४, ६, ६, ४; काठ ४६, १; पै ४, २४,७; १५, १०,१०.

?अ॒नेह्रा ऋ १०, ६१, १२[f]; शौ ६, ८४, ३[g].

अ॒न्त,न्ता[h]– -न्तः ऋ १, ५४, १; १६४, ३५; ६, २९, ५; १०, १११,८; मा १७,२; २३,६२; का १८,१,३;२५,१०,१०; ¶तै ७, २, ७, २; ८, ५; ३, १, ४; ¶मै १, ९, ७; १०, १८[२], २, २, ९[७]; ८, १४; ४, ३, १; ४, ३[२]; ६, ६; ¶काठ १०, ८; ११, ४; १२, ४; १७, १०; १९, ९; २६, १; ३०, ३; ३२, ३; ३६, १२[२]; ¶क २६,९; ४०,४; ४६, ६; शौ ९, १५, १४†; पै १६, ६९, ४†; -न्तम् ऋ १, ३३, १०; ३७, ६; ५२, १४; [१००, १५; १६७, ९]; १६४, ३४; १७९, २; ५, १५, ५; ६, ४३, २; ७, २१, ६; ९९, २; ८, ४६, ११; १०, ५४, ३; ११४, १०; मा २३, ६१†; का २५, १०, ९†; ¶तै २, ४, ११, २[२]; ३; ७, २, ७, २; ३; ८, ६; ४, १५, १†; १८, २[२]†; ५, ८, १[२]; २; ¶मै १,६,१३; ९,७; १०, १६; १९; २, २, ९[३]; १३; ४, ४[२]; ५; ३, ६,६; ४, ४,३; ५[२]; ६, १; ७, ७; ८, १०[२]; ¶काठ १०, ८[२]; ९; ११, ४[२]; १२, ४[२]; २६, १; २७, १; २९, ४; ६[२]; ३०, २; ३[२]; ५; ३६, १०, १३[२]; ४४, ४; ७[२]; ¶क ४०, ४; ४२, १; ४४, १; ४५, ५; ७[२]; ४६, ५; ६[२]; †जै २, २, ४; शौ ९, १५, १३†; १०, ७, ४२; १२, ३, ३४; १५, ७, १; पै १, ८७, ४; १६, ६९, ३†; -न्ता ऋ ४,१,११; -†न्ताः ऋ ७, ६७, २; ८३, ३; १०, ८२, १; मा १७, २५; का १८, ३, १; तै ४, ६, २, ४; मै २, १०, ३; काठ १८,२; क २८,२; $शौ १, १७, ३; १४, २, ५१; -न्तात् ऋ १, ३०, २२; ३, ६१, ४; १०, ८९, ११; तै ७,

---

[a]) तस. नञ्-स्वरः (पा ६,२,२)। उप. यद्र.।

[b]) बस. अन्तोदात्तः (पा ६, २, १७२)। उप. यद्र.।

[c]) वा. इदं रू.प्र१ <अने(न्-ए)न॒- इति, उप. च ए॒न- इत्य् ए॒नस्- इत्येतत्-सजन्मेतीवाभिप्रैति G. (तु. NW.; यत्तु तत्र सा. अप्येवमभिप्रैतीति समकेति, तदसत्। यनि. द्वि१ क्रिवि. चेत्येवमेव तस्याभिप्रेतत्वात्)। यदपि PW. GW. MW. चेह उप. ए॒न- (=ए॒त-=हरिण-) इत्यनुपदं श्रूयमाणस्य 'अनश्व॒-' इत्यस्य संस्कारसाम्यादास्थिषत तदपि चिन्त्यम्। अनश्व॒- प्रभृ. पदानामन्वयान्तरस्य प्राकरणिकतरत्वात् (तु. सा.)।

[d]) सस्व. द्विपूटि. द्र.। उप.२ए॒व-> -वम्,> -वा यद्र.।

[e]) पपा. 'अ॒नेव' इति ह्रस्वान्तं रू. भवति। तच्चिन्त्यम्। 'ए॒वम्' इत्येतत्-पर्यायभूतस्य दीर्घान्तस्य तृ१ सतः क्रिवि. संगततरत्वप्रतीतेः (तु. सस्थ. २ए॒व-> -वा)।

[f]) 'का॒रवः' इत्येतदन्वितं सत् प्र३ द्र. (वैतु. सा. प्र१ [=इन्द्रः] इति [उभयथापि पपा. विसर्गान्तत्वाऽभावः समानं दुर्घटः])। प्र३ इति पक्षे '?*अने(न्-ए)हु॒-हाः' इति वा स्यात्, 'अनेहु॒स्- > (मौलिके संपा.) *ऽनेहु॒सः >(उत्तरे संपा.) *अनेहु॒ा (=अन्त्याधिकाक्षरच्युतिः) >(उत्तरतरे संपा.) ऽनेहु॒ा' इति वा (वैतु. GW. L५५१b,५५९b 'अनेहु॒सः>*अनेहु॒ अः>अनेहु॒ाः' इति)।

[g]) 'नि॒र्ऋति-' इत्यस्य वि. इति प्र१ सद् '<*अने-(ह>)हु॒ा-' इति वा '<अनेहु॒ाः (=विसर्गच्युतिः) <अनेहु॒स्-' इति वा (तु. NW. टि. 'अने॒न-' इति)।

[h]) √१अम्+तन् प्र. नित्स्वरश्च (पाउ ३,८६; पा ६, १,१९७)। यत्त्वेतत् प्राति. <√अन्त् इति MW. आह तन्न। तदपेक्षया नाधा. असावित्यस्य मतस्य तत्त्वस्य नेदीयस्त्वप्रतीतेः (तु. GW. NW. WW. [१, ६७ उउ.]

२, ७,३¶; ¶काठ ११,४; ३०, ३; क ४६, ६¶; कौ १, ७१‡; जै १, ७,९‡; शौ १८, ३,६५‡; -न्तान् ऋ १, ९२, ११; ४, ५०, १; ५, ४७, ४; ५९, ७; ६, ६२, १; ७, ४५, २; ६९, ३; ८, २५, १८; १०, ८, १; २०, ४; ८९, १; १०८, ५; †मै ४, १२, ५; १४, १०; †काठ ९, १९; ११, १३; २५, ६; †क ३९, ३; शौ १४, १, ४५; २०, ८८, १†; पै १५; ५, ६; १६, १०३, ६; १५०, ६; -न्ताय मा ३०, १९; का ३४, ४, १; तै ७, २, २०, १; काठ ४२, १०; -न्ते ऋ ४, १६, २; १०, ३४, ११; ¶तै १, ७,६,४; ६, १, ९, ३; ७, १, ६, ६; ५, ८, १[२]; ¶मै १, ९, ७; २, २, ९[२]; ३, ९, २; ४, २, १; ४, २; ६, २; ¶काठ ७,११; ११,१०; २४, २; २६, ३; २७,४; ३९, ६; ¶क ३७, ३; ४२, ४; शौ २०, ७७, २†; -ऽन्ते मै ४, २, ५; -न्तेन ¶मै २,२,९[२]; ४, ४,३; -†न्तेभ्यः ऋ १, ४९,३; ८, ८८, ५; काठ १६, १३‡; क २५, ४‡; कौ १, ३६७; जै १, ३८, ८; -न्तेषु ऋ ७, ७९, २; तै ५, ७, १०, ३¶; काठ ३७, १६¶; -†न्तौ ऋ ५, ४७, ३; खि ३, २२, ६; मा १७, ६०; का १८, ५, ११; तै ४, ६, ३, ४; मै १, १०, १४¶; २,१०,५; ३, ६, १¶[a]; ४,३,१[२]¶; काठ १८,३; ¶१९, ९; ¶२२,१३; ¶२८,१; ३६,८; क २८, ३; ४४, १¶; $शौ ६, ८९,३; १३,२,६; १३; पै २, ३५, ५$; ३, १५, ६$; १६, १०३,७. [°न्त- अन्°, आदित्य°, इडा°, ईर्म°, उप°, तीव्र°, त्रिष्टुभ्°, दूरे°, नि°, बहुल°, भस्मन्°, भिन्न°, मण्डल°, यज्ञ°, विष्ट°, वेदि°, सम्°, समुद्°, संहिता°, सूक्त°]

¶अन्त-ग(त->)ता[b]- -ताः तै १, ५, ९, १.

¶अन्त-नामन्[c]- -मानौ तै ७, ४,८, १[२].

¶अन्त-तस्(:)[d] तै १, ७, ४, ४; २, २, ७, ५; ५, ४, ३, ३; १०, २; ७, १०, ३; मै १, १०, ५[२]; ३, १, १[२]; ४, २; ८, ५[२]; ४, ३, ८; ८, ३[२]; ६[२]; काठ १८, १९[२]; २१, ११[२]; २२, १; २३, ९; २४, ४; २५, १०; ३२,३; ३४, १[६]; ३५, २०[२]; क २९, ७[२]; ३६, ६; ३७, ५; ४०,३; ४८, १८[२]; $शौ १४, १,६४.

१अन्त-म,मा[e]- -¶मम् तै ५,१,१, ३; ६, ३, ९, ५; मै १, ५,१३; काठ ३५, १६; क ४८, १४; -मस्य ऋ ३,५५,८; -¶माः तै ६, ४, २, ३[२]; मै ४, २, ७; -¶माम् तै ५,१,१,३; -†मेभिः ऋ १, १६५, ५[f]; मै ४, ११, ३; काठ ९, १८.

अन्त-वत्[g]- -वत् शौ १०, ८,१२; पै १६, १०१, ८.

√अन्ति[h]

अन्तक[i]- -क[j]? पै २, ८५, १; -कः शौ ६, ४६, २; ८, १३, ७; १६, ५, २; ४-७; ९; १९, ९, ७; पै १६, १३५,३; -कम् ऋ १, ११२, ६; -काय मा ३०, ७; १८; ३९, १३; का ३४, १, ७; ३, ५; ३९,९, ३; शौ ८, १, १; पै १६,१,१.

अन्तक-द्रुह्[k]- -ध्रुक् ऋ १०, १३२, ४.

१अन्त्य,न्त्या[l]- -न्त्यः तै १,७,९,१; ४, ७, ११, २; मै १, ११, ३; काठ १८, १२; क २९, १; -न्त्या काठ १०, ८; -न्त्याय काठ १४, १; -¶न्त्ये तै २, २, ७, ५; काठ १०, ९[२].

यतो मूलतः '√२*अन्' (यद्र.) इति प्रकृत्यंशतया 'त' इति च प्रत्ययांशतया निर्धार्यत्वेनोपतिष्ठेयाताम्)।

a) 'अन्तौ' इति मुपा. अन्तोदात्तश्चिन्त्यः।

b) सतस. पूपप्रस्व. (पा ६, २, २)। उप. यद्र.।

c) बस. पूपप्रस्व. (पा ६, २, १)। उप. यद्र.।

d) तसिः प्रत्ययः (पावा ५, ४, ४४)। तत्स्वरः।

e) पपा. अवग्रहाभावः (तु. चरम्-, परम्-, मध्यम्- प्रभृ.)। मः प्र. उसं. (पावा ४,३,८)। तत्स्वरः। भा. त्व् अन्तिम->अन्तम- इति च्छान्दसः (=प्राकृतिकः) वर्णविकारो वा स्यात् प्र.(डिमचः) आदिलोपो वा स्यादिति विकल्प्य 'अन्तिक- +तमप्' इत्येवं प्राति. तादिलोपमुपाश्रित्य विकल्पान्तरं ब्रुवाणोऽपार्थगौरवश्रद्धः स्याद् अन्ति- इत्यस्य प्राति. (यद्र.) 'म' प्र. च यनि. पृथक् सुकल्पत्वात्।

f) अस्य रूपस्य प्रवृत्तिनिमित्तान्तरमुपजीव्याऽर्थान्तर-वृत्तित्वं स्यादिति वैश. विचारसहं द्र.।

g) मतुपः पित्त्वाभिघाते स्वरः पूर्वाऽवस्थः।

h) तत्करोतीत्यर्थे णिजन्तो नाधा.।

i) ण्वुलि लित्स्वरः (पा ३,१,१३३; ६,१,१९३)।

j) नितरां दुरूहस्य पा. मध्ये स्थितं भूयस्तरविमर्शापेक्षिस्वरूपं सांशयिकमेतद् रू.।

k) उस. क्विबन्त-कृत्-प्रस्व. (पा ३,२,६१; ६,२,१३९)।

l) तात्रभविकेऽर्थे यत्। आद्युदात्तः (पा ६,१,२१३)।

१आन्त्य[a]– -न्त्याय मा ९, २०[b]; १८, २८; २२, ३२^2; का १०, ४, १[b]; १९, ९, १; २४, १९, १.

आन्त्यायन[c]– -नः तै १, ७,९,१; ४,७,११,२; –नाय मा ९, २०; १८, २८; का १०, ४, १; १९, ९, १; २४, १९, १.

२आन्त्य[d]– -न्त्यः मै १,११,३; काठ १८, १२; क २९, १; –न्त्याय काठ १४, १.

†२अन्त(न्त्-त)म,मा[e]– -मः ऋ ३, १०,८; ५, २४,१;६,[४५,३०; ८,५, १८]; ४६, १०; ८, १३, ३; ४५, १८; ६४, ९; १०, १००, ६; मा ३, २५; १५, ४८; २५, ४७$; का ३, ३, १७; १६, ५, ३०; २७, १५, २$; तै १, ५, ६, ३; ३, १, १०, ३$; ४, ४, ४, ८; मै १, ५, ३; १०; २, १३, ८; काठ ७, १; ८^2; क ५, १; कौ १, ४४८; २, ९८; ४५७; जै १, ४७, २; ३, ९, १२; ३४, १५; शौ २०, ८३, २; –मम् ऋ ८, ३३, १५; –मस्य ऋ १, २७, ५; कौ २, ८४९; जै ४, १२,१; –मा ऋ ७, २२,४; कौ २,११४८;–माः ऋ ६,५२,१४; कौ ३, ३, ९; –मानाम् ऋ १, ४,३; कौ २, ४३९; जै ३, ३३, १३; शौ २०, ५७, ३; ६८, ३.

अन्तः °कोश-,°परिधि-,प्रमृ.नाउउ.द्र.

अन्त(न्-तँ)र्(>:,श्)[f]*– ऋ १, २३, १९; [२०; १०, ९, ६]; २४, ७; ५४, १०; ६७, ५; ७०, २; ९५,१०[g]; ९६, ५[h]; १०५, १; ११६, २४; १३०, ३; १३२, ३[i]; १३५, ९[j]; १५७, ५; [१५९, ४; १०, १७७, १]; १६१, ४; १६३, ४; १६४, ९; १७; [३१; १०, १७७, ३]; ३२[k]; ३३; १६८, ५; १७३, ३[g]; १८०, ३; १८२, ६; २, १२, ३; २७, ३[i];

[a]) गर्गादिषु उसं. अपत्येऽर्थे यञ् प्र. ञित्स्वरश्च (पा ४,१,१०५;६,१,१९७)। समानार्थीयो भिन्नशाखीयो-ऽन्तोदात्तः (तु. मै. काठ. क.) एउ. द्र.।

[b]) अत्र पपा. उ. म. च 'अन्त्याय' इत्येवमुशन्तः शुक्लयजुःसम्प्रदायानुरोधाद् भग्नभित्तिका एव (तु. सा. [का. इत्यत्र] BC. च)।

[c]) यञन्ताद् गोत्रापत्येऽर्थे फक् प्र. कित्स्वरश्च (पा ४, १, १०१; ६, १, १६५)। यत्तु म. (मा १८, २८) अन्त्य-अयन- इति समुदितशब्दद्वयात् तात्रभविकेऽर्थे प्र. इत्याह तत् पपा. विरोधाच्चिन्त्यम्।

[d]) शिवादिषु उसं. अपत्येऽर्थे अण् (पा ४,१,११२)। तत्स्वरः। समानार्थीय एव मा. का. शाखयोर् आद्युदात्तः एपू. द्र.।

[e]) पपा. अवग्रहाभावो विमर्शार्हः (वैतु. शं-तम-)। अत्र √२*अन्>२*अन्- इत्यस्य स्थाने अन्तिक- इति पूप. भवति तादिलोपश्चेति प्राञ्चः (पावा ६, ४, १४९)। अन्त- इति पूप. भवतीत्यर्वाञ्चः (तु. PW. प्रभृ.)। तमप् प्र. सर्वसंमत इति।

[f]) ३*अन्+(√तॄ>)*तर्-(यद्र.) इत्येवं गस.विजन्त-कृत्-प्रस्व. (पा ६, २, १३९; तु. WW १, १२६; वैतु. √अम्+[त्]अर्[अन्] प्र. [पाउ ५, ६०] नित्स्वरश्च [पा ६, १, १९७])। व्यु. तु टि. अनीक-, अन्तम-, अन्तर-,। वाच्यस्याऽधिकरणताऽनुरञ्जित-त्वस्वाभाव्यात् क्रियया तदत्यन्तसंयोगप्रद्योतनार्थं मूलतः द्वि. प्रयोगस्य सावसरत्वे सति (पा २, ३, ५) वस्तुतः द्वि१ एव सतो रू. सामान्येनैतत् क्रिवि. इत्यू अव्य. इति ग. इति कप्र. इति चोत्तरोत्तरं बुद्धयः समजनिषत (तु. पाम १,४,६५)। एस्थि. एउ. (अन्तरा) एतदीयं प्राचीनं तृ१ एव सद् अव्य. इत्य् एतद्वद् दिक्कालाधिकरणा-ताऽनुरञ्जितवाच्यप्रधान-शब्दान्तरवत् प्रसिद्धिमगात् (तु. *पुर्- >पुरा, दक्षिण- >दक्षिणा, *पश्च् ->पश्चा, उत्तर->उत्तरा, मध्य->मध्या) एवम् द्वितु. अव्य-स्यैव स१ इति द्र. (वैतु. GW. *अन्तरि>अन्तर् इत्य-न्त्यलोपत इव परिणामं सम्भावयन् सन् वस्तुतो जातक-मात्रं जनकीयमान इत्युपेक्ष्यः)।

[g]) सप्तम्यर्थोपबृंहणः कप्र. द्र. (वैतु. सा. GW. प्रभृ. 'अन्तश्√चर्' इति)।

[h]) 'द्यावाक्षामा' इत्येतदभिसम्बद्धम् अव्य. (वैतु.GW. SIM. 'अन्तर्विभाति' इत्येवमपलक्षणतां सौवरीमवगण-य्योपसर्गीयमाणौ)।

[i]) अनुपदश्रावितदर्शनक्रियां प्रत्य् अधिकरणत्वस्य विवक्षकः द्र. (वैतु. सा. प्रथमे स्थले 'द्विताऽन्तर्' इत्येवं संबन्धुकः, PW. GW. च 'अन्तःपश्यन्ति' इत्येवं योजुकौ [इह कर्मणोऽन्तर्दर्शनं नेष्टमिष्टं च कस्यचिदन्य-स्याऽन्तस्तत्कर्मीभूतवस्तुदर्शनमिति विवेकः यनि. विनिगमकः])।

[j]) 'अन्तः (√१पत्>)पतयन्ति' इति योगं संभा-वयन् GW. विमृश्यः।

[k]) सप्तमीप्रवचनः कप्र. द्र. (वैतु. GW. 'अन्तः''' परि-वीतः' इति)।

८; ३५, ७; [४०, २; ६, ७२, ४]; ३, १, ३; १४; ६, ४; ३८, ३[a]; ४४, ३[b]; ५४, ९; ५५, २; ५; [९[b]; १०, ४, २]; १२; १५; ५८, १; ४, १, ७[c]; [१३; ५, ३१, ३]; १३, ४; १६, १७[d]; १८, ४; २७, ४[d]; [(१, १२४, १०) ५१, ३]; ५८, ६; ११[२]; ५, ५९, २; ६२, ५; ६; ६, ४, ४; ९, ५; ११, २; २७, ७[b]; ४३, ३; ४४, २४; ५८, ३; ६६, ४; ७२, ४; ७, २, ३; ११, ३; १२, १; १८, २४;

७१, ५[e]; ८६, २[f]; ८७, २; ५[g]; १०४, ३; ८, २, ४; २९, २; ३; ३९, १[h]; ४८, २; ६८, १८; ७२, ३[i]; १००, ९; १०१, ९; १३; १४; ९, १२, ५; ७; १५, ३; ६७, २३; ६९, २; ७२, ७; ७३, ८[j]; ७८, ३[k]; ८२, ४; ८६, ४; ८७, ८; ८९, ५; ९६, ७[l]; १०७, १; १०८, ६; १०, ५, ५[m]; ८, ७; २७, ९; १७[b]; ३०, ४; ३९, १३; ४२, ८; ४५, ३; ४[n]; ४६, ६[o]; ४८, १०[२]; ६१, १; ७९, ३; ८०,

३; ८६, १५; १०१, ११[b]; १०६, ११; १२४, ४; १२५, ७; १६२, ४; १७३, १; १७७, २; १८३, ३; १८९, २[b]; खि ४, ४, ३; ५, ३५; ११, २; ३; ५, १६, ६; मा ३, ७†; ४, १२; ८, २५; ३०[p]; ९, ६†; १०, ७; ११, ३१; १२, २†; ६†; ११[q]; १५[r]; १६; २०†; २१†; ३३†; ३९; १३, ३८†; †१७, ७०; ९४; ९९[२]; १९, २; ८७; ९४; २०, १९; २३, ५१[२]; ५२[२]; ६३; २९, १५†; ३१, १९[g]; ३२, ४; †३३, ८५; ९०;

[a]) अन्तर्धापनार्थस्य प्रसङ्गाऽभावाद् '**अन्त॒र्**···**धुः**' इत्येवं योजुकः GW. चिन्त्यः ।

[b]) सप्तम्यर्थोपबृंहणः कप्र. (तु. सा.; वैतु. PW. प्रभृ.) '**अन्तश्√चर्**' इति ।

[c]) सप्तमीवचनः कप्र. (वैतु. GW. '**अन्त॒ःप॒रिवीतः**' इति [एतदीयाऽयुक्तत्वं स्वरतोऽपि सुवेदमिव]) ।

[d]) सप्तम्यर्थानुगामी तदुपबृंहणः कप्र. (तु. सा. PW.; वैतु. GW. **अन्तः√१पत्** इति) ।

[e]) निधानक्रियाधिकरणोपबृंहणार्थम् अव्य. (तु. सा. PW.; वैतु. GW. '**अन्त॒ः**···**नि॒**···**धातम्**' इति) ।

[f]) '**भुवानि**' इत्युत्तरेण व्यवहितेन क्रिप. गतियोग इति PW. प्रभृ. आहुः । तन्न । अन्तर्भावस्य गस. सतोऽन्तर्भाव्यस्य सत्तायामन्तर्भावुकस्य सत्तायाः पार्थक्येनाऽभिव्यक्त्यभावे सति विलयानर्थान्तरत्वेन प्रसिद्धेरिह च तथाविधस्य स्तोतृ-सत्ताया देवता-सत्तायां विलयस्य प्रसङ्गाऽश्रुतेः । यदपि सा. स्तोतुर्देवताभिसंबन्धेनाऽऽन्तरिकीं सतीमपि पृथग्भूतां स्थितिं स्पष्टं भाषमाणोऽप्यन्तर्वर्तित्वमात्रे गस. अनुमन्वान इव लक्ष्यते, तदपि तदुपष्टम्भकश्रौतप्रामाण्यानुपलम्भादेवाऽप्रमाणं द्र. ।

[g]) सप्तम्यर्थोपबृंहणः कप्र. ।

[h]) '**उ॒भे वि॒दुथे**' इत्येतदन्वयी कप्र. (वैतु. सा. **विदुथे** इत्येतत् सर इत्येवं भ्रान्तः सन् **द्यावापृथिव्या**क्षेपशरणः; PW.प्रभृ. च '**अन्त॒श्च॒रति**' इत्येवमनुपपन्नस्वरमाख्यातं साधुकाः सन्तो **दूत्यं√चर्** इत्यस्याः साध्व्या वाचोयुक्त्याः स्थाने पुनरुक्तदुष्टामिव सतीं **दूत्यम् अन्तश् √चर्** इत्याकारिकां वाचोयुक्तिं प्रवर्तयितुकामाः) ।

[i]) '**ज॒ने**' इत्यधिकरणार्थोपबृंहणः कप्र. (तु. सा. PW.; वैतु. GW. MW. '**अन्त॒रिच्छन्ति**' इति) ।

[j]) सप्तम्यर्थोपबृंहणः कप्र.(वैतु.PW.GW.MW.'**अन्त॒रा॒दधे**' इति [स्वरतोऽनिष्टमर्थतोऽसंगतं च] ब्रुवन्तौ) ।

[k]) अव्य. क्रिवि. (वैतु. GW. MW. च '**अन्तर् √आस्>अन्त॒ः**···**आ॒सीनाः**' इति) । अप्सरसां सोमाभिमुख्येन क्षरणे तदीयस्य मध्यवर्त्तित्वस्य तन्मुख्यसाधकत्वेन शिश्रावयिषितत्वान् मध्यात्मकस्याऽर्थस्य प्राधान्येनैव श्रुतिरुपयुज्येतेति (तु. सस्थ. टि. **अ॒भि**) ।

[l]) तुटि. ऋ **१**, १३२,३ (तु. सा. PW.; वैतु. GW. '**अन्त॒ःप॒श्यन्**' इति विफलद्वैस्वर्यानुमानः) ।

[m]) सप्तम्यर्थोपबृंहणः कप्र.(वैतु.GW.'**अन्त॒र्येमे**' इति)।

[n]) आधेयप्रधानम् अव्य. (तु. माशब्रा. **६**, ७, ३, २ प्रभृ.PW.; वैतु.GW.[**अन्तर्- आ√भा** इति ह्युपसृष्टयभिमानः]) । इह **आ√भा** सकर्मकः (तु. ऋ **१**, ४९, ४; **२**, ४, ६; **३**, २५, ३; ४४, ४ प्रभृ., गपू. माशब्रा.; वैतु. सा. भा. उ. म. च) ।

[o]) नापूटिदि. अव्य. (तु. वें. सा. PW.; वैतु. GW. '**अन्त॒ः**····**नि॒**···**सीदत्**' इति)।

[p]) '**आनञ्**' इत्याख्यातिकं योगं मन्यमानाः PW. प्रभृ. चिन्त्याः (तु. तै **३**, ३, १०,२ यत्र तदेवाऽऽख्यातमनुपसृष्टं कियताचित् पाभे. अन्वितं भवति)।

[q]) अन्तर्भावुकस्य चाऽन्तर्भाव्यस्य च सत्तयोः पृथक् सत्योरेवाऽन्तर्वर्तित्वमात्रस्य विवक्षितत्वादुत्तरेण '**अभूः**' इति क्रिप. गस. न भवति (इह तुटि. ऋ **७**, ८६, २)।

[r]) तुटि. ऋ **१**, ९६, ५ ।

३४, २; ३; ३७,१७†; ४०,५;
का २, ३, ५; ३, १,७†; ४,५,
४; ९,४,३; ५,३; १०, २,३†;
११,४,३;१२,३,४;१३,१,२†;
७†;१२[a];१६;१७; †२, ३; ४;
३, ४†;१०; १४, ४, १†; १८,
६,६†; †१९, १,७; १२[२]; २१,
१,२;६,८; १५;२२,१,४; २५,
९,७[२]; ८[२]; १०,१०; ११; ३१,
३, ४†; ३५, २,३;३,४; ३७,
३, ४†; ४०, १, ५; तै १, ३,
†१४, २; ७; ४,४५,२; ५, ३,
१†; ७, ७,२†; ८,१२,२; २२,
५†; २,१,११,५†; ४,१३,१¶;
५,२,३¶; ४, १,३,२;९, ३[२a];
१०, ५; २, १, २†; ४; ५†;
†२,१; २; ३, ३;९, ६†; ३,
११, १; ४, ११,४; ६, ५, २;
७, २†; ७, १२, ३; १३, २;
५, ७,९,१; ६, १, २, १¶; ६,
३, ४[२]; ७, ५, ८, १¶; मै १,
३,३९; ६,१[२]; †;१२¶; †११,
१;६; २, १,९; १२¶;४,३[५]¶;
६,८;७,३;८[५]; †[३];९;१०;१७;

१२, ३; १३, ५†; १०[a]; १३[३];
¶३, २, १[४];†[२];६,१;६[३]; ८,३;
८[४];११, ७†; ४, ५,८¶;९;६,
५[२]¶;८,५; ९,६†;१२?[b]; १०,
४†;११,२†; १२,५†; १३, ४;
१४,५†;९;१४†;१६†;काठ २,
१४;४,१३;५,३;७,१२;१३†;
८, १७; ११, ६; १२; १३†;
१३, १४†; १४, ६†; १५, ६;
१६, ३; ८[५]; †[३];९;१०†; १६;
१८, ४; १५[c]; १९, ४; २८,
१?[d];४[e];३१,१४; ३५,३‡[f];४;
७; ३६,१५;३७,९;१४;१८†;
३८, ३; ५; †३९, १०; १३;
४०, ३[३];६†; ७[३]†; क ३, ११;
६,२;४†;९¶; २५,१; २९,४;
३०,२;४४,४;४८,४†; ५;९;
†कौ १, ४१७; ५१२; ५८५;
२, २९५; ५५०; ५५२; ६१९;
६५४; ६६३; ७२१; ७२७;
३, ४, १; ५, ५; †जै १, ४०,
९;५३,२;५९, ८; २, २,९; ६,
४; ३, २४, ११; ४०, २; ४३,
६; ८; ५०, ६; ५४,४; ५५,

४; ५९, १३; १९; ४, १६,
३; ५; शौ १, २, ४[g]; ४, ४;
६, २†; १३, ३; ३०, ३; २,
१०, ५; ३१, ५; ३२, १; ३,
६, ३; १०, ४; २०, ८; २१,
१; २[२]; ७[२]; २२, ३; ४, ८,
७;१०,७[a];११,३[a];२६,५; २८,
५; ३०,७†; ५,११,८; ९;३०,
१६[h]; ६, १,२; ३१,२†; ७३,
२;८०,३;८७,१[i]; १३२,१–५;
७, ३७, १[j]; ४४,१; ९२,१;
८, १, ११; ४, ३†; ९, ११;
९, ३, ६; २२; १३, ७; ९;
१४,९[a];१५, १०; ११; १२†;
१०,२, ७;५,१५–२१; ७,१०;
८,१३[a]; २८; १०, २५; २८[k];
११, २, ११; २४; ६, २०[l];
७, ३[m]; ९, १; ६; १०, २;
६; १२, १, १९; ३७; ६०;
२, ३३; १३, १, १; २; ४०[l];
२, ३०; ३, १५; २०; १४, १,
३७; १७, १, ८; १३; १८,
४, ८९; १९, ३, २; २७, १०;
४८,१; ७२,१; †२०, ३४, ३;

---

a) सप्तम्यर्थोपबृंहणः कप्र. द्र. ।

b) नापूटिदि. कप्र. (तु. संटि. यत्र मै. तैआ. च मूको. वैकृतं परिच्छिन्नं भवति)। इह 'मो ष्वस्त्यमस्माँस्तमस्यन्तराधाद्' (=मा । उ । स्वस्त्यं [स्वस्त्वं वा तु. संटि. पपा.] । अस्मान् । तमसि । अन्तः । आधात्' इति पदानि) इत्येवं मूलतः सतस्त्रैष्टुभस्य पादस्य भूयानयं स्वरूपतिरोधापको विकारः द्र. ।

c) 'समुद्रे'''अन्तः' इति संबन्धः (तु. मा १८, ५५; वैतु. SIM. 'अन्तः'''देहि' इति नितरामुपेक्ष्यः)।

d) मुपा. संदिह्यते (तु. क ४४, १ [संटि. च], मै ४, ६,६ यदनु 'अन्तम्' इत्येव प्राकरणिकमाभाति न यनि.)।

e) 'अन्तः''''नयति' इत्याख्यातिकं योगमिच्छुः SIM. चिन्त्यः ।

f) सप्तम्यर्थे कप्र. । ऋ (२, ३५,१३) विशिष्टः पाभे. ।

g) इह द्वि.=ष., तदभिसंबद्धश्च कप्र. (=मध्ये, तु. सा.)। यत्तु W. MW.? च 'अन्तुस्तिष्ठति' इति योगमाहतुः, तन्न । ऐकपद्ये यथा-योगे तिङ्-निघाताभावे गतीयितस्यास्य निघातप्रसङ्गात् (पा ८, १, ३६; ७१) । न चात्र पराभिमतास्तिरोधापनार्थः संगच्छेत । मध्यवर्तित्वस्य शक्यमात्रस्याऽर्थस्य प्राकरणिकत्वादुपपत्तेः ।

h) आधिकरणिकवृत्ति अव्य. (वैतु. WI. 'अन्तर्वंदति' इति ।

i) तुटि. मा १२, ११ ।

j) हृदोऽधिकरणत्वस्य प्राधान्यश्रुतेस्तत्प्रत्यायकः कप्र. । स्वानभिमतः पराभिप्रायः द्विउटिदि. द्र. ।

k) सप्तम्यर्थोपबृंहणम् अव्य. (वैतु. WI. 'अन्तर्दीधति' इत्युपसर्गभावमाख्यायुकः) ।

l) सप्तम्यर्थोपबृंहणः कप्र. (वैतु. WI. 'अन्तश् √चर्)।

m) उत्तरेण √कृ इत्यस्य तिङ्वृत्तेन युयोजयिषया गतीभावः पराभिमतः (तु. WI) नेष्टः । गर्भीकरणे न तु गर्भस्याऽन्तःकरणे श्रुतिस्वारस्याऽनुगमात् । एस्थि. वा. क्रिवि. द्र. ।

१२$; ४८, ५; ५६, ६; ८९, ८; ९६, १४; १२६, १५; १३३, ६$; पै १, ८७, ३; १०४, ४; २, १४, १;१५,५; ३१, ६; ७७, ३; ३, ३, ४; १२, १[२]; २[२]; ७[२]; १५, ४; १८, ४; २५, ५; ३४, ९; ४, २, ४; २५, ७; ३६,४; ३७, ३; ५, १०, ९[a]; १५,३; २२,३; ६, ७, २; ५; १०, ८; १२, ६; २१,१; ७, ३, ११[२]; ११, ५†; ८, १, ८; ९; †१३, ६; ११[२]; †१४, १०; ९, १४, ६; २५, २; ९; १०, ७, १०; ९[b], १; १३, ४, ४; †७, ३; १२; १५, २२, ४; १६, २, १; ९, ३†; १९, १[२]; २२, १०[c]; ३९, ६; ४१, ४; ६२, ४; ६६, ९†; ६८, १०†; †६९, १; २; ७४, ७; ९; ७५, २; ८२, १; ६; ८५, २; ६;१०२,२[a]; १०३,५; १०५, १; १०६, ४; १०९, ५; ८; १२९, १–१०; १५०, ७; १५१, ५; १०; १५३, २; १५४, ४.

अन्तः(<र्)-कोशु[d]- -शम् शौ १, १४, ४; पै १, १५, ४.

अन्तः(<र्)√ख्या[e], अन्तः··· अुख्यत् ऋ ५, ३०, ९; अन्तः ···ख्यः ऋ १, ८१, ९.

¶अन्तः(<र्)-परिधि[f]- -धि काठ ३५, १८; क ४८, १६.

*अन्तः(<र्)-पर्शु[g]-
अन्तःपर्शव्यु[h]- -व्येन मा ३९, ८; का ३९, ६, १.

अन्तः-पात्र[i]- -त्रे शौ ११, ११, १५.

अन्तः(<र्)√१पा
अन्तः-पेय[j]- -यम् ऋ १०, १०७, ९.

१अन्तः(<र्)-पार्श्व[k]- -र्श्वेन तै १, ४, ३७, १.

२*अन्तः(<र्)-पार्श्व[g]-
अन्तःपार्श्व्यु[l]- -र्श्व्येम् मा ३९, ९; का ३९, ७, १.

¶अन्तर(र्-अ)ग्नि[g]- -ग्निः काठ ८, ४[m]; क ६, ९.

¶अन्तर(र्-अ)वचारिन्[n]- -णम् तै ५, ४, ३, ४.

¶अन्तरा(र्-आ)त्मन्[o]- -त्मन् मै १, ९, ३; काठ ९, ११.

¶अन्तरा(र्-आ)त्म[p]- -त्मम् काठ २८, ५; क ४४, ५.

अन्तर्-आ√धा
¶अन्तरा(र्-आ)धान[q]- -नाभ्याम् तै ६, ५, ९, २.

---

[a]) सप्तम्यर्थोपबृंहणः कप्र. द्र. ।

[b]) त्रुटि. शौ ५, ३०, १६ ।

[c]) त्रुटि. शौ ११, ६, २० ।

[d]) तस. मध्यमपदलोपः सासस्व. च (पा ६,१,२२३) । सा. भाष्येऽसमस्तं पदद्वयमिति प्रतीतिर्मा भूत् । स्वर-विरोधप्रसङ्गात् ।

[e]) गतिरिति वें. PW. प्रभृ. च (वैतु. सा. यन्मते अव्य. क्रिवि. इवाऽन्वितम्) ।

[f]) अस. 'पारे मध्ये' (पा २, १, १८) इत्यत्र पूप. उसं. सासस्व. (पा ६, १, २२३) । पाप्र. अस्माद् अनदन्ताद् अस. यनि. सुबर्हता-चिह्नस्याऽनुपयोगः सुब्-लुग्विषयत्वात् । एवं तावदर्धजरतीयत्वमा-पतेद् अदन्तस्य अस. सुबर्हत्वं स्यान्नाऽपरस्येति । मा भूदेवम् । इह सर्वस्य अस. सुबर्हत्वं समानमास्थाय क्रिवि. अन्वय इति कृत्वा तस्य न. द्वि१ रू. सम्पाद्यते । तेन यथायथं सुपोऽम्भावश्च लुक् च (पा २, ४, ८२ उउ.) प्रवर्तते । एस्थि. अपि यददन्तस्यैव अस. तृ. पं. स. च रूपसम्पत्तिर्भवति नापरस्येति तत् प्राग्वक्तृप्रवृत्त्यधीनं वाचोयुक्तिवैशिष्ट्यं यथोपलम्भं निर्देष्टव्यं न पर्यनुयोज्यम् ।

[g]) सस्व. अन्तः-कोशु- इत्यत्र टि. द्र. ।

[h]) तात्रजातिकेऽर्थे यः प्र. उसं. (पा ४, २, ९४) । प्रत्ययस्वरः ।

[i]) अस. सासस्व. । इह 'तृतीया-' (पा २, ४, ८४) इति सप्तम्या अम्भावाऽभावविकल्पो भवतीति विशेषः द्र. । समासाभावमभिप्रयन्निव यत् सा. विकृतोपलम्भः प्रतीयेत तन्नाऽऽद्रियेत । यथोपलम्भं स्वरत ऐकपद्यस्या-ध्यवसेयत्वात् ।

[j]) गस. यदन्त-कृत्-प्रस्व. (पा ६,१,२१३;२,१३९) ।

[k]) पाभे.भवति (तु. अन्तःपर्शव्यु-) । यथा अन्तर्-धा- प्रभृ.समासेष्व् अन्तर् इत्यस्य निपात-भावोऽभिनिष्पन्नतमो भवति तथेहापि भवतीत्यभिसन्धाय अन्तर्गतार्थे तत्-प्रयोग इति कृत्वा मध्यमपदलोपः प्रास. वा स्यात् तदभि-निर्वृत्तपदार्थान्तरार्थप्राधान्ये समानाधिकरणः बस. वा स्यात् । एवं चोभयथा पूपप्रस्व. समानमुपपद्येतेति दिक् ।

[l]) निष्पत्त्यर्थं तु. अन्तःपर्शव्यु- ।

[m]) विसर्गरहिते मुपा. शोधोऽपेक्षितः ।

[n]) गस. कृद्-उपप्रस्व. (पा ६, २, १३९) । उप. अव√चर्+ताच्छीलिको णिनिः ।

[o]) अस. सासस्व. (पा ६,१,२२३) । तु. नाउ. ।

[p]) सस्व. नापूटि. द्र. । समासान्ते टचि टेर्लोपः अमा-देशश्च (यक्र.पा ५,४,१०८;६,४,१४४;२,४,८३)तु.नापू. ।

[q]) बस. पूपप्रस्व. (पा ६, २, १) । उप. यद्र. ।

ϕअन्तुा(र्-आ)हित[a]– -तः ऋ ९. ७०, ५.

अन्तर्-आभर्[b]– -रः ऋ ८, ३२, १२.

¶अन्तरि(र्√इ),अन्तुरेति तै २, ६, ९, ८; ३, १, ७, २[२]; ३[२]; २, ३, ७; ५, १, १०, ४; २, ८,४; ७, ८, १;२; ६, १,८,५; ४, ६, ३; ६, ३,३; मै ४,८,४; काठ ९, २[२]; १४, ९; २०, ४; २३, ९; २५, ९; २९, ३; ३७, ११; क ८, ५[२]; ३१, ६; ३६, ६; ४०, २; ४५, ४; अन्तरुेति तै ५, ७, ८, १; ६, १, ५, ५; अन्तरितुः तै ३, ५, ९, १; अन्तुर्यन्ति तै ६, ४, ११, २; ७, १, ३, १[२]; ३; मै १, ७, ४; काठ २७, ९; ३१, १२; क ४७, ११; अन्तर्युन्ति तै ५, ३, १, १; ७, १, ३, १[३]; २[२]; ३; मै ३, ७, १; ४, ५, १; अन्तुः…यन्ति मै ४, ६, ४; अन्तुरायन् तै २, ६, ८, ३; ६, ५, ६, ३; मै ३, ३, ४; अन्तुरियात् तै ५, ६, १०, २; ६, १, ४, ५; ५, ४[२]; मै १, ७, ३[२]; ४; ३, ७, २; ४, ६, १; काठ ९, १[४]; २[२]; २२, ४; २३, ९; २६, ३; २७, ५; २८, ८; क ३६, ६; ४२, ५; ४४, ८; अन्तरियुात् तै ६, १, ५, ४; मै १, ७, ३[२]; ४; ३, ७, २; अन्तुः…इयात् मै ३, ७, १०.

अन्तुरेष्यामि तै ५, ७, २६, १; मै ३, ७,८; अन्तरेष्युामि मै ३, ७, ८.

अन्तरय-, अन्तराय°- अन्°

$अन्तुरि(र्-इ)त,ता[d]– -तम्, –ताः का १,८,३; तै १,१,८,१; [°त- अन्°]

अन्तुरि(र्-इ)ति[e]– -त्यै मै ३,७, ८; ८, ८[२]; १०, १[२]; ४, ३, ४. [°ति- अन्°]

अन्तर्√ई[f], †अन्तुरीयते ऋ [१,३५,९; १६०,१]; ३, ३,६; ४, ८, ४; ९, ८६, ४२; मा ३४, २५; का ३३, १, १९; काठ १२, १५; अन्तुः…ईयते ऋ ३, ३, २; अन्तुरीयसे ऋ ४, २, ३; अन्तुः…ईयसे ऋ २, ६, ७; अन्तुः…ईयसे ऋ ४, २, २;७, ८.

अन्तर्√गा, †अन्तुः…जिुगाति ऋ ७, ४, १[g]; मै ४, १४, ३; काठ ७, १६.

अुन्तः…गात्[h] ऋ ३, ३१, २१; ¶अन्तुरगाम् मै ४, ७, ६; काठ ८, १३; २९,७; क ८, १; ४५, ८.

¶अन्तुर्-गो(ष्ठ→)ष्ठा[i]– -ष्ठासु मै ४, २, ११.

अन्तर्-दाव[j]– -वे शौ ६, ३२, १.

---

[a]) कर्मणि क्तेऽनन्तरगतिस्वरः (पा ६,२,४९)। गति-द्वययोगः द्र.(वैतु.वें.सा.'अन्तुर्…हितुः'इति'आु…हर्षते' इति च;GW. 'आु…हितुः'इति, अन्तुर् अव्य.इति च)।

[b]) प्रथमम् उप. (<गस. कर्तर्य् अचि थाथादि-स्वरः (पा ६,२,१४४) (<आ√२भृ)। ततः यनि. पूप. तस. सासस्व. च (तु. सं-भर्-; वैतु. अन्तर-आभर्- इति पपा. यदनु क्रिवि. पूप. मा भूत् कर्म च पूप. स्यादित्यत्र तु. सजातीयान्तराणि वृष-भर्-,वाजं-भर्-,सुतं-भर्-,सहस्रं-भर-, पुष्टिं-भर्-, हरिं-भर-, प्रभृ. [यत्तु. सा. एतदनुवादी सन्नप्य् उप. √२भृ इतीवाऽऽह, तन्न । अर्थासङ्गतेश्च ऋ २, ९,१ प्रभृ. अन्यत्र तदीयाऽन्यथोक्तेश्च]; अन्तरा-भर्- इति PW. प्रभृ. [यत्राऽर्थाभेदे सति यनि. अपेक्षयाऽऽडम्बरायितमिव प्रतीयेत])।

[c]) गस. उप. भावे घञ् प्र.।

[d]) सस्व. द्विपूटि. द्र.।

[e]) भावे क्तिनि 'तादौ' (पा ६,२,५०) इति पूपप्रस्व.।

[f]) पाप्र. √ई इति दिवा. आत्म. पृथङ् निरदेशि । √इ इति वा स्यात्, तस्यैव श्यनि सार्वधातुके सत्य् अपि दीर्घः उसं. (पा ७, ४, २५ [तु. WSR])। √इ इत्यस्य यङ्-वृत्तमिति GW. MW. च, तच्चिन्त्यम् । आद्युदात्तत्वानुपपत्तेः (तु.ऋ १,३०,१८;१४४,२ [यदपीह कर्मणीति, तदपि तत एव हेतोर्दुर्वचम्];१९७,७;२,६,७; प्रभृ.)। यनि. उपसृष्टत्वे सा. त्व् अव्यभिचरिताऽनभिमति-र्विमृश्या भवति । देशमात्रतो मध्यभवत्वेन √इ(ई) इत्यस्यार्थो न विशेष्येत दूतक्रियाप्रकारकत्वेन चासौ विशेष्येतेतिदर्शनात् तस्य चार्थविशेषस्योपसर्गधर्मिणैव अन्तर् इत्यनेन सुद्योतितत्वाद् यनि. तूपपन्नं द्र.।

[g]) तु. नापूटि.।

[h]) 'कृष्णान्' इत्येतेन पदेनास्याऽऽख्यातस्य शुद्धस्य सतः सकर्मकता द्र. (तु. PW. प्रभृ.; वैतु. सा. णिजर्थमन्तर्भावुकश्चाऽन्तर् इत्येतत् पृथग् अव्य. इतीवाभिधायुकश्च [तदभिमतेऽस्मदनभिमते चाऽन्तर्भानाऽर्थे तथा अव्य. सतोऽस्य सामर्थ्याभावादित्यभिसन्धेः])।

[i]) बस. पूपप्रस्व. (पावा २,२, २४; पा ६, २,१)।

[j]) 'पारे मध्ये' (पा २, १, १८) इत्यत्र पूप. उसं. अस. सासस्व. (पा ६, १, २२३)। उप. यद्र.। इह 'तृतीया-' (पा २, ४, ८४) इति सप्तम्या अम्भावाऽभावविकल्पो भवति ।

अन्तर्-देश[a]- -शाः काठ ३३, ४¶; शौ ८, ८, २२; १०, ६, १९; पै १६, ३१, २; ४४, १; -शात् शौ १५, ५, १; २; ४-८; १०-१३; -शान् शौ १५, ६, २४; १४, २३; -शेभ्यः शौ ४, ४०, ८; ५, १०, ७; १५, ५, १४; १५. [°श- स°]

अन्तर् √धा>दधा, ¶अन्तुर्धत्ते तै ३, २, ९, १[२]; २; ५, १, १०, ३; ४, ४, ४; ६, ४, ६, १; २; मै १, ४, ६; ३, २, १; ३, ६; ६, ३; ४, ४, ४; ५, ४; काठ १९, ११; २१, ७; २६, १०; २७, २; ३२, ५; क ३१, १; ४१, ८; ४२, २; ४७, ८; ¶अन्तुः···धत्ते तै ५, ४, ४, ४[२]; काठ २१, ७[२b]; ¶अन्तुः(धत्ते) तै ५, ४, ४, ४; काठ २१, ७; ¶अन्तुर्दधाति तै २, ६, ५, ३; ३, ५, ५, २; ६, ५, ६, ४; मै १, ४, १३; ३, ६, २; ९, ३; १०, १; ४, ६, ९; काठ २६, १; २८, ६; क ४०, ४; ४४, ६; ¶अन्तर्दुधाति तै ५, ५, ७, १; मै ३, ८, ६; ४, ४, ४; काठ २८, ६; ¶अन्तर्धत्तः काठ २७, ७; ¶अन्तुर्दधति मै ३, ६, १; अन्तुर्दधे शौ ८, ५, ६; १७, १, २९; पै १६, २७, ६; अन्तुः[२] ···दधे मै १, २, १; ३, ६, ३; काठ २, १; क १, १३; अन्तुर्दधामि मा ७, ५; का ७, २, २; मै १, ३, ५; काठ ४, १; क ३, १; अन्तुः···दधामि मा ७, ५; का ७, २, २; मै १, ३, ५; काठ ४, १; क ३, १; अन्तुः[२]··· दधामि तै १, ४, ३, १; ६, ४, ६, २; †अन्तुः···दधताम् ऋ १०, १८, ४; मा ३५, १५; का ३५, ४, १६; अन्तुर्धेहि शौ ११, १२, ४; अन्तः··· धत्तम् पै १, १०९, ४; ¶अन्तर्दधाम काठ ७, १०; क ५, ९; ¶अन्तुरधत्त तै ६, ४, ६, १; काठ २३, १; क ३५, ७; [अन्तुः··· अदधात् ऋ ६, ४४, २३; अन्तुः ····अुदधात् ऋ १०, ५४, ६]; ¶अन्तुरदधत मै ४, ५, ६; काठ २०, ५; २६, १०; क ४१, ८; ¶अन्तरदधुः काठ २८, ६; क ४४, ६; ¶अन्तुर्दधीत तै ६, ४, ९, ४; ¶अन्तुर्दध्यात् तै ५, ५, ७, १; काठ ८, १०; २६, १; क ७, ६; ४०, ४. अन्तुः····दधिषे ऋ १, ६२, ९. ¶अन्तुर्धीयते मै ३, ९, ४; काठ ३४, ५; ¶अन्तर्धीयेत काठ ३५, १६; क ४८, १४.

अन्तर्-दुधान[c]- -नाः शौ ५, २८, ८; पै २, ५९, ६.

अन्तर्-धुा[d]- -धाः पै १, १०२, ३.

अन्तर्-धि[e]- -धिः मै ४, ९, ४; शौ १२, २, ४४.

अन्तुर्-हित, ता[f]- -¶तः तै ६, १, १, १; मै ३, ६, १; ६[२]; काठ २२, १३; २३, ३[२]; पै १३, १२, ३; ४[२]; ६; -तम् ¶काठ ८, ५; ३५, १६; ¶क ७, १; ४८, १४; शौ १९, ४२, १; पै १३, १२, १; ३; ८; १३; -ताः ¶मै १, ८, ३; १०, १७[२]; ¶काठ ३६, १२[२]; शौ ११, ११, १६; पै १३, १२, १; ५[२]; ७[२]; ८; ९[२]; १२[२]; १३; -ते पै ८, ९, ५. [°त- अन्°, संवत्सर°]

¶अन्तुर्-हिति[g]- -हित्यै तै ५, २, ४, ४; ६, ६, ३, ५; काठ १०, ५; २०, ५; २३, १; क ३१, ७; ३५, ७. [°ति- अन्°]

¶अन्तुर्-मांस[h]- -से काठ २३, ३[i].

अन्तर्मुख्य- ?अ-तुर्मुख्य- द्र.

अन्तर् √१यम्>च्छ, अन्तुर्यच्छ ऋ १०, १०२, ३; मा ७, ४; का ७, २, १; तै १, ४, ३, १; २, २, १२, ४; मै १, ३, ५; काठ ४, १; २७, २; क ३, १; ४२, २.

अन्तर्-याम[j]- -मः मा १३, ५५; १८, १९; का १४, ७, ४; १९, ७, १; तै ४, ३, २, १; ७, ७, १; ¶६, ४, ६, १; ३; मै २, ७, १९; ११, ५; ¶४, ५, ५; ६; ७, १; काठ १६, १९; १८, ११; ¶२७, २[२]; ३; २८, ७¶; क २५, ९; २८, ११; ¶४२, २[२]; ३; ¶४४, ७; -¶मम् मै २, ७, १२$; ४, ५, ६[२]; काठ २७, १; क ४२, १;

a) तस. मध्यमपदलोपे सासस्व. (पा ६, १, २२३)।

b) पूर्वेण 'कुर्वीत' इत्याख्यातेन संबन्धमिच्छुः प्राकरणिकम् यनि. योगं तिरस्कुर्वन् SIM. उपेक्ष्यः।

c) गस. शानजन्त-कृत्-प्रस्व. (पा ६, १, १८९; २, १३९)।

d) गस. कृत्-प्रस्व. (पा ६, २, १३९)। पूप. उपसर्ग-वद्भावे उप. स्त्रियां भावे अङ् (पावा १, ४, ६५; पा ३, ३, १०६)। प्रत्यय-स्वरः। टापि स्वरेऽविशेषः।

e) उप. किः प्र. (पा ३, ३, ९२)। शेषं नापूटि. गतार्थं द्र.।

f) 'अन्तर्' (पा १, ४, ६५) इति गतित्वे गस. कर्मणि क्तेऽनन्तरगतिस्वरः (पा ६, २, ४९)।

g) गस. भावे क्तिनि पूपप्रस्व. (पा ६, २, ५०)।

h) बस. पूपप्रस्व. (पा ६, २, १)। उप. यद्र.।

i) यदर्वाचां केनाप्येतत् स्थलं नोदहारि तच्चिन्त्यम्।

j) गस. उप. करणे घञि थाथादि-स्वरः (पा ६, २, १४४)।

–मस्य तै ३, १, ६,२; ६,४,६, १¶; –मात् मा १३, ५५; का १४, ७,४; तै ४, ३,२,१; मै २, ७,१९; काठ १६, १९; क २५, ९; –मे मा ७,५; का ७, २,२; तै १, ४, ३, १; ६, ४, ६, ३; मै १, ३, ५; काठ ४, १; क ३, १; –¶मेण तै ६,४,६, १; क ४१, ८; –मेन मै ४, ५, ६; काठ २६, १०. [°म- उपांशु°]

¶अन्तर्याम-स्व[a]– -स्वम् तै ६, ४, ६, १.

¶अन्तर्याम-पात्र[b]– -त्रम् मै ४, ८,८; काठ २७, २[२]; २८, १०[२]; क ४२, २[२]; ४५, १[२]; –त्रेण तै ६, ५, ७, १[२]; मै ४, ७, १; काठ २८, ७[२]; क ४४, ७[२].

?¶अन्तर्यात्[c] क ८, ४[४]; ५[२].

¶अन्तुर्-लोम[d]– -मम् मै ३, ६,६; काठ २३, ३.

अन्तुर्-वत्[e]– -वन्तः मै ४,२,१३¶; –वान् मै ४, २,१¶; शौ ९, ४, ३; पै १६, २४, ३.

अन्तुर्-वती[f]– -¶ती काठ ७, १२; ८, १०; क ७, ६; –तीः ऋ ३,५५, ५; १०, ९१, ६; वौ २, ११७४; पै १४, १, १७; –तीम् काठ ११, २¶.

अन्तर्-वत्नी[g]– -त्नी मै ४,२,९

अन्तर् √१वस्

अन्तर्-उष्य- दश°

अन्तर् √वा

?*अन्तर्-वा-

?अन्तर्वा-वत्[h]– -वत् ऋ १,४०, ७; ६, ८, ३.

अन्तर् √१विद्

अन्तर्-विद्वस्[i]– -द्वान् ऋ १, ७२, ७.

¶अन्तर् √वृत्

अन्तर्-वर्तु[j]– -र्तः काठ २५, १०; क ४०,३; –र्तान् तै ६, २, १०, ७.

---

[a]) भावे त्वः प्रत्ययस्तत्स्वरश्च ।

[b]) षतस. सामान्यः समासस्वरः (पा ६,१,२२३) ।

[c]) मूलतः '**अन्तरियाद्**' इत्यस्य रू. सतः (तु. संटि.) '**अन्तर्यायाद्**' इत्यस्य वा रू. सतो लिपिविकारमात्रमेतद् इति कृत्वा मुपा. शोधाऽवकाशः ।

[d]) बस. पूपप्रस्व. (पा ६,२,१)। उप. समासान्तस्य अपः (पा ५,४,११७) पित्त्वान्निघाते स्वराऽभेदः । अकारान्तं वेह उप.(तुटि. अज-लोम-) तेन च समासान्ताऽनपेक्षा स्यात् ।

[e]) मतुपः पित्त्वान्निघाते स्वरः पूर्वाऽवस्थः ।

[f]) '**अन्तर्वत्-**' (पावाम ४, १, ३२) इति स्त्रियां ङीपि छन्दसि वैकल्पिको नुग्-अभावः ।

[g]) नुग्-विकल्पः । शेषं नापूटि. द्र. ।

[h]) स्पष्टेतरा सती निष्पत्तिर्विमर्शविशेषसापेक्षा द्र. । '**अन्तर्-वावत्-**' इति पपा. । तेन तत्र गस. उपप्रस्व. अभिप्रेतः स्यादिति कृत्वा उप.<(√वावद्<√वद्) इति वा (तु. सा. ऋ १, ४०,७),<(√वावा <√वा) इति वा (तु. सा. ऋ ६,८,३) यङ्लुग्-वृत्तं सद् आद्युदात्तं (पा ६,१,१८९) स्यात् । वस्तुतस्त्व् **अन्तर्वा-वत्-** इत्येवं विभक्तुमर्हं सत् पपा.उक्तप्रकारेण विभक्तं स्यादिति सुवचम् (तु. पपा. यातु-मावत्- इति)। अस्मिंश्च यनि. विभागे **अन्तर्वा-** इति गत्युत्तर-कृत्-प्रस्व.द्वितीये स्थले √वावद् इत्यस्यार्थासंगतेस्ततो निष्पत्तिर्नाऽऽद्रियेत । एवं √वावा इत्यतोऽपि निष्पन्नस्य सतो ह्रस्वोपधत्वं नोपपद्येतेति कृत्वा मृग्य एव सति मार्गान्तरे विजन्त-कृत्-प्रस्व. सति पिन्निहतेन स्वराऽविशेषकेण मतुपा युक्तत्वं द्र. (तु. सा. ऋ १, ४०, ७)। प्रथमस्थलीयं रू. क्रिवि. द्वितीयस्थलीयं च रू. 'तुमः' इत्यतेत्-समानाधिकरणमिति कृत्वैतत् संगमनीयम् । एतत् प्राति.=अन्तुर्-वत्- (यद्र.) इत्येवं कृत्वा यद् उप. प्रकृत्यंशमन्यथासिद्धयित्वेव क्वचिद् व्याख्यानं कर्तुमिष्टं भवति (तु. ORN), एवं च यदन्यत्र क्वचित् (तु. GW. MW. NW.) उप. प्रकृतिप्रत्ययोभयोपेक्षापुरस्सरमिवैतद् अन्तर्- इत्यतो निष्पन्नं सदपि ततोऽभेदेनेव ग्राहयितुमिष्टं भवति, तदरुचिरं भवति । प्रकृतिप्रत्ययोभयसार्थकत्वे सत्येव प्रथमे स्थलेऽन्तःप्रश्वसितगतिमद् यथा स्यात् तथेति कृत्वाऽन्तर्विशालत्वपर्यवसानकस्य स्वारसिकस्याऽर्थस्य च (तु. PG २, २१४) द्वितीये स्थले तथैवान्तर्भिन्नत्वपरिणाम्यर्थस्य च (तु. गपू.) लाभदर्शनात् [(तु. पंजा. वाअंदा- [<*वावन्त] इत्यू अप्रतिबद्धः, विशालः, असंहत इत्याद्यर्थः)] इति दिङ्मात्रमिह समकेति । विस्तरस्तु वैश. अनुसन्धेयः ।

[i]) गस. कृद्-उपप्रस्व. (पा ६, २, १३९) । उप. √१विद्+शतृ→वसुः (पा ७, १, ३६) । यत्तु सा. पूप. 'द्यावापृथिव्योर्मध्ये' इत्येवं व्याचक्षाणः समासं विभजतीव, तच्चिन्त्यम् । उप. आख्याताऽंशस्य कर्माभिसंबन्धशैथिल्यप्रसङ्गाद् द्वि. अनुपयोगात् ।

[j]) गस. उप. कर्त्तर्य् अच् (पा ३, १, १३४) । अन्तरालच्छिद्रपूरकपदार्थवृत्तित्वं द्र. (तु. तै. सा.; वैतु. त. भा. [अन्तर्वर्तनप्रयोजककर्तृ-वृत्तित्वं पश्यण् णिजन्तात् प्र. इच्छुः], MW. च [अन्तर्वर्तनभाववृत्तित्वं पश्यन् घञा प्र. निष्पादुकः । वस्तुतस्त्व् अन्तरालवर्तिपदार्थोपयोगफलमात्रत्वमस्य पराभिमतस्य भावस्य द्र. तु. K.]) । सर्वथाऽपि थाथादि-स्वरः (पा ६, २, १४४) यथायोगं

¶अन्तर्-वेदि[a]- -दि तै १,७,५,३; २,४,९,२; ५,११,२; ६,६,४,१; ७,५,९,४; मै २,२,१; ३,८,९;९,४[२]; ४,१,९; काठ २८,६[२]; ३१,७; ३४,५; क ४४,६[२]; ४७,७.
अन्तर्-हस्त[a]- -स्तम् शौ ७,५२,२.
अन्त(र्>:>)श्√चक्ष्[b], अन्तः-···चष्टे ऋ १,१९०,७.
अन्त(र्>:>)श्√चर्, अन्तः···चरति ऋ ३,५५,८.
अन्त(र्>:>)श्√छद्→छादि, अन्तश्छादयसि शौ ९,३,१४; पै १६,४०,१.
¶अन्तः(<र्)-शर[c]- -राः तै ५,२,६,२; ६,१,३,५.
अन्तः(<र्)√श्लिष्
अन्तः-श्लेष[d]- -षः मा १३,२५;१४,६;१५;१६;२७;१५,५७; का १४,२,११;१५,१,५;४,३[२];८,५;१६,७,१; तै ४,४,११,१; मै २,८,१२[२];३,३,३; काठ १७,१०[२]; क २६,९[६].
¶अन्तः-श्लेषण[e]- -णम् तै ५,४,२,१; मै ४,६,५; -णाय काठ २७,१०.
¶अन्तः(<र्)-सदस[f]- -सात्[g] तै ७,३,१,३.
अन्तः(<र्)√स्था>तिष्ठ, अन्तस्तिष्ठाति[h] शौ ६,५३,२; अन्तस्तिष्ठतु[i] शौ १,२,४.
[i]अन्तःस्थुः[j] ऋ १०,५७,१; शौ १३,१,५९.
अ(न्-तै)न्तर,रा[k]- -रः ऋ १,३१,१३; ४४,१२; [२,४१,८; ६.६३,२; (८,१८,१४)];

चरितार्थयितव्य इति। (तु. समानार्थं सप्रक्रियं च पंजा. पचर-[<*अपि-चर्-])।

[a]) अस. सासस्व. (पा ६,१,२२३)। वा. क्रिवि. भवति। उप. यद्र.।

[b]) कर्मान्तश्चक्षणमभिप्रेतं स्यादिति कृत्वा गतिभावः (तु. GW.; वैतु. सा. PW. प्रमृ. च चष्टृ-स्थित्यभिप्रायतः अव्य. इति)।

[c]) तस. मध्यमपदलोपे सासस्व. (पा ६,१,२२३)। उप. १*शर- यद्र.। यत्त्व् अन्तः√शृ इत्यतः प्र. भा. इच्छति, तन्न। प्रधानखण्डपातनार्थं शरणक्रियायां प्रवृत्तायां मध्येऽनायासेनेव पततां शकलानामभिप्रेतत्वात्तादृग्भिश्च तैः शरैर् अन्तर् इत्यस्य साक्षात्-संबन्धाभावे सति तेषां पतनक्रियायास्तद् वि. स्यादित्येवं सुवचत्वात्। एस्थि. तस. सति मध्यमपदलोप एव न त्विह गस. कश्चिदप्यवसरः स्यादिति। यदपि BW. प्रमृ. इह २शर- (यद्र.) इत्य् उप. भवतीत्याहुस्तत्र तेषां प्रकरणाऽनवबोधजनितो भ्रम एव बीजम्।

[d]) गस. उप. भावे घञि थाथादि-स्वरः (पा ६,२,१४४)। यत्त्व् उ. तस. इति कृत्वा उप. < कर्तरि √श्लिष् इत्याह, यच्च म. एतदनुविवदिषन्नप्य् उप. कर्मणि प्र. इति सा. भाष्यांशमनुबुवाणः (तु. सा. तै ४,४,११,१) व्यामिश्रणमिव करोति, तन्मन्दम्। इह सासस्व. इति कृत्वा स्वरोपपत्तौ संभवन्त्यामपि नाउ. समानप्रक्रियत्वेन व्याख्यानार्हे प्राति. तदसंगतेर्दर्शनात् (तु. नाउ.)। अर्वाञ्चोऽपीह तस. च गस. च विवेकमकुर्वाणाः समानं चोद्याः स्युः।

[e]) गस. ल्युडन्त-कृत्-प्रस्व. (पा ६,१,१९३;२,१३९)। यत्तु भा. बस. इतीव कृत्वा व्याचष्टे, तन्नाऽऽद्रियेत। पूपप्रस्व. दुर्वारत्वप्रसङ्गात् (तु. नापू.)।

[f]) अस. शरत्प्रभृतिष्व् उसं. समासान्ते टचि चित्स्वरः (पा ५,४,१०७; ६,१,१६३)।

[g]) 'नाव्ययीभावात्' (पा २,४,८३) इति सुब्लुगभावः पं. अमादेशाऽभावश्च। विवेच्यमानस्य शब्दस्याऽपक्रमणक्रियामपेक्ष्याऽपादानकारकसामान्ये पं. द्र. (तु. पाम.; वैतु. भा. यन्मते ल्यब्लोपे कर्मणि पं. भवति)।

[h]) 'नः (अस्माकम्) अन्तर्' इति संबन्धमास्थायाऽसंबद्धे इवाऽऽपद्यमाने 'दुरितानि विश्वा' इति पदे 'विनाशयन्' इत्यस्या आक्षिप्तायाः क्रियायाः कर्माभावयन् सा. चिन्त्यः। परिग्रहणार्थान्तरभूते तिरोधापनार्थे अन्तर् इत्यस्य गतिभावस्य (पा १,४,६५) प्रागनुमतत्वात्।

[i]) रोगस्य चाऽऽस्रावस्य चोभयस्याऽधःकारकत्वेन मुञ्जस्य तन्मध्यवर्तिनी स्थितिराशंसिता भवतीति यत् सा. आचष्टे, तन्न। मध्यवर्तिनो मध्यवर्तयितव्ययोः परस्परसम्पर्कबाधकरत्वेनैवोपयोग-परिसमाप्तिदर्शनात्तदुभयाधः-कारकत्वेनोपयोगासंभवात्। न चेह मुञ्जस्योभयचरी रोगसामान्यविशेषमध्याऽवस्थितिराशंसिता भवत्य् अपि तु तदुभयस्मान्यतः स्तोतॄंश्चान्यतोऽपेक्ष्य मध्येऽवस्थानमभीष्टं भवति येन मुञ्जप्रभावात् स्तोतॄनपेक्ष्य रोगस्य चाऽऽस्रावस्य च तिरोधापनं संसिध्येत्। एस्थि. 'अस्माकं स्तोतॄणां दृशो रोगं चाऽऽस्रावं चाऽन्तःस्थाय तिरोधापय' इति तात्पर्यं द्र.। ततः अन्तर् इत्यस्य गतिभावश्चेति दिक् (तु. W.)।

[j]) अत्र 'नः' इति द्वि३ न तु ष३ (वैतु. सा.; तु. एपूटि. 'अन्तस्तिष्ठाति')।

[k]) ३*अन्+आतिशायनिकस् तरप् (=३*अन्[गत]तर- इत्येवं मध्यमपदलोप इव द्र.)। प्र. च पिण्डितत्वं द्र.।

६, ५, ४; ८, १८, १९; १०, ५३, १; मा १९, १६; २०, ८२†; का २१, २, ५; २२, ८, ३†; काठ ३५, १४†; क ४८, १३†; पै २, ५८,२;३; ६,२२, २१; २२; –रम् ऋ १, १०, ९; ६, ७५, १९; ७, १०१, ५; १०, ८२, ७; खि ३, १५, १२; ४,५,३७;४०[३]; मा १७, ३१†; १९, ८२; २५, २; का १८, ३, ७†; २१, ६, ३; २७, २, १; तै ४, ६,२,२†; ५, १,१०,३¶; मै २, १०,३†; ३, ११,९; १५,२; ४, ८, ८¶; काठ १८,१†; २०, १५†; ३८, ३; क २८, २†; कौ २, १२२२[२]†; शौ १, १९, ४†; २, ३०, ४[२]; ७, १०५,१; पै १, २०, ४; ५८, २; ७०,२; २,१७, ४; ७३, ५; ५, १३, ६; ९, ७, १२; –रस्य ऋ [६, १५, ३; १०, ११५, ५; (६, १६, ३३)]; –रा ऋ १०, ९१, १३; मै ४, ३, ५¶; –¶रात् काठ २२, १३; २३, ३; –†रान् ऋ ३, १८, २; काठ ३५, १४; क ४८, १३; –राम् ऋ १, १०४, ६; तै ५, ७, १४, १; काठ ५३, ४; –¶रे तै ७, २, ९, २; ३; मै ४, ८, ८; काठ २७, ५; ३४, ८[२]; क ४२, ५; –रेण ऋ १०, ३३, १; खि ५, ७, ४, ८; तै ५, ७, १२, १; काठ ६, ७; ५३, २; पै १, ६५, २; –रैः ऋ ६, ६२, १०; –रौ काठ ३४, ८[२]. [°न्तर- अन्°, अव°, माया°]

¶**अन्तर-कोश**[a]– -शे तै ३, ४, १, ४; काठ १३, १०.

¶**अन्तर-त(र>)रा**[b]– -रा तै ६,२, २, ७.

¶**अन्तर-तस्(:)**[c] तै ६, १,१,३; २, ११, २[२]; ३; ३, ६, ४; ४, ९, ३; ५; ७, २, १०, ४; मै ४, १, १२[२]; ५, ४[२]; काठ २५, ९; १०; २६, १[२]; ८; २७, १[२]; ३४, ११; क ४०, २; ३; ४[२]; ४१, ६; ४२, १[२].

अन्तरा[d] ऋ ३, ४०, ९; ९, ८६, १३; १०, [८६, १६; १७]; ८८, १५; १३९, २; १६२, ४; मा १३, २५; १४, ६; १५; १६;२७; १५,५७; १७, ५९†; १९, ४१; ४७†; २९, ६; का १४, २, ११; १५, १, ५; ४, ३[२]; ८, ५; १६, ७, १; १८,५, १०†; २१,३,१२; १८†; ३१, १, ६; तै ¶१, ६, ७,१; ७, १, १; ¶२, ५, ११,१[२]; ६, २, २; ४; ३, ५, ४, २; ४,४, ११, २; ६,३,४†; ५,१,११,२¶; ७,२, ३; ¶६,१,१,५; २, ६,२[२]; ३[२]; ७,१;३; ८, ४; ३, १०, ३; ५, १, ४; ५; ¶मै १, ४, ८; १०; १२[e]; ५, ११; ६, ७; ८,६;७[३]; ९; ९, ८; १०, १७; ११, ९; २, १, ११; २, ५; ३, ६[३]; ८†; ५, ९; ८, १२[२]$; १०,५$; ३, २, ७; ३, ४;६,३; ७, १०; ८, ४[३];५[२]; ८[२]; १०; ९,४; १०,४; ६; ११, १०$; १६,२$; ४, ५, ६; ६, ३[२]; ५[४]; ८,३; १२,३†; काठ ७,७; १०,५[f];७[२]; ११,१; १२,२[२g]; १३, १०; १५; १४, ४[२]; १६, २१; १७,१०[२]; १९; १८, ३; २०, ८; २१, ६; २४, १[२];६[२]; २५, २;६[२h];९[२]; २६, ९; २७, १०[२]; २८, ४; ८; ३२, ६[२]; ७; ३३, ७; ३४,१६; ३६, १२; ३८, २[२]; ४६, २; ¶क ४,६; २६, ९[२]$; २८,३†; ३१, १०; २१; ३७, २[२]; ७; ३८, ५; ३९, ३[२]; ४०, २[२]; ४१, ७; ४४,८; शौ ३, १५,२: ४,१६,५; ५. २०, ७; ६, ५५, १; ७, ११४, ३; ८, ६, ३; ९, ३, १५; १३, ९; १०, ७, २८; ८, ३९; ११, ६, १४; ७, ११; १०, ३४[२]; १२, २, ४४; १३, १, ५७; ५८; ३, ६; १४, २, ३४; १९,५६, ४; †२०, ६,९;

व्यु. तु. *अव-तर-, उत्-तर-, प्र-तर-, *वि-तर-; यत्तु. GW. अन्त- +(तरप्>)र इत्येवं व्यु. आह, तच्चिन्त्यम् । तत्र तत्र श्रुतौ तेनोपदिदर्शयिषितस्य अन्तगतत्व-परिणत-समीपवर्तित्वस्वरूपस्याऽर्थस्याऽपेक्षयाऽन्तरङ्गभावाऽनुरञ्जितस्याऽर्थस्य प्राकरणिकतरत्वेन प्रतीतेरिति यावत् । वा. वि. द्र. ।

[a]) तस. मध्यमपदलोपे सासस्व. (पा ६, १, २२३) । तु. अन्तः-कोश- ।

[b]) आतिशायनिकस्य तरपः पित्त्वान्निघाते स्वरेऽविशेषः।

[c]) तसिः प्र. उसं. (पावा ५,४,४४) । प्रत्यय-स्वरः ।

[d]) तुटि. अन्तर-* इति (पाप्र. त्व् अस्तातेरर्थे आच् प्र. उसं. । चित्स्वरः [पा ५,३, ३६; ६, १, १६३]) ।

[e]) 'अन्तराऽऽहुति-' इति पदमेकमुद्दिश्य संदिहानः SBW. चिन्त्यः (यनि. तु. मै १, ४, १०; ५,११) । तु. नाउउ. टि. ।

[f]) वैतु.SIM'अन्तरे(रा-इ)ष्टि-'इति (तुटि.नापू.नाउ.च)।

[g]) वैतु. एकतरत्र 'अन्तराऽऽहुति-' इत्येकं पदं कुर्वन् SIM. (तुटि. एपू. नापू. च) ।

[h]) 'अन्तराऽतिष्ठत्' इत्येवं योगं ब्रुवाणः SIM. नितरां चिन्त्यः (तु. स एव काठ १०,७[२] इत्यत्र) ।

९६, ९४; १२६, १६; १७; पै १, ६५, २; ९३, ३; २, ७२, ३; ३, ८, ४; ४, ९, ५; २१, ४; २२, ३; ५, १२, ३; ३२,५; ६, २२, ११; ७, ११, ५†; ८, ९, $११^{२}$; ९, ७, ५; २४, ८; ११, ५, ६; १६, २२, ४; ४०, ५; ७९, ३; १०३, ७†; १५४, १.

¶**अन्तरा-शृङ्ग**[a]- **-ङ्गम्** मै ३, ८, ५; काठ २५, ६; क ३९, ४.

अन्तरात्मन्- अन्तराधान-, अन्तराभर्-, अन्तर् √इ, अन्तर्- द्र.

अन्तरि॑क्ष[b]- **-क्ष** मा ४, ७; का ४, ३, १; तै १, ३, ८, १; मै १, २, $२^{२}$; १५; ३, ६, ४; ९, ७¶; काठ २, $२^{२}$; ३, ६; क १, $१४^{२}$; २, १३; शौ ६, १३०, ४; **-क्षम्** ऋ १, ५२, १३; [७३, ८; १०, १३९, २]; ८९, १०; ९१, २२; [११५, १; ४, १४, २; (७, १०१, ६)]; २, १२, २; १५, २; ३, ८, ८; २२, २; ३०, ९; ३४, १०; ५४, १९; ४, ५२, ७; ५३, ५; ५७, ३; ५, १, ११; ४२, १६; ५४, ४; ५५, २; ८५, २; ३; ६, ८, २; ४७, ४; ६१, ११; ६९, ५; ७, ३५, ५; ९८, ३; [१०४, २३; १०, ५३, ५]; [८, १४, ७; १०, १४३, ३]; ९, ८१, ५; १०, ५९, ७; ६५, २; ६६, ९; ११; ८८, ३; ८९, ६; ९०, १४; १२४, ६; १२८, २; १४९, १; १९०, ३; खि ४, ११, १२; ५, ५, ७; ८; ११; ७, ३, ९; मा १, ७; ११; १८; ४, ३०‡[c]; ३१†; ५, १३; २७; ४३; ६, २; २१; ७, २; ५; ४२†; ४५; ८, ९; ६०; ११, १५; २०; ४५; ५८; १२, ५; ४८†; १३, ४६†; १४, ११; $१२^{२}$; १९; १५, ६; ६३; १७, ५९; ६७; ७२; १८, १८; २३, ४३; ५९; ६०; २५, ८; २३†; २६, १; २८, २०; ३१, १३†; ३४, २२†; ३५, ९†; ३६, १७; ३८, ५; का १, ३, ३; ८; ६, ३; ४, १०, १‡[c]; २†; ५, ४, ४; ७, २; १०, ४; ६, १, २; ५, १; २; ७, १, २; २, $२^{२}$; ८, ६, २; १७, १†; ९, २, २†; ६; ७, ९; १२, २, ४; ९; ४, ८; ५, ९; १३, १, ६; ४, ४†; १४, ४, ९†; १५, ४, १; $२^{३}$; ५, ४; १६, २, १; ७, ६; १८, ५, १०†; ६, ३; ८; १९, ६, ३; २५, ८, ५; १०, ७; ८; २७, ८, १; ११, १०†; २८, १, १; ३०, २, ९; ३३, १, १६†; ३५, १, १३†; ४, ८; ३६, १, १७; ३८, १, ५; तै १, १, २, २; ४, २; ७, १; २, २, १; ८, $१^{३}$; †; ‡[c]; १२, ३; ३, १, २; ५, १; ६, १; ९, २; ११, १; ४, २, १; ३, $१^{२}$; †४३, १; २; ५, ३, १; ६, ५, २; ७, ५, ४¶; ८, ५, ३; २, २, १२, १; ४, १४, ४†; ३, ३, ५, $४^{२}$¶; ६, १¶; ११, ४; ४, २, २; ५, ५, १; ४, १, २, २; ३; ४, ३; ५, ३; २, १, १; ४, ३†; ३, ६, $१^{५}$; ७, १; ४, १, १; ५, २; ६, २; ६, ३, ३†; ५, १; ३; ७, ६, २; १४, १†; ¶५, १, ५, ६$; २, १, १; ७, २; ३, २, $१^{२}$; ६, १; ३; ११, १; ४, २, १; ६, ४; ७, १$; ६, ५, ३; ७, ३; ८, १$; $२^{२}$; ३; $५^{३}$; १०, २; ७, ५, ४; ६, २$; १६, १$; २५, १$; ६, १, २, ३¶; ११, २; $३^{२}$†; २, १०, ४; ३, ३, ३;

[a]) **'अन्तरा द्वितीयया वा'** इत्येवम् उसं. (पा २, १, १८; ३, ४)। अस. सासस्व. (पा ६, १, २२३)। वा. मूलतः द्वि१ सत् क्रिवि. द्र.।

[b]) पपा. दुरूहावयवत्वान् नावगृह्णन्ति। **अन्तरा** (वा, इकारोपपत्त्यर्थम् **अन्तरा इमे** [द्यावापृथिव्यौ] वा) **क्षान्तम्** इति या (२, १०) द्वि-प्रस्तारः प्रथमः कल्पः। तत्र **अन्तर्-** इति वा तस्य **'अन्तरा'** इति रू. वा. पूप. अभिप्रेतं स्यादिति प्रतीयेत। एवं **क्षान्तम्** इत्युभय-कोटिसाधारणम् उप. <√**क्षम्** इति च प्रतीयेत (=शान्तं स्पन्दनशून्यम् [तु. गपू. स्क.]। न त्वर्थः कश्चि-देनार्थेनेति कृत्वा उप. **क्षा- अन्तम्** इतीव वा विभज्येत [=पृथिव्यन्तमिति गपू. दु.; तु. या २, ६])। **क्षान्तम्** इति द्वितीयकोटिं न स्पृशेदिति **क्ष-** इत्य् उप. <√२**क्षि** (एवं पुनर् या [२, ६]) संनिकर्षः द्र. इति वा, **क्षोणी-** इत्येतदाद्यांऽशाऽवशेषमात्रं वेति स्क. आह। अथ '(शरीरेष्व्) **अन्तरक्षयम्**' इति वेति द्वितीयः या (गपू.) कल्पो भवति। तदेतद् **'अन्तर्-** इति **अक्षय-** (=क्षय-रहित-) इति वा विभज्येत (तु. स्क.; √२**क्षि** इत्येतदर्थानुगतितादवस्थ्यार्थम्) **अन्तर-** इति **क्षय-** इति वेति। अथाप्य् उप. <√**ईक्ष्** इत्यपरः कल्पो भवति (तु. अत्री. अभा. PW. च)। अथान्ततः यनि. **अन्तर्** >रि इति स१ पूप. स्यात्, (√२**क्षि** + अधि-करणे **डः** प्र.)>**क्ष॑-** इत्य् उप. च (तु. GW; गपू. या. **'अन्तरिक्षयम्'** इति मूको. पाभे. च [लसं.])। एवं तावच् चरमे कल्पे तस. पूप. स. इति कृत्वा पूपप्रस्व. (पा ६, २, २), स. अलुक् च (वैतु. **द्यु-क्ष-** [यत्र उस. कृद्-उपप्रस्व. स्यात्])।

[c]) **'विश्व-वेदाः'** इति ऋ (८, ४२, १) विशिष्टः पाभे.।

४, ३; ९, ४; ४, १, २[२]; ५, ५; ६, २; ६, १, ४; ¶७, १, ५, ३[२]; २, ४, २[२]; ३, ५, २; ६, १; ७, २; ९, २; १२, १$; ४, १, १; ४, २; ११, १; ५, १९, १$; २०, १$; २५, २; मै १, १, २; ४; ५; ८; १२; २, ६[३]; †; ‡[a]; ८; १३; १४[२]; १६; १८; ३, ४; ५; २६; ३७[२]; †; ४, ८¶; ५, ११¶; १०, ३; ११, १०; २, २, १३¶; ४, ५¶; ७, २[२]; ४; ६; ८; ११†; १५[३]; ८, ३[२]; ८; १४[४]; १०, ५; ६[२]; ११, ५; १३, २; ३; १४; १५; १८; २३‡[b]; ¶३, १, २; ३$; ४[२]; $; ७; २, १; ६; ९[३]; ३, ३[२]; ५; ९; ४, ६; ६, ४; ८[२]; ७, ८[३]$; †; ‡[a]; ८, ५[२]; $; ७; ९[२]; ९, १[३]; ३[२]$; ४$; ७[२]; $; १०, १$; ४[२]; ७$; १५, ७$; ४, १, २; ३[२]¶; ४; ५[२]; ८[२]; ११¶; १२¶; २, २[२]¶; ५, ५¶; ६[२]; ७, १[२]¶; ८, २; ३¶; ९, २३; २५; २७; ११, १[२]†; †१३, ४; ८; १४, १†; ४†; ५†; ७; १७; काठ १, २; ४[२]; ७; ११; २, ६[२]; ९; १२; ३, १; २; ३[२]; ६; ८; ४, १[३]; ९[३]; ५, ५; ६, ७; ८; ७, ७; ९; १४; ८, ६; १२; ९, ६; १२, ४; १३, ११; १२; १५; १४, ४; १६, १; २; ४; ५; ८; ११; २१; १७, ३[२]; ७; ८[५]; १९; १८, ३; ४[२]; १०; १६; १९, १; २; ५; ११; १३; २०, ११[५]; २१, ३[२]; ५; ८[२]; ९[३]; २२, ३–५; २४, ६[२]; १०; २५, १०; २६, २[४]; ३; ५; ६; १०; २७, १; २[२]; २८, ४; २९, ७; ३१, १; २[२]; ३[२]; ६[२]; ९; १३; ३२, ६; ३३, ३; ३४, ५; ६; १४[२];

३७, १७; ३९, १; २; ४; ८[२]; ९; ४०, १; ३[६]; ५; १०; ४३, २; ४; ४५, ५; १२; १५; १७; ५३, ६; क १, २; ४; ७; ११; १९[२]; †; २, ३; ६; ९; १०[२]; १३; १५; ३, १[३]; ७[३]; †[२]; ¶४, ६; ७; ५, ८¶; ६, ३; ¶७, २; ७; ८, १०; २५, २†; २६, २[२]; ६; ७[५]; २८, ३†; ४[२]; १०; २९, ४; ८[२]; ¶; ३०, ३; ¶३१, १; १३[५]: १८[२]; २०; ३७, ७[२]; †; ३८, ३¶; ४०, ३; ५[४]; ¶[३]; ४१, १; ३; ४; ८¶; ४२, १; २[२]; ¶; ४४, ४; ४५, ८¶; ४७, १; २[२]¶; ३[३]; ६[२]; ¶; ९¶; †कौ २, ९१०; ३, ३, ३; ५, ३; †जै २, १, ३; ४, ६; शौ २, १२, १[२]; ३, २१, ७; २९, ८; ४, २, ४; ११, १; १४, ३; २०, १; ३५, ३; ३९, ४; ५, ३, ३†; ९, ७; २८, २; ६, ४०, १; १२०, १; २; ७, १, २; ६, १†; ७, २; ८, १, १२; ४, २३†; ८, ५; २१; २२; ९, १, २१; ३, १५; ५, २०; १२, ५; १५, २४; १०, २, २४; २५; ५, २६; ७, ३; १२; ३२; ३५; ८, ३६; ९, १०; ११, २, १०; २७; ७, ४; ८, ६; ११, ४; १२, १, २०; ५३; ३, २०; २६; १३, १, ७; ९; १६; ३३; २, ३२; ३५†; ४५; ७, ३; १४, २, ६९; १५, १७, २; १७, १, १३; १८, २, ९; ४९; ३, ५९; ४, ५; ६; १९, ६, ८†; ९, १; १४; १०, ५†; १५, ५; ३२, ९; ५८, २; †२०, ११, १०; २८, १; ३४, २; ३९, २; ४९, १$; ७९, १; ८७, ३; ९३, ६; १०७, १४; १४३, ८; पै १,

२३, २; २७, १; ४०, ३: ९३, ३; ११०, २; २, ३, २; ५, १[२]; ७२, १; ७६, ५; ८०, ५; ८२, ४; ३, १२, ७; २३, ३; २५, १; ३५, ५; ३८, ८; ४, १, ४‡[a]; ११, ५; ५, ४, ३†; ५, २; १३, ३; २२, २; ३२, ३; ४०, २; ६, ५, २; १८, ५; २२, १२; ८, ६, १; १९, ३; ९, ११, ३; २३, २; १२, ४, ९; १३, ७, २†; ८, ५†; १२, १; १४, ३, १०; १५, १३, ४; १६, २, २; ११, ३†; २९, ५; ३०, ११; ३१, १; ३४, १; ४०, ६; ५०, ९; १०; ६१, ३; ४; ७०, १; ७१, ४; ९६, २; ८; ९८, ६; ९९, ६; १०४, १०; १०५, ४; १०६, ७; १३१, २; १३६, १०; १३९, ६; १५०, २; ९; १५१, १; १५३, ४; –क्षस्य ऋ १, ११०, ६; खि ५, ७, ४, १३; मा ६, १९; १४, ५; १२; १४; का ६, ४, ३; १५, १, ५; ४, २; ३; तै १, ३, ६, २; १०, २; २, ४, ११, ५¶; ३, ४, ५, १; ४, ३, ६, १; ४, ६, १; २; ७, १; मै १, २, १७; २, ४, ५¶; ७, १६; ८, १; १४; १३, १८; ३, ८, ९¶; ४, ¶१, १; ३; ९, ४; ६; १०; काठ ३, ३; ७; ७, १२; १७, १; १०; २२, ५[२]; २६, ६; ३०, १०; ३७, ११; ३९, ९; ४०, ३; क २, १०; १४; ६, २; २५, १०; २६, ९; ४१, ४; ४६, ८¶; शौ ५, २४, ८; पै २, ६१, १; १५, ७, ३; –†क्षा ऋ ६, २२, ८; ७, ७५, ३; शौ २०, ३६, ८; –क्षाणि ऋ १, ३५, ७; ८, [६, १५;

a) 'विश्व-वेदाः' इति ऋ (८,४२,१) विशिष्टः पाभे.।

b) 'अन्तरिक्षे' इति ऋ (१०,१२१,५) पाभे.।

१२,२४]; १०,४४, ८;६५,
४; शौ १९, २७, ३; †२०,९४,
८; पै १०, ७, ३; -क्षात् ऋ १,
४८, १२; ६१, ९; ३, ३०, ११;
४६, ३; ५, ५३, ८; ८, ३, २०;
८, ३; ४; ९, ६३, २७; १०,
६८, ५; ७०, ११; ८९, ११;
१५८, १; खि ५, ७, ४, ९; मा
४, ६; ५, १९; ६, ११; १७,
६७; १८, ५५; का ४, २, ४; ५,
५, ७; ६, २, ७; १८, ६, ३;
२०, ३, ५; तै १, २, २, ३;
१३, २; ६, ६, १; २, ४, ८, १;
१४, २†; ३, १, १०, २; २, ४,
३; ३, ३, ३; ५, ५, १; २; ४, ६,
५, १; ७, १३, २; ५, ७, ६,
२; ६, १, ४, २¶; मै १, २, २;
९; २, ४, ७[3]; ७, १५; ८,
१४; १०, ६; १२, ३; १३, ३;
३, १, ४¶; ३, ४¶; ९; ६, ८;
१६, ३‡[a]; ४, ३, ४¶; ६, ६;
१२, २†; काठ २, ३; १०; ७,
१३[3]; १४; ८, १७; ११, ९[3];
१८, ४; १५; २१, ६; ९; २४,
१०[3]; ३४, ४; ३५, ७; ३९,
८; क १, १६; २, ४; ६, २; ३;
२८, ४; २९, ४; ३१, २१¶;
३८, ३[3]¶; ४८, ९; कौ २,
२३६‡[b]; १०५०†; जै ३, २१,
१‡[b]; शौ ४, १०, १; १४, ३;
४०, ६; ५, १०, ८; ६, १२४,
१; २; ७, २७, ८; ९, १, १;
१०, १, १३; ५, २६, १२, ११,
११; १३, ७, ३; १६, ४, ४;
७, ६; १८, ४, ९; १९, ३, १;
३५, ४; †२०, १६, ५; ३५,
९; पै २, ५७, १; ३, ३१,
१-८; ३८, ८; ४, २५, १; ७,
१३, ३; १०, ६, ८; ११, ४,
४; १३, १४, १४; १५, २२,
८; १६, ३२, १; ३६, ३; ९८,
६; १३१, २; -क्षाय मा ५, २६;
६, १; २२, २७; २९; २४,
२६; ३०, २१; ३९, १; का
५, ७, १; ६, १, १; २४, १३,
१; १६, १; २६, ६, १; ३४,
४, ३; ३९, १, १; तै १, १,
११, १; ३, १, १; ६, १; १०,
२; ८, १३, ३; २, ६, ५, १¶;
३, ५, ८, १; ४, ४, १, १; २,
३; ६, २; ६, २, १०, २¶; ३,
४, १; ७, १, ११, १; १५, १;
१७, १; ५, ११, १; २३, १;
मै १, २, ११; १४; ३, ३५; २,
८, ८; ३, ८, ९; ९, ३; १२,
७; १०; १२; १४, ७; ४, १,
१¶; काठ १, १२; २, १२;
३, ३; ५, १[3]; ५[2]; १५, ३;
१७, ७; २६, ५; २९, ५; ३०,
५[4]; १०; ३१, ११; ३४, ५;
३७, १५-१७; ४०, ४; ४१,
२; ६; ८; ४५, २; २०; ५१,
६; क १, १२; २, ६; १०;
२६, ६; ४१, ३; ४५, ६; ४६,
८¶; ४७, ११; शौ ५, ९, ३;
४; ६, १०, २; ७, १०७, १;
११, २, ४; पै ६, १३, ११; १६,
९३, ८; १०४, ४; ११८, ६;
-क्षे ऋ १, ३५, ११; १६५, २;
२, १४, ३; ३०, ३; ४०, ४; ३,
६, ८; ५, ५२, ७; [७३, १; ८,
९७, ५]; ८५, ५; ६, ४६, ११;
५२, १३; ५८, ३; ७, ३९, ३;
८, ९, २; १०, ६; ९, २७, ६;
१०, ५, ५; ८०, ५; ८७, ३;
६; १२१, ५; १६८, ३; खि १,
१२, ३; २, १४, १०; ४,
११, ११; मा २, २५; ६,
३३; ११, १२; १३, ६; १५,
१०-१४; १६, ५५; ६५;
१८, ३६; २३, २; ३२, ६†;
३३, ५३†; ३४, २७†; ३८,
१८; का २, ६, ३; ६, ८, ४;
१२, २, १; १४, १, ६; १६, ३,
२; ५; ८; ११; १४; १७, ८,
९; १८; २०, १, ७; २५, १, २;
२९, ४, १†; ३२, ४, १०†;
३३, १, २१†; ३८, ५, १; तै
१, ४, १, २; ¶२, ४, १२, ३;
४; १४, ५†; ६, १, ३; ३, २,
८, ६; ५, ४, १; ३¶; ४, १, २,
१; ८, ५†; २, ८, ३†; ४, ७,
१; ५, ११, १; २; ७, १२, २;
५, ¶२, ७, १; २; ¶३, २, १;
११, १; ६, १, १; ४; ¶६, १,
२, ३; ४, २; ३, २, १; ६, १,
१; ८, ३; ७, ४, ११, १¶; ५,
२४, १†; मै १, ३, ३; १५; ४, २;
३[2]; ८¶; ११, ५¶; २, २, १३¶;
४, ३[2]¶; ७, २; १५†; ८, ९[5]; १३;
९, ९[2]; १२, १; १३, १[2]; १६; ३,
१, ३; २, ६¶; ८, १[2]¶; ४, १,
८¶; ३, ४¶; ६, ६; ९, १०[2];
११, ३†; १२, १†; †१४, १; ५;
१६; काठ ३, १; १०; ५, ६; ७,
१३[3]; ९, १८; १४, ५; ९; १६,
१; १३; १५; १७, १६; १८,
१३; २०, ५[2]; २१, ३; २२, ५;
२३, २; ५; २५, ८; २६, २;
२७, २; २८, १; ४; ३१, ६;
१४[2]; ३२, ६[3]; ३३, ३; ५;
३४, ५; ३५, ७; ४१, १; क २,
८; १७; ६, २; २५, ६; २७,
६[2]; २९, २; ¶३१, ७[2]; १८;

a) 'ओजः । उद्भृतम्' इति पदद्वयात्मकः ऋ (६, ४७, २७) विशिष्टः पाभे.।

b) 'अन्तर् । ऋषयः' इति पदद्वयात्मकः ऋ(९,८६,४) विशिष्टः पाभे.।

३५, ८¶; ३६, २¶; ¶४०, १; ५; ४२, २¶; ४४, १; ४¶; ४७, ६¶; ४८, ९; कौ २,६४०†; ११९४; †जै ३,५१, ७; शौ १, ३०, ३; ३२,२;३३, ३; २, १०, ३; ४, ८, ५; १४, ८; २५,२; ३९, ३[२]; ७, ६८, १; १०२, ८; ८, †३, ३; ५; ११, १; ९, ४, १०; ११, ८[२]; ११, २, २३; १२, २; ८; १३, २, ३०; ३, २२; १५, १३, ४; १७, १, १२; १८, ३, ६३; १९, ८, १; १७, १२; २०, १३९, २; पै १, १४, ३; २५, ३; ८४, ४; ९१, १; ४; १०७, ४; ५; २, ७६, ६; ४, २, ६; ३४, २; ५, १३, २; २६, ८; ३६, २; ७, १३, ४; ८, ८, २; १०, ८, २‡[a]; १४, १, ४; ११; १५, १९, ८; २१, ८; २२, ४; १६, †६, ३; ६; २४, १०; ९९, २; १०६, ३; ११७, २[४]; १३३, ८; –क्षेण ऋ १, [२५, ७; ८, ७, ३५; १०, १३६, ४]; १६१, १४; ९, ५, २; [६३, ८; ६५, १६]; मा १५, ६; ३८, ६; का १६, २, १; ३८, १, ६; तै २, ६, ७, २[२]; ३,१,६, १¶; ५, २, १२, २; ६, ४, १, २¶; ७, ५, २३, १; मै ४, ९, ७; काठ ६, ८; १२, ४; २२, ७; २६, १०; ४५, २०; ५०, ६; क ४, ७; ३५, १¶; ४१, ८¶; †कौ २, १८३; ५६७; †जै ३, १७, ४; ४, २८, ६; शौ ४, २०, ९; ३८, ५–७; ६, ८०, १†; ११, ४, ८; १३, ३, १३; १९, १७, २; १९, २; पै ५, ३५, २[२]; ३८, ४†; ७, १४, २; १६, २; ८, ६, १०; १७, २; १६, ५७, १०; –क्षेषु काठ ३९, ५.

अन्तरिक्ष-क्षित्[b]– -क्षिते तै ७, ५, २४, १; काठ ४१, १.

अन्तरिक्ष-द्रा[c]– -द्राः काठ ३९, ९.

अन्तरिक्ष-देवता-

¶अन्तरिक्षदेवत्य[d]– -त्यः तै ६,१, ११,२; २, २, ६; ४, ५, ५; मै ३, ७, ८; ९, १; ७; १०, १; काठ १९, २; २३, ५; २४, ६; २६, २; ६; २७, १; २; क ३७, ७; ४०, ५; ४१, ४; ४२, १; २; –त्याः मै ४, १, १; काठ ३०, १०; क ४६, ८.

†अन्तरिक्ष-प्रा[e]– -प्राः ऋ ७, ४५, १; ९, ८६, १४; मै ४, १४, ६; काठ १७, १९; –प्राम् ऋ १, ५१, २; १०, ९५, १७.

अन्तरिक्ष-प्रुत्[b]– -प्रुद्भिः ऋ १, ११६, ३.

अन्तरिक्ष-भाग[f]– -गाः तै २, ४, ८, २; मै २, ४, ७; ८¶; काठ ११, ९.

अन्तरिक्ष-यानी[g]– -नी तै ४, ४, ६, २; काठ २२, ५.

अन्तरिक्ष-वत्[h]– -वन्तम् शौ १९, १८, २; पै ७, १७, २.

अन्तरिक्ष-संशित[i]– -तः शौ १०, ५, २६; पै १६, १३१,२.

अन्तरिक्ष-सद्[b]– -†सत् ऋ ४, ४०, ५; मा १०, २४; १२,१४; का ११,७,४; १३,१,१५; तै १, ८,१५,२; ४,२,१,५;४,७,१$; ५,३, ११,१¶; मै २,६, १२;८, १३$; ३,१, ६¶; २,१;४,४,६; काठ १५, ८; १६, ८; २२, ५$; –सदः शौ १०, ९, १२; ११, ८, १२; पै १५, १४, ७; १६, १३७,२; –सदम् मा ९, २; का १०, १, ३; तै १, ७, १२, १; मै १, ११, ४; ३, २, १¶; काठ १४, ३; –सद्भ्यः शौ १८, ४, ७९.

अन्तरिक्ष-स्पृश्[j]– -स्पृक् मै ४, ९, ७.

अन्तरिक्षात्[k]

अन्तरिक्षात्-सद्[b]– -सदः पै २, ५३, ६; –सदे पै २, ५४, ६.

१ †अन्तरिक्ष्य,क्ष्या[l]– -क्ष्या ऋ [९, ३६, ५; ६४, ६]; कौ २, ३८६; जै ३, ३१, ६; –क्ष्याः ऋ ५, ५४, ९.

---

[a]) इह ऋ (१, १३९, ११) विशिष्टः पाभे. ।
[b]) उस. क्विबन्त-कृत्-प्रस्व. (पा ६,१,१६२;२,१३९)।
[c]) कर्मण्युपपदे √द्रा+विच् ।
[d]) तादर्थ्ये यति तित्स्वरः (पा ५,४,२४;६,१,१८५)।
[e]) कर्मण्युपपदे विजन्त-कृत्-प्रस्व. (पा ६,२,१३९)।
[f]) बस. पूपप्रस्व. (पा ६, २, १) । उप. यद्र. ।
[g]) 'अग्ने-यानी-' इत्यत्र टि. द्र. ।
[h]) मतुपः पित्वाभिघाते स्वरस्तदवस्थः ।
[i]) सतस. पूपप्रस्व. (पा ६, २, २) । उप. सम् √शो+क्तः (यतु. अप्सु-संशित-) ।
[j]) उस. कृत्-प्रस्व. (पा ६,२,१३९) । उप. √स्पृश् +क्विन् (पा ३, २, ५८) ।
[k]) नाउ. व्यु. औपयिकं द्र. । अस्तातेर् अर्थे आतिः प्र. उसं. (पा ५, ३, ३४) । प्रत्यय-स्वरः ।
[l]) तस्येदमित्यर्थे पित्विहतत्वात् स्वराऽविशेषकरः यप् प्र. उसं. (पा ४,३,१२१)। मत्वर्थ-प्रसिद्धो ह्यसौ प्र. भवति (तु. पावा ५, २, १२०)। तस्येदमीयोऽर्थश्च व्यत्यासेन मत्वर्थतः प्रति भवतीत्यभिसन्धिः ।

२अन्तरिक्ष्य[a]- -क्ष्याः काठ ३७,९; -क्ष्याम् मै १, ३, १५; ४, ६, ६; काठ ३५, ७; क ४८, ९; -क्ष्येण काठ ७, १३[३]; क ६, ३; -क्ष्यैः काठ ३५, २; क ४८, ३.

१आन्तरिक्ष[b]- -क्षः मा २४, ३४; का २६, ७, ४; तै ५, ५, २०, १; मै ३, १४, १६; काठ ४७, १०; -क्षाः मा २४, १०; का २६, २, ५; मै ३, १३, ११.

?२°आन्तरिक्ष[c]- -?क्षाः शौ १९, ९, ७.

अन्तरी(र् √ई), **अन्तर् √गा**, **अन्तर्-गोष्ठ-**, **अन्तश् √छद्**, प्रमृ. अन्तर्- द्र.

अन्-तस्[d]

अन्तस्-पथ[e]- -थाः ऋ ५,५२,१०.

†**अन्ति**[f]* ऋ १, ७९, ११; ८४,१७; ८९, ९; ९४, ९; १६७, ९; १७६, १; २, २७, ३; ४, [२, १८; (७, ६०,३; ८, २५,७)]; ४, ३; ५, १०; ५, ४४, ११; ७६, २; ८, ११, ४; [७३, १-१८]; ९, १९, ७; ६७, २१; ९१, ४; मा १३, ११; २५, २२; का १४, १, ११; २७, ११, ९; तै १, २, १४, २; ६, ३, १$; मै २, ७, १५; ४,१४, २; काठ १६, १५; ३५, १; क २५, ६, कौ २, ११०३; शौ $१०, ४,९;८,३२[२];१८,३, २३; पै १२,१,९; १६,१५,९$.

अन्ति-क,का[g]- -कम् ऋ १०, १६१, २; तै ६, २, २, ४¶; मै ३, ८, २¶; काठ २४, ९¶; क ३८, २¶; †शौ ३, ११, २; २०,९६,७; पै १,६२,२; -कात् शौ ४, १६, १; १२, २, ३८; ५०; ५२; -काम् खि ७, ७,२; -के ऋ [(७, ७७, ४); ९,७८, ५]; मा ४०, ५; का ४०, १,५.

अन्तिक-स्थ[h]- -स्थः खि ४, ५, १४.

अन्ति-गृह[i]- -हात् ऋ १०, ९५, ४.

?अन्तितम्[j] शौ ६, ४, २; ८, ५, ११.

†**अन्ति-तस्(ः)**[k] ऋ १,१७९,५;

---

[a]) तात्रभविके यति तित्-स्वरः (पा ४, ४, ११०; ६, १, १८५)।

[b]) साऽस्यदेवतीये अणि प्र. (पा ४,२,२४) तत्स्वरः।

[c]) अव्यवस्थित इति कृत्वा शोध-सापेक्षः पा. द्र. (तु. सस्थ. टि. ?पार्थिवाऽऽन्तरिक्ष-)। यनि. तत्रभवीय अण् प्र. (पा ४,३,५३)। तत्स्वरः। अर्थतः नापू. विवेक्तव्यः।

[d]) ३अन्+तसिल् प्र. लित्स्वरश्च (पा ६,१,१९३)।

[e]) बस. पूपप्रस्व. (पा ६,२,१)। उप. समासान्तमात्रे प्राप्तस्य 'अः' इत्यस्य बाधकः अप् प्र. (पिच्चिहतः) उसं. (पा ५,४,७४; ११६)। तस्मात् स्वरेऽविशेषः।

[f]) √२*अन्+भावे क्तिन्। नित्स्वरः (पा ६, १, १९७) इत्येवं निष्पन्नं सत् क्रिवि. इव वा प्रादि-वद् वा समस्तं चाऽसमस्तं चोपलभ्यते। तेन न. द्वि१ इतीवोपलभ्यमानं सद् अव्य. इतीवोपलक्ष्यते। एवं तावदेतत् प्राति. अन्ति-क- इत्येतत्-प्रकृतिकं सत् (WW १, ६७) पाप्र. तद्विकृतितया (पावा ६, ४, १४९) प्रतिपाद्यमानं मूलतो विमृश्यं भवति। उभयोरपि प्रकारयोर्मौलिकः √२*अन् इति वा, एतदभिनिर्वृत्तं कृदन्तं वाऽव्यभिचरितः प्रथमोऽवयवो यथा भवति तथा नाउ. भूयउपपाद्यमानं द्र.।

[g]) स्वार्थे कः प्र. उसं. (पा ५, ४, २८)। प्रत्यय-स्वरः (तु. दूर-क- ऋ ९,७८,५)। मूलतः अन्त->अन्तिक->अन्ति- इत्यस्मिन् संक्रमकल्पे त्व् अन्तोदात्तत्वार्थम् इवार्थे ठन् प्र. उसं. (पा ५, ३, १०९)। उभयथाऽप्यर्वाक्तनस्य वि. सतस्तु निष्पत्त्यर्थं चातुरर्थिकम् ठच् उसं. (पा ४,२,८०) स्यात्। आ √नी>अन्तिक- इति या. (३,९) मतं भवति।

[h]) उस. थाथादि-स्वरः (पा ६, २, १४४)। उप. √स्था+कः (पा ३, २, ४)।

[i]) अधिकरणार्थप्रधान-निपात-भूतं पूप. इति कृत्वा प्रास. पूपप्रस्व. (पा २, २, १८; ६, २, २)। 'अन्तिगतं गृहम्' इति विग्रहेऽभिसन्धिः।

[j]) किमिदं रू.। अनेककोटिमत्तया विवृतिविषयत्वादिति। तथाहि। 'अन्ति *तम्' इति द्वे पदे इति सा. प्रथमः कल्पः (वैतु. आद्युदात्तस्वरमात्रतयोपबृंह्यमाणं पपा. ऐकपद्यम् [सा. द्विस्वरः पाठः स्यादित्यपि मा कल्पि। तथा सति तदभिमतस्य द्वितीयस्य कल्पस्य (अद्र.) दुष्कल्पत्वात्])। <अन्ति-तम-> -मम् इत्येवं तमपश्छान्दसो मकारलोप इति सा. द्वितीयकल्प-विकल्पः (द्वितीये स्थले) द्र.। अन्तिकम् इति मौलिकः पा. इति W. तृतीयः कल्पः। तत् कः पन्थाः। मध्यम इति। यस्थ. अनुष्टुप्पादमानानुरोधतः अज्मध्यस्थस्य सतः समानवर्णान्तरानुगतत्वात् नैप्र. प्रथमस्य मकारस्य सुलोपतरत्वात्। एस्थि. अपि किमिति प्राति. नोपात्तं यथोपलब्धि रू. एव चोपात्तं भवति यथावच्चिहितम्। भूयानप्यत्र विमर्शो वैश. क्रियेतेति।

[k]) पाप्र. इह तसि(प्) प्र. उसं. (पा ५,३,७ उद.; वैतु. पावा ६, ४, १४९ [यदनुशिष्टिरतिदीर्घेति सुत्यजा])। पित्त्वान्निघाते स्वरस्तदवस्थः।

२, २७, १३; ३, ५९, २; ५, १, १०; ८, २७, ९; १०, ११४, ४; तै २, १, ११, ४; ३, ४, ११, ५; मै ४, १०, २; ११, ४; १४, १४; काठ ७, १६; २३, १२.

अन्ति-देव[a]— -वम् ऋ १, १८०, ७.

अन्ति-मित्र[b]— -त्रः मा १७, ८३; का १८, ७, ३; मै २, ६, ६; ११, १; काठ १८, ६.

अन्ति-वा(म->)मा[b]— -मा ऋ [७, ७७, ४; (९, ७८, ५)].

अन्ति-सु(म्न->)म्ना[b]— -म्ने शौ ७, ११७, १; १४, २, ४५.

अन्त्यू(न्ति-ऊ)ति[b]— -तिम् ऋ १, १३८, १.

?२अन्त्य°-

अन्त्य-मित्र[d]— -त्रः तै ४, ६, ५, ६; क २८, ६.

१अन्त्य- अन्त- द्र.

?२अन्त्य- अन्ति* द्र.

अन्त्र*[e]— -न्त्रेषु पै १६, १४८, ७.

आन्त्र[f]— -न्त्रम् शौ १०, ९, १६; -न्त्राणि ऋ ४, १८, १३; मा १९, ८६; का २१, ६, ७; मै ३, ११, ९; काठ ३८, ३[g]; शौ ९, १२, १६; १३, १७; ११, ३, १०; पै १६, ७५, ७[h]; १३७, ६; १३९, १४; -न्त्रेभ्यः ऋ १०, १६३, ३; शौ २, ३३, ४†; १०, १०, २१; २०, ९६, २०†; पै ४, ७, ४†; १६, १०९, १; -न्त्रेषु शौ १, ३, ६; -न्त्रैः मा २५, ७; का २७, ७, १; मै ३, १५, ९; काठ ८, १¶; क ६, ६¶.

आन्त्र्य°- अनु°

अन्त्रा(न्त्र-अ)द्[i]— -दम् पै ४, ३०, १-९.

√अन्द्

अन्दु*[j]-

आन्दु[f]— -न्दम् मा ३०, १६; का ३४, ३, ३.

?अन्दयव्णिक्लिद्बिर्मुम्[k] पै ५, २७, २.

१*अन्-√धा[l]

१*अन्-ध[m]-

अन्ध्य->√अन्ध्य[n]

?२*अन्√धा°

---

[a]) गपूदि. निपातायमाने पूप. व्यधिकरणः प्रास. वा समानाधिकरणः बस. वा (पावा २, २, १८; २४)। उभयत्र चाऽविशेषात् पूपप्रस्व. (यक्र. पा ६, २, २; २, १)। पाथस्- इत्यस्य वि. तूभयथा स्यात् (वैतु. ०व- इति सासस्व. आस्थिताः PW. प्रभृ.)।

[b]) बस. पूपप्रस्व. (पा ६, २, १)। उप. यद्र.।

[c]) तत्रभवीये यति यतोऽनावीयः स्वरः (पा ४, ३, ५४; ६, १, २१३)। यद्वा, अन्त- इत्यस्यापि सामीप्यवृत्तित्व-संभवे सति स्यादस्य प्राति. गपू. तन्निष्पन्नात् सरूपाद् निष्पत्तावभेदः। एवमप्यर्थतो वैचित्र्ये सति यनि. भेद आदरणीय एव। एवमप्यु अन्त- इत्यत्र निर्देश्यमेतदिह वेति स्यादेव विमर्शविषय इति।

[d]) सस्व. एपू. द्र.। यत्त्व् अस्य मरुतां गणस्य वि. सतः अन्ति-अमित्र- इति पपा. भवति, तत्र नादरः स्यात्। नितान्तविपरीतार्थप्रतिपत्तिप्रसङ्गात् (तु. मा. प्रभृ. अन्ति-मित्र- इति शाखान्तरीयः पाभे.)।

[e]) एतद्वाच्यस्य जठराऽनुबन्धस्वरूपतामादायाऽस्य तद्वृत्तित्वमुपलक्ष्य √२अन्+त्रः प्र. इत्येषा व्यु. स्यात्। तदभ्यन्तर-वर्त्तित्वमादाय तद्वृत्तितयाऽस्य प्रवृत्तौ त्व् ३*अन् इत्यस्य (√तॄ>) त्र- इत्यनेन समासः। यत्तु कश्चिद् अन्तर- इत्यस्याज्मध्यलोप-परिणाम इतीवाऽऽस्थीयते (तु PW. प्रभृ.), तच्चिन्त्यम्। मूलतः ऋ इत्यस्याऽण्-वर्णान्यतमाद्यन्तान्यतरत्वविशिष्ट-रेफपरिणामित्वेन सुवचतरत्वात् पराभिप्रायतः ३*अन्√तॄ+कः इत्येवंप्रकारिकायाः व्यु. युक्ततरत्वाच्चाऽस्मदीय-नान्तरीयपूर्वविकल्पानर्थान्तरत्वाच्चेति यावत्। यत्त्व् √२अम्+क्त्रः (पाउ ४, १६४) इति व्यु. उच्यते, तदुपेक्ष्यम्। तत्राऽर्थसम्बन्धाभावे सति ध्वन्यनुहारमात्रत्वाऽव्यभिचारात्।

[f]) स्वार्थे अण् प्र. उसं. (पा ५, ४, ३८)। प्रत्यय-स्वरः।

[g]) 'अन्त्राणि' इति मुपा. भवति। तदाद्यज्भूस्वत्व-दीर्घत्वे प्रति संदेहः स्यात्। एतत्-स्थलान्तरसाम्यम् (८, १) च शाखान्तरसाम्यं (मा १९, ८६ प्रभृ.) चादाय सं. प्रमाद इति प्रथमा कोटिः। शाखान्तरवदौभयविध्यं वेत्यपरा (तु. पै ४, ७, ४; १६, १४८, ७ प्रभृ.)। तत् का गतिः। भूयान् विमर्श एवेति।

[h]) 'आन्त्राति' इति मुपा. शोधार्हः (तु. शौ ९, १३, १७)।

[i]) कर्मण्युपपदे √अद्+विट् प्र. (पा ३, २, ६८)।

[j]) पचादित्वाद् अच् प्र.। नाउ. व्यु. औपयिकं द्र.।

[k]) नितरां दुरूहः पुनःसंस्कारसापेक्षः मुपा. भवति।

[l]) तु. द्विउ. टि.। पूर्वांऽशमन्तरेण प्रथमः कल्पः। तस्येह व्यवसितकल्पत्वाद् विकल्पविषयाद् द्वितीयात् सरूपात् पृथङ् निर्देशः।

[m]) कास. उप. घञर्थे के थाथादि-स्वरः (पा ६, २, १४४)।

[n]) यनि. स्वार्थे यदन्ताल् लब्धमूलः सन् नाधा. वर्णविकारपरम्परया √नह् इत्येवं परिणतः यद्र. (>√नँध्य>√नह्य[=√नह्+श्यन्]इत्यभिसन्धिः)।

[o]) नाउउ. व्यु. औपयिकः द्र.। तत्र पूर्वांऽशः नाउउ. वाच्यसामान्ये चाक्षुषप्रवृत्ति-प्रतिबन्ध-सामान्यमादाय

२अन्ध,न्धा[a]– -न्धः ऋ १, १६४, १६; ४, १९, ९; ८, ७९, २; ¶तै २, २, ४, ४; ५, १, ३, १; २; ६, १, ८, ३[२]; २, ९, २; ३; ४, १०, ६; ¶मै १, ६, ४; ११; ३, १, ४; ४, ४; ७, ७; ४, ५, २; ८, ५; ¶काठ१९, ३[२]; ३४, १४; ¶क ३०, १[२]; शौ ६, १२९, ३; ९, १४, १५†; ११, ४, ३; पै ६, २०, ८[b]; १४, ४, ११[c]; १६, ५६, ३; ६७, ६†; -न्धम् ऋ १, ११२, ८; [११६, १६; (११७, १७)]; [१४७, ३; ४, ४, १३]; २, १३, १२; ४, ३०, १९; १०, २५, ११; खि १, ५, ७; १२, ७; मा ३०, १०; ४०, ९; १२; का ३४, २, २; ४०, १, ९; १२; तै १, २, १४, ५†; मै ४, ११, ५†; काठ ६, ११†; शौ ९, १३, ४; पै १६, ७४, ३; -न्धस्य ऋ १०, ३९, ३; पै ८, १२, ५; -न्धा ऋ ४, १६, ४; मै १, ४, १२¶; शौ ९, २, १०; २०, ७७, ४†; पै १६, ७६, ९; -न्धाः ऋ १, १४८, ५; खि ३, २१, २; काठ ३४, ८¶; कौ २, १२२१; -न्धाम् ऋ १०, २७, ११; -न्धाय ऋ १,[(११६, १६); ११७, १७]; १८; -न्धे ऋ १, १००, ८; मै १, ६, ६¶; -न्धेन ऋ [१०, ८९, १५; १०३, १२]; मा १७, ४४†; ४०, ३; का १८, ४, १२†; ४०, १, ३; कौ२, १२११†; शौ १८, ३, ३; पै १०, १२, १२; १५, १९, ४.[°न्ध- अन्°]

¶अन्धम्-भावुक[d]– -कः काठ २७, ८.

अन्धा(न्ध-अ)ञ्च्-

अन्धाची[e]- -चीम् पै १५, १८, ३.

अन्धा(न्ध-आ)यु– -यून् पै ८, ७, ७.

अन्धा(न्ध-अ)हि[f]– -हीन् मा २५, ७; का २७, ७, १; मै ३, १५, ९; -हेः तै ५, ७, १७, १; काठ ५३, ७.

√१*अन्धि[g]

१अन्धस्[h]– -न्धः ऋ १, ६२, ५; ९४, ७; ७, ८८, २; मै ४, ६, ७¶; -¶न्धसः काठ ७, ६[३]; क ५, ५[३].

३*अन्-√धा[i]

३*अन्ध[j]-

√२*अन्धि[k]

२अन्धस्[l]– -†न्धः ऋ १, १२२, १; १५३, ४; २, १४, १; ३, ३५, १; ४, १, १९; १६, १;

√२*अन्>२*अन्- इति कारकोपपदरूपः स्यात्। यद्वा, तत्रैव प्रतिबध्यमानस्य सतो दर्शनस्य बाध्यत्वविशिष्टत्वसामान्यमादाय ३अन् इति गतिरूपःस्याद् यनि.। पूर्वांऽशव्यवसेयत्वसूचकस्य शिरसि प्रश्नचिह्नं द्र.। उभयथापि समानमयं समस्तः धा. सुकल्प इति तु तत्त्वम्। यश्च पाधा. चु. √अन्धि पठ्यते, असौ नाउ.>नाधा. सन्नेव तत्र कारणतामियादित्यपरा दिक् (तु. षउ. टि.)।

[a]) गस. वा कास. वा स्यात्। उप. कः प्र. थाथादिस्वरश्च (पा ३, २, ४; ६, २, १४४)। या. (५, १) त्व् अत्राऽवयवद्वयमाह, नुंमध्यम् ६अ इति च √ध्यै>?*ध- इति च। तदेवं तन्मते बस. स्यादन्तोदात्तश्चेति विशेषः। कल्पनातारतम्यं त्ववधेयं विमृड्भिः।

[b]) 'अध' इति शौ (१९,४७,८) पाभे.।

[c]) 'अध' इति शौ (१९,५०,१) पाभे.।

[d]) कारकोपपदे √भू+खुकञ् प्र. मुमागमश्च (पा ३,२,५७;६,३,६७)।

[e]) मुपा. सन्देहः किमर्थ इति प्रश्नः।

[f]) कस. सासस्व. (पा ६, १, २२३)। उप. यद्र.।

[g]) नाउ. व्यु. औपयिकः नाधा. (तु. ?२*अन्√धा टि.)।

[h]) करणे वा, अधिकरणे वा, असुन् प्र. (पाउ ४, २०६)। नित्स्वरः (पा ६,१,१९७)। यत्तु या. (५, १) √ध्यै नञ्-पूर्व इति च बस. इति चाऽऽह, तन्न। तथा सत्य् अन्तोदात्तो नाम हि स्यात् (तु. २अन्ध- टि.)।

[i]) द्विउ. व्यु. औपयिकः भवति (तु. त. टि.)।

[j]) निष्पत्त्यर्थम् १*अन्ध- द्र.।

[k]) नाउ. व्यु. औपयिको भवति (गतु. √१*अन्धि)।

[l]) करणे असुन् प्र.(पाउ ४,२०६)। अन्ध्यतेऽन्धःक्रियते अन्धीयते (=अन् धीयते प्राण्यते [तु. दे (४,२,६) उद्धृतः त्ती.])अनेनेति। नित्स्वरः (पा ६,१,१९७)। किमिति नापूपू. कल्पनाबहुलो दवीयांश्च पन्थाः स्वीकृतो न च ३*अन्-√धा इत्यत एव प्र. उक्त इति। कृद्-उपप्रस्व. मा भूदाद्युदात्तश्च स्यादित्यर्थमिति। भवतु वा १*अन्-+*धस्- (√धा+भावे कसुन्) इति बस. पूपप्रस्व. एवेति। √अद्+असुन् इत्येषाऽपि व्यु. उच्यते (पाउ. ४, २०६; दे २, ७, १)। एवमपि स्वरेऽदोषः स्यात्। यद्वा √अन्ध् (तुटि. √*अध् [√*४अन्ध् इति यनि. संख्याङ्कोऽपार्थः द्र.])+असुन् इत्येषाऽपि व्यु. विमृश्येत। यत्तु या. (५, १) आ√ध्यै इत्यतः कर्मणि निष्पत्तिमाह, तत्र वर्णागमविकारादिसामञ्जस्यसंभवेऽपि गत्युत्तर-कृद्-उपप्रस्व. दुर्वारत्वाद् आद्युदात्तस्तु नोपपद्येतेति चिन्त्यम्।

२३,१; २७,५; ५, ३०,६; ४५, ९; ६, ६३, २; ६८, ११; ७, २१, १; ९२, १; ८, २, १; ९, ६२, ५; ६८, ६; ८६, ४४; १०, ११६, ४; मा ३, २०[२]$; ७,७; ८,५४$; का ३, ३, ११[२]$; ७, ३, १; ९, ७, १$; तै १, ४, ४, १; ३, ४, २, १; ४,४, ९, १$; मै १, ३, ६; काठ ४, २; १३, ११; क ३, २; कौ १, १२४, ३१३; २, ८४; ३५९; ९६५; जै १, १३, १०; ३३, १; ३, ८, १०; ३०, २; ४, २०, १०; शौ ७, ६०, २; २०, ७७, १; पै १२, १, ७; -न्धसः ऋ १, ९, १; ५२, ३; ८०, ६; ८२, ५; ८५, ६; १३५, ४; १५५, १; २, १४, ५; १९, १; ३६, ३; ३७, १; ३, ४०, १; [४१, ६; ६, ४५, २७]; ४८, १; ४, ३१, २; ३२, १४; ५, ३४, २; [५१, ५; (६, १६, १०); ७, ९०, १]; ६, ४२, ४; ४३, ४; ६३, ३; ७, २१, १; ९०, १; ८, १, २५; १३, १५; २१; १७, ४; ८; २४, १६; ३२, २८; ३३, ४; ७; ३५, २४; ४६, १४; ६१, ३; ६५, २; ६६, २; ७८, १; ८८, १; ९२, १; ४; ९५, २; ९, १८, २; ५१, ३; ५५, २; ५८, १; ६१, १०; १०१, १; १३; १०, २५, १; ३२, १; ५०, १; [७; ९४, ८]; ७६, ६; ९६, ९; ११५, ३; १४४, ५; १६७, २; मा १९, ७२–७९; २६, ११†; १६†; २४; २७, ४०†; ३३, २३†; २५†; ७०; ३६, ५†; का २१, ५, १; २[३]; ३; ४; ५[२]; २९, ५, ९†; ३२, २, ६; ८†; ६, १; ३६, १, ५†; मै २, १३, ९†; ३, ११, ६[८]; ४, ९, २७†; काठ ३८, १[८]; ३९, १२†; †कौ १, १४५; १५५; १८०; २३६; २६५; २८९; २९७; ३१३; ३८५; ४२२; ४६७; ५००; ५४५; ५५३; २, २२; ३३; ३५; ३८; ४७; ६३; १२४; ३२६; ४०७; ४४४; ५७६; ७३६; ७४२; ७९३; १०३४; १०४६; †जै १, १६, १; १७, १; १९, ६; २५, ४; ३०, ७; ३३, १; ५२, ४; ५६, १; ९; ३, ४, ४; ६; ९; ५, ६; ७, १; १२, ८; २७, २; ३१, २७; ३४, २; ४७, २; ४, २६, १; शौ ६, २, २; †२०, १, १; ४, १; ५, २; ६, १; ९, १; १३, २; २३, ६; ३१, ४; ४९, ४; ५३, १; ५७, ११; ६४, ४; ७१, ७; १२४, २; -ऽन्धसः मा १६, ४७; का १७, ८, १; तै ४, ५, १०, १; मै २, ९, ९; काठ १७, १६; क २७, ६; -†न्धसा ऋ १, ५२, २; ५; ४, २०, ४; ५, ५४, ८; ७, २०, ४; ९, १, ४; १६, २; ५२, १; ५५, १; ३; ६१, १९; ६७, २; १०७, २; मै ४, १२, ३; कौ १, ४७०; ४९६; २, १६५; ३२५; ३२७; ६६४; †जै १, २८, ३‡[a]; ३१, ५‡[a]; ४१, ४‡[a]; ४३, ५‡[a]; ४९, १‡[a]; ४; ५१, १०; ३, ३, १‡[a]; १६, १; २७, १; ३; ५५, ५; -न्धसी ऋ ७, ९६, २; -न्धांसि ऋ १, २८, ७; ४, ६९, ७; ५, ४१, ३; ७, ५९, ५; ६८, २; ७३, ४.

अन्न- √अद् द्र.

१अन्य- √१अन् द्र.

२अन्यु,न्यु[b]– -न्यः ऋ, १, ५२, १३; ५७, ४; [८४, १९; ८, ६६, १३]; १२५, ७; १६१, ९; १६४, २०[२]; १८१, ४[२]; २, ४०, ४[२]; [५[२]; ६, ५२, १६[२]]; ३, ३१, २[२]; ५, ३२, ३; ७७, २; ६, २१, १०; ३०, ४; ४८, २२; ५२, १६[२]; ५७, २[२]; ६८, ३[२]; ७, [(१, ८१, ५); ३२, २३]; ३६, २; ५६, १५; ८२, २[२]; ५; ६[२]; ८३, ९[२]; ८५, ३[२]; १०३, ३–५; ८, ५, ३९; १५, ११; ७८, ४; १०, १०, १४; २८, १; ३४, १४; ४३, ५; ६४, २; [(२, ३५, २; ४०, ५); ८५, १८[२]]; ११९, ११; १३२, ४;

---

a) 'अन्धसः' इति ऋ (यक. ८, ४६, १४; ३३, ७; १०, २५, १; ८, २४, १६; ९, ६१, १० [द्विः]) पाभे. ।

b) २अनु-(<√*२अन्)+तादर्थ्ये यः प्र. उसं. ([पा ५, ४, २४] अने प्रतिबन्धानुपातिने पार्थक्याय भवतीत्यर्थश्च द्र.) । प्रत्ययस्वरः । एवं तावदस्य अरण-, २अरि-, अरुष्-, प्रभृ. मौलिकयेकस्रोतस्ता स्यात् (वैतु. WW. १, ६७; ८६; २, ३३७ यत्र *अरु- इति च *अन्- इति च सना. आस्थीयमाने सती एतन्मूलतयाऽन्विष्येते [तयोः सना. अपि सतोर् √२*अन् इत्यनेन कश्चिज् जन्यजनकसम्बन्धः स्यादिति परमप्राचीनं मूलमन्विच्छतां नाऽत्र कोऽपि विसंवाद इव स्यादिति त्वभिसन्धिः]) । यत्तु या. १, ६, इत्यत्र ६अ+आनेय- (<आ√नी+यत्) इति सद् >२अन्यु- इत्याह तदपि विमृश्यम् । तथात्वेऽपि 'कृत्योक-' (पा ६, २, १६०) इत्यन्तोदात्तत्वं द्र. ।

१३७, २[२]; १४६, ५; खि ३, १५, ९; २१, १; २२, १०[२]; ५, ७, १, ८[२]; मा ६, ३७†; ८, ३६; १०, २०†; १७, ४७; २३, ६५†; २७, ३६†; ३१, १८; ३५, ७‡[a]; का ६, ८, ८†; ८, ११, १; ११, ६, ५†; १८, ४, १५; २५, १०, १३†; †२९, ४, ४; ५, ५; ३५, २, २; ४, ६‡[a]; ¶तै १, ५, ८, २[२]; ७, ४, ३[२]; ८, १४, २†; २, २, ४, ६[२]; ११, ५; ४, २, ३; ५, ११, २[२]; ६, ८, १; ३, २, ५, ६†; ५, ६, ९, ३; ६, १, ५, १; ६, ७; ७, ६; २, १, १[२]; २, १; २; ४, १०, १; ५, ३, ३[२]; ७, २, ८, ६; ७; ५, ४, २[२]; ९, ३[२]; ¶मै १, ५, १२; ६, ८; ९, ५[२]; १०, ८[२]; २, २, ६; ६, १२†; १३, ९†; ३, ६, ८; ७, १; ९[२]; १०[४b]; ९, ६[६]; १०, २; ४, ३, ४; ४, १[२]; ८; ६, ७[२०]; ७, ७; †१२, २[२]; ४[२]; ६; १३, २[२]†; †१४, १[५]; १८; काठ ६, १; ४; ७, १०; ८, १३; ९, ११[२]; १२; १३; १३, ३; ४; १५, ८; १३[२]; १७, १९[२]; २०, ७[२]; २३, ८[२]; २४, १; ८[२]; ९[२]; २६, ६; ७[२]; २८, २; २९, ५; ३४, ३; ५[२]; ३६, ३[२]; ३७, १६; ३८, ७; ३९, १२; ¶क ३, १२; ४, ३; ५, ९; ८, १; ३१, ९[२]; ३६, ५[२]; ३८, १[४]; २[२]; ४१, ४; ५[२]; ४४, २; ४५, ६; †कौ १, २४७; ३७३; २, ३१; १०७३; १२१०; †जै १, २६, ५; ३९, ४;

३, ४, २; शौ २, ४, ५[२]; ३, २, ६; ३०, १; ५; ४, १३, २[२]†; ५, ११, ४; ७, ८४, ४; ८५, ३†; ८६, १[२]†; ८, ९, १९; ९, १४, २०[२]†; १५, २६‡[d]; १०, ८, २३; ११, ६, २६; ७, १०[२]; ११[२]; १२, ३, ५०; १३, १, ५०[२]; २, ११†; १४, १, २३[२]; १८, १, १६†; १९, ३५, ५; †२०, १५, ४; १७, ५; १२१, २; पै २, ११, ५[२]; ५२, २; ३, ५, ६; ४, १४, ३; ५, १०, ६; १०; १८, ३[२]†; १९, १; ५; ८, १, ४; १६, २३, ६; ६७, १०[२]†; १०२, १०; १५३, १०[२]; १५४, १[२]; –न्यः–न्यः मै ४, ६, ७¶; पै २, ३९, ५[२]; –न्यत्[e] ऋ १, [३०, १९; ५, ७३, ३]; ५२, १४; १०३, १[२]; ११५, ५[२]; १२३, ७[२]; १४०, ७; ३, ५५, ११; १५[२]; ५, २९, १०[२]; ३१, २; ६, २४, ५[२]; ५८, १[२]; ६६, १; ७, ३२, १९; ८, १, १; २, १७; २२, ४; १०, [२७, २१; ३१, ८]; ३७, २; ३; ८२, ७; १२९, २; १४२, १; १४९, ३; खि ३, १०, २, १; २१, १; मा १७, ३१†; ३३, ३८[२]†; ४०, १०[२]; १३[२]; का १८, ३, ७†; ३२, ३, ९[२]†; ४०, १, १०[२]; १३[२]; तै २, ५, १, ६¶; ३, ४, १, ३¶; ४, १, ११, २[२]†; ३, ११, ५; ६, २, २†; ¶६, २, ३, ३; ३, ५, १[२]; ¶मै १, ९, ३; २, १०, ३†; १३, १०$; ३, ६, ३[२]; ८, ४; ७[२]; ९,

१; ४, ६, ८; ८, ८; १०, ३[२]†; ११, १†; †१४, ४[२]; १६[२]; काठ ४, १५[२]; ६, ३[४]; ८, २[५]; १०; ११; ९, ११; ११, २[३]; १३, १०[२]; १८, १; २०, १५; ३४, ७[२]; ३७, ५; ३९, १०; ४२, ४; ¶क ४, २[२]; ६, ७[५]; ७, ६; ८; २८, २†; †कौ १, ७५[२]; २४२; २, ७०; ७१०; ११४७; †जै १, ८, ३[२]; २५, १०; ३, ७, ८; ५८, ७; शौ ५, ११, ५; ६; ६, १२, १; १०, २, २२; २३; ७, ३१; ११, १०, २३; १३, २, ४३[२]; १८, २, ३१; ५१; १९, ५३, ४; †२०, १८, २; ८२, २; ८५, १; १२३, २[२]; पै १, ३७, ४; ५; २, २८, १; ८, १, ६; १२, २, ४; १३, १, ३; १६, ६१, १; ८७, ३; –न्यत् –न्यत् ऋ २, २४, ५; ३, ३८, ७; ¶तै ५, ४, १२, २; ७, ५, ४, १; मै १, ५, १०¶; –न्यम् ऋ १, ९३, ६[२]; १२९, १०; १६४, ३८[२]; २, २२, २; ३३, ११; ५, ३४, ८; ६, ४७, २१; ७, १०३, ३; ४; ८, २४, १२; ७५, १३; ८०, १; ९६, १९; १०, १०, १०; १४; ४९, ८; ९१, ८; ११७, ४; ११९, ७; ११; १४२, ७; मा १२, ६२; १६, ५२; १७, ४७; ३३, ६०; का १३, ५, १; १७, ८, ६; १८, ४, १५; ३२, ५, ६; तै १, ७, १, २¶; †२, ३, १४, २[२]; ६, ११, ३; ३, २, २, १; २;

---

[a]) 'स्वुः' इति ऋ (१०, १८, १) पाभे.।

[b]) एकत्र स्वरितद्वयार्थं ३ इति द्र. (तु. तै ६,२,२,२)।

[c]) प्रथमे पा. नाऽन्योऽन्युम्>नाऽन्योऽन्युम् इति माध्यमिकसंख्याङ्कनात्मकः शोधः द्र. (तु. द्वितीयः पा. उभयोः पा. तात्पर्याऽभेदादिति)।

[d]) 'एुकः' इति ऋ (१,१६४,४४) पाभे.।

[e]) स्वमोर् अदुड् इत्यादेशः (पा ७, १, २५)।

४, २, ५, ४; ५, १०, ४†; ५;
६, १, ३^{२}†; ५; ¶५, १ १०,
३^{२}; ४,४,५; ¶६, १, ५,१; ६,
७; ७, ६; ४, १०, १; ५, ३,
३^{२}; मै १, २, १०; २, ७, १२;
¶३, ६, ९; ८, ७; ४, ३,४¶;
६,७^{२}¶; ११,६†; १४, १८^{२}†;
काठ ४, १६^{२}; ६,४; १६,१२;
२५, ८; २८, २; ३९, १३; क
४, ३¶; २५, ३; २७, ६;
४०, १¶; ४४, २¶; †कौ २,
३३४; ८३८; १२१०; †जै
३, २८, ६; शौ ३, २, ६;
३०, १; ४, १८, ३; ६, २०,
१; २६, २; ९, ५, २७; १५,
१६^{२}†; १२, ३, ५०; १३,
२, ११‡; †१८, १, ११;
२६; ४०; पै ३, ५, ६; ५,
१९, १; २४, ३; २७, ६; ७,
३, १; ८, १९, १०; १३, २,
९; १६, ६९, ७^{२}†; –न्यम्-
–न्यत् मै ४, ११, १; –न्यम्-
–न्यम् ऋ ५, ४४, ११; ६,
४७, १५; १६; १०, ११७, ५;
¶तै ७, ५,१,६; ५, ४,१; ¶मै
४, ८, १०; काठ ३०, ५¶;
–न्यया ऋ ३, ३२, ११; तै ६,
३, ९, ३^{२}; ¶मै १, ८, ३;१०,
१८^{२}; ४, ८, ३; ¶काठ ६,
३; ११, १०; ३६, १३^{२}; क ४,
२¶; शौ ११,४,५;१८; पै १६,
५६, ६; १७; –न्यस्मात् पै
५, १०, ६; –न्यस्मिन् ऋ ३,
५५, १७; खि ३, १५, २६;
तै ७, २,१,४¶; ¶मै १, ६,९;
३, ७, १; ४, ४, ३^{२}; शौ ८,
९, १९; १२, ४, १५; –न्यस्मै
¶तै २, ३, ११, ५; ५, ४, ३^{२};
६, २, २, १; २; ७, २, ८, ७;
¶मै १, ७, ५^{२}; ९, ५; ३, ७,
१०^{२}; १०, २; ¶काठ ९, १२;
२४,९; ३४,१८^{२}; ¶क ३८,२;
शौ ३ ३०,५; १२, ३, ४६;
पै ५, १९, ५; ९, ४, ७;
–न्यस्य ऋ १, १४०,२;१७०,
१; १८१, ५; ६; २, ३५, १३;
६, ५७, ३^{२}; ७, १०३, ५;
८, ३३, १६; ¶तै २, ५,१,५;
३, २, ४, ४$; ५, ६, ८, ३;
७, २, ८, ६; ¶मै १, ४, ११;
५, १२; २, २, ६; ३, ४, ७;
७, १०^{२}; ९, ४; १०, ३;
४, ७, ७; ¶काठ ७, १०;
८, १३; १०, ४; ११, ५;
१३, ३; २४, ९; २६, ४;
२९, ५; ३१, १५; ३५,
३^{२}†; ¶क ५, ९; ८, १; ४१,
२; ४५, ६; ४८, ४†; शौ
१०, ८, २३; पै ५, १०,
१०; १२, ३, ५; ६, ७; १६,
१०२, १०; –¶न्यस्य-न्यस्य
तै ६, ३, ११, ४; –†न्यस्याः
ऋ २, १८, २; [३, ५५, १३;
१०, २७, १४]; ९, ७९, ३;
१०, ९७, १४; १२४, ३; मा
१२, ८८; का १३, ६, १४;
तै ४, २, ६, ३; मै २, ७,
१३; ४, ५, ८¶; क २५,४; पै
१, ६५, ४$; १३, १३, ७;
–न्यस्याम् ऋ १,९५,१^{२}; †मा
३३, ५^{२}; †का ३२, १,५^{२}; शौ
१, ३२, ४^{२}; पै १, २३, ४;
८, १४, १^{२}†; –¶न्यस्यै मै ३,
१०, ३; काठ ९, २^{२};१६,१३;
क ८, ५^{२}; –न्या ऋ १, १०९,
१; ६; १२३, ७; १६१,५; २,
३५, ८; ३, ३३, २; ५५, ४;
५, ७३, ३; ६, ४९, ३^{२}; ७,
२६, ३; ९, ७०, १; १०, १०,
१३; ८२, ३; ९७, १४^{२}; खि
५, ७, ३, ४^{२}; ५^{२}; १०; मा
१२, ८८^{२}†; १७, २७†; २८,
१५^{२}; १६^{२}; २१; का १३, ६,
१४^{२}†; १८, ३, ३†; ३०, २,
४^{२}; ५^{२};१०; तै २, ४,१२,३¶;
४, †२, ६, ३^{२}; ११, १; ३,
११, ४^{२}; ६, २, २†; ¶५, ३,
७, ४; ७, ३, ३^{२}; ¶मै १, ७,
३; ८, ३; २,४, ३; ७, १३^{२}†;
१०, ३†; ३, ९, ५; ४, ५,
८; ७, ७; १०, ४†;१३,८^{५}†;
१४, ६†; काठ ४, १५; ९, १;
१०, ११; १३, ४; ५; १६,
१३^{२}; १८, १; १९, १३^{५};
२३, ८; २७, ४; २९, ५;
३४, ५^{२}; ३५, ३; ३९, १०^{२};
क ८,४¶; २५,४^{२}†; २८, २†;
४२, ४¶; ४५, ६¶; ४८, ४;
†कौ १,५६०; २,७७३; †जै १,
५७,९; शौ १, ३२,४?; ६,३०,
२; १०, ७,४२^{२}; १८,१,१५†;
पै १, २३, ४; ६५, ४^{२}; ९, ३,
४^{४}; १२, ३, ६^{३}; †१३, १३,
७^{२}; –†न्या –न्या ऋ १, ६२,
८; ९५, १; ११३,३; मा ३३,
५; का ३२, १, ५; कौ २,
११०१; पै ८, १४, १; –न्याः
ऋ १, १२३, ११; २, ३५,
३^{२}; ६, ६१, ९; १३; ७,
९५, १; ८, १०१, १४;
¶तै २, २, ९, ५; ५, १२,
२^{२}†; ३, १, ९, २^{२}; ५, ४,
१, ४^{२}; ५, ६, २; ६, २, ५;
६, ३, १, ४; ४, १०, ४;
५, २, २^{२}; ¶मै १, १०, ५^{२};
२, ५, १^{२}; १३, १^{२}†; १०; ३,
२, २^{२}; ६, १०^{२}; ८, ४^{२}; ४,
१, ९^{२}; ३, २^{२}; ४, ९^{४}; ५,२^{४};
४; ८, ६; ९; १२, ४†; १४,
७†; काठ १२, ७^{२}; २३, ६^{२};

२६, १; २७, २; २८, १; ३१, ७^{२}; ३३, १; ७^{२}; ३५, ३^{२}; १८^{२}; २०^{२}; ¶क ४०, ४; ४२, २; ४८, ४^{२}†; १६^{२}; १८^{२}; कौ ३, ३, ६^{२}†; जै २, १, ६^{२}†; शौ ६, ६०, २; १०, ८, ३†; पै १, ३७, १^{२}; २, ८, १; ४, २०, ७^{२}; ५, १०, ७; १५, २२, ७; १६, १०१, ६†;
–¶न्याः –न्याः तै ६, २, ६, ३; ७, ५, १, ६; मै ३, ३, १; ८, ४; काठ २५, २; क ३८, ५;
–न्यान् ऋ ३, ४६, २; ४८, ३; ४, ३६, ९; ५, १, ८; ९; ३०, २; ६, १०, ५; ७, १, १४; ८, १, ३३; ५, १३; खि २, १४, १; ५, ७, ३, १; मा ५, ४२^{२}; १७, ७; ११; १५; ३६, २०; ४०, ४; का ५, १०, २^{२}; १८, १, ८; १२; १५; ३६, १, २०; ४०, १, ४; तै १, ३, ५, १^{२}; ३, २, ८, ५; ५, १, ५, ५¶; ६, ३, ३, १^{४}; मै १, २, १४^{२}; २, ५, १¶; ९, ९; १०, १^{३}; ३, ३, ६¶; ९, २^{४}; ¶^{२}; ¶४, ३, १; ६, ३^{२}; ८; १२, ३$; १३, ८†; काठ ३, २^{२}; ५, २; १७, १७^{५}; १९, १०; १३; २०, ७; २६, १^{२}; ३^{४}; २७, ७^{४}; ८^{२}; २८, ३; ८; ३२, २; ३५, १९^{३}; क २, ९^{२}; २८, १^{५}; ३०, ८¶; ३१, ९¶; ४०, ४^{२}¶; ४४, ३¶; शौ १, १०, २; ३०, ३; २, २९, ३; ४, ५, ७; ३६, ३; ७, ३६, १; १२, १, ५८; १९, ३३, ५; ५०, ६; पै १, १४, ३; १९, २; ४, ६, ७; ८, १०, ८; ९, ९, ३; १२, ५, ५; १४, ४, १६;
–न्यान् –न्यान् मै ३, ३, १¶;
–¶न्यानि तै २, ६, ३, १; ६, ५, ११, १^{४}; २^{२}; ७, ४, ११, ४^{२}; ५, ८, २; मै १, ५, १३; ८, ७; २, ५, ७; ४, १, १२; ५, ६; ६, ३; ७, ५^{२}; ८, ८^{२}; काठ ६, ४; १३, ८; १९, १०; २३, ३^{२}; २८, १०^{२}; ३३, ३; ७^{२}; ३४, ७; क ४, ३; ३०, ८; ४५, १^{२};
–न्याभिः ऋ १, ११३, १०; ¶तै ५, १, ६, ४; ६, १, ९, ५; ६, ८, ३; ७, २, ५, २; ३, ६, १; मै ३, १, ७¶;
–¶न्याभ्यः तै ५, ७, २, ५;
–न्याभ्याम् शौ ११, ४, २; ३; १३–१७; पै १६, ५६, ३; ४; १४–१६; १८;
–न्याम् ऋ ३, ३३, २; १०, ८५, २१; २२; ९७, १४; मा १२, ८८†; का १३, ६, १४†; ¶तै २, ६, ६, ३^{२}; ४, २, ६, ३†; ३, ११, ४^{२}$; ५, ३, ७, ३^{२}; ४, ४, ४^{२}; ५, ४, २^{२}; ६, २, १, ६^{२}; ३, २^{२}; ७, १, ६, ५; ¶मै २, १, ९^{२}; ७, १३†; १३, १०$; ३, १, १; २, ६^{२}; ३, १; ८, १; ४, ३, ५^{४}; ७, ७; १४, ६†; काठ ६, ३^{२}; १०, ११; १२, ८^{४}; १३^{२}; १३, ५; १६, १३; १९, ७; २०, ६^{२}; २७, ४; २९, ५; ३९, १०^{२}; ¶क ४, २^{३}; २५, ४†; ३०, ५; ३१, ८^{२}; ४२, ४; ४५, ६; ४८, १७^{३}; शौ १२, ४, १३; पै १, ६५, ४; ९, २५, ६; १३, १३, ७†; १५, २३, ७;
–न्याम्-न्याम् ऋ १, १३१, ५; काठ २६, २¶; क ४०, ५¶; शौ २०, ७५, ३†;
–न्यासाम् ऋ १०, १५९, ५; तै ५, २, १, ७^{२}¶; काठ १९, १२^{२}¶; क ३१, २^{२}¶; शौ ६, ६०, २; ७, ३८, १; ३९, ४; पै २, ४१, ५†; ३, २९, ५;
–न्यासु ऋ ३, ५५, १७; खि ३, १५, १७; ¶तै ५, ४, २, १; ६, ५, ५, ३^{२};
–न्ये ऋ १, ३६, १; ५९, १; १६४, १२; २, १८, २; ⌊३; ३, ३५, ५⌋; ३, ९, ३^{२}; ४, १, १४; ⌊४४, ५; ७, ६९, ६⌋; ५, ४०, ९; ४७, ५; ८१, ३; ७, ५७, ३; ८, २, ६; ३, २३; ८, ८; १९, ३३; १०, १४, ३; ३४, ४; ८१, ६; ११४, ७; १६०, १; मा ११, ६†; १७, २२†; २७, २; †का ८, २०, १; १२, १, ६; १८, २, ८; २९, १, २$; ¶तै १, ७, ३, १^{२}; २, ५, १०, १; ६, १२, ५^{२}†; ३, १, ५, २^{२}; ४, १, १, २†; ७, १$; ६, २, ६†; ५, २, ९, २; ४; ४, ५, १; २; ५, ९, ३; ४; १०, ५^{२}; ६, ६, २; ६, ३, १, ६^{२}; ४, ५, ३; ५, २, १; २; ११, ३^{२}; ६, ४, ४; ¶मै १, ४, ६^{४}; २, ३, ३; ७, १†; १०, २†; १२, ५$; ३, ४, ७^{२}; ७, २; ८, १^{६}; ९, ४^{३}; १०, १^{२}; २; ४, १, १; ३, १^{२}; ६^{२}; ५, ५; ७^{३}; ८; ६, ५; ६^{२}; ८; ७, ५; १४, १६^{२}†; काठ ८, १; १३^{२}; १२, ८^{२}; १५, ११; १७, १६; १८, २; १६; २०, ८; ११^{२}; २१, ४^{२}; ७^{२}; १३; २२, ६; २६, १^{२}; ४; २७, ७^{२}; २८, २^{२}; ¶क ६, ६; ८, १^{२}; २८, २†; २९, ४$; ३१, १०; १३^{२}; १९^{२}; ३४, १; ४०, ४^{२}; ४१, २; ४४, २^{२}; †कौ १, ५९; २, ९३९; †जै १, ६, ५; ४, १६, ७; शौ २, ६, २; २८, १;

३, ११, ५; ७; ९, १४, १२†; १२, ३, ४२; ५१; ४, २२; †२०, ९६, १; १४३, ५; पै १, १२, १; ६१, २; ५; ३, २१, ६; ३३, २; ५, १०, ७; १५, १[२]; ९, ४, ८; १६, ६७, २†; ७७, ८; –¶न्ये-न्ये तै ५, ४, १२, २; –न्येन ऋ १, १४०, २; ६, ९, ३; ७, ३३, ८; १०, १०, ८; १२; ३७, ३; मा २३, १५; का २५, ४, ४; ¶तै ७, २, ८, ५; ¶मै ३, २, ६[२]; ४, ८, ८; १०[२]; ¶काठ २३, ६; २९, १; ३०, ५[२]; ¶क ४५, २; शौ ११, ४, १; ४; ८–१२; †१८, १, ९; १३; १९, ६, ४‡[a]; पै २, २४, १–५; ७, १५, ५; ८, १५, ३; ९, ५, ४‡[a]; १०, ४, ८; १६, ५६, १; २; ५; ९–१३; १२४, १–११; –न्येन-न्येन मै ३, ८, ९[२]¶; –न्येभिः ऋ २, १८, २; शौ ८, ५, ९; पै १६, २७, ९; न्येभ्यः ¶तै ७, १, १, ५; ¶मै २, ५, १; ४, ३, २; ४, ३; ५, ६; शौ १२, ४, २३; –न्येषाम् ऋ ८, ३३, १४; १०, ३४, १०; ११; ¶तै ५, ३, १२, २; ६, ५, २, २; ¶मै १, ४, ११; ११, ९[२]; ४, ४, ५[२]; ¶काठ ८, ११[४]; २२, ७; १०; ¶क ७, ८[४]; ३५, १; ४; शौ १२, २, ५१; १४, २, ८; पै ३, ४०, ४; १२, ७, १–१४; –न्येषु ऋ १, ३०, ६; खि ३, १५, १४; १६[२]; ५, ४, ९; ¶तै ५, ४, ११, ४; कौ २, ९५१†; शौ २०, ४५, ३†; पै १६, २३, ३; –न्यैः ऋ १, १६१, ५; खि १, ९, ४; तै ५, १, ६, ४¶; ¶मै १, १०, ११; ३, १, ३; ¶काठ १९, ६[२]; ३६, ५; ३७, १७[२]; क ३०, ४[२]¶; शौ ११, ४, ६; ७; पै १६, ५६, ७; ८. [°न्य- अन्°]

†अन्यकु[b]– -के ऋ ८, २१, १८; [३९, १–१०; ४०, १–११; ४१, १–१०; ४२, ४–६]; तै ३, २, ११, ३; –केषाम् ऋ [१०, १३३, १–६]; तै १, ७, १३, ५; मै ४, १२, ४; कौ २, ११५१–११५३; जै ४, १, ४–६; शौ २०, ९५, २–४.

अन्यु-कृत[c]– -तम् ऋ [६, ५१, ७; (७, ५२, २)]; मै ३, ९, १¶; काठ ३०, ३†; क ४६, ६†; पै २, २४, ३; ३०, ५; –¶तानि तै ६, ३, २, २; –†तेन ऋ २, २८, ९; मै ४, १४, ९; –†तेभ्यः ऋ ८, ७९, ३; मा ५, ३५; का ५, ९, १; तै १, ३, ४, १; ६, ३, २, २; मै १, २, १३; काठ ३, १; क २, ८.

अन्य-क्षेत्र[d]– -त्राणि शौ ५, २२, ८; पै १३, १, ६; १३; –त्रे शौ ३, ३, ४; ५, २२, ९; पै २, ७४, ४; ५, २१, ७; १३, १, १४.

अन्य-जन[e]-

¶अन्यजन्-ता[f]– -ता मै ३, ८, १०.

अन्यु-जात[g]– -तम् ऋ ७, ४, ७; [(५२, २; ६, ५१, ७)].

¶अन्यतर्,रा[h]– -रत् काठ २७, ८; –रम् काठ २५, ८; क ४०, १; –रस्य तै ७, १, ४, ३; –रान् तै २, ४, ३, १; मै २, १, ११; ३, ८, ५; काठ १०, ७; –राम् काठ २०, ६; २१, ७; क ३१, ८; –रेण मै २, ३, ६.

अन्यु-तस्(:)[i] ऋ १, ४, ५; ¶तै २, ४, १, १[२]; ५, १, ९, ४; ७, ३, ५, २; ७, ३; ९, ३; ¶मै १, ६, १२; १०, १७; ३, ४, ५[२]; ४, २, १०; १३; ५, ५; ¶काठ १०, ७[२]; १९, १०; २२, २[२]; ¶क ३०, ८; शौ १३, ३, १२[२]; २०, ६८, ५†; पै १, ८६, ६; ५, २०, ३?[j].

१अन्यु(तः>)त-ए(त→)नी[k]– -नीः मै ३, १३, ९; –न्यः मा २४, ८; का २६, २, ३.

[a]) 'अुन्नेन' इति ऋ (१०, ९०, २) पाभे. ।

[b]) प्रागिवीयेष्व् अर्थेषु टेः प्राग् अकच् प्र. चित्स्वरश्च (पा ५, ३, ७१; ६, १, १६३) ।

[c]) तृतस. पूपप्रस्व. (पा ६, २, ४८) । उप. यद्र. ।

[d]) षतस. सासस्व. (पा ६, १, २२३)। उप. यद्र. ।

[e]) कस. स्वरो नापू. द्र. । नाउ. व्यु. औपयिकं द्र. ।

[f]) भावे तलि लित्स्वरः (पा ५, १, ११९; ६, १, १९३)।

[g]) सतस. पूपप्रस्व. (पा ६, २, २) । उप. यद्र. ।

[h]) द्वयोरेकस्य निर्धारणे कर्तव्ये डतरच् प्र. डसं. चित्स्वरश्च (पा ५, ३, ९२; ६, १, १६३) ।

[i]) पञ्चम्यर्थे तसिलि लित्स्वरः (पा ५, ३, ७; ६, १, १९३)।

[j]) 'परश् चराण्य् अतः' इत्येवं मुपा. अनिपुणमिव संस्कृतः । 'चर । अन्यतः' इत्येवमत्र प्रासङ्गिके पदे शोधपरैः द्र. ।

[k]) कः समास ? तस. पूपप्रस्व. न स्याद् 'अव्यय-' इत्यस्य नञ्-कु-निपातत्वेन परिगणितत्वात् (पावा ६, २, २) । बस. तु स्वयमेव न स्याद् उप. वि. सतो वर्णविशेषविशिष्टवृत्तित्वादिति । अन्यतरथाऽपि स्यात् । कथमिति । तस. तावत् परिगणनपरिभाषाया इह शाखाभेदेन चारितार्थ्याऽचारितार्थ्ययोर् व्यवस्थेयत्वात् । तथाहि । मा. का. मै. परिगणनाऽभावे सति पूपप्रस्व. स्यात् । तै. च तद्भावे सति सासस्व. स्यादिति

२¶अन्य(तः→)त-ए(त>)नी[a]- -नी तै ७, १, ६, ५.

¶अन्यतः-क्ष्णुत्[b]- -क्ष्णुत् मै ३, १, २[२]; -क्ष्णुता काठ १९, १; क २९, ८.

अन्यतः-शितिबाहु[c]- -हुः मा २४, २; का २६, १, ४; तै ५, ६, १३, १; मै ३, १३, ३; काठ ४९, ३.

अन्यतः-शितिरन्ध्र[d]- -न्ध्रः मा २४, २; का २६, १, ४; तै ५, ६, १३, १; मै ३, १३, ३; काठ ४९, ३.

¶अन्य(तस्>)तो-दत्[e]- -दतः तै २, ६, २, २[२]; काठ १९, ३; क ३०, १; -दन्नयः तै ५, १, २, ६; -दन् तै २, १, १, ५; ५, ५, १, ३.

अन्यतो(<तस् : -अ)रण्य[f]- -ण्याय मा ३०, १९; का ३४, ४, १.

¶अन्य(तस्>)तो-वैश्वानर[f]- -रः तै ७, २, १०, १.

अन्य-त्र[g] ऋ ७, ५९, ५; ८, २४, ११; १०, ८६, २; खि २, ११, ३; ¶तै ३, ३, ८, १; ¶मै ३, ६, ६; १०, ४; ४, ५, ६; ६, ९; ¶काठ ६, ६; २३, २[२]; २७, ६; २८, ६; ३७, १; ¶क ४, ५; ३५, ८[२]; ४२, ६; ४४, ६; शौ ३, २३, १; ६, ११, ३; २६, ३; ४०, २; ९३, २; १४०, ३; ७, ११६, १; १२०, २; ९, २, २५; १०, १, १६; ११, २, १९; २१; २६; २०, १२६, २†; पै १, २७, ३; ६४, ३; २, ६, २; ३; ५, २२, १-९; ७, ३, ५; १६, ३६, ६; ७८, ७; १०५, ९; १०६, १; ६.

¶अन्यत्र-दीक्षित[h]- -तम् मै ३, ६, ९.

¶अन्यत्रो(त्र-उ)त[i]- -तम् मै ४, ५, ७.

अन्य-था[j] ऋ ४, ३२, ८; ६, ३५, ५; मा ४०, २; का ४०, १, २; ¶तै ५, ३, ३, १[४]; ४, ९, ४; ¶मै ३, ६, ९; ७, २; १०; ४, २, ८; ¶काठ २०, १३[२]; ¶क ३१, १५[२]; कौ १, ३०५[k]; जै १, ३२, ३[k].

अन्य-देवता[l]-

¶अन्य-देवत्य,त्या[m]- -त्यम् मै ३, ८, ९; -त्याः मै २, ४, २[२]; काठ १२, १२[२]; -त्याम् तै ३, ४, ३, १; -त्यौ मै ४, ६, ३.

अन्य-नाभि[f]- -भिः शौ १, ३०, १; पै १, १४, १.

अन्य-बन्धु[f]- -न्धुः काठ ३५, ५; क ४८, ६.

†अन्य-रूप,पा[f]- -पः ऋ ७, १००, ६; तै २, २, १२, ५; मै ४, १०, १; कौ २, ९७५; जै ४, २३, ७; -पाः ऋ १०, १, ४.

¶अन्य-लोक[l]- -के मै ३, ७, ७.

अन्य-व(र्ण→)र्णा[f]- -र्णाम् शौ १२, ३, ५४.

अन्य-वाप[n]- -पः मा २४, ३७, का २६, ८, २; तै ५, ५, १७, १;

(तु. नाउ.)। अथ बस. अप्यू उप. विशेषकवर्णविशेषवृत्तिदर्शनाद् उपपद्येत। उप. स्त्रियां न-आदेश-सहकृतस्य ङीपः (पा ४,१,३९) पित्त्वाभिघाते स्वराऽभेदः।

[a]) तस. सासस्व. (पा ६, १, २२३)। उप. एतवर्णविशिष्टवृत्तित्वं द्र.। शेषं नापू. टि. ऊह्यम्।

[b]) कारकोत्तर-क्विबन्त-कृत्-प्रस्व. (पा ६,२,१३९)।

[c]) बस. पूपप्रस्व. (पा ६,२,१)। उप. २*शिति-बाहु- यद्र.। यथा अन्यतःशिति-बाहु- इत्येवमवजिघृक्षू भा.सा. च शिति- इत्येतद्भावप्रधानमिति कृत्वा पूप.बस.भावयित्वा बाहु- इति उप. पुनः बस. इच्छन्तौ पपा. विरुध्येयातां तथाऽऽकरे द्र.। यनि. २*शिति-बाहु- इति तस. सासस्व. तत्रैव नापू. श्रूयमाणाच् १शिति-बाहु- इत्यस्माद् बस. उत्तरपदाद्युदात्तात् (तु. पा ६,२,११६) सुवेचं भवति। यत्तु यनि. एवाऽवग्रहे म. तस. इति कृत्वा उप. बस. इच्छेत् तत्र परिगणनपक्षं परिख्याय अव्यय-पूपप्रस्व. स्यादितीव तन्मतं द्र. (तु. १अन्यत-एनी-)। अन्ततो यत् स्वव्याख्यानीयाऽवग्रहविरोधमपनुनुत्सुः भा. १शिति-बाहु- इत्येतदेव भावप्रधानं सद् उप. स्यादिति पश्यति, तन्न तथा सुभवमिति कृत्वा नादरार्हमिव भवति।

[d]) सस्व. नापू. द्र.। उप. २*शिति-रन्ध्र- यद्र.।

[e]) सस्व. एपू. टि. द्र.। उप. पाप्र. दन्त→दत्- इति समासान्तः (पा ५, ४, १४२)। पक्षान्तरे तु. टि. *दुत्-।

[f]) बस. पूपप्रस्व. (पा ६,२,१)। उप. यद्र.।

[g]) सप्तम्यर्थे त्रलि प्र.लित्स्वरः (पा५,३,१०;६,१,१९३)।

[h]) तस. अव्यय-पूपप्रस्व. (पा ६,२,२)। उप. यद्र.।

[i]) कास. थाथादि-स्वरः (पा ६, २, १४४)। उप. √वे+कर्मणि क्तः। तु. टि. अमुत्र-भूय-।

[j]) प्रकारवचने थाल् प्र. लित्स्वरश्च (पा ५, ३, २३; ६, १, १९३)।

[k]) ?आहुन् इत्यत्र सस्थ. टि. द्र.।

[l]) कस. सासस्व. (पा ६, १, २२३)। उप. यद्र.।

[m]) तादर्थ्ये यति प्र.तित्स्वरः (५,४,२४;६,१,१८५)।

[n]) कर्मण्युपपदे √वप्+अण्। कृत्-प्रस्व. (पा ६, २, १३९)। उप. २वापं- <√*वापि(नाधा.)<१*वाप-(=हिं.

मै ३, १४, १८; काठ ४७, ७.

अन्य-व्रत[a]- -तः ऋ १०, २२, ८; -तम् ऋ ८, ७०, ११; -तस्य ऋ ५,२०, २; मा ३८,२०; का ३८, ५, ३; मै ४, ९, १०.

¶अन्य-श्रङ्ग[b]- -ङ्गे मै १, ४,१५.

¶अन्या(न्य-अ)ग्र[a]- -ग्रान् मै ४,८,९.

अ(न्य>)न्या-दृश्[c]- -दृङ् मा १७, ८१; का १८,७,२; तै १,८,१३,२; ४,६,५,५; काठ १८,६; क २८,६.

*अन्ये[d]

*अन्ये-द्यु[e]-

अन्येद्युस्(:)[f] मै ३,२,२[2]¶; शौ १, २५, ४; ७, १२१, २; पै १, ३२, ४.

?अन्येद्युष्-क[g]- -कम् पै १,४५,१.

?अन्यो(न्य-उ)दर्[h]-

अन्योदर्य[i]- -र्यः ऋ ७, ४, ८.

?अन्योऽन्यश्रैष्ठ्य[j]- -ष्ठ्याय क ३८, २.

?अन्यमद्[k] पै ५, ३१, ६.

अ-न्यस्त[l]- -स्ते?[m] मै ४, ५, १.

अ-न्यो(नि-ओ)कस्[n]- -काः शौ १२, २, ४.

अन्वक्त- अन्व(नु√अ)ञ्ज् द्र.

अन्व(नु√अ)ज्, अन्वज तै ७, ४, १९, १; काठ ४४, ८.

अन्व(नु√अ)ञ्च्

अन्वच्,ञ्च्[o]- -नूचः[p] ऋ ३,३०,६;

बाप [यत्-सजन्मानौ√वाप्,√वप् यद्र.]) ।

[a]) बस. पूपप्रस्व. (पा ६,२,१) । उप. यद्र. ।

[b]) तस. सासस्व. (पा ६,१,२२३) । उप. यद्र. ।

[c]) उस.उप.√दृश्+क्विन् प्र., पूप. दीर्घत्वं कृद्-उपप्रस्व. च (यक. पा ३, २,६०; ६,३,९१; २,१३९) ।

[d]) सप्तम्यन्तमिदं नाउउ.व्यु.औपयिकं द्र.। सुब्-अलुग्-विधया पूप. भवतीति शाब्दिकप्रवृत्तिविचारसौकर्यमात्र-प्रयोजनः पृथङ् निर्देश उपपद्येत ।

[e]) तस. सासस्व. (पा ६,१,२२३) । उप. <√दिव् यद्र. । नाउ. व्यु. औपयिकतया सुकल्पं द्र. ।

[f]) नापू. सुच् प्र. उसं. (पा ५, ४, १८) । पाप्र. त्व् अन्य-+एद्युस् प्र. निपात्यते (५, ३, २२) । ननु क्रियाभ्यावृत्तिगणनाऽर्थेऽयं प्र. इष्यत इह च तदभावे कथम् उसं. इति । उक्तार्थद्वयमुपलक्षणमात्रं भवति । क्रियावृत्तिविशेषणतासामान्ये तु तात्पर्यं प्रतीयेत । नापू. यनि. पदविभागे च पपा. अपि प्रामाण्यमुपलभ्येत (तु. उभय-द्युः शौ १, २५, ४; ७, १२१, २) । ननु अस्मिंस्तावत् प्राति. नाऽवग्रहो भवतीति । सत्यम् । तत्र पूप. सुबलुगिति कृत्वाऽवग्रहाभावः (वैतु. अग्रे-पाः [ऋ ४, ३४, १०] यत्र पूप. सुपोऽलुकि सत्यप्यवग्रहः पपा. भवति तत्र पदकारमतेन पूप. विभक्तिप्रतिरूपकम् अव्य. इति कृत्वा विवेकः सुलभः द्र.) ।

[g]) तत्रभवीयः कन् प्र. उसं. षत्वं च (पा ४,३, ३२; ८, ३, ५९) । यद्वा '?अन्वेद्युकम्' इति पा. स्यात् (तु. मूको. 'अन्वेद्युकम्' इति) ।

[h]) कस. सासस्व.(पा ६,१,२२३)। उप. यद्र. । पाप्र. नाउ. व्यु. औपयिकतया सुकल्पं भवति ।

[i]) तत्रशयितीयः यत् प्र. ओकारश्चोदात्तः उसं. (पा ४, ४, १०८) । यद्वा, उदर->उदर्य- इति तत्रभवीये यति प्र. निष्पन्नं भावप्रधानं सद् उप. स्यात् (पा ४, ३, ५५; [तु. च] ५, १, १२४) । एवं तावद् बस. पूपप्रस्व.स्यात् । 'अन्यद् भिन्नम् उदर्यम् उदराभिसंबन्धः प्रभवो यस्य' इत्येवं च व्याख्यानं सुवचम् । एस्थि.'समान-' (पा ४, ४, १०८) इत्यनुशासनमन्यथासिद्धायताम् । समानोदर्य- इत्यस्यापि समाननिष्पत्तेः संभवादिति । यत्तु अ॰ इत्याद्युदात्तम् PW. आह, तन्नितान्तमप्रमाण-मित्युपेक्ष्यम् ।

[j]) मुपा. सन्देहः । कथमिति । शाखान्तरीय-विसंवादात् (तु. मै ३, ७, १० 'अन्योन्यस्य श्रैष्ठ्ये' इति; तै ६, २, २, १ 'अन्योन्यस्मै श्रैष्ठ्याय' इति । अत इहापि 'अन्योऽन्यम्' इत्येवं सतोऽनुस्वार-च्युतिः संभाव्येत [एस्थि. च स्वराङ्कितानि निगमान्तराण्यनु 'अन्यः । अन्यम्' इति पदद्वयीव निर्दिश्येत]; वैतु. Reiv. यनि. इति) ।

[k]) 'अत्य् अन्यं(ययौ क्रममित्)'इत्येवं मुपा.सु-शोधः द्र.।

[l]) तस. नञ्-स्वरः (पा ६,२,२) । उप. यद्र. ।

[m]) अत्र मुपा.'-स्तोऽस्य' इत्येवं मूलतः सतः'-स्तेऽस्य' इति यनि. प्रमादमूलं विकारमात्रं संजायमानमनुपदं मूलतः 'यज्ञः' इत्येवं श्रूयमाणस्य सतः 'यज्ञे' इत्येवं विकारान्तरनिमित्तमभूदिति संभाव्येत । अन्यथा हि यमु. अपां परिहरणान्निष्पादयितुमिष्यमाणो विश्वदेवाग्निका-भ्योऽङ्कयः संप्रत्तपूर्वस्य यज्ञस्याऽभ्यासलक्षणो लाभ एवास्पष्टप्रत्ययः संजायेतेति (तु. उपरि श्रूयमाणं नञ्-पुरस्कृतमेवाऽप्-परिहरणस्य रक्षोऽनन्वायलक्षणमपरं फलम्) । एस्थि. इह च सस्थ. यज्ञ->-ज्ञे इत्यत्र च यथावच् शोधः द्र. ।

[n]) सस्व. नापू. द्र. । उप. बस. यद्र. ।

[o]) गस. क्विन्नन्त-कृत्-प्रस्व.(पा ३,२,५९; ६,२,१३९)।

[p]) भस्याऽकारस्य लोपे दीर्घत्वं विभक्तिस्वरश्च (यक. पा ६, ४, १३८; ३,१३८; १, १७० [वैतु. नाउ. द्र.]) ।

-|नूचः[a] शौ ३, १, ४; पै ३, ६, ४; -न्वक्,ग् ते १, १, २, १; ८, १२, ३; काठ ३९, १; -¶न्वङ् मै २, ४, ३[२]; काठ २३, १; २५, १०; क ३५, ७; -¶न्वञ्चः तै २, २, २, ५; ७, ४, २, ३; -न्वञ्चम् मै २, ६, ९; ४, ४, ३; काठ २३, १¶; क ३५, ७¶; शौ ६, १३४, ३; पै ५, ३३, ६; -न्वञ्चौ तै २, ६, ६, ४¶.

१|अनूची[b]- -ची ऋ १, ११३, २; कौ २, ११००.

२अनूची[c]- -ची तै ५, ५, ७, २¶; शौ १०, १०, १०; पै १६, १०७, १०.

अन्वग्-भावँ[d]- अन्°

¶अनूचीन[e]- -नम् तै ६, ३, ९, २; मै ३, ८, ९.

|अनूची(न>)ना[f]- -ना ऋ ४, ५४, २; मा ३३, ५४; का ३२, ४, ११.

¶अनूचीना(न-अ)हु[g]- -हम् तै ७, १, ५, ४.

३अनूच्य[h]- -च्ये शौ १५, ३, ५.

अन्व(नु√अ)ञ्ज्

अन्वक्त- घृत°

?अन्वतः[i] पै ९, ४, १०; १२.

¶अन्व(नु-अ)ति√मुच्, अन्वतिमुच्यते मै ४, ७, ७.

¶अन्व(नु-अ)ति√षि(←-सि)च्>न्च्

अन्वतिषिञ्चति मै १, ८, ९; ४, ८, ९.

¶अन्व(नु-अ)त्या(ति-आ)√वृत्> वर्ति, अन्वत्यावर्तय मै १, ८, ९.

¶अन्व(नु-अ)प√क्रम्>क्राम्, अन्वपक्रामति मै ३, ९, ३; अन्वपक्रामन्ति मै ४, २, ८; अन्वपाक्रामत् मै २, ३, ७; अन्वपाक्रामन्, अन्वपक्रामेयुः मै ४, २, १२.

¶अन्व(नु-अ)भ्य(भि-अ)व√चर्, अन्वभ्यवचरति मै १, १०, २०.

अन्वभ्यव-चारम्[j] मै १, १०, २०.

¶अन्व(नु-अ)भ्या(भि-आ)√रुह् >रोहि, अन्वभ्यारोहयत् मै १, १०, १३.

अन्वय- अन्वि द्र.

अन्व(नु√अ)र्ज् अन्वृ(नु√ऋ)ज् द्र.

अन्वर्तितृ- अन्वृ(नु√ऋ)त् द्र.

अन्व(नु√अ)व्, अनु···अवतु काठ ३७, ९; पै ४, ३, ५; ६; अनु[२](अवतु) पै ४, ३, ५; अनु[२]···अवताम् काठ ३७, ९; पै ४, ३, ६; अनु···अवन्तु काठ ३७, ९; पै ४, ३, ५; अनु···आवताम् ऋ १०, ११३, १[k]; अनु[२]···आवन् ऋ ८, ७, २४; अनु···आवः ऋ ३, ५०, २; अनु···आवीत् काठ ३७, ९[२]; पै ४, ३, ५; ६.

¶अन्व(नु-अ)व√कृ, अन्ववाकरोत् मै १, ८, ४.

¶अन्व(नु-अ)व√गम्>जिगांस, अन्ववाजिगांसन् तै ३, २, २, ३.

¶अन्व(नु-अ)व√चर्, अन्ववचरति काठ ३६, १४; अनु···अवचरन्ति तै ६, ४, ९, ५.

अन्वव-चार- अन्°

¶अन्व(नु-अ)व√जि, अनु···अवजयेयुः मै ३, ९, ५; १०, ६.

अन्वव-जय- अन्°

¶अन्व(नु-अ)व√नी, अन्ववनयति काठ २४, १०; क ३८, ३; अन्ववनयेत् मै १, १०, २०; ३, ३, ४; ४, ८, ३; काठ ३६, १४[२].

¶अन्व(नु-अ)व√सृज्, अन्ववसृजति तै ६, ५, ८, ५; अन्ववसृजति मै १, ६, ६; अन्ववसृजतात् काठ १६, २१; अन्ववासृजन्, अन्ववासृजन् मै १, ६, ६; अन्ववसृजेत् तै ६, ५, ६, ५; ७, १; ८, ५; मै ४, ६, ७.

अन्व(नु-अ)व√सो>सा

अन्वव-साय[l] मै १, ८, ८; ९; ३, ४, ५[२]; काठ ६, ६; २२, २[२]; क ४, ५.

अन्वव-सायिनी- पश्चात्°

---

[a]) पूप. अन्तोदात्तः (पा ६, १, २२२ [वैतु. नापू. रू.])।

[b]) स्त्रियां ङीप् प्र. उदात्तनिवृत्तिस्वरेणान्तोदात्तः (पावा ४, १, ६; पा ६, १, १६१)। सौवरः प्रवृत्तिभेदः तु. नाउ.।

[c]) उदात्तनिवृत्तिस्वरं बाधित्वा एपू. स्वरः द्र.। सौवरः प्रवृत्तिभेदः शाखाभेदेन व्यवस्थापनीयः (तु. नापूपू.)।

[d]) उस. भावे घञि थाथादि-स्वरः (पा ६, २, १४४)।

[e]) स्वार्थे ख→ईनः प्र. (पा ५, ४, ८)। प्रत्ययस्वरः।

[f]) शाखाभेदेन स्वार्थे खच् प्र. उसं.। चित्स्वरः (पा ६, १, १६३)।

[g]) कस. समासान्ते टचि (पा ५, ४, ९१) नापू. स्वरः। उप. अहन्- द्र.। वा. क्रिवि. भवति।

[h]) तत्रभवीयः यत् उसं. तित्-स्वरश्च (पा ४, २, १०१; ६, १, १८५)।

[i]) 'अनु। अतः' इति पदद्वयं वा स्यात् (अनु√इ>) 'अन्वितम्' इत्येवं मूलतः सतो विकारो वा स्यात्।

[j]) गस. णमुलन्त-कृत्-प्रस्व. (पा ६, १, १९३; २, १३९)।

[k]) तु. GW. च ऋ ८, ७६, ११ इति संवादिनी श्रुतिश्च (वैतु. सा. प्रभृ. 'शुष्मम्' इति कर्मपदम् अनुना कप्र. अनुगमयन्तः √अव् इत्यस्य कर्मान्तरमध्याहारुकाश्च)।

[l]) गस. ल्यबन्त-कृत्-प्रस्व. (पा ६, १, १९३; २, १३९)।

¶अन्व(नु-अ)व√स्था>तिष्ठ,अन्वुवातिष्ठत् मै ३, ९, ४.

¶अन्व(नु-अ)व√स्नु→स्नावि,अन्वुवस्रावयति तै ५, ६, ३, २; ६, २, १०, ५; क ४०, ३.

अन्व(नु-अ)वार्(व√ऋ)>च्छ्, अन्वुवार्च्छेति मै ३, ९, ६.

¶अन्व(नु-अ)वा(व√२अ)स्, अन्वुवास्यति तै ६, ६, ७, ४; काठ २९, ४; क ४५, ५; अन्ववुास्यति मै ४, ८, ६.

¶अन्ववे(नु-अव√इ), अन्वुवैति तै ६,६, ३, १; मै ३, ८,१; अन्ववुैति मै ४, ८, ५; अन्वुवैत् मै ४, ८, ५; अन्वुवैताम् तै २,४, ४, १; २; अन्वुवायन् तै ३,२, २, ३; ५, ३, ३, १; मै १, ९, ८; ३, ६, १०; ८, १; ४, ९, ११$; काठ १३, ५; २०, ६; १३; २४,१०; क ३१, ८;१५; ३८, ३; अन्ववुायन् तै ६, ३, १, २.

अन्ववा(व-अ)युँ[a]– -याय काठ २५, ८. [°वाय- अन्°]

अन्ववा(व-आ)यिुन्[b]– -यिनः खि ३, १६, ५$.

अन्ववे(व-इ)त्य काठ २२, ७; २५, ८[2]; क ३५, १; ४०, १[2].

अन्ववै(व-ए)तुम् काठ २४, १०; क ३८, ३.

†अन्व(नु√१अ)श्, अुन्वश्नोति ऋ २, १६, ३; अुन्वश्नुवन्ति ऋ ७, ९९, १; मै ४, १४, ५.

अन्वानशुे शौ ४, २५, २$; अुनु···आनशे ऋ १, ८४, ६[c]; कौ २, ३००; जै ३, २४, १६; पै ४, ३४,२; अुनु···आनशुः ऋ १, ५२, १४[d]; अुनु···अुानट्[e]; अुनु···अष्ट ऋ ८, ७०, ५; तै २, ४, १४, ३; काठ १२, १५; कौ १, २७८; २, २१२; जै १, २९, ८; ३, १९, ७; शौ २०, ८१, १; ९२, २०.

१अन्व(नु√१अ)स्, अुनुष्ठन[f] मै २, १३, १; काठ ३९, २; शौ ३, १३, २; पै ३, ४, २; अुनुस्थन तै ५, ६, १, ३; अुनु··· आसन् ऋ १०, २७, १७; अुनुष्यात् ऋ १, १६७, १०[g]; १८२,८; ३,३९,८[h]; अनुष्युात् काठ ३५, १४‡[i]; कौ १, ८२[j]; जै १, ९, २; अुनुष्याम ऋ १, १८५, ४.

¶२अन्व(नु√२अ)स्, अुन्वस्यति, अन्वुस्यति तै ७, २, ४, २.

¶अन्व(नु-अ)हु[k]– -हम् खि २, ६[2], १६$; तै २,४,१०,१; ५,५,६, २; मै २, ४,८; काठ ११, १०.

¶अन्वा(नु-आ)√कृ, अन्वाकुर्वन् काठ २४, ७; क ३७, ८.

¶अन्वा(नु-आ)√क्रम्, अन्वुाक्रमत तै ६, ५, ६, ३.

¶अन्वा(नु-आ)√कशा।

अन्वा-कशुायम्[l] मै १, ९, ८.

अन्वा(नु-आ)√२क्षि, अनु···आक्षियति पै १६, १३२, ७.

अन्वा(नु-आ)√गम्>च्छ्, ¶अन्वुागच्छत् काठ ८, १०; १०, २[2]; ११,३; क ७,६; ¶अन्वागच्छन् काठ ८, ७[3]; क ७, ४[3].

¶अन्वुागमन् तै ७, ३, ५, १; अनु···आगन् पै १६, ७१,८.

a) गस. भावे अचि थाथादि-स्वरः (पा ३, ३, ५६; ६, २, १४४)।

b) उस. णिन्यन्त-कृद्-उपप्रस्व. (पा ६, २,१३९)। '-वुा-' इति मुपा. स्वरो भ्रष्टः।

c) सा.सादृश्ये कप्र.इति कृत्वा √१अस् इतीममाक्षिप्य तृतीयचरणान्तेन प्रथमं वाक्यमाह, तुरीयचरणस्थे वाक्यान्तरे च केवलं 'त्वा'इति पदमनुवर्तयति न तु 'त्वा। अुनु' इति पदद्वयम्। तच्चिन्त्यम्। तथाहि, सादृश्यार्थः खलु अनोर् अस. गतित्वेनाऽऽख्यातयोगे च प्रसिद्धो भवति न तु तथा तस्य लक्षणाद्यर्थवतः कप्र. सतः। अतोऽध्याहारमुखेनाऽपि गतित्व एव पर्यवसानाद् वरमेव ततः 'आनशे' इत्यस्योभयोरपि वाक्ययोरन्वयस्तेन चाऽनोर्गतित्वेन योगः (तु. ऋ २,१६,३ यत्रत्या सकला श्रुतिरिममेवाभिसन्धिं निःसन्देहतामापादयति)। एवमपि GW. अनोर् गतित्वमदर्शुकश्चिन्त्यः।

d) अनेवंदर्शी GW. अन्यथाऽर्थवादी भवति गतित्वभिन्नगतेरभावाद् अनोर् इति यावत्।

e) एतद् रू. अनु√१नश् इत्यत्र द्र.।

f) नतिः उसं. (वैतु. पा ८, ३, ८७)। शाखाभेदेन व्यवस्था स्यात्। पाप्र. चेह शाखाविशेषमात्रानुसारिणीति तु तत्त्वदृक् (तु. नाउ. रू.)।

g) गतित्वमूला नतिः (पा ८, ३, ८७)। कप्र. इतीव सा. अभिप्रयंस्तां नतिं प्रति पर्यनुयोक्तव्यः।

h) गतित्वमपश्यन् GW. मन्त्रस्थां नतिं प्रति चोद्यो भवति (तु. नापूटि.)।

i) 'वनुष्युात्' इति बाह्वृचः (६,५,४) पाभे.।

j) पादपूर्तिकरः अनुर् इत्यभिप्रायी विव. गतिमूलां नतिं प्रति चोद्यः।

k) अस. समासान्ते टचि चित्स्वरः (पा ५,४,१०८;६, १, १६३)। उप. अुहन्- द्र.। वा. क्रिवि. भवति।

l) गस. णमुलन्त-कृत्-प्रस्व. (पा ६, १, १९३; २, १३९)। '-क्षा-' इत्यप्येकस्मिन् मूको. पा.। स तु

अन्वा-गन्तु[a]– -न्ता मा १८, ५९; का २०, ४, २; तै ५, ७, ७, १; काठ ४०, १३; शौ ६, १२३, १; २.

अन्वा (नु-आ) √गा, अनु\`\`\`आ-(आ-अ)गुः तै ४, ३, ११, १[b].

¶अन्वा(नु-आ)√चक्ष्, अन्वाचष्टे मै १, १०, १८; ४, ४, ७; काठ ३६, १३.

अन्वा(नु-आ)√तन्, अन्वाततान मा ८, ६२; शौ १८, २, ३२; पै ११, ५, ३; अन्वातांसीत् मा १५, ५३; का १६, ६, ५; तै ४, ७, १३, ५; काठ १८, १८; क २९, ६; अन्वातांसुः मै २, १२, ४.

अन्वा(नु-आ)√तप्, अन्वातपन्ति पै ५, ३१, ७?[c].

¶अन्वा(नु-आ)त्मु[d]– -त्मम् काठ २३, १; क ३५, ७.

¶अन्वा(नु-आ)√धा

अन्वा-धाय[e] काठ ३५, १७[2]; क ४८, १५[2].

¶अन्वा(नु-आ)√धाव्, अन्वाधावन्ति काठ १३, ४.

अन्वा(नु-आ)√(ध्यै>)धी >दीधी, अनु\`\`\`आदीधीथाम्[f] शौ २, १२, ५; अनु\`\`\`आदीध्याथाम् पै २, ५, ५?[g].

*अन्वा(नु-आ)न्त्र[h]-

?अन्वान्त्र्य[i]- शौ २, ३१,४; पै २, १५, ४.

¶अन्वा(नु-आ)√प्यै>प्याय्, अन्वाप्यायते, अन्वाप्यायत मै २,२,७.

¶अन्वा(नु-आ)√प्री, अन्वाप्रीणाति क ४१, ७.

अन्वा(नु-आ)√भज्, ¶अन्वाभजति तै ६, १, ९, ६; ४, ६, ३; ५, १,३; ¶अनु\`\`\`आभज तै ६,४, ६, २; ¶अन्वाभजत् तै ६, ४, ६, ३; अनु(आभजन्)[j] ऋ ३, ४७, ३.

अन्वा(नु-आ)√भू, अन्वाभवत् काठ ३५, १५; ४३, ४; क ४८, १३. ¶अन्वाभविष्यन्ति तै ६, ३, ४, ७; १०, २; ५, ३, १.

अन्वा-भूति[k]– -तिः काठ ३५, १५.

¶अन्वा(नु-आ)√यत्

अन्वा-यत्त[l]– -त्तः, –त्तम् तै १, ६, ११,१; मै १, ४, ११.

अन्वा(नु-आ)√रक्ष्, अन्वारक्षत् पै १६, ६३, ३.

अन्वा(नु-आ)√रभ्>रम्भि, ¶अन्वारभते तै ३,१,१,४; ६,२,१,१;

क्या<>क्शा<>क्षा इत्येवं वर्णसंकरजः परिणामः द्र.।

[a]) गस.तृजन्त-कृत्-प्रस्व. (पा ६,१,१६३;२,१३९)। अस्य व्याख्यानं द्विवर्णकं भवति। यनि. कृदन्तमिति प्रथमं वर्णकं (तु. उ. WI. च)। लुटि प्रपु१ इत्यपरं (तु. भा. सा. म. PW. प्रभृ.)। इह 'न लुट्' (पा ८, १, २९) इति तिङो निघाताऽभावे सति गतिद्वयस्यानुदात्तत्वं द्र. (पा ८,१,७०;७१; तु. भा.)। ननु किमिति नेह भूयोमतमन्वमानीति। उच्यते। लुड्-वृत्तमपि मूलतः √१अस् इत्येतल्-लड्वृत्ताऽनुप्रयुक्तात् तृजन्त-कृतोऽनर्थान्तरमित्यभिसन्धेरल्पीयोऽभिमतपद्यत्वमेवोरीकृतमिति दिक्।

[b]) अत्र 'आगुः' इत्येकं पदम्। यनि. अपरं पदमिति विवेकः द्र.। त्रुटि. '२अनु' तै ४,३,११,१[2]।

[c]) '-तीः' (=शत्रन्तस्य ङीपि द्वि३) इति मुपा. शोधमर्हति। अन्यथा हि वाक्यासम्भवत्वप्रसङ्गः स्यात्। नाउ. पदं च मूलतः 'ईर्मम्' इति सदेव 'ईरिमम्' इति मध्य इकारोपजनवत्तया मूको. व्यकारीति संभाव्येत (तु. ईर्मसस्थ. टि.)।

[d]) अस. समासान्ते टचि चित्-स्वरः (पा ५,४,१०८; ६, १, १६३)। उप. आत्मन्- यद्र.। वा क्रिवि.।

[e]) गस.ल्यबन्त-कृत्-प्रस्व.(पा ६,१,१९३;२,१३९)।

[f]) 'अपकामस्य कर्ता माऽभिभूद् माम् इत्यस्य कृते द्यावापृथिव्यौ मम विस्मरणमकुर्वाणे ममाऽन्वालम्भनं नाम पृष्ठपोषणं वितन्वीयाताम्' इत्यस्य मन्त्रस्वारस्यस्याऽतिरोहितत्वेऽपि यत् सा. W. च 'मा अनु' इत्यन्वयमिच्छतस्तन्निःसारं द्र.। तदभिमतस्य √२दीधी इत्यस्य च √दीदी इत्यस्य पर्यायभावस्याऽप्रामाणिकत्वादिति दिक् (तु. सस्थ. अनु\`\`\`आरभध्वम् इति)।

[g]) मुपा. चिन्त्यः। 'दीध्यताम्' इति मूको. हि पर. लिङि मपु२ रू.दीधी-यातम्>दीध्यातम्' इति संकेतयेत्।

[h]) प्रास. पूपप्रस्व. (पा ६, २, २)। उप. यद्र.।

[i]) तत्रभवार्थे यति प्र. तित्स्वरः (पा ४, ३,५५; ६,१, १८५; [तु.सा.यत्त्वसाव् आन्त्र- इत्यतः यत् इत्याह,तन्न। तथा सत्य् अनुना प्रास. पूपप्रस्व. हि स्यात्। अर्थतोऽस्य प्रास. असंगतेश्च। सा. समये स्वरितस्वरः मूको. बभूवेत्यस्य तत्प्रमाणतः सुवचत्वाच्च नापू. इह मूलभूतस्य प्राति. सद्भावः सूहः द्र.। एस्थि. संप्रत्याद्युदात्ततया यदस्य प्राति. मूको. उपलम्भो भवति तत्र समाधानं मृग्यम्])।

[j]) सामर्थ्याच्छ्रुतचरी क्रिया पुरुषवचनपरिणामपूर्वकमध्याहृता द्र. (तु. सा. [अनु-मात्रमुपसर्जुकः]; वैतु. PW. प्रभृ. 'स्वानु' इति योगतः अनुः कप्र. इत्यभिप्रायुकाः)।

[k]) गस. क्तिनि 'तादौ-' (पा ६,२,५०) इत्यनु स्वरशोधे सति °भूति- इति मुपा. चिन्त्यः।

[l]) कर्मणि क्तेऽनन्तरगतिस्वरः (पा ६,२,४९)।

३,८,२;९,४; मै ३,६,६^{३};८,९; ९,१; ४,६,८; काठ १०,५; ११,४^{२}; १३,७; २४,८; ३०,३; क ३८,१; ४६,६; ¶अन्वारभते तै ६,३,९,४; मै ३,९,७^{२}; ¶अन्वारभन्ते मै ४,६,३^{२}; अनु···आरभे तै ३,२,१,१^{३}; ७,५,१९,१^{२}; २; काठ ३५,२; ६; ९; ३८,१२; ४५,१५^{३}; क ४८,३; ७; १०; शौ ६,४८,१–३; ‡अन्वारभामहे[a] मा ९,२६; ३५,१३$; का १०,५,५; ३५,४,१२$; तै १,७,१०,३; मै १,११,४; काठ १४,२; २१,१४$; कौ १,९१; जै १,१०,१; अनु····आरभामहे[b] शौ ५,८,९; पै ७,१८,८; ?अन्वारप्स्व[c] पै ४,१८,६; अन्वारभेथाम् शौ ६,१२२,३; १२,३,२०;४७; पै १६,५१,७; अन्वारभध्वम् १२,२,४७;४८; अनु···आरभध्वम् काठ ३५,२; ६; ९; क ४८,३;७;१०; शौ २,१२,५[d]; पै २,५,५;१५,९,६; ¶अन्वारभन्त काठ ७,६; क ५,५; ¶अन्वारभेत तै ३,१,५,१; ६,३,८,१; २.

¶अन्वारम्भयति तै २,६,२,५; मै २,१,२; ४,१,१२.

¶अन्वा-रब्ध[e]– -ब्धम् तै ६,३,८,२. [°ब्ध- अन्°]

¶अन्वा-रभ्य[f] तै २,२,५,५;३,११,४;५,३,९,२; ६,१,११,१; ७,३,१,१; काठ २४,८; क ३८,१. [°भ्य अन्°]

¶अन्वा-रभ्य[g]– -भ्यः, –भ्या३ः[h] तै ६,३,८,१.

¶अन्वा-रम्भ[i]– -म्भः तै ६,१,११,५; २,१,२; ९,२; मै १,४,८; ११,८; ३,७,९; ८,७; ४,१,१२; ४,५; ८,२; काठ १४,८; २४,४; ८; २५,८; ३१,९; ३२,४; क ३७,५; ३८,१; ४०,१; ४७,९; –म्भाय मै ३,७,९; ८,७.

¶अन्वा-रम्भयित्वा[j] काठ ११,१०; १२,२; २४,८; क ३८,१.

¶अन्वा(नु-आ)√रुह् > रोहि, अन्वारोहति तै ५,४,१०,२; ६,८,१; मै १,८,६; ३,५,५; अनु···आरोहति तै ३,२,१,१;२; अन्वारोहन्ति तै ७,२,१,२; ४; ६,२; ४,३,२; ७,२; मै ३,९,४; $अन्वारोहामि मै २,७,१६^{२}; काठ ३९,३^{२}; शौ ६,१२२,४; पै २,६०,१; अन्वारोहत मै ४,३,४; अन्वारोहेत् तै ५,६,८,१. अन्वारोक्ष्यन्ति मै ३,९,४;१०,२; ४,७,५; $अन्वारुहम् खि १,११,४[k].

अन्वारोहयति मै ३,१०,४; अन्वारोहयेत् तै ३,४,१०,४; अन्वारोहयेयुः मै ३,९,४.

ϕअन्वा-रू(ह>)ढा– -$ढाः पै ८,१६,१[l];२;३.

अन्वा-रोहु[l]– -हः तै ५,६,८,१; मै ३,८,१; –हाः तै ३,२,१,२; –हान् तै ३,२,१,१; मै ३,५,५.

अन्वा-रोहयितव्य[m]– -व्यम् मै ३,१०,४.

†अन्वा(नु-१आ)√लभ्, अन्वालेभिरे ऋ १०,१३०,७; मा ३४,४९; का ३३,२,१२.

†अन्वा(नु-आ)√१वह्, अनु··· आवहत्[n] ऋ १०,२९,२; शौ २०,७६,२.

अन्वा(नु-आ)√वृत्, ¶अन्वावर्तते काठ ३२,५; अन्वावर्ते[o] तै १,६,६,२; ७,६,३; काठ ५,५; ३२,५; शौ १०,५,३७; पै १०,१०,३; १६,१३२,२;

[a]) 'गीर्भिर्हवामहे' इति ऋ (१०,१४१,३) पाभे. ।

[b]) वैतु. WI. अनुः कप्र. इति ।

[c]) 'अन्वारम्भि' इत्यस्य वा 'अन्वारब्धः' इत्यस्य वा मूलतः सतो विकारः स्यादिति विमर्श-सापेक्षो विषयः ।

[d]) तु. PW.; वैतु. सा. WI. च अनुः कप्र. इति (तु. अन्वा√दीधी > °थाम् इत्यत्रत्यं सस्थ. टि.) ।

[e]) कर्मणि क्तेऽनन्तरगतिस्वरः (पा ६,२,४९) ।

[f]) गस. ल्यबन्त-कृत्-प्रस्व.(पा ६,१,१९३;२,१३९)।

[g]) गस. यदन्त-कृत्-प्रस्व. (पा ३,१,९८;६,१,२१३; २,१३९) ।

[h]) प्लुतत्वं द्र. (पा ८,२,९७) ।

[i]) गस. भावे घञि थाथादि-स्वरः (पा ६,२,१४४) ।

[j]) गस. छन्दसि ल्यब्-अभावः पाक्षिकः ।

[k]) मुपा. सन्नपि स्वरो भ्रेषात्मकत्वादुपेक्षितः द्र. ।

[l]) मूको. आङश् छर्दनं प्रमादजमभूदित्यनीक्षित्वा तदभावतः प्रवर्तितः मुपा. चिन्त्यः (तु. उत्तरौ मन्त्रौ) ।

[m]) गस. तव्यदन्त-कृत्-प्रस्व. (पा ६,१,१८५; २,१३९) । इत्येव मौलिकः स्वरः स्यात् । यत्तु मूको. मुपा. च गत्यंशेऽपि स्वरो भवति तदनुपदं श्रूयमाणेन 'अन्वारोहयति' इत्यनेन दृग्दोषतः कारितः स्यादिति शोधो यथावत् सावसरः द्र. ।

[n]) तु. वें. PW. प्रभृ. च ; वैतु. सा. यः अनुं निपातमात्रमनुच्चरपरतया व्याचक्षाणोऽसमर्थमिव बभाषे ।

[o]) तुटि. २अनु मा २,२६ ।

अनु(आवर्ते) पै १६, १३२, २. †अनु⋯आववर्त ऋ ५, ६२, २; मै ४, १४, १०. ¶अन्वावरीवर्ति मै ३, २, ९.

अन्वा(नु-आ)√शी, अन्वाशये शौ १०, ७, ९.

¶अन्वा(नु√आ)स्, अन्वास्ते तै ५, ३, ७, ३; मै १,४, ८; काठ २१, २; क ३१, १७; अन्वास्ते मै ३, ३, १; अन्वासीत मै १, ४, ८.

अन्वा(नु-आ)√सृप्[a], आ⋯अनुसर्पत मै ४, २, ५.

अन्वा(नु-आ)√स्था>तिष्ठ, अन्वातिष्ठथ काठ ३, ९; अन्वातिष्ठत मै १, ३, १; क २, १६; अनु⋯आतिष्ठत[b] मा ८, १९; का ९,३,५; मै १,३,३८; काठ ४, १२; क ३, १०.

¶अन्वा(नु√आ)ह्[c], अन्वाह तै २, ३, ६, २; ७,४; ५, ७, १; २[३]; ३[३]; ४; ८, २; ४; ५; ११, १[२]; २; ५, १, ८, ५[३]; ६; २, १, २; २, ३; ४, ७, २; ६, १, ५, ३; ३, ५, ३; ४; ७, १[२]; ४,३, २; मै १, १०, १५; १८[५]; ११, ७; २, ४, ४; ५; ३, २, ५; ३, ७; ४, ६[३]; ८, ७; ९, ५[३]; ४, ५, ३[३]; काठ १४, ७; २०, ५[४]; २६, ८[३]; २९, ६; ३६, ९; १२[६]; १३; १४; क ३१, ७[४]; ४१, ६[३]; ४५, ७; $पै १, १०, १[d]; अन्वाह तै १, ५, ८, ३; २, ४, ११, १; ५, ८, १; २; ५; ११, १; ५, ४, ६, ४; ६, १, ५, ३; मै १, १०, १८[२]; २, ४, ४; ३, १०, २[२]; ४, ५, ३[३]; अन्वाहुः मै ४, ५, ३; अन्वाहुः मै ३, २, ५.

¶अन्वा(नु-आ)√हृ, अन्वाहरति तै १, ७, ३, २; अन्वाहरति मै १, ४, ६; अन्वाहरन्त तै १, ७, ३, ३; अन्वाहरेयुः मै १, ५, १३; अन्वाहरेयुः मै १, ५, १३.

अन्वा-हर्तवै[e] मै १, ५, १३.

अन्वा-हार्य[f]- -र्यः तै १, ७, ३, २[२]; ३[२]; -र्यम् तै १, ७, ३,१; २[२]; ३; मै १, ४, ६; काठ ८, १३; क ८, १; -र्यस्य तै १, ७, ३, २; -र्येण तै १, ७, ३, १; काठ ८, १३; क ८, १.

अन्वाहार्य-त्व[g]- -त्वम् तै १, ७, ३, २.

अन्वाहार्य-पचन[h]- -नः तै १, ६, ७, १; काठ ३२, ७.

अन्वि(नु√इ), अन्वेति ऋ १, ११३, ८; ⌊१२४, ३; (१०, ६६, १३)⌋; ५, ८०, ४; ७, ६३, ५; ⌊१०, २७, १३; (१४२, ५)⌋; ¶तै ५, १, २, ३; ५, १, २; ६, ४, ५; ६, ३, ९, ५; ५, १, ४; ¶मै ३, १, ३; १०; ४, ४, ५[२]; १४, १४; ¶काठ १४, ७; १९, २; ८[२]; २२,९; ¶क २९, ८; ३५, ३; शौ १०, २, १९; पै १२, ६, १३‡[i]; अन्वेति मै ४, ६, ५¶; कौ १, ६४‡[j]; जै १, ७, २‡[j]; ¶अन्वेती३[k] तै ७, १, ७, ४; ¶अनुयन्ति तै ६, ५, १, ४; मै ४, ६, ५; काठ २७, १०; †अनु⋯यन्ति ऋ १, १६३, १२; ४, १३, २; ८, ४०, ८; १०, ८५, ३१; १३६, २; मा २९, २३; का ३१, ३, १२; तै ४, ६, ७, ५; काठ ४६, ३; अन्वेषि तै ४, २, ५, ४; शौ १२, २, ४९; १७, १, १६; अन्वेषि ऋ १०, ⌊(२७, १३) १४२,५⌋; अन्वेमि ऋ १०,⌊(१, १२४,३; ५, ८०, ४); १३,३⌋; ६६, १३; मा १, ७; ११; ७, २; ३८, ५; का १, ३, ३; ७, १, २; २, २; ३८, १, ५; मै ४, १, ५[२]; शौ ११, ११, ४; अन्वयः[l] पै ४, २२, ६; †अन्वेतु ऋ ६, ५४, ५; तै ४, १, ११, २; मै ४, १०, ३; ११, १; काठ ४,१५; २०, १५; $शौ ६, ८९, २; १९,

[a]) आङोऽनोरपेक्षयाऽर्थतो धातुना नेदीय इवाभिसंबद्धत्वमुपजीवुकः यनि. श्रुतिक्रमव्यत्यासः द्र. ।

[b]) अनुं लक्षणे कप्र. आतिष्ठमानः म. तं क्रियया समनुगमयतीति चित्रम् ।

[c]) यथा दीर्घादिरयं धातुरिष्येत न तु पराभिमतदिशा ह्रस्वादिरित्यस्य कृते तु. टि. √आह् ।

[d]) 'अभ्याह' इति शौ (१,१६,२) पाभे. ।

[e]) तवै-प्रत्ययान्तस्य द्वैस्वर्यं भवति (पा ६,२,५१) ।

[f]) गस. ण्यदन्त-कृत्-प्रस्व. (पा ६,१,१८५;२,१३९)।

[g]) भावे त्वः प्र. (पा ५,१,११९) । तत्-स्वरः ।

[h]) कास. अधिकरणीय-ल्युडन्त-कृत्-प्रस्व. (पा ६,१, १९३; २, १३९) ।

[i]) 'अभियन्तु' इति ऋ (४, ५७, ८) पाभे. ।

[j]) 'अप्येति' इति ऋ (१०, ११५, १) पाभे. ।

[k]) वाक्यस्य टेर् उदात्तप्लुतः (पा ८, २, ८२; ९७) पदस्वरात् पृथग्भूतः द्र. ।

[l]) सांशयिकत्वेन संकेतयन् सं. चिन्त्यः । लेटः मपु१ रू. इत्येवं सुवचत्वात् ।

४, ४[a]; $पै २, २२, ३; ५, ६, १; अनुयन्तु कौ २, १२१४; शौ ३, १७, ५; अनु····यन्तु खि ६, ३, २; पै ५, ३८, २‡[b]; अन्विहि ऋ १०, ५३, ६; मा १२, ६२; २२, १९; का १३, ५, १; २४, ६, १; तै १, १, २, २; ४, २; २, ८, १; ३, ९, २; ४, २, १; ३, १; †३, ४, २, २; ३, ६; ४, १, २, २; ६, ३, ९, ४; ४, ५, ५; ७, १, १२, १; मै २, ७, १२; ३, १२, ४; काठ †१३, ११; १२; १६, १२; क २५, ३; अनु····इहि मै ४, ९, ११; ¶अन्वेत् तै २, १, २, १; ३, ५, १; ५, २, १, २; काठ १०, ११; ¶अन्वैताम् मै २, २, ४; काठ १०, ११; अन्वायन् ¶तै १, ५, १, १; ७, ३, ५, १[2]; ¶मै ३, ८, ६; ¶काठ २४, ६; २६, १; ¶क ३७, ७; ४०, ४; शौ ११, ७, २; पै ३, ३८, ७; ¶अन्वायन् मै ३, ८, १०; अनु···आयन् ऋ [४, २६, २; १०, ६, ७]; अनु····आयम् ऋ ५, ३०, २; १०, ९५, ५; ¶अन्वियात् तै ७, १, ७, ४. †अन्वियाय ऋ ४, ४, ११; तै १, २, १४, ५; मै ४, ११, ५; काठ ६, ११; †अनु···ईयतुः ऋ ८, ९९, ६; मा ३३, ६७; का ३२, ५, १३; कौ २, ९८८; शौ २०, १०५, २; †अनु···ईयुः ऋ १, १६३, ८[c]; मा २९, १९; का ३१, ३, ८; तै ४, ६, ७, ३; काठ ४६, ३.

अन्वय- स°>सा

¶१अन्वि(नु-इ)त[d]– -तम् मै ३, १०, ४.

?२अन्वि(नु-इ)त[e]– -तम् मै १, २, १५.

अन्वि(नु-इ)ति[f]– -तिः तै ३, ५, २, २; ४, ४, १, १; ५, ३, ६, १¶; काठ १७, ७; ३७, १७; क २६, ६; –त्या मा १५, ६; का १६, २, १; मै २, ८, ८.

¶अन्वि(नु-इ)त्य[g] तै ६, २, ९, २; ६, ३, १.

अन्वे(नु-ए)तवे[h] ऋ ७, ३३, ८.

†अन्वे(नु-ए)तवै[i] ऋ [१, २४, ८; ७, ४४, ५]; मा ८, २३; का ९, ४, १; तै १, ४, ४५, १; मै १, ३, ३९; काठ ४, १३; क ३, ११.

अन्वि(नु√इ)न्ध्, अन्वैन्द्ध शौ १०, २, १६; पै १६, ६०, ९;

?अन्विये[j] पै १३, ५, १५.

अन्वि(नु√२इ)ष्→च्छ्, ¶अन्विच्छति तै १, ५, ९, ७; अन्विच्छे तै ४, ३, ११, ३; अन्विच्छ शौ ६, १३४, ३; पै ५, ३३, ६; १३, १, ९; ¶ अन्वैच्छत् मै १, ८, २; अन्वैच्छत् शौ १२, १, ६०; ¶अन्वैच्छन् मै १, ७, २; ४, २, ६; ४, ७[12]; काठ ८, १५; २५, २; क ८, ३; ३८, ५.

अन्वि(नु-इ)च्छत्[k]– -च्छन् शौ ६, ३७, १.

अन्विच्छती*[l]– -ती खि ४, ५, २१.

¶अन्वे(नु-ए)ष्टुम्[m] काठ २४, ७; ३०, ४; क ३७, ८; ४६, ७.

अन्वी(नु√ई), अनु····ईयते ऋ ५, ३४, १.

¶अन्वी(नु√ई)क्ष्, अन्वैक्षत काठ ७, ९; $अन्वैक्षन्त मै १, २, १५; ३, ९, ७; काठ ३०, ८; शौ २, ३४, ३; पै ३, ३२, ४; अन्वीक्षेत तै ६, ५, ६, ५; काठ ७, ९; ¶अन्वीक्षेत तै ६, ५, ६, ५.

अन्वीक्ष्य[n]– -क्ष्यः तै ६, ५, ६, ५.

[a]) 'अभ्येतु' इति सा. ।

[b]) 'अनु···यन्ति' इति ऋ (१०, १३६, २) पाभे. ।

[c]) 'अनु त्वा' इत्यनुवर्तयन् सा. पर्यनुयोक्तव्यो भवति । वैयर्थ्याद् वैपरीत्याच्च । विस्तरस्तु वैश द्र. ।

[d]) वा. अनुबद्धं तृतीयान्तं पदं कर्त्तरीति कृत्वा यनि.धा. सकर्मकात् सतः कर्मणि क्तेऽनन्तरगतिस्वरः (पा ६, २, ४९) । सहार्थस्य वा निपातस्याऽनोर् गतित्वकर्मप्रवचनीयत्वोभयोदासीनस्य सतोऽनुपसृष्टेन इत- इत्यनेन कर्तरि क्तान्तेन 'अनुगत इतः' इति कृत्वा प्रास. अव्ययपूपप्रस्व. (पा ६, २, २) । एस्थि. उपसृष्टेभ्यो गत्यर्थेभ्यः क्ते प्र.उभयीयं विधा संभवन्ती यस्थ. प्रकरणतोऽनुसंधेयेति ।

[e]) मूको. भ्रष्टः प्रतीयेत, तु. समानप्रकरणम् 'इन्वितम्' तै ३, १, ४, ४ (तु. नापूटि. यदनु, उभयथापि संभवत्यन्वयेऽन्यथाऽऽद्युदात्तत्वेन भाव्यम्) ।

[f]) गस.भावे क्तिन्य् अनन्तरगतिस्वरः (पा ६, २, ५०)।

[g]) गस.ल्यबन्त-कृत्-प्रस्व. (पा ६, १, १९३; २, १३९)।

[h]) गस.तुमर्थीयस् तवेन् प्र.पूपप्रस्व.च (पा ६, २, ५०)।

[i]) 'तवै' (पा ६, २, ५१) इति द्वैस्वरी द्र. ।

[j]) मूको. शोध-सापेक्षः । '····अन्वयी ब्रह्मा' इति वा '···अन्वये ब्रह्मणाम्' इति वाऽध्यक्षरः पादः स्यादिति ।

[k]) गस. शअन्त-कृद्-विकरण-स्वरः (पा ६, १, १८६) ।

[l]) -न्वि-° इति मुपा.स्वरो नितरामुत्तन्त्रः । 'शतुरनुमः' (पा ६, १, १७३) इति नदीस्वरस्यानिवार्यत्वात् ।

[m]) गस. उप. तुमुन् प्र. द्र. ।

[n]) गस. कृद्-उपप्रस्व. (पा ६, १, २१३; २, १३९) । उप. यत् प्र. द्रसं. (पा ३, १, ९७) ।

¶अन्वीपु[a]- -पम् तै ६, ४, २, २; मै ४, ४, १[२]; काठ २८, ७; क ४४, १.

अन्वृ(नु√१ऋ), अनु···अर्त[b] ऋ ५, ५२, ६.

¶अन्वृ(नु√ऋ)ज्, अन्वृर्जेयुः तै ७, ५, ३, २[२]; काठ ३३, ५.

अन्वृ(नु-ऋ)जु[c]- -जवे तै २, २, ८, १; मै २, २, १०; काठ १०, ९; -जुम् तै २, २, ८, १; -जून् मै २, २, १०; काठ १०, ९.

अन्वृ(नु√ऋ)त्[d], ?अन्वर्तिष्ये[e] शौ १४, १, ५६.

†अन्व(नु-अ)र्तितृ[f]- -र्तिता ऋ १०, १०९, २; शौ ५, १७, २; पै ९, १५, २.

*अन्वृ(नु-२*ऋ)ति[g]- √*अन्वृतीय्, अन्वृतीयामहे[h] मै ३, ७, ३; *अन्वार्तीयन्त मै ३, ७, ३[i]; काठ २४, १; क ३७, २.

अन्वृ(नु√ऋ)ध्, अन्वानृधुः पै ५, २९, ७; अनु···ऋध्याः ऋ ८, ४८, २[j].

ϕअन्वृ(नु-ऋ)धत्[k]- -धन्तः ऋ ७, ८७, ७.

अन्वे(नु-आ√इ), ¶अन्वायन्ति तै ६, ५, १, ४; मै १, ६, ११; ३, ७, ९; काठ २४, ८[२]; २७, १०; क ३८, १[२]; अन्वायन्ति मै ३, ७, ९; ४, ६, ५; अन्वायसि पै २, ९, २; अन्वेहि[l] काठ ४१, ३; अन्वेत पै ५, १३, ९; अनु···एत[m] शौ ३, ८, ६; ६, ९४, २.

¶अन्वे(न्वा-इ)त्य[n] मै २, १, ३.

अन्वेतवे, अन्वेतवै √अन्वि द्र.

अन्वेष्टुम् √अन्विष् द्र.

?अन्वैतत्[o] शौ १८, ३, ४०.

√*अप्[p], अप्सन्त[q] ऋ १, १००, ८. [नि°]

---

[a]) 'अनूप' इत्यत्र टि. द्र. ।

[b]) उत्तरार्धमात्रैकवाक्यत्वे सति यनि. भानु-कर्तृकोऽन्वयः सुलभः स्वारसिकश्च द्र. । एस्थि. यत् सा. 'अनुगच्छन्ति' इत्याक्षेपेण क्रियान्तरं चिकीर्षति 'विद्युतः' इति द्वि३ रू. 'मरुतः' इत्येतत्-समानाधिकरणं सत् प्र३ इति कृत्वा तत्-कर्तृतया च युयोजयिषति, तदसत् । तथाऽन्वयस्य हि तस्याऽवशिष्टैः पदैर्वाक्यान्तरं चिकीर्षतस्तदर्थं च 'दिवः' इति पं१ सत् ष१ इत्येवं मन्त्रस्वारस्यविरुद्धमनुजिगमयिषोर्नितरां दयनीयत्वप्रसङ्गात् (तु. PW. प्रमृ.) ।

[c]) प्रास. अव्यय-पूपप्रस्व. (पा ६, २, २) । अनु (=सन्ततम्) ऋजु- (=प्रापणशील-) इत्येवं तात्पर्यं च द्र. (वैतु. भा. गस. इति वा बस. इति वा ब्रुवाणः । [तथा हि व्याख्यायमानं सदेतत् काममिन्द्रपरतया साध्वन्वितं स्यान्न तु शाखान्तरोपस्थापित- सजात-परतया (तु. नाउ. यनि. मै. काठ. स्थले) । न हि कोऽपि यजमानः सजातानभिभावुकः संस्तानेवाऽऽत्मविधेयीकरणासमर्थत्वाऽऽत्मकविपरीतार्थप्रतीतिकरत्वेनेच्छेत् । अत इन्द्र-सजातोभय-सम्यगन्वयः प्रास. एव सुवचतर इति दिक्]) ।

[d]) यनि. √ऋत्=√१ऋ>*अर्त->√अर्त् यद्र. ।

[e]) यनि. पपा. अनुवर्त्तत इव (वैतु. नाउ. टि. BW. प्रमृ.) ।

[f]) गस. तृजन्त-कृत्-प्रस्व. (पा ६, १, १६३; २, १३९) । वें. सा. चैतत् प्राति. <अनु√ऋति इतीकारान्तधातुमूलतां प्रतिपन्नौ भवतः (वैतु. BW. प्रमृ. एतद् रू. <अनु√वृत् इति कृत्वा मध्यतो वर्णलोपमास्थिताः [तु. ORN. २, ३३२]) ।

[g]) बस. पूपप्रस्व.(पा ६,२,१) । उप.<√२ऋ यद्र. ।

[h]) मूको. शोधितो भवति (तु. संटि.) ।

[i]) शोधनप्रवणः मुपा. स्वरतः स्वयं शोध-सापेक्षः द्र. । अन्यथा ह्य् अनुपपन्नद्वैस्वर्यं प्रसज्येतेति (तु. तत्रैव 'व्यृद्ध्यन्त' इति) ।

[j]) अनेवंपश्यन्तौ PW. MW. च यथार्थदर्शिनौ न भवतः, अनोर्गतित्वभिन्नगतेरसम्भवात् ।

[k]) अन्विच्छत्- इत्यत्र टि. द्र. ।

[l]) 'अन्विहि' इति मा (२२, १९) पाभे. ।

[m]) कप्र. इति WI. । यत्तु 'अनुवित्तेभिः' इति सा. संबन्धमैक्षत, तदसाधु । अपलक्षणद्वैस्वर्यप्रसङ्गाद् असंबद्धार्थप्रतीतिप्रसङ्गाच्च । परस्य स्वन्वित्तानुसारणं विवक्षितं स्यान्न तु स्वचित्तं प्रत्य् आगमनमिति ।

[n]) तु. 'अन्वित्य' इत्यत्रत्यं टि. ।

[o]) सा. अपि पूर्वतः मूको. विकृत इति संभाव्यते (तु. पाण्डु. टि.) । 'अनु ऐत् तद्' इत्येषा मौलिकी पदस्थितिः स्यादिति कृत्वा मध्यमतकारपुनरावर्त्तनपुरस्सरः 'अन्वैत्तत्' इत्येष शोध-जः पा. सुधीविमर्शसापेक्षः द्र. ।

[p]) नाउउ. व्यु. औपयिकः धा. (मूलतः [√१ऋ>] अर्-+प-[<√२पा]>*अर्प->√*अर्प्>√*अप्प्=√*अप्प्>√ अप्; √आप् यद्र.[तु.√जल्प्>[पंजा. √जप्प्>]√जप्]) ।

[q]) लेटि सिब्-अटौ (पा ३, १, ३४; ४, ९४) । अन्ये त्व् √आप् इत्येतस्य सगोत्रस्य सतो ह्रसिताऽच्कत्वे सतीदं रू. इत्याहुः । तद् यथा । लङि वसः

१अप्^a- अपः^b ऋ १, १५१,४.
अप्-तुर्^c- -रः ऋ १, ३, ८; ११८, ४; २, २१,५; ९, ६३, ५; -रम् ऋ ३, २७, ११; ५१, २; ९, ६१, १३; ६३, २१; १०८, ७; कौ १, ४८७; ५८०, २, ११२; ६८५; ७४४; जै १, ५१, १; ५९, ३; ३, ११, ८; २०, ४; ५६, १३.
†**अप्-तुर्य**^d- -र्यम् ऋ ३,१२,८; कौ २, ९२८; १०४५; जै ४, २, ७; -र्ये ऋ ३, ५१, ९; खि ५, ५, २.
***अप्-सु**^e-
√*अप्स^f
अप्सस्^g- -प्सः ऋ [१, १२४,७; ५, ८०,६]; ८,४५,५; मा १४, ४; १५, ३; का १५, १, ४; १६, १, ३; तै ४, ३, १२, २; मै १, १०, २; २, ८, १;७; काठ ९, ४; १७, १; ६; क ८, ७; २५, १०; २६, ५; शौ ६,४९,२; -प्ससा शौ ६, ४९,२. [°प्सस्- दीर्घ°, सहस्र°]
२अप्^h-, >*अध्>व्-, आप्-

इति सा., सन्नन्तप्रकारकमिति च PW. प्रमृ. (भूयसेऽपि विकल्पाय तु. √*अप्स्) ।

^a) व्याप्तिविशिष्टकर्माऽऽख्यायां क्विपि निष्पन्नं सद् यनि. सद्भावतः संदिह्येत । एतदभिसंबन्धेन व्याचिख्यासितानां निगमानां परैः प्रायेण प्रागर्वाक्सामान्येन (वैतु. BW. MW.) नाउ. २अप्- इत्येतदभिसंबद्धतयैवाऽनुगमयितुमिष्टत्वात् (तु. NW.) । एस्थि. अपि सर्वेषां तेषां निगमानां भूयोविमर्शसहत्वाऽभ्युपगमत्वाद् यनि. प्राति. पृथग् उपपद्येत । वस्तुतश्च २अप्- इत्येतद्वाच्यभूतोऽर्थः १अप्- इत्येतदीयवाच्यभूतार्थवैशिष्ट्यमात्रतां संश्रयमाणो मूलतः २अप्- इत्यस्य सिद्धयपेक्षयाऽपि १अप्- इत्येतत् तत्पूर्वजभूतं प्राति. उपकल्पयेदित्यपि मौलिकशब्दप्रवृत्तिगवेषणासहकारिणी दिक् ।

^b) यनि. रू. द्वि३ इति कृत्वा 'युवं बृहतो दिवो (धुरि गां न, अपः उप) आभुवं दुक्षं युञ्जाथे' इति वा. द्र. (वैतु. सा. अपः=१अपस्- इत्येवं स्वरविवेकाभावाद् नितरां भ्रान्तः सन् वर्णकवैविध्येन पदान्तराणयप्येतत्-सामानाधिकरण्यं निनीषुर्व्यर्थभूरिप्रयासः) । यनि. त्व् उप इति कप्र. इति कृत्वा 'यथा गामनड्वाहं शकटस्य धुरि युञ्जीरंस्तद्द्वारा साध्यं कर्मजातं च साध्नुयुः, एवं मित्रावरुणौ बृहतो दिवः (पुं. पं१ तत आगत्येत्यर्थः) यजमानमनोरथसंसिसाधयिषयेव तेन क्रियमाणेषु कर्मस्व् आभुवं नाम सर्वसाधकं दुक्षमुत्साहं युञ्जाते इत्यहो सत्कर्मप्रवृत्तिषु दैवोऽनुग्रहः' इत्येवं व्याख्यानं सुवचं द्र. ।

^c) उस. उप.√तुर्+क्विप् कृत्-प्रस्व. च (पा ६, २, १३९) । निर्देश-याथार्थ्यस्य भूयोविमृश्यत्वं एपूटि. गतम् (एवं तु. W.N ३,१६६ यत्र २अप्- इति पूप. आस्थायि) ।

^d) कास. कृत्-प्रस्व. (पा ६, २,१३९) । उप. √तुर् (>तुर्)+भावे क्यप् उसं. (पा ३, १, १०७) । तस्य च पित्त्वाभिघाते स्वरेऽविशेषः । सा. तु ऋ ३ ५१, ९ २अप्-तूर्य- (<√तुर्+भावे यत्) इति कृत्वा षतस. कर्मणि ष. कारकभावादप्रच्युता भवतीति दर्शनादिव कृत्-प्रस्व. आह (तु. द्विपूटि.) ।

^e) उस. उप.√सन्+डः प्र. उसं.(पावा ३,२,४८)। स्वरो नापू.द्र.(तु.नाउव. च यस्थ.अप्सरस्-,अप्स(र>)रा- च यदीयायां व्यु. अस्यौपयिकता स्यात्) ।

^f) नाउ. व्यु. औपयिक इति सुकल्पो नाधा. (तु. √*अप्>अप्सन्त यस्मिन् रू. अयमवान्तरभूतः धा. अपि विकल्प्येत) ।

^g) असुन् प्र. (पाउ ४, १८९) । नित्स्वरः (पा ६, १, १९७) । √*अप् (<√आप्)+सयुन् प्र. (तु. या. ५, १३ [यस्थ. स्क. दु., दे. ३, ७ च]) इतीव प्राचामध्वा दवीयानित्युपेक्षि । एतत्-सरूपं भिन्ननिष्पत्तिकम् (<१अ+√प्सा) अपरमपि प्राति. प्रागभिमतं भवति (तु. गपू. या. [मै १,१०,२; काठ ९, ४; क ८, ७]; म. [मा १५, ३]) । तत्रापि यनि. प्राति. एव स्यादिति तु संभाव्येत । विशिष्टार्थवृत्तित्वे सत्य् अत्याचरणप्रकारकपापपर्यायत्वपर्यवसानादिति दिङ्मात्रमिह स्याद् विस्तरश्च वैश. द्र. । एस्थि. भक्ष्याऽभक्ष्यप्रसङ्गाऽकल्पनायां √प्सा इत्यस्माद् व्यु. विकल्पस्याऽनवसरः । यच्चापि मा १४, ४ इत्यत्र उ. म. च २अप्- इत्युपपदे सति √सन् इत्यस्य कर्त्रर्थे कृद्वृत्तमातस्थाते, तन्न । स्वरानुपपत्तेः । तथात्वे हि कृद्-उपप्रस्व. स्यात् । किञ्च यद् मा १५,३ इत्यत्र म. अकारान्तमेतत् प्राति.इतीव प्रतीतिं कारयेत्, तदपि सकारान्तत्वविनिगमकरूपान्तरसंगमनाभावफलमित्युपेक्ष्यम् ।

^h) १अप्- इत्येतत्-समाना व्यु. द्र. (वैतु. √आप् [>√*अप्]+क्विप्[पाउ २,५८])। यथा तूभावप्य्√आप् इति च √*अप् इति च <√*अप्य् इति सगोत्रौ सन्तौ स्वाधीनावेव धा.भवत इत्यर्थम्√*अप् इत्यत्र संकेतितपूर्वोऽर्थः द्र.। अथ पाप्र. यदस्य प्राति. सुब्-वृत्ते सर्वनामस्थानीये रू. आपः प्र.३ इत्यत्र दीर्घत्वमनुशिष्यते (पा ६, ४, ११) तद् भूयोविमर्शसहं द्र. । असर्वनामस्थानविष-

*अभ्>व्- अद्भिः^a ऋ १, ५५, ८; १२२, ६; १६१, १४; ४, ५४, ६; ६, ४९, १४; ८, ३५, ३; ९, ६५, ६; ६८, ९; ७४, ९; ९१, २; ९३, २; ९७, ४५; १०९, १७; १०, १४, ९; ६१, २६; मा ६, २८; १८, ३५; का ६, ७, ६; २०, १, ६; तै १, १, ८, १[२]; २, ४, ८, २; १०, ३; ¶६, ५, १[२]; ८, ३; ७; ¶५, ६, २, २; ७, ९, २[२]; ३; ६, ६, ३, ४¶; ७, ५, २३, २; ¶मै १, ४, ६; ८, ३[२]; २, ४, ७$; ८; १२, १$; ३, ७, १०; १०, १[२]; ४, ३, १०; ५, ५; काठ ६, ३[२]; ११, ७; ९; १०; १८, १३; २१, ७; २२, १३; २५, ५; ७; ९; २६, ८; २९, ६; ३०, १; ३२, ५; ३५, १५; ४३, ४; ४४, २०; ¶क ४, २[२]; २९, २$; ३९, २; ५; ४०, २; ४१, ६; ४५, ७; ४६, ४; †कौ २, १३५; ५११; ७६९; †जै ३, १३, ११; ४०, ७; शौ २, १०, २; ४, २७, ४; ५; १२, ३, ३०; १५, १४, ६; १८, १, ५५†; पै २, ३, २; ४, १०, ४; ५; १४, ७; ३५, ४; ५; ५, ३४, ५; ७; ८, ८, ५; १४, ८†; १४, १, ८; १४;

अब्भ्यः^a ऋ १, ३४, ६; ८०, २; ११२, ५; २, १, १; ३८, ११; ५, ३१, ९; ७६, ४; ६, ६२, ६; ९, ५९, २; १०, ३९, ४; ६३, २; ८०, ३; मा ६, ८; ७, २१; ११, २७†; १७, १; १९, ७३; ७४; २२, २५; २९; २४, २१; ३१, १७; ३९, २; का ६, २, ३; ७, ८, ४; १२, २, १६†; १८, १, १; २१, ५, २[२]; २४, ११, १; १६, १; २६, ५, १; ३५, २, १; ३९, १, १; तै १, १, ८, १; ३, ८, १; ९, १; ११, १; ५, १, ४¶; ८, १३, ३; २, ४, ९, ३[२]¶; ३, ३, ¶६, २; ३[२]; ५, ८, १; ४, १, २, ५†; ६, १, १; ६, १, ७, १¶; ३, ६, ३; ४¶; ७, १, ११, १; ४, १४, १; ५, २३, १; मै १, २, १५; १६; ३, ३५; ७, २¶; २, ७, २†; १५; १०, १; ३, ९, ६[२]; १०, १[२]; ¶; ११, ६[२]; १२, १०; १४, २; ¶४, १, ९; ५, १; ३[२]; काठ ३, ५; ६; ८, ८; १५; ११, १०[२]; १५, ३; १६, २; १७, १७; १९; २१, ४; २६, ६[२]; ८[३]; ३०, ५[४]; ३१, ७; ३८, १[२]; ३९, २; ४१, २; ४४, ३; ४५, २०; ¶क $२, १२; १३; ७, ३; ८, ३; २८, १$; ४१, ४[२]; ६[३]; $; ४७, ७; शौ ३, ३, ३; १०, ५, ३३; १३, ७, ९; १५, २, १७; १९, ४३, ७; पै २, ७४, ३; १६, १२४, ८.

?*अप्(:?) शौ २, ३, ६^b;

यत्वेऽपि द्वि३ दीर्घत्वस्योपलम्भात् (तु. ऋ १, २३, २३; शौ १०, ७, १०)। एस्थि. मूलतः *आप्- इत्येतद् दीर्घादेर् √आप् इत्यतो निष्पन्नं स्वाधीनं प्राति. सदपि कालेन २अप्- इत्येतेनाऽर्थाभेद-वशात् समभित्तेति कृत्वा स्वतन्त्रानुक्रमणार्हस्य सतोऽपि तस्य यदिहैवाऽवान्तरस्य प्राति. इव निर्देशो भवति तत्र पूर्वागत-प्रसिद्धिमात्रानुरोधो बीजं द्र.। एवमप्य् २अप्- इत्यस्यैव भादौ प्र. परे तकारादेशो (पा ७,४,४८) भवतीति यदुक्तं भवति तदपि नेव रुचिरम्। भकारे परतः सति प्>ब् इत्यस्य वर्णसंक्रमस्य स्वाभाविकत्वेऽपि प्>त् इत्यस्याऽतथात्वात् (तु. अब्-दु-, अब्-भ्र- प्रभृ.)। तदेवं सर्वथाऽप्य् √अभ्>*अभ्- इत्यस्य भिन्न-व्युत्पत्तिकत्वेन संभाव्यमानस्य सतोऽपि समानप्रवृत्तिकत्वाद् २अप्- इत्यनेन संभियमानस्येहावान्तरभावेन निर्देशः द्र.।

a) पाप्र. सुप्-स्वरार्थम् 'ऊड्-' (पा ६,१,१७१) इत्यत्र २अप्- इत्यनुरुध्य *अभ्- इत्यस्याऽपि उसं. द्र.।

b) यनि. प्र३ (=आपः तु. सा. [यस्य पा. '....भवन्त्वाप ओष॰....' इति संभाव्येत तु. पाण्डु.]; w., L. ४८१ d उउ.)। एस्थि. सौवरो विरोधस्त्वपरिहार्यः स्यात्। सर्वनामस्थानविभक्तिस्वरानुपपत्तेरिति यावत्। स्यादेतद् यथा मुपा. विकृत इति। तथाहि 'शं नः' इति 'इन्द्रस्य वज्रः' इति च जागतपादद्वयात्मके पूर्वार्धर्चे सति 'आरात्' इत्यारभ्य गायत्रपादद्वयतया मूलतः संभाव्यमान उत्तरार्धर्चे 'पतन्तु' इत्यतः पूर्वम् 'अस्मत्' इत्यस्य (तु. शौ १, १९, १ प्रभृ.) वा 'परः' इत्यस्य वा (तु. शौ ८, २, १२) च्युतस्येव सतः पदस्य सुपूरता द्र.। अथ प्रथमस्य जागतस्य पादस्य यतिभङ्ग-भङ्गार्थं 'शं नो भवन्तु, *अपौषधयः शिवाः' इति वा 'शं नो भवन्तु, *अप ओषधीः शिवाः' (तु. नाउ. टि.) इति वा मौलिकी स्थितिः स्यात्। प्रथमे कल्पे 'अप' इत्युपसर्गश्रुतेः '*घ्नन्तु' इति क्रिप. 'हन्तु' इत्यतः परिणामत्याध्याहार्य्यम्। 'ओषधयः' इत्येतत्-कर्तृ-शिरस्कं 'शं भवन्तु' इति च 'रक्षसोऽप घ्नन्तु' इति च वाक्य-द्वयं क्रियेत। द्वितीयेऽपि कल्पे तावद् वाक्यद्वयान्तरं भवति। '(२अप्->) *अपः(प्र३) शं नो भवन्तु' इति च 'ओषधीः शिवाः (भवन्तु)' इति च।

६, २३, ३[a]; अपः ऋ १, [१०, ८; ८, ४०, १०; ११]; २३, १८; ३२, १; ३६, ८; ५१, ११; ५२, ६; ८; १२; ५५, ६; ५६, ६; ५७, ६; ६४, १; ६; ८०, ३–५; ९१, २२; ९६, २; १००, १८; १०३, २; ५; १०५, ११; १२२, ९; १३१, ४[२]; १५७, ५; १६१, ११; १६४, ४७; १६५, ८; १७४, २; [९; ६, २०, १२]; १८०, ४; ५; २, ११, ५; १३, १; १४, २; २०, ७; २२, ४; २७, १३; ३६, १; ३, ६, ७; ९, २; ३१, १६; ३२, ५; ६; ३४, ८; ४, १६, ६–८; २६, २; २८, १; [३८, १०; १०, १७८, ३]; ४२, ४; ५, २, ११; १४, ४; २९, २; ३०, ५; ६; ३१, ६; ८; ४१, १४; [४६, ३; ७, ४४, १; १०, ३६, १]; ४८, १; ८३, ६; ६, २०, २; २२, ८; २८, ७; ३०, ४; ५; ३२, ५; ३९, ५; ४७, १४; ५७, ४; ६०, २[२]; ११; ६२, २; ६४, ४; [६८, ८; ७, ६५, ३]; ७२, ३; ७३, ३; ७, ९, ५; [(२, ११, २); २१, ३]; ३२, २७; ५६, २४; ६८, ८; ९५, १; ८, ३,

१०; ६, १३; १६; ७, २२; २८; १२, ३; १५, २; ६; २६, २५; [३२, २; ९, १०९, २२]; ७६, ३; ८३, ३; ९६, १८; ९७, १५; ९, २, ३; ३, ६; [७, २; ९९, ७]; १६, २; ४२, १; ६१, २२; ६२, २६; ६३, ७; ६८, ४; ७०, २; ७८, १; ८५, ४; [(९, ८३, ५) ८६, ४०]; ९०, ४; ९१, ६; ९४, १; ९६, ३; १३; १०७, ४; १८; १०९, २१; १०, ९, ५; १६, ३; ३०, १–५; १०; ३६, १; ४३, ८; ५१, १; ५८, ७; ६१, १६; ६४, ८; ६५, ७; ११; ६६, ८; ७६, ३; ८९, ४; ९५, १०; ९८, ५; १०४, ९; ११३, ६; १२१, ९; १२४, ७; १३८, १; १४७, १; खि ५, ५, २; ७; १४, ३; मा ४, १३; ६, २२; ८, २४; १०, १; ११, ३८; १२, ३८; ३९; १०२†; १४, ८; १८, ५५; २०, २२‡[b]; २३, ७; १७[३]; २५, १; २; ७; ९; ३३, ४९†; ३४, २२†; ४०, ४; का ४, ५, ५; ६, ५, ३; ९, ४, २; ११, २, १; १२, ४, १; १३, ३, ९; १०; ७, १†; १५, २, ३; २०, ३, ५; २२, १, ७†; २५,

३, ३; ४, ६[३]; २७, १, १; २, २; ७, १; ९, १; २९, ४, ४†; ३२, ४, ६†; ३३, १, १६†; ४०, १, ४; तै १, ४, ४५, १; ३‡[b]; ४६, ‡[b]२[c]; ५, ११, ४†; ¶६, ७, ४; ८, १; ८, ११, १; १८, १¶; ¶२, १, ११, ४†; ३, १२, २; १४, ६$; ४, १०, ३; ६, ५, १[२]; २; ६, १; ३, १, ११, ७[२]†; ३, ४, ३¶; ११, ५†; ५, ६, १; ४, १, २, ४; २, ३, ३[२]; ७, १†; ३, ४, ३; ७, १२, २; ¶५, १, ३, १[२]; ५, १; ६, ५; २, ३, २; ३, १, ३; ६, २, १; ४[२]; $७, १२, १; २०, १; ¶६, १, १, ३; ७; २, ६, १; १०, ३; ११, २; ३, ४, १; ४, १, ५; २, ३; ४[२]; ३, २; ३[२]; ५, ८, ६; ६, ३, १; ७, १, २०, १; ४, २०, १; मै ¶१, ३, ३९[२]‡[b]; ४, ४$; १०[२]; ६, ३[३]; ७, २; ८, २; ३; ९; ९, २$; १०, ५, १९; २, १, ५¶; २, १३[२]¶; ४, ७[३]; ८¶; ६, ८; ७, ४; १०[२]; १४†; ८, २; १२, ३; ¶३, १, ५[२]; $; ६[२]; २, ४; ९; ३, ५; ६, २; ७; ९[२]; ७, ७; ८, ४; ९, ३; १०, १; ७; १२, १८$; $१५, १; २; ८; ९; ¶४, १, १†; ३; ४[२]; ९[४]; २, २[२]; ३, ४;

[a]) नापूटिदि. शं नो भवन्तु, '*अप ओषधीः शिवाः' इति मौलिक्यां स्थितौ संभाव्यमानायाम् '*अपः' इति कर्तृपदस्याऽऽर्थसंनिकर्षानुरोधतो यतेः पूर्वं पाठप्रवृत्तेराविर्भावाद् यतेः (५,७>७,५) इत्युत्तरसंक्रमः समजनि, तज्जः '*अप>अप' इति स्वरपरिणामश्च । एस्थि. अपि 'भवन्तु' इत्यत्रान्ते यण्-सन्धिरनिष्टः स्यात् । गायत्रेणार्धर्चेन जागतपादस्यैव सुयोजत्वप्रसिद्धेः (तु. शौ २, ३, ६ [यत्र द्वितीये कल्पे (तु. टि.) जागतपादपूर्त्यर्थकतयैव 'ओषधीः>ओषधयः' इति पा. परिणामः सुवचः]) । एस्थि. नेह 'अपः>अपः' इत्येवं परिणामो निर्देश्यः (तु. W., गपू. L. च) किं तर्हि '*अप'>अप' इत्येवमविसर्जनीयान्तं च सयतिकं चेति (यतिमात्राधीनतया परिणामस्य पर्यवसेयत्वादिति दिक्) ।

[b]) 'आपः' (=आप्- >द्वि३) इति ऋ (१, २३, २३) पाभे. (यत्र 'सौ' (पा ६, १, १६८) इत्यस्य च 'ऊद्' (पा ६, १, १७१) इत्यस्य च समानः प्रवृत्त्यभावः द्र.) ।

[c]) अत्र भा. 'कर्माणि' इत्येवं व्याचक्षाणश्चिन्त्यः । कर्मवाचिनो हि १अपस्- इत्यस्य भिन्नस्वरत्वाद् बहुषु रूपान्यथाऽऽपत्तेश्च । एव वेदनिष्टः कर्मार्थाभिसंबन्धस्तर्हि १अप्- इत्यस्यैतद् रू. गृह्णाणेति । न ह्येतदपि सुवचं भवेत् । तदर्थं समप्रबाहूच्चप्रकरणसंगमनसापेक्षता द्र. । ततो ह्येतत् स्पष्टं भवितुमर्हति यथा कथमत्र २अप्-

४, १; ३; ५, १[६]; २[६]; $[२]; ३;
४[३]; ७,७; ८, ५[५];९; ९, २७†;
†१०, २; ६; †११,२;३; १२,
३$; ५[२]†;$; †१४,१;७; ११;
१३;१४[२];१८; काठ ४,१३[३]‡[a];
१५[२]; १६; ५, ६; ६, २; ३;
८, २; ९[२]; १५; ९, १०; १८;
१९; ११,५; ९; १३[२]; १२,
१४; १३, १५; १५, ६; १६,
४; १०[२]; १४; १७, १; १९,
५[३]; २०, १०; २१, १४; २३,
१; ६; ११; २४, १; ४[२]; २५,
२; ३; ७[३]; २६, १[२]; ८; २७,
४; २९, ३[२]; ५; ३१, ३[२]; ७[३];
३२, ५; ७[२]; ३४, १८; ३६,
१; १३; ३७, १२; ३८, ५;७;
४०, ११; ४१, ११; ४४, ९;
५३,२;१०; ¶क ३,११$[a]; ४,
१;२; ६, ७; ७,५[३]; ८,३; २५,
१[२]$;५†;१०$; २९,४$; ३०,
३[२];$; ३१, २$;१०;१२; ३५,
७; ३७, २; ५; ३८, ५; ६[२];
३९, ५[२]; ४०, ४[२]; ४१, ६;
४२, ४; ४५,४$;६[२]; ४७,३[२];
७; †कौ १, ५३; १४८; ३३९;
३७१; ४१३; ४६६; ४७८‡[b];
४९३; ४९४; ५११; ५३२;
५३९; २, २५; ११४‡[b];
१२६; २३२; ३६२‡[c]; ३८९;
४७९; ५००; ५६६; ६०७;
७६०; ७७४; ८०७; ३, ३,
३; ११; †जै १, ५, ९; १६,
४; ३५, ८; ३९, २; ४०, ५;
४८,६;५०,२‡[b];५१,७;८;५३,
१; ५४, ८; ५५, ८; २, १, ३;
३,१; ३, ३,४; १२,१‡[b]; १३,
२; २०,१६; ३०,५‡[b]; ३१,९;
३६, ४; ४४, ६; ४९, ९; ५७,
१२; ४, २८, ५; २९, १; ३०,
७; शौ †१, ४, ३; ५, ४; २,
५,५; ४, १५, १२[२]†; २१,७†;
२७, ४; ६, २२, १†; २; २३,
१; ७, ४२, १; ७९, १; ९४,
१‡[a]; ११४,२; ८, ९,२३; ११,
८; १०; ९, ६, ४; १५, २२;
१०, २, ७; ५, ३३; ४६; ९,
२७; १०, ८; ११, १, १५; १८;
७, ७; ८, ११; १०, २८; १३,
१, २; २१†; ३, ९†; १४, १,
३७†; २, ६९; १५, १४, ५;
११, ४; १८, २, ७†; १९, २,
५[३]; १८, ६; †२०, ९, ४; ११,
८; १५, ६; १७, ८; ३६, ८;
४९,७; ६१, ३;५; ६२,९; ६३,
९; ७५,२[२]; ७७,६–८; ७९,२;
९०,३; १२८, १४$; पै १,८४,
९; २,८३,१; ३,३१,१–८; ४,
९, ३;-२४, १; ३५, ४; ५, २,
८; ७, १०; ११; ६, ३, १;१०,
२; ७, १७, ६; ८, ८, ४; ५;
११[३]; १०,८; १३,६, १†;१४,
१,१;६;८; ३,९; १५, १४, ४;
१६, २०, २; ५९, ८; ६०, ३;
९; ६९, १३†; ८७, ९; ९०,
५; ८; ९१, ७; १०७, ८;
१११, ४; ११२, ८; १३१,
१–१०[c]; १३३, ११; १३८,
८; १५०, ९; १५३, ७;
†अपा ऋ ८,४,३; कौ १,२५२;
२, १०७१; जै १, २६, १०;
अपा३:[d] तै ६, ४, ३, ४;
अपाम् ऋ १, २३, १९; ३२,
११;४६,४; ५१, ४; ५४,१०;
⌊५६,५; ८५,९⌋; ५७, १; ६१,
१२; ६७, ५; ७०, २; ⌊१००,
११; ६, ४४, १८⌋; १२२, ३;
१३४, ५; १४४, २; १४९, ४;
१५८, ६; ⌊१६४, ५२; ३, १,
१३⌋; १६८, २; १८१, १;
१८७, ८; २, ⌊४, २; १०,
४६, २⌋; १२, ७; १७, ५; १९,
३; २३, १८; ३०, १; ३, १,
५; १२; ५, ३; २५, ५; ४५,
२; ४, २१, ८; ४०, १; ५८,
११; ५, ४६, ७; ६, ८, ४;
१३, ९; १७, १२; ४७, २७;
५२, १५; ६४, १; ७, ९, ३;
८२, ३; ८८, ३; ८९, ४;
१०१,२; १०३,४; ८,१४,१०;
१३; १६, २; ⌊१८, १६; (३१,
१०)⌋;१९,४;२५,१४;४४,१६;
९३, २२; ९, ३३, १; ४९, १;
⌊७२, ७; ८६,८; (२१)⌋; ७४,
३; ७६, ५; २५; ३६; ९५, ३;
९६, १९; ९७, ४१; ५७;१०८,
५; १०; १०९, १३; १०, ८,
⌊१; ४५,३⌋;५; १७, १४; ३६,
८; ४६, १; ४९, २; ५१, ८;
७७, ४; ८९, १०; ९३, ५;
९८, १२; १२३, १; १२४, ९;
१४२, ७; १६८, ३; खि ४,
७, १, ७; २, ६; ५, ५, ३[२];
११; मा ३, १२†; ६, १०; ७,
१६†; ९, ३[२]; ६†; १०, ३[४];
७; ११, २९; ४६; १२, २०;
३७; १३, २; १४†; १७; ३०;
३१; ५३[१२]; १४, ५; १५,
२०†; १७, ६; ७; ३२; ८७;

इत्येतदेव प्राति. सावकाशं न किमप्यन्यत् कर्मवाचीति दिक् । भूयांस्तु विस्तरः वैश. द्र. ।

a) पाभे. कृते मा २०, २२ टि. गतं द्र. ।

b) 'अपाम्' इति यक्र. ऋ (९, ३३,१; १०८,१०) पाभे. ।

c) अपाम् इति मूको. शोध-सापेक्षो भवति (तु. सस्थ. टि. अप√क्रम्>अपक्राम) ।

d) प्रश्नान्त उदात्तस्यापि प्लुतिः उसं. (पा८,२,१००)।

९९†; १८, ५४; १९, ७१†; १४; २२, ६; २४, ३७; २५, ५; २९, ५३†; का ३, ३,२†; ६, २, ४; ७, ७, ११†; १०, १, ४^{२}; २,३†; ११, २,३^{४}; ४,३; १२, ३, २; ४, १०; १३, २, ३†;३,८; १४, १,२;१४†; २, २; ३, ४; ५; ६, १^{१२}; १५,१, ५; १६, ५,१†; १८, १, ७;८; ३, ८; १९, १, १;१२†; २०, ३, ४; २१, ४, २१†; ६, १५; २४, २, १; २६, ८, २; २७, ४, १; तै १, ३, ८, १; १०, २; १३, २; ४, ८, १†; †५, ५, १; १०, ३; ७, ७, २†; १२, २^{२}; ८, ११, १^{२}; १२, १; २, १, ¶९, २^{२}; ३; ११, १†; ४, ७, १; ९, ३¶; ३, १, ११,३†; ३, १,२; ४,१^{२}¶; ५, १;३¶; ९,१; ४, ५, १; ४, १, ३, १; ४, ३; २, ३, ३; ८, १; ३, १,१^{१२}; ४,३; ११,५;४, ४,१†; ६, १, २;३†; २,४; ६, ६†; ७, १३, २; ५, १, ४,१; २¶; ५,७;८¶; २,६,५^{२}¶; ४, ४,२^{२}¶; ५, १०, ६;७; २०,१; २१, १; ¶६, २, १; ४; ४, ३; ५; ७, २१, १; ¶६, १, ९, ३; ३, ६, ४^{२}$; ४, ३, ३; ४, २; ६, ५, ४^{२}; ७, १, १४, १; १६, १; मै १, २,१५; १७; ३, १०†; †५,१; ५; ११, १†;४^{२}; २, ४, ८^{३}¶; ५, १०; ६, ३¶; ७^{२}; ८; ७, ३; ४; १०; १६^{२}; १८^{१२};८,१; १०,१^{२};†;३; १२, ३;१३, १०; ३,१,५^{२}; ६^{२}; ३, ६^{६}¶;६,२^{२};¶; ७,२^{२}¶; ९,६^{२}; ११, ६; ९; १२, २; १४, १८; १५, ४; १६, ३†; ¶४, ३ ४^{२}; १०^{६}; ४, १^{४}; ५, २^{६}; ४^{४}; ७,

७; ९,१०$; ११,२†;१२,३†; १३,१०†; काठ २,१;१५; ३, ५; ७;४,३; ६, ९; ८, ५;११; १६;११, ९; १०^{२}; १३, ९; १४; १५; १४, ३^{२}; १५, ६^{२}; १६, ३; ४; १०; १५; १८^{१२}; १७, १; १७^{२}; १८, १; १५; १९, ४^{२}; ५^{२}; १४; २०, ५; ७^{२}; २१, ७^{२}; २२, ९^{४}; १३; २३, १; ११; २४, २; २६,८; २९, ३; ५; ३०, ७; १०^{२}; ३५, ४; ३६, १५^{८}; ३७, १^{२}; ३८, ३; ३९, १; ३^{२}; १०; ४०, ६-८; ११; ४१, ५; ७; ४६, १; ४७, १०; ११; ५३, ११; क १, १३; २, १२; १४; ३, ३†; ४, ८†; ¶७, १; ८; २५, १;६; ९^{१२}; १०; २८, १^{२}; २; २९,४; ३०, २^{२}; ३^{२}; ३१, ७^{२}; ९^{२}¶; ¶३५, ३^{२}; ६; ७; ¶३७, ३; ४१, ६; ४५, ६¶; ४६, ८^{२}¶; ४८, ५†; †कौ १, २७; ७१; ७७; २११; ३३७$; ४३१; ५४२; ५४४; ५८४; २, ५२७; ६०५; ७८५; ८८२; १०६९; ११२५; †जै १, ३, ७; ७, ९; ८, ५; २२, ८; ३५, ६$; ४२, ५; ५५, ९; १०; ५९, ७; ३, ४०, १; ४१, ३; ४९, २; ४, २२, ६; शौ १, ४, ४^{२}†; ३५, ३; ४, ४, ५; ८,५; १५, २; ३; १०; १२; ३७, ३; ५, ५, ७; १९, १३; १४; २४, ४; २८, ६; २९, ८; ६,१०६,२†; १२४, १; १२५,२†; †७,४०, १; ५१, १; ८, ७, ८; ९, ४, २; ५; १०, ५, ७-२१; ५०; ८, ३४; ३५; ११, १,१३; ६, २६; १५, २, १८; १६, १,

१; ६; १८, ३, ५; ५६†; ६५†; १९, २, ४^{३}; ३३, १; ४५, ३; †२०, १५, १; २८, ४; २९, ३; ३४, ७; ३५, १२; ३९,५; ४४, २; पै १, ८३, ३; १०७,४; २, ३२, ३; ३६, ३; ५९, ४; ७६, १; ८७, ३; ३, २१, ४; ४, २, ६; ५, ५;५,७, २; ४; ८; ११; १०, ५; ६, ४, ६; १६, ९†; ८, ८, १०^{३}; १३, ११†; ९, १६,५; २२,१०;२३, १९; ११, १, १०; १२, ३,१०; ५,१; ७,१४^{२}; १३,३,७;४,३; ६, ११†; ७, ७†; ९, ७; १५, ४, ३;७, २; ११, ६†; १६, १२, ८; १३, १; २३, ६; २४, २; ४; ९०, ३; १२४, ८^{२}; १२८, १-९; १२९, १-१०; १३१, १-१०; १३२, ११; १५०, ९; १५२, १; २,

अप्सु ऋ १, २३, १९^{२}; [२०; १०,९, ६]; [५९, ३; ९१, ४]; ६५,५; ९५, ३; १०४, ६; १०५,१; १०८, ११; १०९, ४; ११६, २४; ११७, ४;१३५, ६; १५१, १; १६३, ४; १८२, ६; १८४, ३; २, [११, ५; ३, ३९, ६; १०, १४८, २]; ३५, ४; ५; ७; ८; ३८, ७; ३, १, ३; ९, ४; १३, ४; २२, २; ४, १३, ४; ५, ४४, ६; ४५, ११; ८५, २; ६, १९, १२; [२५, ४; ६६, ८]; २९, ५; ३१, १; ४६, ४; ७, १८, १२; ७०, ४; १०३, ५; ८, १, १७; ९, ५; ४३, ९; ६८, ९; ८२, ८; ९, २,५; १६, ३; २०, ६; [२४, १; ६५, २६; (६७, ७; १०१, ८)]; १०, ५; ४२, १; ६२, ४; ५; ७१, ३;

७९,४; ८०,५; ८५,१०;८९,
२;९६, १०; २४; ९७, ९७;
४८;१०७,१;२;१०,१०,४;
२७,१७;३०,४; ३२,६;४५,
१;३;५;५०, २;३;५१,३;
६३, १५; ६५, ९; ७३, ९;
१०४,२;१२५,७; खि १,१२,
२;२,१४,९;मा ८,२५;९,
६^{२}†;२३;†१२, १८;२०;२२;
३५$; ३६; ४८; १३, ८;
१८, ५५; १९,२; ९४; २०,
१९; २३, १४; २९, १५†;
३३,९०†; का २, ३, ५;९,
४,३;१०,२,३^{२}†;५,१;†१३,
२,१; ३; ५; ३,६$;७; ४,४;
१४,१,८;२०,३,५;२१,१,
२;६,१५;२२,१,४;२५,४,
३;३१,३,४†;त १,३,१४,५†,
४,४५,२; ७,†७,१; २; १०,
१; २,३,१२, २¶; १३,१;
१४,१†;५,१,६¶;१२,२†; ३,
२,५,७;४,३,८^{२}¶; †४,२,२,
१^{२}; ३; ३,२;४,३;८,३;११,
३; ६,७,२;¶५,२,२,४;५^{२};
३,१०,१;५,९,३$;¶६,१,
१,२^{२};४,१,५;२,१;४,२;९,२;
६,३,१;४$;¶७,१,६,२–४;
मै १,३,३९^{२};८,२^{२}¶; ११,
१^{२}†; ४; ६^{२}†; २, १,९;३,
१;७,९^{३};१०$^{२?a}$;†; ११†;१५;
१३,१०; १३;¶३, २,२;६;
६,२^{३}; ३; १०; ७,४; ११,७†;
९$;४,¶२,३;९;¶६,२^{२};८,५;
९,६;†१०,३;४^{२};†१२,४;५;
काठ २,४^{२};४,१३^{२}; ६,२;७,
१३^{२}; १४^{२}; ८,८; ९^{२}; १०,
११^{४};११,१०;११;१३;१३,

१२; १४^{२}; १५; १४,२;६^{२};
१६,९^{३};१०;११; १५;१९,
१२^{२}; २२, १३; २३,१; ६;
२७,४; २९,३; ३५, ३; ४;
१२; १४; ३७,९; १८; ३८,
३;५;३९,५;४०, ३;५;६;
क ३,११^{२};४,१¶;६,३^{२}; ¶७,
३;५^{२};२५,१†;२;६;३१,२^{२}¶;
३५, ७¶; ४२, ४¶; ४८,४†;
५; १२; †कौ १,३३१;४१७;
४७३;५१२;५६४‡[b]; २,३११;
३२३; ३५८; ३५९; ३९१;
६६३;६६४;९६४‡[b]; ११९४;
†जै १,३४,९;४०,९;४९,७;
५३,२;५७,११‡[b]; ३,२५,७;
२६,९;३०,१;२; ३१,११;
५५,४;५; ४,१९,८;२०,८‡[b];
शौ १,४,४^{२}†; ६, २†;३०,
३;२,३१,५;३,२१,१;२२,
३; ४, ८, ७; १०, ७; ३०,
७†;३७,१०;६,३८,२;८०,
३;१३२, १–५; ७, ८८,१;
९२,१; ८,१,११; १०,५,
१५–२१;८,४०;११,२,२४;
४,१२; ७,१३;८,२३;१०,
३४;१२,१,३७; १३,१,१;
२;५०;२,३०;३,१५; १४,
१,३७†; १६,१,७; १७,१,
८;१३;१८,१,४†;३,६०‡[c];
४,८९†;१९,३,२^{२};८,१;२७,
१०;†२०,२३,१; १३९,५;
पै १,१४,३;७०,२;९१,२;
१०४,४;२,१५,५; ३१,६;
३४,३;३,१२,१;४,२,४;
२५,७;८,१०,७;१४,३†;९,
३,४;१०,७,१०;९,१;१३,
४,४;१५,२१,९;२२,४;

१६,२,१; १९,१; ५६,
१३; १०६,४; १२९,१–१०;
१५०,७;१५१,५;१५४,४.
आप्- ०आपः ऋ [१,२३,२१;
१०,९,७;(५७,४)]; ३,३३,
१३;७,४७,१;१०,९,१;८;
मा ४,७; १०,३^{२}; ४;†११,
५०;५२;१२,३५;†३६,१४;
१६; का ४,३,१;†१२,५,१;
३;१३,३,६;†३६,१,१४;
१६; तै १,१,५,१;८,१;
२,१,२;२,१;८,१;२;११,
१;१३,१;४,१,५,१^{२}†; २,
३,२;६,१,२,२;३;३,६,
४¶;८,४;७,४,१९,४^{२}†; मै १,
१,३;२,१;२^{२};१८; २,७,५^{२}†;
१०[d]; १३,१^{२};†; ३,१,६†;
६,४;कौ २,११८९†; काठ १,
३;३,८;१२,१५^{२}; १६,४^{२};
१०;३५,३^{२};शौ १,५,१;३;
६,३;२,२३,१–५;७,८८,२;
११,८,२३;१२,३,४[e];१४,२,
१६;१८,४,४०;१९,४०,२;
०आपः ऋ [१,२३,२२;१०,
९,८]; ६,५०,७;७,४७,२;
८,७४,१५;१०,३०,७;८;
११;१२;७५,१;मा १,१२;
४,१२;६,१३;१७†;२७;८,
२६;९,६; का १,४,२; ४,
५,४;६,३,२;५,५†;७,४;
९,४,४;१०,२,२;तै १,२,३,
३;३,१३,२; ४,४५,३;८,
१२,१; ६,१,४,९;४,३,
३;६,३,४;मै १,१,४;११;
२,३^{२};१६;३,१;२,६,७^{२};
८;१३,१;३,६,९;१०,१;
४,१,४;४,२; काठ १,११;

[a]) 'बिभृता सु' इति मुपा. मध्यतः पकारश्लेष इव द्र. (तु. पपा., मा १२, ३५ च)।
[b]) 'आसु' इति ऋ (९, ८६, ४३) विशिष्टः पाभे.।
[c]) इह ऋ (१०, १६, १४) विशिष्टः पाभे.।
[d]) स्वररहितो मुपा. चिन्त्यः।
[e]) तु.सस्थ.टि.अभि-समे(मू-आ√इ)>···समेत्य।

२, २^{२}; ४; ३, ६; ९; ४, १३; १५, ६^{२}; १९, ५; १२; २३, २; ६; २९, ३; ३१, २; १०; ३८, ५; ३९, १; २; ४४, ८; क १, ११; १४^{२}: १६; २, १३; १५; १६; ३, ११; २५, १; ३०, ३†; ३१, २; ३५, ८; ४७, २; १०; ४८, ४†; शौ १, ३३, ४; ३, १३, २; ७; ७, ९४, ३; १०, ५, ६–२१; १२, ३, १३; २७; २९; १६, १, ८; १२: ४, ६; पै २, ४०, ५; ३, ४, २; ६, ३, ६; ७; १२; ८, ८, १; १४, १, ५; १५, ३, ९; १६, ७०, १०; १२७, १–५; १२८, १–९; १२९, १–१०; आपः ऋ १, ८, ७; २३, २०; [२३; १०, ९, ९]; २४, ६; ३२, २; ८; १०; ११; ३३, ११; ५७, २; ६३, ८; ६५, २; ८३, १; २; ९६, १; [१००, १५; (१६७, ९)]; ११६, ९; १२५, ५; १५३, ४; १६१, ९; १६९, ३; १७३, ८; [१७५, ६; १७६, ६]; १७८, १; २; १९०, ७; २, २४, १२; ३०, १; ३५, ३; ४; १४; ३८, २; ३, १, ११; ५, ८; २२, ३; ३०, ९; ३३, ७; ३५, ८; ३६, ६; ५१, ५; ५४, १९; ५६, ४; ७; ४, ३, १२; १७, २; ३; १८, ६–८; ३३, ७; ३८, ४; [४७, २; (९, ५१, ६) ८, ३२, २३]; ५७, ३; ५, ३४, ९; ४१, ११; १२; ४५, १०; ४७, ५; ५३, १४; ५४, २; ५८, ६; ६०, ३; ६, २४, ६; ३४, ४; ४०, २; ४८, ५; ६६, ११; ७, १८, १५; २३, ४; ३४, २; ३; २३; [२५; ५६, २५; १०, ६६, ९]; ३५, ८; ४९, [१–४]; २; ८५, ३; ९०, ४; १०१, ४; १०३, २; १०४, ८; ८, [६, ३४; १३, ८; ९, ६, ४; २४, २]; १५, ८; ३३, १; ३९, १०; ४९, ३; ५०, ३; ५४, ४; ५९, २; ६९, ११; ८९, ४; ९४, ७; ९६, १; १०२, १४; ९, [२, ४; ६६, १३]; ८२, ३; ५; ८८, ७; ११३, ८; १०, २, ७; ४, ५; ९, ३; ४; १२, ४; १७, १०; २७, २०; ३०, ६; १३; १५; ३७, २; ६; ४३, ७; ४६, ९; ६४, ९; ६५, १३; ६६, १०; ७८, ५; ८२, ५; ८५, ४७; ८८, २; ८; १८; ८९, १३; ९१, ६; ९५, १३; ९८, ६; १०४, ८; १०९, १; १११, ८^{२}; १२१, ७; ८; १३७, ६^{३}; १३९, ४; खि १, ६, २; २, ६, १, १२; १५, १; ३, १, ३; २, ३; ६, ४; ९, १; १०, २, ९; ४, ५, २७; २९; मा १, २१; ४, १; २†; ६, १०; १७†; १८; २२; २३; २६; २८; ८, २५; १०, ७; १२, ४९†; १३, २५; १४, ६; १५; १६; २७; १५, १८; ५७; †१७, २९; ३०; १८, १४; ४१; २०, १८; १९^{२}; २०; २६, १; †२७, २५; २६; ३२, १; ७^{२}; ३३, १८†; ३४, ५५; ३५, ९; १२; ३६, १२; १७; २३; ३८, २३; का १, ८, १; ३, ९, ३; ४, १, २^{२}; †; ६, २, ४; ४, १; ५, ४; ६, १; ७, ३; ६; ९, ४, ३; ११, २, ३^{२}; ४, ३; १३, ४, ५†; १४, २, ११; १५, १, ५; ४, ३^{२}; ८, ५; १६, ४, ७; ७, १; †१८, ३, ५; ६; १९, ५, २; २०, २, ४; २२, १, ४^{२}; ५; २८, १, १; †२९, ४, ३–४; ३२, २, १†; ३३, २, १८†; ३५, ३, १; ४, ८; ११; ३६, १, १२; १७; २३; ३८, ५, ६; तै १, १, १३, १; २, १, १^{२}; †; ३, १०, १; १२, १; ४, ४५, २^{२}; ८, १¶; ७, ¶५, २; ३^{२}; १३, १†; ¶२, १, ५, ४^{३}; ९, २; २, १२, १†; ३, २, ८; १३, ३; ५, १२, २^{२}†; ६, ४, ४; ८, ३; ७; ३, १, १, २¶; ११, ३†; ६†; ८; ३, ४, ३¶; ४, ७, २; ४, १, †८, ५; ६; २, ४, २†; ४, ३, २; १०, २; ११, १; ६, २, ३^{२}†; ७, ५, १; ¶५, १, ३, १; ५, १; ६, १; ३, १०, २; ४, ४, ३; ८, ३$; ५, ४, १; १०, ४; ६, $१, १^{२}; २^{२}; ३^{४}; ४^{२}; २, १^{२}: २^{१}; ४; ४, २; ५; ७, ५, ३; ९, २; ३; ¶६, १, १, ७$^{२?a}$; २, ३^{२}; ४, २, ३; ४^{३}; $; ३, २; ४; ६, ३, ४$; ७, १, ५, १¶; ३, १३, १; मै १, १, ९^{२}; २, १^{२}; ¶; १५; १७; १८; ३, १^{२}; ३९; ४, २; ६¶; १०¶; ६, २; ३¶; ७, २¶; ८, ३^{५}¶; २, ¶१, ५; ९; ¶५, ४^{२}; ६^{२}; ७, ११†; ८, १०; १२^{२}; १०, ३^{२}†; ११, ५; १२, २; १३, १^{७}; †^{२}; १५; २०; २३†; ¶३, १, ६; २, २; ३^{३}; ४, १; १०^{३}; ६, २^{२}; †; ३^{२}; ४; ९^{३}; $; ७, ४; ८, ४^{४}; ६; ९; ९, ३; ६$; १०, १; ¶४, १, २$; ३; ४^{७}; ९^{५}; $; १३; २, ३; १०; ३, ४; ९^{२}; १०^{२}; ४, १^{५}; २; ३; ४; ५, १^{६}; $; २^{३}; †; ३; ४; ८, ५^{२}; ९; ९, ११$; २७^{३}†; $; १०, १$; ४‡; ६†; ११, १†; †१२, ३; ४; ५; ४; १४, १२†; १३†; १७; काठ १, ८; २, १^{४}; ३, ७; ८; ९^{२}; ४, १३; ५, ५; ६, २; ३^{५};

*) एकतरत्र तु. टि. सस्थ. अपोत् √क्रम् > | ?अपोदक्रामत्।

७, १४; ८, २; ५; ८; १०; १५: १६; ११, २; ५; १३, २; ४[२]; १६[२]; १६, ११; १७, ९; १०[२]; १८, १[२]: १०; १४; १९, ५; १२; १४; २०, १०; २१, ७[२]; ११; २२, ९[२]; ११; २३, २; ५[२]; ६[४]; ८[२]; २४, ९[२]; २५, २[२]; ३[४]; ५; ७; ९: २६, ८[२]; २८, १; २९, ३[२] ५[२]; ६; ९; ३०, १; ३१, २[२]; ३[५]; ७[३]; १०; ३२, २; ७; ३४, ८; १८; ३५, ३[४]; ४; ११; १५; १६[२]; ३७, ९[२]; ३८, ५[३]; १२; १३; ३९, १३; ४०, १; ६; १४; ४३, ३; ४५, १२; ¶क $१, ८; १३[३]; †[२]; $२, १४; १५; १६[२]; ३, ११[२]$; ४, १; २[५]; ६, ३$; ७[२]; ७, १; ३; ६; ८, ३; २५, २†; $२६, ८; ९[२]; २८, २[२]†; १०$; २९, ३$; ३०, ३: ३१, २; १२; ३५, ३[२]; ५; ८; ३८, २[२]; ५[२]; ६[६]; ३९, २; ५; ४०, २; ४१, ६[२]; ४४, १; ४५, ४[२]; ६; ७; ४६, ४; ४७, २[२]; ३[५]; १०; ४८, ४$; ११$; १४[२]; †कौ १, ६८; २६१; २, २१४; ३१२; ३९०; ६६७; ८२३; ९२१; ९७९; ९९६; ११७४; ११८७; ३, ३, ६; ४, १२$; †जै १, ७, ६; २७, ९; २, १, ६; ८; ३, १९, ९; २५, ८; ३१, १०; ५५, ८; ४, ४, ४; ६, ६; २३, ३; १०; २८, १०; २९, २; शौ १, ६, १†; ४[२]; २५, १; ३३, १-४; २, ५, ६; ७, १; २९, ५; ३, ७, ५[३]†; १२, ९; १३, ५[३]; २१, १०; २६, ३: ३१, ३; ४, २, ६†; ८; ८, ४-६; १५, १; ५; ९; ११; ५, १७, १†; २८, २; ६, २३, २; २४, १; २; ५१, २†; ५८, २; ६१, १; ६८, २; ८५, ३; ९१, ३[३]†; १२४, २; ७, ११, २; ४१, १; ६६, १; ११२, १; ११७, १; ८, १, ५; २, १४; ४, ८; ७, ३; ९, १, ९[२]; २, २०; ३, २२; ६, ५; १६; १०, २, ११; १६; ५, २२; २३; ६, ३; १४; ७, ६; १०; ११; ३७; १०, ४; २९; ११, १, १७; २, ८; २४; ७, १३; ९, २; २०; १०, २९; ३०; १२, १, ३; ९; १९; २३; ३०; ५३; २, ४०; १३, १, ४५; ३, ६; ७, ९; १४, १, ३९; ४०[२]; २, ४५; १५, २, १६; ७, २; ३; १५, ७; १६, १, १०; १८, १, १७; ३, ११; ४, ३९[२]; १९, २, १[२]; २[२]; ३; ९, १; १४; १०, ८†; १७, ६; २७, ३; ९; ४३, ७; ४४, १; ९; ५४, १; †२०, १२, ४; १५, २; १७, ७; २५, १; २; ५२, १; ५७, १४; ७१, ३; ९२, ८; १०६, २; १४३, ८; पै १, १३, २; २५, १-३; ४[२]; ३२, १; ३३, १; ३-५; ४०, ३; ४७, २; २, ४०, ४; ५६, २; ७५, ४; ८५, ४; ३, २, ७[३]; ४, ५[३]; ११, २; १७, ६; २३, ४; ४, १, ७†; ८; २, ५; ६; ३, ३; १८, ७; २०, ४; २७, ५; ४०, ७; ५, ७, १; १०; १४, २; १८, ६; ९[३]†; ६, ३, ३†; ४; ५; ८-१०; १८, ९; ७, ३, ९; ११, १; १६, ६; ८, ८, २; ४; ६; ७[२]; ८[२]; ९; १८, ३; ९, ३, १; ११, ५; १५, १†; २१, ८; २३, ३; १०, ४, ७; ७, ३; ९; ९, ४; ९; ११, ७, १०; १२, २, ११; ७, १[२]-१४[२]; १३, ३, ८†; †६, २; ८; १०; ११; ८, ८†; १०, १०; १४, ४; १४, १, १-१७; १५, ३, १; १५, ५; १६, १, ५; ४, ४; ९, ८†; १२, ३; ३२, ९[२]; ४१, ३; ४; ४२, ३; ४३, ८; ७०, १; ७१, ३; ७२, ७[२]; ७८, २; ४; ८२, २; ८३, १०; ८७, १०; ८८, १; ९०, ७[२]; १०३, ११; १०४, ८; १०६, ४; १०७, ४; १०९, ९; १११, ५; ११२, ३; १३०, १; २; १४९, ९. [°प्-रीति°]

आप[a]- -पस्य कौ २, १००६; जै ४, १७, ११.

¶आपीय[b]- -यानाम् काठ ३१, ७.

¶आपीय-त्व[c]- -त्वम् काठ ३१, ७.

¶आपेय[d]- -यानाम् मै ४, १, ९; क ४७, ७.

¶आपेय-त्व°- -त्वम् मै ४, १, ९; क ४७, ७.

१*अप[e]-

---

a) समूहार्थे अञि ञित्-स्वरः (पा ४, २, ३७; ६, १, १९७ [तु. लोके 'आप-गा-']) ।

b) शैषिकश् छण्→ईयः प्र. उसं. (पा ४,२,१३८)। प्रत्यय-स्वरः । मै. क. च सश्रु. आपेय- (यद्र.) इति पाभे. एउ. द्र. (तु. आत्मीय-) ।

c) भावे त्वः प्र. (पा ५, १, ११९) । तत्-स्वरः ।

d) शैषिकः ढक्>एयः प्र. उसं. । कित्-स्वरः (पा ४, २,९७; ६,१,१६५) । काठ. सश्रु. आपीय- (यद्र.) इति पाभे. एपू. द्र. (तु. आत्मेय-) ।

e) कृत्तद्धितोभयविलक्षणमुच्चारणसौकर्यसहकृतच्छन्दोमानापेक्षाप्रयोजित-स्वरभक्त्यवसानमिव सदिदं प्राति.ऐतिहासिकया दृशा नाउ.प्रकृतिमद् द्र.(=*अप्-वत्->नाउ.) ।

अप-वत्[a]- -वान् शौ १८, ४, २४.

अपां-योग[b]- -गः पै १६, १२७, ५.

अपां(नपात्-)[c] ऋ १,२२,६; १२२,४; १४३,१; १८६,५; २,३१,६; ३५, १-३; ७; ९; १०; १३; [३, ९, १; (८,१९, ४)]; ५, ४१, १०; ६, ५०, १३; ५२, १४; ७, ३४, १५; ३५, १३; ४७, २; १०, ८, ५; ३०, ३; ९२, १३; मा ८, २४; का ९, ४, २; तै १,६,१२,४†; २,५,१२,१; २†; मै १,३,३९; २, १३, १^{२}†; ४, ५, २; १२, ४^{२}†; काठ २,४; ३,९; ४,१३; ११, ९; १२, १५^{२}; १३, १४; १४, ६; १५, ६; २२, २; ३५, ३^{३}; क ३, ११; ४८, ४^{२}†; †कौ १,६२;२,७६४; ३, ३, ६; †जै १, ६, ८; २, १, ६; २, ४; शौ १९, ११, ३†; ४२, ४; पै १३, ८, १३†; ०अपां(नपात्) ऋ १०, ३०, ४; १४९, २; तै १, ४, ४५, १: ७, ७, २; २, ४, ८, १; मै १, ११, १; ६; २, ४, ७; शौ ६, ३, १; ३; १४, १, ३७†; ०अपां(नपात्) मा ६, २७; का ६, ७,४; १०, २, २; तै १, २, ३,३;३, १३,२; ६, १,४,९;४, ३,३; मै १,२,३;३,१;२,६,७^{२}; ३, ६, ९; काठ ३, ९; २३, ६; क १,१६;२,१६; पै ३, ३१,५.

१अपां(नप्तृ-[c]) ऋ २, ३५, ११;६,१३,३; १०,३०,१४; तै १, ८, १६, २; ५, ५, १३, १; मै २, ६, १३; ४, ४, ७; काठ १५, ८; ४७, ३.

२*अपां-नप्तृ[d]-

¶अपांनप्त्रीय[e]- -यः काठ १२, ६.

१*अ(पः>)पो-(नप्तृ-)[f]

२*अ(पः>)पो-(नप्तृ)[d]-

¶अपोनप्त्रीय[e]- -यः मै २, ३, ३; -यम् तै २, ३, १२,२; -याभ्याम् मै २, ३, ३.

अप्सु[g]-

अप्सव्य[h]- -¶व्यः मै २,३,३; -व्याः काठ ३९, १५; -व्यौ काठ १२, ६¶.

†अप्सु-क्षित्[i]- -क्षितः ऋ १, १३९, ११; मा ७, १९; का ७, ८, १; मै १, ३, १३; ४, ६, ४.

अप्सु-च(र->)रा[j]- -रा पै १६, ७३, १.

अप्सु-ज[k]- -जः तै ५, ३, १२, २¶; पै १, ४५, २; -जम् पै १, ४५, १.

---

[a]) 'अपूप-वत्-' इतीव प्राति. पुनरावर्त्यं पिपठिषुः सा. चिन्त्यः। यावदुपलभ्येषु तद्भिन्नेषु मूको. यनि. एवोपलब्धेश्च (तु.टि. पाराडु.) छन्दोऽनुरोधदृष्टेश्चेति। ननु कथं यनि. छन्दोऽनुरुद्धं भवति सा. च तद्विरुद्धमिति। उच्यते। इह स्थ. षोडशाद् मन्त्रात् प्रभृति नवसु मन्त्रेषु पूर्वार्धे निचृतोऽनुष्टुभो मानमिव भवति। द्वितीयपादस्थ-सन्धिभावाभावविवेकतश् चतुर्दशानां पञ्चदशानां वाऽक्षराणां सद्भावादिति यावत्। सस्थ. एतद्भिन्नेष्वष्टास्वपि मन्त्रेषु सर्वत्र प्रथमे पादेऽव्यभिचारेण सप्तानामक्षराणां श्रवणात् तद्वदिहापि प्रथमे पादे सप्तानामेवाक्षराणां श्रवणस्य मौलिकत्वेन प्रतिपत्तेः, सा. च कल्पनायामष्टानामक्षराणां श्रवणप्रसङ्गादुक्तमौलिकस्थिति-विघातापत्तेः। अथ यनि. कथं स्वर इति। मतुपि प्रकृतिभूतस्य प्राति. मूलतो हलन्तत्वे सत्य् अहस्वान्तत्वाच्च स्वरभक्त्यन्तत्वे सत्यप्यन्तोदात्तत्वाभावाच्च न 'ह्रस्व-' (पा ६,१,१७६) इत्यस्य प्रवृत्त्यवसर इति दिक्।

[b]) किमत्रैकपथे ज्ञापकं भवतीति। पूर्वमन्त्रेष्वसकृद् योगोत्तरपदस्य समस्तस्य प्राति. श्रुतेः शाखान्तरीये (तु. शौ १०,५,५) प्रस्तुत एव च मन्त्रे किञ्चिन्मात्रभिन्नस्य अप्सु-योग- इत्यस्य समस्तस्य (यद्र.) प्राति. श्रुतेश्चेति।

[c]) द्वैपदे सत्यप्यार्थस्य संबन्धस्यैक्यवृत्तिकरत्वप्रदर्शनार्थमेव सामासिक इव निर्देशः।

[d]) नापू. अभिन्नं सदपि नाउ. तद्धितोत्पत्तौ प्रकृतिभूतमिति कृत्वाऽभिनिर्वृत्तसमासतयाऽयं पृथङ् निर्देशः सुकल्पः द्र.। षतस. सासस्व. च।

[e]) साऽस्यदेवतीयश् छ->ईयः प्र. (पा ४, २,२८)। प्रत्यय-स्वरः।

[f]) एवंविधायाः श्रुतेरभावेऽपि द्विपू. सकृत्तया नाउउ. च मूलतया सुकल्पमेतत् स्वरूपतो द्वित्वविभक्तं सदप्यर्थत ऐक्यमापन्नमिव प्राति. द्र.। एस्थि. २अप्-इत्यस्य लोकविलक्षणतयैकवदप्युपचारो वेदानुमतो भवति।

[g]) स३ सद् नाउउ. सुब्-अलुक्तया पूप. भवतीति कृत्वा पृथङ् निर्देशः (तु. पा ६, ३, १४ उउ.)।

[h]) तत्रभवीये यति तित्स्वरः सुब्-अलुक् च (पा ४, ३,५४; ६, १, १८५; पावा ६, ३, १८)।

[i]) उस.उप. √२क्षि + क्विप्, कृत्-प्रस्व.(पा६,२,१३९)।

[j]) उस. उप. स्त्रियां ङीपोऽदर्शनाद् ट-प्रत्ययान्ताच्च टिदनुबन्धाद् अच्-प्रत्ययान्ताच्चान्यत् प्राति. उसं. (पा ३, १, १३४; २, १६)।

[k]) उस. उप. √जन्+डः प्र.। स्वरः एपूदि. द्र.।

अप्सु-जा[a]- -जाः ऋ ८, ४३,२८: मा २३,१४; का २५, ४,३; ¶मै १, ११,६; २, ३,३; ¶काठ १२,६;१४, ६; शौ १०, ४, २३.

†अप्सु-जित्[b]- -जित् ऋ ८,१३,२; [३६,१-६]; ९, १०६, ३; कौ २, ४६; ९७; जै ३, ९, ११.

अप्सु-धौत[c]- -तस्य काठ २९, ३.

¶अप्सु-मत्[d]- -मत् मै २, १, ९.

¶अप्सुमती[e]- -तीः मै ३,४, ६[2]; -तीभ्याम् मै ३, ४, ४; -तीम् मै ४, ५, ३[3].

अप्सु-योग[f]- -गैः शौ १०, ५, ५.

¶अप्सु-योनि[g]- -निः तै २, ३, १२, २; ५, २, २, ४; ३, १२, २.

अप्सु-वाह्[h]- -वाहः‡[i] कौ १, ३४१; जै १, ३५, १०.

अप्सु-षद्[j]- -षत् तै ४,४,७,१; ५,३,११,२; मै २, १३, १८; ३, ५, २; काठ ३९, ९; -षदः तै १,४,१०,१‡[k]; ११, १; ५, ६, १, २; मै २, १३,१; काठ ४, ५‡[k]; क ३, ४‡[k]; शौ १२,२,४;१६,१,१३; पै १,३३, ४; २, ४०, ४; १६, १५०, ८; -०षदः पै ३, ३१, ५; -षदम् ऋ ३, ३,५; मा ९,२; का १०, १, ३; तै १, ७, १२, १; मै १, ११, ४; काठ ७, १२; १४, ३; -षदे मा १७, १२; का १८,१, १२; तै ४, ६, १, ४; मै २, १०, १; काठ १७, १७; क २८, १.

अप्सु-षद[l]- -दाय पै १६,११८,३;१२१,३;१२२,३.

?अप्सु-षदस्[m]-

अप्सु-संशित[n]- -तः शौ १०, ५, ३३.

†अ(प्-जा)ब्जा[a]- -ब्जाः ऋ ४,४०,५; मा १०,२४;१२,१४; का ११, ७,४; १३, १, १५; तै १, ८, १५, २; $२, ४, ८, २; १०, ३; ४, २, १, ५; मै २, ६, १२; काठ ११, ९; १५, ८; १६, ८; -ब्जाम् ऋ ७, ३४, १६.

अ(प्-जि)ब्जित्[b]- -ब्जित् ऋ ९, ७८, ४; -ब्जिते ऋ २, २१, १.

?१अब्द[o]- -ब्दः मा १२,७४; का १३,५,१३; तै ५,६,४,१[2];

a) उस. उप. √जन्+विट् प्र. आत्वं कृत्-प्रस्व. च (पा ३, २, ६७; ६, ४,४१; २,१३९)।

b) उस.उप.√जि+क्विप्। स्वरः नापू. द्र.।

c) सतस. उप. √२धाव्+क्तः यद्र.।

d) इह प्रकृतिभूतस्य शब्दानुकृतौ वृत्तिः द्र.। मतुपः स्वरः (पा ६, १, १७६)।

e) स्त्रियां ङीपः पित्त्वान्निघाते स्वरस्तदवस्थः।

f) कास. घञन्ते थाथादि-स्वरः (पा ६, २, १४४)।

g) बस. पूपप्रस्व. (पा ६,२,१)। उप. यद्र.।

h) उस. उप. √१वह्+कर्तरि ण्विः। कृत्-प्रस्व. (पा ६,२,१३९)। प्राति. ह्रस्वोपधमुपकल्पयन् MW. चिन्त्यः (तु. अनड्-वाह्-)।

i) विशिष्ट इह बाहृचः (१, ८४, १६) पाभे.।

j) उस. उप. √सद्+क्विप् षत्वं च (पा ३,२,६१; ८, ३, ५९)। स्वरः नापू. द्र.।

k) 'अप्सुक्षितः' इति ऋ (१,१३९,११) पाभे.।

l) उस. उप. अच् प्र. (पा ३, १, १३४)।

m) पराभिमतं (तु.MW. SBW.) सद् मिथ्याभूतमेतद् अनिर्देश्यं प्राति. द्र.। वस्तुतः पपा. अनुरोधतः स्वरतोऽर्थतश्च 'अप्सु। सदासि' (यद्र.) इत्येवं द्वैपदस्यैव सद्भावात्। उप. नतिरेवात्र भ्रमकरणीति स्पष्टम्।

n) सतस. पूपप्रस्व. (पा ६, २, २)। उप. सं√शो+क्तः यद्र.। पूप. सप्तमी विषयार्थे भवति नाऽधिकरण इति। किं तत इति। तेन कास. न भवतीति। कथमिति। सं-ज्ञान-क्रियां प्रत्य् अपामधिकरणत्वाभावे सति संशितस्यैव सतो विषयत्वेऽभिप्रायादिति (वैतु. अग्नि-तप्त-, अग्नि-दग्ध- यत्राऽग्नेस् ताप-दाह-क्रिये प्रति तत्साधकताद्वारिकाऽधिकरणता भवति)। एतदुक्तं भवति, यत्र अग्नि-तप्त- प्रभृ. सप्तम्यन्तस्य पूप. उप. कृदन्ते मूलभूतां क्रियां प्रति तत्-साधकताद्वाराऽधिकरणता भवति, तत्रैव कास. इति कृत्वा उपप्रस्व. वा थाथादि-स्वरस्य वा सावसरत्वं द्र.। यत्र तु. प्रकृत इव पूप. सप्तमी वैषयिकी भवति, तत्र अक्ष-शौण्ड-, पान-शौण्ड- प्रभृ. इव पूपप्रस्व. एव स्यादिति।

o) व्यु. संदेहे सति यनि. संनिवेशः संदिह्येत। कथम्। उच्यते। २अप्- इति पूप. सत्य् उप. <√१दा इतीव प्रायोवादः (तु. सा. [ऋ ५,५४,३] उ. म. [यनि. मा.] PW. प्रभृ. WW. १,४७)। न त्वेवम् उपप्रस्व. प्राप्ते पूपप्रस्व. च पपा. अवग्रहाभावश्चोपपद्येयाताम् (वैतु. नापूपू. पपा.)। अतस् तस. नञ्-स्वरः (पा ६, २,२) इति कृत्वा *ब्द- इत्य् उप. (<√बद् इति) संभाव्येत। कालस्य नित्यगमनस्वाभाव्यात् तन्मानविशेषात्मकस्याऽब्दस्यापि

मै २, १२, ३; १३, १२; ३, ४,४[२];¶; काठ २२, ५[२];६[२];¶; क ३४, १[२];¶.

अब्द्-या[a] ऋ ५,५४,३

२अ(प्-द)ब्दु[b]- -ब्दाः खि ४, ५, २८.

अभ्र[c]- -भ्रः ¶तै ३,४,३,७; ८; शौ ९,१०,६; पै १६,११५, ३; -भ्रम् ऋ १०, २०, ४; ६८,५; ¶तै १, ६, ११, ३; शौ ४, १५, ९; ८, ६, १९; ११, ५; ९, १२, १८; १०,१, १३; ११,३,६; २०, १६,५† पै ५, ७, ७; ३३, ५; ९, ११, ६; ११, २, ८; १३, १४, ३; १६, ३६, ३; ५४, २; ८०, १०; १३३, १०; १३९, १९; -†भ्रस्य ऋ ५, ८४, ३; खि २, ५, १; ६, ३, २४; काठ १०, १२; -†भ्रा ऋ १, ७९, २; ५, ६३, ६; ९, ७६, ३; तै ३, १, ११, ५; मै ४, १२, ५; १४, १२; काठ ११, १३; सा २, ५८०; जै ३, ४७, ६; -भ्राणि शौ ४, १५, १; ६, ४४, १२; ११, ९, २१; पै ५, ७, १; १६, ८४, १; -†भ्रात् ऋ ७, ९४, १; १०, ७५, ३; ७७, ३; काठ १३, १५; कौ २, २६६; जै ३, २२, १३; शौ १२,३, २५$; पं ८, १२, ३$; -भ्राय मा २२, २६; का २४, १२, १; -भ्रे ऋ ५, ४८, १; शौ ११, ७,१३; पै १६,१५४, ४; -भ्रेण ऋ ५, ६३, ४; ८५, ४; पै ५,३३,५; -†भ्रैः ऋ ४, १७, १२; ५, ६३, ३; ९,८७, ८; मै ४, १४, १२.

अभ्र-जा[d]- -जाः शौ १, १२,३; पै १,१७,३;१६,१७,५.

अभ्र-प्रुष्[e]- -प्रुषः ऋ १०, ७७, १.

अभ्र-वर्ष[f]- -र्षाः ऋ ९, ८८, ६.

अभ्र-सनि[g]- -निः तै ४, ४,६,१;मै२,८,१३;काठ २२,५.

√अभ्रि[h]

अभ्रय(त्>)न्ती[i]- -न्ती तै ४, ४,५, १; मै २, ८ १३; काठ ४०, ४.

१†अभ्रिय[j]- -याय ऋ १०,६८,१२; शौ २०,१६,१२.

२†अभ्रिय,या[j]- -यः ऋ १०,९९,८; -यस्य ऋ १०, ६८,१; तै ३, ४,११,३; मै ४, १२,६; काठ २३,१२; शौ २०, १६, १; -या ऋ १, ११६,१;

तथात्वं स्वतःसिद्धं भवति । तेन नासौ *बंदः (>*ंदः) =स्थिरः (किं तर्हि चाचलिः) इति सूपपन्नं स्वरूपवर्णनं स्यात् । अथवा पूर्वमवगृहीतानां सतीनामपां वर्षासु समागतास्व् अस्थावरंभावुकानां पूर्वोक्तनिष्पत्तिकैव संज्ञा स्यात् तत्साहचर्यप्राधान्याच्च वर्षर्तुवाचकत्वमुत्तरोत्तरं परिणतं स्यात् । अथ व्यु. मूलत एवाऽपां योग आग्रहश्चेत् स्यात्तर्हि धा-(<√धा) इति भावनिष्पन्ने उप. 'अपां धा (धानं) यस्मिन्' इति कृत्वा संहितायां प्राकृतिकवर्णविकारवती मेघस्य वा प्रावृषो वा संज्ञा स्याद् बस. पूपप्रस्व. चेति । अथाप्य् √*अप् इत्यतो (वा, √अव् इत्यतो वा) दन् प्र. स्यात् (पाउ ४, ९८) नित्स्वरश्च, इतीवाऽपरः प्राचीनः प्रकारो भवति । तदेवंव्यतिकरितेऽस्मिन् विषये वस्तुस्थित्यवधारणं भूयांसं विमर्शमपेक्षमाणं द्र. (तु. नाउ. टि.) ।

[a]) व्यु. तृ१ सत् क्रिवि. भवति (तु. अदुस्- >२अमु-या- इत्यत्रत्यं टिप्पणद्वयम् [वैतु. सा.यः अब्-दु- इतीव प्राति. उपकल्प्य तृ. द्वि. अर्थे श्रूयत इत्याह ; GW. प्रमृ. च यदनु अब्-दा- इत्यस्य स्त्री. प्राति. तृ१ रू. भवति [स्वरतश्च पपा. 'या' इत्यतः पूर्वमवग्रहणतश्च चोद्यास्त्वेवं ते भवेयुः, वैतु. अब्दा->अब्दुया)]) ।

[b]) उस. उप. √१दा+कर्तरि कः प्र.। थाथादि-स्वरः(पा ३,२,३;६,२,१४४)। नापू. चैतच्च प्राति. व्यु.भिन्ने सती अपि समानप्रवृत्तिनी समजनिषातामिति तत्त्वं द्र. (तु. एपू. टि.) ।

[c]) नैप्र. *अ(प्>)ब्-भ्र- इत्येवं सतः पूप. अन्त्यलोपः द्र. । उस. उप. √१भृ+कर्तरि कः प्र. उसं. थाथादि-स्वरश्च (पावा ३, २, ५; पा ६, २, १४४ [तु. श्रुतिलिङ्गोपबृंहितः या ५, ५; शं. छाउ २, १५, १; वैतु. दे. [१, १०] √अभ्र्+अच् प्र. इति वा,< २अप्+√रा इति वा, ६अ+√भ्रंस्>भ्र- [बस.] इति वा, ६अ+√भ्राज्>भ्र- [तस.] इति वेत्येवं नाना व्यु. प्रदर्शुकः सन्नपि मुख्यभूतमिव गुणं तिरस्कारुकः]) ।

[d]) अप्सु-जा- इत्यत्र टि. द्र. ।

[e]) उस. उप. √प्रुष्+क्विप् । कृत्-प्रस्व. (पा ६, २, १३९) ।

[f]) उप. कर्तृ-वचनं वा स्याद् भाव-वचनं वा । प्रथमे, तस. पूप. तृतीयान्तं सत् प्रस्व. भवति (पा ६, २, २) । उत्तरे, बस. पूपप्रस्व. भवति (पा ६, २, १) ।

[g]) उस. इन्नन्त-कृत्-प्रस्व. (पा ३,२,२७;६,१,१९७; २, १३९) ।

[h]) णिजन्ता वृत्तिर् भवति ।

[i]) शतुः स्त्रियां ङीपश्च निघाते धातु-स्वरः(पा६,१,१८६)

[j]) १अभ्रिय- २अभ्रिय- इत्यत्र टि. द्र. ।

-याः ऋ २, ३४, २; -याम् ऋ १, १६८, ८; -$०ये शौ २, २, ४; पै १ ७, ४.

†अप्य,प्या[a]- -प्यः ऋ १, १४५, ५; ९, ८६, ४५; कौ २, ९६६[b]; जै ४, २०, ९; -प्यम् ऋ २, ३८, ७; ८; १०, ८६,१२; तै १, ७, १३,२; काठ ८, १७; शौ २०, १२६, १२; -प्या ऋ १०, १०, ४; ११, २; ९५, १०; शौ १८, १, ४; १९; -प्याः ऋ ३, ५६, ५; ६, ५०, ११; ७, ३५, ११; ९, १०८, ६; मै ४, १४, ११; शौ १९, ११, २; पै १३, ८, १२; -प्यानि ऋ ६, ४९, ६; -प्येभिः ऋ ४, ५५, ६.

‡अपि(य→)या[c]- -याः कौ १, ५८५; जै १, ५९, ८; ३, ४०, २.

१†अपस्[d]- -पः ऋ १,११०,१; २, १४, ११; १७,५; २२, ४; ३२, ४; ३८, ६; ४, ३३, ९; ५,७९, ९; ६, २३, ५; ३०, ३; ७,२०, १; ४०, ४; १०, १२, ४; ३५, १; ५३, ६; ८८, ६; खि ५, ७, १, ९[2]; तै ३, ४, २, २; ३,६$; मै ४, १२, ६; १३, २[2]; काठ १३, ११; १२; १६; १५, १३[2]$; १७, १८; कौ १, ४६६[2]; जै १, ४८, ६; शौ ७, ५०, १$; १८, १, ३१; -पसः ऋ ३, १२, ७; ६, ६९, १; तै ३, २, ११, २; मै ४,१२, ५; काठ १२, १४; कौ २, ९२७; १०४४; जै ४, २, ८; २२, १०; -पसा ऋ १, ५४, ८; ४, २, १४; -पांसि ऋ १, ६८, ३; ७०, ४; ८५, ९; १७४, ३; २, ३, ६; १७, ८; ३, ३, ३; ४, १९, १०; ५, ४७, ६; ७, [(४,१६, ६) २१, ४]; ६३, ४; ८, ९६, १९; २१; काठ १०, १३; [°पस्- तद्°, नर्य°, विघ्नन्°, सु>स्व्°]

१अपस्य[e]- -स्यम् ऋ १०, ८९, २.

?२अपस्य[f]- -स्यः मा १०,७;

[a]) तत्रभवीये यति यतोनावीयः स्वरः (पा ४, ४, ११०; ६, १, २१३)।

[b]) सा. इह 'आप्यः' इति दीर्घादितया पठति (वैतु. पपा. सा. अपि च स्वयं बाह्वृचेऽस्मिन्नेव निगमे)।

[c]) नापू. प्राति. य>इय इत्येवं प्रादेशिकमुच्चारण-मात्रं द्र.। 'इयः' इति भिन्ने प्रत्यये सति अपिय- इति जश्त्व-मध्यस्य मध्यस्वरस्य च प्राति. श्रवणापत्तेः। यथा ध्यच्कत्वविघातेऽपि नाऽऽद्युदात्तत्वविघात इत्यपरश्चायं यत्-प्रत्ययान्तत्वे हेतुः (तु. अम्रिय-, अग्निय-; अप्याः इति ऋ [९,१०८,६] पाभे. च)।

[d]) असुन् प्र.(पाउ ४,२०८)। नित्स्वरः (पा६,१,१९७)।

[e]) तत्रसाधवीये यति तित्-स्वरः (पा ४,४,९८; ६, १, १८५)। यत् PW. प्रभृ. ३अपस्- (<२अप्-) इत्यतः प्र. उत्पत्तिमाहुः, तद् मन्त्रस्वारस्यनिबद्धचेतोभिर् विमृश्यम्।

[f]) यनि. नापू. प्राति. अभिन्नमितीव उ. च म. चाभिप्रयन्ताव् अपां विशेषणतया चाऽन्वयमुशन्तौ जसः सुमादेशमाचक्षाते। का. मै. काठ. इत्यत्र शाखान्तरेष्वपि समानः पा. इति समानो न्यायः प्रवर्तेत। छन्दोऽनुरोधात्तु मा. प्रभृ. यः पा. भवति स एकेनाऽक्षरेणोनः द्र.। यद् माशब्रा. ५,३,५,१९ इत्यत्र व्याचक्षाणः सा. 'अपस्युवः' इत्येवमाकारकं पा. पपाठ, ततः किमेतत् सिद्ध्येद् यथा तादृशस्यैवाऽक्षरपूर्तिकरस्य मूलतः सतः पा. संप्रति मा. प्रभृ. उपलभ्यमानः पा. भ्रेषमात्रमुताहो तै. शाखया विशेषेणाऽभिसंबद्धत्वात् तदीयसंस्कारवशात् सा. उक्तपूर्वं पा. इह पपाठेत्यादिर् विषयो विमृश्यः। 'अपस्युवः' इति पा. मूलतो विद्यमानश्चेत् स्वीक्रियेत तर्ह्ययं शाखासापेक्षो विवेकः द्र.। तै. स्त्रियामिह ऊङ् भवति मा. प्रभृ. शाखान्तरेषु च न भवतीति। तै. अपि न ऊङ्-अन्तं प्राति. इति भा. इत्यपि यस्थ. उक्तपूर्वं समवधेयम्। पाम ४, ४, १४० इत्यत्र 'स्वार्थविज्ञानात् सिद्धम्' इत्युक्तिमुपजीव्य प्रवृत्तम् 'उक्तं वा' (पाम ५, ४, ३०) इत्येतदप्यत्रानुसंधेयम्। तत्र ह्येतदुक्तं भवति। 'अपस्यो वसानाः' इत्यत्र प्रथमं पदम् अपः इत्यस्य स्थाने स्वार्थिकमिति। तथात्वे त्वन्यो दोषः संभवेत्। अपां विशेषणतयाऽन्वयेऽभ्युपगम्यमाने तासां स्वाच्छादकत्वमनुपयुक्तं स्यादिति। अन्यद् हि सदन्यद् वसत इत्यत्र श्रुतिप्रामाण्यमुभिक्षं द्र. (तु. ऋ. १, १६४, ४७; ९,१६,२ प्रभृ.)। यच्चास्माभिरिहैव द्वितीये ब्राह्मणारण्यकीये विभागे प्रथमैकवचनतया वरुणपदेनोत्तरार्धवर्तिना सामानाधिकरण्यमुखेन विचिख्यासितं तदपि मन्त्रपदयुक्तिस्वारस्यविसंवादभिया सुत्यजमिति शोधः द्र.। अत्राऽर्वाक्तनैः (PW.प्रभृ.)?४अपस्य- इत्यतः ?अपसी- इति स्त्रीलिङ्गं शब्दरूपं संभाव्यते। एतच्च ?४अपस्य- इति प्राति. १अपस्य- इत्यतः सर्वथा पृथक् सद् ३अपस्- (<२अप्-) इत्यतो यत्-प्रत्ययान्तं द्र.। तत्र कियत् तत्त्वं भवतीत्यत्र विमर्शे सुधिय एव शरणं स्युः। तथात्वे आपोऽपस्या उक्ता भवेयुरित्ययुक्तोऽन्वयः पूर्ववद् भविष्यतीति दिक्।

का ११, ४, ३; मै २, ६, ८; काठ १५, ६. [°स्य- सु>स्व्°]

√अपस्यु[a], अपस्युात् ऋ १, १२१, ७.

१अपस्या[b]- -स्यया ऋ ५, ४४, ८; -स्याम् ऋ ७, ४५, २.

†अपस्यु[c]- -स्यवः ऋ ९, १४, २; -स्युभिः ऋ ९, ७६, २; कौ २, ५७९; जै ३, ४७, ५.

†अपस्यू[d]- -स्युवः ऋ १, ७९, १; ९, [२, ७; ३८, ३]; ५६, २; १०, १५३, १; तै १, ८, १२, १$[e]; ३, १, ११, ५; कौ १, १७५; २, ३९३; ६२९; जै १, १९, १; ३, ३१, १३; ५२, ६; शौ २०, ९३, ४.

२अपस्[f]- -पसः ऋ १, ७१, ३; ९२, ३; २, २८, ५; ३, २, ७; ८, ५; ६०, ३; ४, ३३, १; ५, ४२, १२; ६, १७, १२; ८, २, १७; ९, ७२, ६; १०७, १३; खि ३, १३, १; ४, ११, २; मा २१, ३७; २८, ८; ३३, ७५†; ३४, २; का २३, ४, ९; ३०, १, ८; ३२, ६, ६†; तै १, २, १०, २; मै १, ९, ४; ३, ११, २; †४, १३, १; १४, ९; काठ ९, ९; क ८, १२; †कौ २, ७०; ११८; ११०७; †जै ३, ७, ८; १२, ५; शौ ६, २३, १; १९, २, ३; २०, १८, २†; पै ८, ८, ९; ९, ११, ९; -†पसम् ऋ १, २, ९; कौ २, १९९; जै ३, १८, ६; -पसा ऋ १, ३१, ८; ६, ६७, ३; १०, १०६, १; तै ७, १, १८, १; †मै ४, ११, १; १४, १०; काठ ४१, ९[६]; -पसाम् ऋ १, ९५, ४; १६०, ४; ३, २, ५; ६, ६१, १३; १०, ५३, ९; ७५, ७; खि ५, ७, १, ९; मै ४, १३, २†; काठ १५, १३; ३५, १२; क ४८, १२; पै ८, १४, ४†; -पसि ऋ ३, १, ३; ११; -प(:>)सु[g] ऋ ८, ४, १४.

अपस्-तम,मा[h]- -मः ऋ १, १६०, ४; १०, ५३, ९; ११५, २; -मा ऋ ६, ६१, १३; १०, ७५, ७; काठ ३५, १२; क ४८, १२; -माः खि ५, ७, १, ९; मै ४, १३, २; काठ १५, १३.

३अपस्-(<२अप्-)[i]

अपस्-व(त्→)ती[j]- -तीः, -तीभ्याम् काठ २२, १.

३अपस्य[k]-

२¶अपस्या[l]- -स्याः तै ५, २, १०, १[३]; ३[२]; ३, १, ४[२]; मै ३, २, ८; ९; काठ २०, ९[७]; १०[५]; क ३१, ११[८]; १२[६].

अपस्य-व(त्→)ती[m]- -तीभ्याम् तै ५, ४, ४, ५.

?४अपस्य[n]- -स्यम् ऋ १०, ८९, २.

?अपसी[o]- -स्यः मां १०, ७; का ११, ४, ३; मै २, ६, ८; काठ १५, ६.

अस- अन्°

अप्स्यु[p]- -प्स्यस्य ऋ १, १२४, ५.

---

[a]) १अपस्- इत्यतः क्यजन्तो नाधा. द्र. ।

[b]) स्त्रियां भावे अः प्र. ततश्च टाप् (पा ३, ३, १०२; ४, १, ४) ।

[c]) उः प्र. (पा ३, २, १७०) । प्रत्यय-स्वरः ।

[d]) 'ऊङुतः' (पा ४, १, ६६) इत्यत्र उसं. स्त्रियाम् ऊङ् प्र. तत्स्वरश्च ।

[e]) छान्दस उवङ् इत्येवं वदन् भा. ह्रस्वान्तं प्राति. मेन इति विमृश्यम् ।

[f]) कर्तर्य् असिः प्र. उसं. (पाउ ४, २२३) । प्रत्यय-स्वरः ।

[g]) अप्- इति प्राति. रू. इदं मन्वानः PW. भ्रान्त इव । तादृश्याः कल्पनाया अनवसरत्वात् (तु. शौप्रा. ३, ११, ४; ORN. 'अंहस्-> अंहसु' प्रमृ. रू.) ।

[h]) आतिशायनिकस्य तमपः पित्त्वान्निघाते स्वरेऽभेदः ।

[i]) ?४अपस्य- → ?अपसी- इत्यत्र द्वयोः प्राति. मूल-शब्दतयाऽभ्युपेतमर्वाक्तनानामिदं भवति । तद् यथायथं विमृश्यम् ।

[j]) आतिशायनिके मतुपि स्त्रियां ङीप् ।

[k]) नाउउ. प्राति. निष्पत्तिप्रदर्शनमात्रप्रयोजनमिदं प्राति. द्र. ।

[l]) असुगन्तत्व-परिणाम्य्-अप्-शब्द-वन्मन्त्रोपधेय-यज्ञियेष्टकाविशेषवचनं स्त्री. प्राति. द्र. (पा ४, ४, १२५; भा. च यद्र.) ।

[m]) २अप्- >-पः[=१अपस्-] तै १, ४, ४५, ३; ४६, २ इत्यत्र भा.द्र.। अत्र पूर्वोक्तं स्वार्थिक-यत्-प्रत्ययव्याख्यानपरं (पाम ४, ४, १४०; ५, ४, ३०) इत्यत्रत्यं व्याख्यानमप्यनु-संधेयम् ।

[n]) नाउ. प्राति. निष्पत्तिसंबन्धविशेषप्रद्योतनार्थं भिन्नमूलजत्वप्रदर्शनार्थं च चपू. पृथगुपात्तं द्र. । १अपस्य- इत्यत्राप्येतदेव प्राति. भवतीत्यत्र तु. MW. ।

[o]) नापू. स्त्रीप्रत्ययान्ततयाभिमतं प्राति. द्र. तु. MW. (तु. ?२अपस्य- इत्यत्र गतं टि. अपि) ।

[p]) चातुरर्थिको यः प्र. उसं. (पा ४, २, ८०) । तत्-स्वरः। व्यु. भूयानपि दुष्कल्पनाविमर्शः वैश. अनुसंधेयः ।

अप्तु[a]– -**प्तुः** मा ५, ३५; का ५, ९, १; तै १, ३, ४, १; ६, ३, २, २; मै १, २, १३; काठ ३, १; २६,२[३]; ३४,१५; क २,८; ४०,५[३]; –**प्तुभिः** मै १, १,१३; ४, १, १४; –¶**प्तुम्** तै ६, ३, २, १; २; मै ३, ६, १[२]; काठ २६, २; क ४०, ५.

¶**अप्तु-म॒(त्→)ती**[b]– -**त्या** मै ३, ९, १[३].

अप्तु-शस्(:)[c] खि ५, ५, १०.

अ॒म[d]-

अम-रा॒ज्[e]– -**राजौ** ऋ १०, १३२, ७.

†**अ॒प्न-वान्**[f]– -**वानः** ऋ ४,७, १; मा ३, १५; १५, २६; ३३, ६; का ३, ३, ५; १६, ५, ७; ३२,१,६; तै १, ५,५,१; मै १, ५,१;५[२]¶; काठ ६,९; क ४,८.

*आप्नवान॒[g]-

अ॒म-वान[h]-

†**अप्नवान-व॒त्**[i] ऋ ८, १०२,४; खि ४, ९,२; तै ३,१, ११,८; मै ४, ११,२; काठ ४०, १४; कौ १, १८; जै १, २, ८.

†**अ॒मस्**[j]– -**मः** ऋ १,११३,९;२०; १०, ३६,१३; १०६, ९; मै ४, १४, ११; –**मस** ऋ १०,८०, २. [°**मस्**- अन्°, दान°, सु>स्व्°]

†**अमः(<स्)-स्थ॒**[k]– -**स्थः** ऋ ६, ६७, ३; मै ४, १४, १०.

†**अ॒मस्-व(त्→)ती**[l]– -**ती** ऋ १०, ४२, ३; शौ २०, ८९, ३; –**तीम्** ऋ १, ११२, २४; मा ३४, २९; का ३१, १,२३; –**तीषु** ऋ १, १२७, ६.

अ॒प ऋ १, ११३, १६[m]; १०, १०५, ३[n]; तै ६, ६, ८, २[o];

---

[a]) कर्तरि **तु** प्र. (तु. पाउ १, ७५)। प्रत्यय-स्वरः।

[b]) '**ह्रस्व-**' (पा ६,१,१७६) इति **मतुप** उदात्तत्वम्। स्त्रीवृत्ते **ङीपः** (पा ४, १,६) पित्त्वान्निघाते स्वरेऽविशेषः।

[c]) '**अस्तुशः**' इति शांश्रौ (८,२४,१) पाठः।

[d]) **नन्** प्र. उसं. (पा ३, ३, ९१ [तु. **अ॒भ्न-**,**शि॒वन-**, **स्व॒प्न-** प्रमृ.])। यत्तु केषांचित् (तु. भा. [तै १,५,५,१]; MW.) **अ॒मस्-** इत्येतदेव लुप्तान्त्यसकारतया श्रूयत इति मतं भवति, तच्चिन्त्यम् (यनि.>√***अप्न्**>**अ॒मस्-** इति वस्तुस्थितेः [पाप्र. कृते तु. **अ॒मस-**])।

[e]) उस. **क्विबन्त-कृत्-प्रस्व**.(पा ३,२,६१;६,२,१३९)।

[f]) बस. पूपप्रस्व. (पा ६, २, १)। उप. √***वान्** (=√**वन्** [तु. √***अप्**, √**आप्** च])+भावे **क्विप्** >***वा॒न्-** इति (तु. उ. म. च [मा ३, १५]; वैतु. भा. [तै १, ५, ५, १] **अ॒मस्-**[>?] **अ॒म-**+मत्वर्थीयः **वनिप्** प्र. (पावा ५, २, १०९) तस्य च पित्त्वाद् निघाते स्वरः प्रकृत्या भवति। **अ॒मवान्नामा** कश्चिद् भृगूणामन्वये जातस् तदवान्तरकुलप्रवर्त्तक ऋषिर् बभूव। तदपत्यभूता बहुषु '(=***आमवान॒-** [=नाउ.]>) **अ॒मवानः**' इत्युच्यन्ते। भृगुत्वसामान्याच्च ते **भृगवः** इत्येवंविशिष्टा अपि श्रूयन्ते (तु. मै १, ५, ५; वैतु. [पक्षे] मा., सा. प्रमृ. च भृगुभ्योऽन्यः कश्चिदृषिर् **अ॒मवानः** [=एउ. >प्र१])।

[g]) **अपत्येऽर्थे अण्** प्र. (पा ४,१,११४)। नापू. यनि. रू. वस्तुतोऽस्य प्राति. द्र. (बहुष्वपत्यार्थकस्य प्र. लुग्विषयत्वात् [तु. पा २, ४, ६५])।

[h]) नाउ. व्यु. औपयिकं भवति। सस्व. एपू. द्र.। उप. √**वन्**+भावे **घञ्**। यद्वा नाउ. स्थ. छन्दोऽनुरुद्धोऽन्त्याऽकारोपजनः द्र. (=एपू. इत्यभिसन्धिः [तु. टि. २अ॒प्->*१अ॒प-, औ॒र्व॒*- (=उ॒रु->औरव॒- इत्येवं सुपठं द्र.])। यत्तु क्वचित् (तु. GW.) **शानजन्त**-प्रकारकतया व्यु. समकेति, तद् √***अप्न्**> ***अ॒ममान-**>यनि. इत्यन्यतो निरवद्यं च √***अप्** > ***अप्नुवान॒-**>यनि. इत्यन्यतः स्वरविसंवादतश्चिन्त्यं च द्र.। सर्वथापि एपू. चैतच्चोभे प्राति. एकार्थवृत्तिनी भवत इति तत्त्वमवधेयम्।

[i]) तुल्यार्थे **वतिः** प्र. (पा ५,१,११५)। तत्-स्वरः।

[j]) पाप्र. **असुन्** प्र. **नुडा**गमो नित्स्वरश्च (पाउ ४, २०८; पा ६, १, १९७ [वस्तुस्थित्यर्थं तु. **अ॒म-**])।

[k]) उस. उप. √**स्था**+**कः** प्र. अन्तोदात्तश्च (पा ३, २, ४; ६, २, १४४)।

[l]) आतिशायनिकस्य **मतुपः**, स्त्रियां **ङीपश्च** (पा ४, १,६) पित्त्वान् निघाते स्वरेऽविशेषः।

[m]) स्वार्थप्रधानम् अव्य. (तु. पपा.; वैतु. सा. प्रमृ. '**अ॒पप्रा॒गात्**' [इति कृत्वाऽनिष्टद्वैस्वर्यं प्रसञ्जुकाः])।

[n]) वर्जने कप्र. '**यो॒ः**' (?**अ॒यो॒ः** [तु. ORN.]) इत्येतदन्वितः। 'यत् तविषीवान् इन्द्र आ-युयुजे, (तद् असौ) **अप योः** पापजे [√**पज्**>**पा॒पज्**+**केन्** प्र.]अभूत्') इति द्र. (वैतु. सा. '**अ॒प-यो॒ः** (=अपयोजिता?) इति व्युत्पत्तितः स्वरतो रूपतश्च मिथ्याभूतं प्राति. प्रतिपादुकः; GW. प्रमृ. च '**अ॒प**···**पा॒पजे**' इत्याख्यातमास्थायुकाः सन्तस्तिङ्स्वरप्रामाण्यं प्रति पर्यनुयोज्याः)।

[o]) वर्जने कप्र. '**तनू॒ः**' (=द्वि. उसं. [पा २, १,१२]) इत्येतदन्वितः (वैतु. भा. '**अ॒पन्यधत्त** [<अप-नि√धा] इति न्याय्येतरद्वैस्वर्यदूषितोऽर्थतोऽसंगतश्च योग इति [देवानामग्रे तस्य तस्य यज्ञस्य निधान एव प्रजापते-

शौ १९, २०, १a; पै १, १०८, १a; २,४१,२b; ३,२९, ४?c; ५, ३४, ४d; ९, ७, १०?c.

अप√कष्, अपाकषन् शौ १०, ७, २०.

अप-काम'- -मम् ऋ ६, ७५, २; मा २९, ३९f; का ३१, २, ३f; तै ४, ६, ६, १f; ५, ६, १, ३g; मै २, १३,१g; ३,१६, ३f; काठ ३९, २g; ४६, १f; शौ ३, १३,३g; पै ३, ४, ३g; १५, १०, २f; -मस्य शौ २, १२, ५; पै २, ५, ५; -मात् शौ ९,१३,८; पै १६, ७४, ८.

अप√कि>√२चि द्र.

अप√कित्<>चित्, अपचिकित्सति शौ १३, २, १५.

अप√कृ, †अप⋯करत् ऋ ८, १८, ७; कौ १, १०२; अप⋯करात् जै १, ११, ६†h.

अपकृणुत>ता शौ ३, ९, १; पै ३, ७, २.

अप-कृत- -तः पै १, ८९, २.

¶**अप-क्रियमा(ण→)णा**- -णा काठ २७, ९.

अप√१कृत्, अपकृन्तत् पै ७, १३, १–१२; ¶अपाकृन्तत् मै २,५, २; ¶अपाकृन्तन् तै २, १, २, २; काठ ११, ६.

अप√क्रम्→क्राम्, ¶अपक्रामति तै २, ३, १३, २; ३, १, १, २; ५, २; ६, ३, १०, ३; मै १,९, ४५; २, ४, ८; काठ ९, १२६; १२, १३२; १३, १२२; २५,१; २९, ४; क ३८, ४; ४५, ५; शौ १२, ५, ६$; ¶अपक्रामति तै २, ३, ३, ४; १३, २; ६,५, १०, ३; मै ४, ८, ६; ¶अप⋯क्रामति तै २, २, १, २; ४; ३, १, १, २; ६, ६, ७, ३; काठ १३, १; २०, ८; ¶अपक्रामतः तै २, १, १, ३२; काठ २७, २; क ४२, २; अपक्रामन्ति ¶तै ५,७,९,२; ६, ४,८,२; ¶मै १, ४, ५; ६; २, १, ३; ४, ८, ६; ¶काठ ७, ७; ८, १३; २९, ४; ३२, ३२; ३४, ७; ¶क ८, १; ४५, ५; शौ १२,६, ५; पै १६, १४१, ५; ¶अपक्रामन्ति मै ४, ५, ६; ¶अप⋯क्रामन्ति तै २, ६, ८, ७; ३, ५, ४, ३; ५, ५, ९, ३; ६, १, ४, ७; अपक्रामः पै ३, ३६,१; अपक्रामतु पै १६, १४०, ६; अपक्राम ऋ १०, १६४,१; शौ १०, १,१४; †२०, ९६,२४; पै १६,३६,४;

स्तत्तद्वधादेशनस्य तात्पर्यस्वाभाव्याद् विचारपूर्वकं कस्यचिद् यज्ञस्य गोपने तदसंभवाच्चेत्यभिसन्धेः]) ।

a) वर्जने कप्र. 'वधम्' इत्येतदन्वितः ('यं [यजमानम्] अग्न्यादयो देवा न्यधुः [=रक्षितवन्तः] स पौरुषेयं वधम् अप [भवति], इति वा. द्र. [तु. WI.; वैतु. सा. अपन्यधुः]) ।

b) तु. ऋ १०, १५९,२ यत्रत्यः 'अनु⋯उपाचरेत्' इति साधुरन्वयः सुलभो भवति । इह त्व् अप इति पदं दुरन्वयं द्र. ।

c) अयं मन्त्रार्धः पै २, ७७, १; ९०, ३ इत्यत्र श्रुतपूर्वो भवति । यत् त्रिष्वपि स्थलेषु मूको. 'अप' इत्येवं समानं श्रूयमाणेऽपि स्थलद्वये शाखान्तराऽनुकृतिमात्रपरेण सं. 'अह' इत्येवमपाठि (तु. शौ १, ३४, ९), यच्चेहाऽन्ते चौर्यभयाक्रान्तेनेव मूको. 'अप' इत्येव पुनः प्रतिष्ठामिवाऽऽपादि, तद् अर्धजरतीयमानं चाऽसच्चेति भूयस्तरामिव विविच्यं खेदकरं द्र. । वस्तुतस्तु सर्वत्रेह 'अपि' इति शोधः द्र. । एवं हि नाम समानश्रुतिमताऽन्तिमेन पादेन सामञ्जस्यं भवेत् । यथा च तत्रापि पादे शोधोऽपेक्षितो भवति तथा चेतस्->-सि इत्यत्रत्ये सस्थ.टि.अद्र.।

d) वर्जनार्थीयः कप्र. (पा १, ४, ८८) ।

e) 'अयम्' इति शोधः सुलभः द्र. ।

f) कतमस्तावदिह समासः ? अर्थाऽभावे अस. इति (तु. सा. [ऋ ६, ७५, २]; उ. म. च. [मा २९, ३९]) । नेति । किमिति । अत्यन्तीयस्य वा संसर्गीयस्य वाऽन्योन्यीयस्य वाऽपि विशिष्टस्य सतोऽभावस्याऽप्राकरणिकत्वात् । न हि प्रकृतायां श्रुतौ शत्रोः कामाऽभावो धनुःसाध्यत्वेन शुश्रावयिष्यते । किं तर्हि, तदीयानां कामानां वैपरीत्यं नाम नैष्फल्यमिति यावत् । न चासावप्यव्ययार्थ एव भवति, अतस्तत्प्राधान्येऽप्य् अस. एवेति कृत्वेष्टापत्तिरिति । तथा स्थिते √कृ इत्यस्य साक्षात् कर्माऽनुपलम्भानुपपत्तेः श्रुत्यन्तरे (शौ २,१२,५) च कर्मषष्ठ्या अमूत्वाऽभावानुपपत्तेश्चेति । एवं तावत् प्रास. स्यादिति (तु.सा.शौ २,१२,५) । नेति । कुतः । तथा सति पूपप्रस्व. स्यात् (पा ६,२,२) । तर्हि का गतिः । विशिष्टप्रकारकोऽव्ययंभविष्णुस् तस. इति कृत्वा वैपरीत्यलक्षणाव्ययार्थप्रधानः सासस्व. इति । भवतु वा विशिष्टप्रकारकः (अपगतं [भावे क्तः] कामात् कामस्य वेति) प्रास. एव यत्र पूप. प्रधानं भवति स्वरश्चान्तोदात्तः उसं. (पा ६, २, १८७ [तु. भङ्ग्यन्तरेणैतदभिप्रयन्तः PW. प्रमृ.]) ।

g) वा. क्रिवि. द्र. ।

h) नापू. बाह्वृचः पाभे. द्र. ।

अपक्रामत पै १३, ४, १२[a];
¶अपाक्रामत् तै १, ४, १, १; २, ३, ७, १[२]; ३, ३, ७, १; ५, ४, १, २; ९, १; ७, ४, १; ६, १, ४, १; ४, ११, २; ७, ५, ८, १; मै १, ९, ४[५]; २, २, १; ४, ८; ५, ५; ३, १, २; ९; ३, १; ६, ६[२]; ८, ५; १०, २[६]; ४, १, १३[२]; ३, ९; ४, २; ५, ९; ६, ४; काठ ८, २[२]; ९, १२[६]; ११,६; १२, ३;५; १९, १; २; २३, ३[३]; २५, ६; २६, १; २७,१;९; ३०,४;३१,१०; १२; ३२, ६; ३६, १; क ६, ७[२]; २९, ८[२]; ३९, ४; ४०, ४; ४२, १; ४६, ७; ४७,१०; ११; ¶अपाक्रामताम् मै ३,१०, ६; काठ २३, ३; २९, १; क ४५, २; ¶अपाक्रामन् तै २,६, ३, २; ३, ३, ७, २; ५, १, १, १; ६, ४, ८, १; मै १, ८, १; २, ३, ७; ३, ६, १०; १०, ६; ४, ५, ८; काठ १०,११[२]; १२, ५; १८, १९; २३. ३; २९,१; ९; ३७, १; क २९, ७; ४५, २; ¶अप···अक्रामन् काठ २७, ४; क ४२, ४; ¶अपक्रामेत् काठ ८, १२; १२, १३; १३, १२; २५,१; क ७, ७; ३८,४.

अपचक्राम पै १६, ७३, १; ¶अप···क्रमिष्यन्ति तै ६,४,८, २; ¶अपक्रमिष्यामि काठ २८. ७; क ४४, ७; अप···अक्रमीत् शौ ८,१,२१; पै २,२७,४;३,२, ६;१६,२,११; अप···अक्रमीत् तै ६, १, ६, ६¶; पै ३, २, ६; अप[२](अक्रमीत्) पै १६, २, ११.

¶अप-क्रम[b]- -मः काठ ८,१२[२]; क ७, ७[२]; -मम् काठ १८, १९; क २९,७; -मात् काठ २९,९.

अप-क्रमिन्- अन°

¶अप-क्रम्य[c] तै २, ४, ३, १; २[२]; ६, १, ३, १; ६, ६; २, ७, १; ३; काठ १८, १९; क २९, ७.

अप-क्रान्त,न्ता[d]- -न्तः खि ५,१८, १; मै २,५,१¶; शौ २०,१३५, २; -न्तम् पै ८, १०,९; -न्ताः काठ १०,११¶; -न्तानि तै २, २,८, ३¶; -न्तायाम् तै ६, ४, ११, २¶.

¶अप-क्रान्ति[e]- -न्तिः मै १, ८,४.

अप-क्रामत्[f]- -मन् शौ ७, ११०, १; -¶मन्तः काठ २३, ७; क ३६, ४. [°मत्- अन°]

¶अपक्रामन्ती[g]- -न्ती मै १,४, १२.

¶अप-क्रामम्[h] मै १, ४, १२[२].

¶अप-क्रामुक[i]- -काः तै ५, ७, ९, २. [°क- अन°]

अप-क्रियमाणा- अप √कृ द्र.

अप √क्री

अप-क्री(त→)ता[j]- -ता पै ३, २२, ६; -ताः शौ ८, ७, ११; पै १६, १३, १.

अ-पक्व- -क्वम् पै ९, २२, २१.

अ-पक्ष[k]- -क्षः तै ५, २, ५, १¶; -क्षाः शौ ११, ७,२१; पै १६, १५५, १.

अप √१क्षि, *क्षी, अपक्षीये[l], अप-(क्षीये) पै ५,१४,६;अपक्षीयेत[m] तै ३, ५,१, ३¶.

¶अप-क्षीयमाण[n]- -णम् तै ३, ५, १, ३.

अपक्षेय-तम- अन°

अप-क्षुध[o]- -धम् पै १६, ९३, १-१०; ९४, १-७; ९५, १-९.

¶अप √क्षै, अपक्षायति मै १, ८, ९[२]; काठ ३५,१७; क ४८,१५; अपक्षायेत् मै १, ८, ९[२]; काठ ३५, १७[२]; क ४८, १५[२].

अप √गम् >गमि, अप···गमेत् शौ ६, ४, २.

अप(गमयन्तु) ऋ ८, १८,९.

अप-ग-, अप-गामिनी- अन°

---

[a]) 'अपधावत' इति शौ (४, ३७, १२) पाभे. ।

[b]) गस. थाथादि-स्वरः । उप. भावे अप् प्र. उसं. । पाप्र. तु. घञि वृद्ध्यभावः (पा ७,३,३४; ६,२,१४४) ।

[c]) गस. ल्यबन्त-कृत्-प्रस्व. (पा ६,१,१९३;२,१३९) ।

[d]) प्रास. अव्यय-पूप्रस्व. (पा ६,२,२) । उप. कर्तरि क्ते प्र. उपधाया दीर्घत्वम् (पा ३,४,७२; ६,४,१५) ।

[e]) गस. उप. क्तिन्नन्ते पूपप्रस्व. (पा ६, २, ५०) ।

[f]) गस. शत्रन्त-कृत्-प्रस्व. (पा ६,१,१८६;२,१३९) ।

[g]) स्त्रियां ङीपः (पा ४,१,६)पित्त्वान्निघाते स्वरेऽभेदः ।

[h]) अत्र यनि.णमुलन्तःपाठः समीचीन उत वा 'अप-क्रामम्'इति शत्रन्त इत्यत्र मूलकोशीयविसंवादार्थं यस्थ.संटि.द्र.

[i]) गस.उकञन्त-कृत्-प्रस्व. (पा ६,१,१९७;२,१३९)।

[j]) कर्मणि क्तेऽनन्तरगतिस्वरे प्राप्ते प्रवृद्धादित्वम् उसं. (पा ६, २, १४७) । अथ प्रवृद्धादीनां मूलतो भावे क्ते निष्पन्नानां सतां मतुबर्थकाऽच्-प्रत्ययान्तत्वं संभाव्यमानं भूयोविमर्शसापेक्षमित्यन्यत्राऽनुसंधेयम् ।

[k]) बस. अन्तोदात्तः (पा ६, २, १७२) । उप. यद्र. ।

[l]) लटि उपु१ इति कृत्वा '°क्षीय' इति सुपा.यनि.शोधःद्र.।

[m]) यथेदं रू. च नापू. च नाउ. रू. चाऽस्य धा. कर्तरि श्यन्नन्तत्वमपि विज्ञपयेयुरित्यर्थं मूले धा. पुनरुपादीयमानः यस्थ. द्र. इति दिङ्मात्रम् ।

[n]) गस. शानजन्त-कृत्-प्रस्व. (पा ६, १, १९७; २,१३९; यतु. नापूटिदि. भूयोविमर्शः) ।

[o]) बस. उप. क्षुधा- यद्र. (तु. सस्थ. शत-धार-) ।

अप√गल्भ्

अप-गल्भ[a]- -ल्भः तै २, ५, १, ६; ५,३; -ल्भम् मा ३०, १७; का ३४,३,७; -ल्भाय मा १६, ३२; का १७, ५, १; तै ४, ५, ६, १; मै २, ९, ६; काठ १७, १४; क २७, ४.

अप√गा, अपगातम् शौ ३, ११,६; अपगात मा ३, २१; का ३,३, १३; तै १, ५,६,१;८,२; मै १, ५,२;९; काठ ७,१;७; क ५,१.

अप-गा[b]- -गाः शौ १, ३४,५; २, ३०,१;६,८,१-३.

अप√गुर्, अपगुराते, अपगुरेत ¶तै २, ६, १०, २.

अप-गुरमाण[c]- -णाय तै ४,५,९, २; मै २,९,८; काठ १७, १५; क २७, ५.

¶अप-गूर्ति[d]- -र्तिः मै ४, ६, ८; -र्त्या[e], -र्त्यै काठ ७, १५; क ६, ५.

अप-गूर्य[f] ऋ ५, ३२, ६; तै २,६, २, ५¶.

अप√गुह्→गूह्, ¶अपगूहतः तै २, २,१,१; मै २, १,१; काठ ९, १७; ¶अपगूहन्ति मै २, ५,४; †अपगूहः ऋ ७, १००, ६; १०, २७,२४; तै २, २, १२, ५; मै ४, १०, १; कौ २,९७५; जै ४, २३, ७; अपगूहथाः शौ ४, २०, ५; पै ८, ६, ११; ¶अपागूहताम् तै २, २, १, १; मै २, १, १; काठ ९, १७; अपागूहन् ऋ १०, १७, २; शौ १८, २, ३३.

अप···अघुक्षत् ऋ ५, ४०, ८; ¶अपाघुक्षताम् तै २, २, १, १; काठ ९, १७.

अप-गूळ्ह(ढ)[g]- -ळ्हम् ऋ १, २३, १४; ११६, ११; ४, ५, ३; १०, ३२, ६; ८८, २; -ळ्हा ऋ १, १२३, ६.

अप-गूहमान,ना[h]- -नः शौ १९, ५६,२; पै ३, ८, २; -φना ऋ ७,१०४,१७; शौ ८,४,१७†[i]; पै १६, १०, ७†.

अप-गोह[j]- -हम् ऋ २,१५,७.

अप√२गॄ>जर्गुर्

अप-गर- अभिगर°

अप-जर्गुराण[k]- -णः ऋ ५, २९,४.

¶**अप√ग्रह्>गृह्**, अपगृह्णाति तै ५, १, १, २; ६, ४, ७, ४.

अपाग्रहीत् मै १,६,८; ३,८,९.

अप-ग्रहण- सव्य°

अप-ग्राह- -हम् काठ ११,१; २६, १०; क ४१, ८.

?अपघोरपाउतनद्[l] पै २, ७०,१.

अप-घ्नत्-, अप-घ्नु- अप√हन् द्र.

अप√चत्>चाति, अप[1]···चातयामसि पै ७, ७, ३; अप···चातयात् पै १३, १३, १०.

अप√चाय्<>चि[m]

अप-चित[g]-

¶अपचित-तम[n]- -मौ तै ५,२, २,३; काठ १९,१२; क ३१,२.

अप-चिति[d]- -तिः मा २०, ९; का २१, ७, ८; मै ३, ११, ८; काठ ३८, ४; -तिम् ऋ ४, २८, ४; मा २१, ५८; का २३, ६, ११;

---

a) गस. उप. पचाद्य्-अजन्ते थाथादि-स्वरः (पा ६, २, १४४)। उ. च म. च (मा. १६, ३२) बस. आहतुः, तन्मन्दमिव भवति। पूपप्रस्व. दुर्वारत्वप्रसङ्गाच्चाऽनौचित्याच्च। न चापि यद् उ. उप. गर्भ- शब्दाऽनर्थान्तरत्वेन व्याचष्ट म. च यद् विकल्पतोऽन्वमन्यत तच्छोभनं भवति। गर्भ-शब्दस्याऽऽद्युदात्तत्वादन्त्यस्वरस्य प्राकृतस्याऽसंभवात् (तु. भा. MW. च यावस्मदभिप्रायसमर्थकाविव भवतः)।

b) बस. (=अप[गत]-+गा- इति [पावा २, २, २४]) पूपप्रस्व. (पा ६, २, १)। उप. √गा+भावे क्विप् यद्र.।

c) गस.शानजन्त-विकरणस्वरः(पा६,१,१८६;२,१३९)

d) गस. उप. क्तिन्नन्ते पूपप्रस्व. (पा ६,२,५०)।

e) अत्राऽपि '-र्त्यै' इति संकेतयमानः SIM. चिन्त्यः।

f) गस.ल्यबन्त-कृत्-प्रस्व. (पा ६,१,१९३;२,१३९)।

g) कर्मणि क्तेऽनन्तरगतिस्वरः (पा ६,२,४९)।

h) गस.शानजन्त-कृत्-प्रस्व.(पा ६,१,१८६;२,१३९)।

i) अत्र सा. 'अप' इत्यस्य स्थाने 'उप' इति पपाठ। 'अप' इति वा स्याद् 'उप' इति वोभयथापि नक्तंचारिण्यास्तत्तन्वपगूहनोपगूहनान्यतरसंकेतमुखेन विशेषणतापर्यवसानकत्वाच्छ्रुतितात्पर्यस्य यत् सा. उपसर्गश्रुतेर् गमनार्थं योग्यक्रियान्तराध्याहारं सावसरं पश्यति तद्वस्तुतोऽनवसर आयास इत्युपेक्ष्यम्।

j) गस.उप. घञन्ते थाथादि-स्वरः (पा ६,२,१४४)।

k) गस. शानजन्त-कृत्-प्रस्व. (पा ६, १, १८९; २, १३९)। यत्त्वेह McG. अन्तोदात्तत्वमाह तत् संस्कारमान्यमात्रमिति।

l) भूयसीं विमृष्टिमपेक्षमाणः शोध-सापेक्षः पा. द्र.। तदभावे पदविभागो भयावहः।

m) 'चायश्चिभावो निपात्यते' (पाम ७, २, ३०)। अन्ततो गत्वा यदि √चाय्<√चि इत्येवं रूपान्तरतया संभाव्येत तर्हि अप√चि इत्यस्य निष्ठायां चाय्-भावो विकल्पेन स्यादित्येवं पाप्र. व्यत्यासेन योजनीयम्।

n) तमपः पित्त्वाभिघाते स्वरेऽभेदः।

¶तै ५, १, ३,३; २, २, ३; मै ३, २,२[२]¶; ११,५; काठ १९, ३¶; क ३०, १¶.
¶अपचिति-मत्[a]— -मान् तै ५, १, ३, ३; २, २, ४.
अप √१चि, अप···चये काठ ३८,१३.
अप-चित्[b]— -चित् शौ ६, ८३, ३; पै १, २१, ४; –०चित् पै १, २१,५; –चितः ¶काठ २५,१[c]; ¶क ३८, ४; शौ ७, ८०, २[२]; –०चितः शौ ६, ८३, १; पै १, २१, २; –ताम् शौ ६, २५, १–३[d]; ७, ७८, १.
अप √२चि<>कि,[e] अपचिकीहि[f] शौ १, १०, ४; पै १, ९, ४.
अप···चिकयतुः पै १, २१, ५.
अप √चित्>चेति, अपचेतयाते मा २, १७; का २, ४, ५; तै १, १, १३, २; मै ४, १, १४; काठ १, १२; क १, १२.
अप-चित-, अपचित-तम-, अप-चिति- अप √चाय् द्र.
अप-चिती[g]— -तीम् तै ५,७, ४, ३.
अप √च्यु, †अपच्योष्ठाः ऋ १०, १७३,२; काठ ३५,७; क ४८, ९; शौ ६, ८७, २.
†अपचुच्यवत् ऋ २, ४१,१०; कौ १,२००; जै १, २१,७; शौ २०, २०, ५; ५७, ८.
अप-च्यव[h]— -वम् ऋ १, २८, ३.
अप-च्युत- अन्°
अप-च्छेद- अन्°
अप-जङ्घनत्- अप √हन् द्र.
अप-जगुराण- अप √२गॄ द्र.
अप √जि, अप···जयते पै २,७३,३; ¶अपजयति मै ३, २,३; ४,८, ३; काठ १९, १२; ३०, ९; क ३१, २; ?अप···जयाम[i] पै २, ३८,१; ¶अपाजयत् मै ३, २, २; काठ १९, १२; क ३१, २; ¶अपाजयन् तै ६, ३, १, १; काठ २६, १; २८, ४; ३०, ९; क ४०, ४.
अपाजैत् शौ १२, ३, ५४.
अप-जय्य- अन्°
अप-जिय्य[j] तै ६, ३, १, २.
अप √तक्ष्, अपातक्षन् शौ १०, ७, २०.
अप-तक्षण— -णम् पै ४, १७,१.
¶*अप-तर[k]— -रम् मै १, ४, १२[२]; ६, ८[२]; ३, ८, ६[२].
अप-तस्थिवस्- अप √स्था द्र.
अ-पति[l]— -तिः शौ ८, ६, १६[m]; पै १६, ८०, ७.
अ-पति(हन्>)घ्नी[n]— -घ्नी ऋ १०, ८५, ४४; शौ १४, २, १७†; १८; पै २, ६६, ३; –घ्नीम् शौ १४, १, ६२.
¶अप-तुरीय[o]— -यम् मै ४, ५, ८.
¶अप-तू(ल→)ला[p]— -लया तै ६,१,

[a]) मतुपः पित्त्वान्निघाते स्वरेऽविशेषः।
[b]) उस. कर्मार्थ-क्विबन्त-कृत्-प्रस्व. (पा ६, २,१३९; तु. सा.)। अप √चित् इत्यस्य कृद्वृत्तमिति वदन् MW. चिन्त्यः, रोगविशेषात्मकवाच्यार्थस्वरूपस्याऽपचेतनपेक्षयाऽपचयनेन सन्निहिततरसंबन्धदर्शनादिति।
[c]) 'अपरिचितः' इति मुपा. यनि. शोधमपेक्षमाणः द्र.।
[d]) इह पूजितपर्यायभूतम् आद्युदात्तं प्राति. ब्रुवाणः सा. बभ्राम। अन्यत्र सर्वत्र यथा रोगविशेषवाचकत्वेन<अप √१चि इत्येवं प्राति. सा. व्याचष्ट तेनैष षष्ठकाण्डपूर्वभागस्य भाष्यकारस्तन्मात्राऽपर एव कश्चिदासीदिति संभाव्येत।
[e]) मूलतः कुत्वोर् विवेको विमृश्यः। पाप्र. कुत्वं मौलमभ्यासे चुत्वापत्तिश्चेत्यनवीनो विषयः। यत्तु शौ १,१०,४ इत्यत्र सा. √कित् इत्यनेन योगं वदन्निव प्रादर्शि तत् √कि इत्यस्य स्थाने मुद्रणाऽनवधानमात्रं स्यात्। तथाविधस्यैव धा. जु. दर्शनात् तथात्वेन च तत्र संकेतितत्वात्।
[f]) यदप्य् अत्र सा. अप इति गतिमधिकृत्य योग्यक्रियाध्याहारमाह तद् अनपेक्षितमिव भवति। गतित्वमात्रेण योग्यार्थसंनिवेशपूर्वकमुपसृज्य क्रियया योगाङ्गीकारात्।
[g]) प्रास. पूपप्रस्व. (पा ६, २, २)। 'चिती-' इति उप. बह्वादिष्वन्तर्भाव्य ङीषन्तं (पा ४, १, ४५) यद्र. अनया दिशा यद् भा. वर्णव्यत्ययमात्रतामुपजीव्य दीर्घान्तत्वं व्याख्यातुमुपचक्रमे तदगतिकमात्रगतीयताम्।
[h]) गस. उप. भावे अप् प्र. थाथादि-स्वरश्च (पा ३, ३, ५७; ६, २, १४४)।
[i]) 'अपि···' इति मूको. च मुपा. च यनि. शोधश् चिह्नितभूयोविमृष्ट्यवसरः द्र.।
[j]) गस. ल्यबन्त-कृत्-प्रस्व. (पा ६,१,१९३;२,१३९)।
[k]) १ *अव-तर- इत्यत्र च, २अव-तर्- इत्यत्र च सन्यायानामेतादृशानामपि प्राति. व्यवस्था द्र. (तु. टि. अन्तर-)।
[l]) तस. नञ्-स्वरः (पा ६, २, २)। उप. यद्र.।
[m]) बस. इति ब्रुवाणः सा. चिन्त्यः। स्वरविरोधात् प्रकरणविरोधाच्च।
[n]) सस्व. नापू. द्र.। उप. कर्मण्युपपदे √हन्+टक् प्र. स्त्रियां ङीप् च (पा ३, २, ५२; ४, १, १५)।
[o]) बस. 'बहुव्रीहौ' (पा ६, २, १६२) इत्यत्रत्येषु पूप. 'अप' इत्यस्यापि उसं. द्र. यथा तस्मादपि परस्य पूरणप्रत्ययान्तस्य उप. अन्त्य उदात्तः स्यादिति।
[p]) बस. पूपप्रस्व. (पा ६,२,१)। उप. यद्र.।

१, ६[२]; मै ३, ६, ३.

अप √तॄ→तिर्, अप…तिर शौ ६, ६, ३‡[a].

¶अप-तेजस्[b]- -जसौ तै २, ५, २, ६.

अ-पत्य[c]- -त्यम् ऋ १, १७४, ६; १७९, ६; ८, ४९, ८; ९, १०, ८; खि ३, १, ८; कौ २, ४७६†; जै ३, ३५, १०†; शौ ७, ११३, १; -त्याय ऋ ७, ५, ७; मा १३, ३५; का १४, ३, ९; मै १, ८, ८; -त्ये ऋ १, ६८, ४. [°त्य- अन्°, सु>स्व्°]

?अपत्य-ता[d]- -ता पै १६, १४९, ७.

अपत्य-वत्[e]- -वत् शौ १२, ४, १. [°वत्- अन्°]

अपत्य-साच्[f]- -चम् ऋ [१, ११७, २३; ६, ७२, ५]; २, ३०, ११.

अप √त्रस्, अप…अत्रसन् ऋ १०, ९५, ८.

अप √त्वर्, अप…त्वरीः पै १, २१, ५.

अ-पथ[g]- -थम् शौ ६, ७३, ३; १०, १, १६; पै १६, ३६, ६; -¶थात् तै २, २, २, १; ७, २, ८, ६; -थेन ¶तै २, २, २, १; ७, २, ८, ५; ३, १, १; शौ ५, ३१, १०.

†अ-पद्[h]- -पदे ऋ १, २४, ८; मा ८, २३; का ९, ४, १; तै १, ४, ४५, १; मै १, ३, ३९; काठ ४, १३; क ३, ११.

†अपदी[i]- -दी ऋ १, १८५, २; १०, २२, १४; मै ४, १४, ७.

अ-पद[j]- -दम् शौ ६, २९, २.

अप √दस्, अपदस्यन्ति ऋ १, १३५, ८.

अप √दह्, अपदह ऋ ७, १, ७.

अप-दग्ध, ग्धा[k]- -ग्धम्, -ग्धाः पै ७, ७, ८.

ϕअप-दृंहत्[l]- -हन् शौ १, २८, १.

अप √दुष्

अप-दोष्य- अन्°

[a]) 'अव…तिर' इति बाह्वृचः (१०, १३३, ५) पाभे.।

[b]) बस. पूपप्रस्व. (पा ६, २, १)। उप. यद्र.।

[c]) तस. नञ्-स्वरः (पा ६, २, २)। उप. <√१पत्+क्यप् (भोउ २, ३, ४)। यक्-प्रत्ययान्तमिदमित्यपि मतं भवति (तु. पाउना ४, १२१)। उभयथा लक्ष्येऽभेदः। यत्तु पक्षान्तरे या३, १ 'अप' इति पूप. नामीभूतम्, उप. त्य- (<√तन्) इति चेत्याह। तथात्वे तस. अव्यय-पूपप्रस्व. बोध्यः।

[d]) नापू. मन्त्रे 'अपुत्रता' इति श्रवणाच्च नाउ. 'अप-त्रुता' इति श्रुतेश्च 'हपतिता' इति मूको. साद्ध्याच्च श्रुति-स्वारस्यसंवादी 'अपति-ता' इति शोधः द्र.।

[e]) म(>व)तुपः पित्त्वान्निघाते स्वरस्तदवस्थः।

[f]) उस. उप. √सच्+ण्विः प्र. उसं. कृत्-प्रस्व. च (पा ३, २, ६३; ६, २, १३९)।

[g]) तस. नञ्-स्वरः (पा ६, २, २)। पूप. ६अ इति, उप. √पथ्, न्थ्>पँथ्- इत्यत्रावान्तरप्रकृतितया निर्दिश्यमानं पथँ- इति यद्र.। पाप्र. तु तस. पथिन्-इत्यतः अः समासान्तः (पा ५, ४, ७२; ७४) इति कृत्वा सतिशिष्टतया प्रत्यय-स्वरेणान्तोदात्ते प्राप्ते नञ्-स्वरबलीयस्त्वं यथाकथमप्युपपाद्येत (तु. पाम ६, १, १५८)। इह यतरस्यां प्रकृतौ लाघवं स्याद् असावा-स्थेया विविग्भिरिति दिक्। यच्चैतत् न. प्राति. भवति (पा २, ४, ३०) तत्रापि साम्मासिकीयं प्रवृत्तिर्भवति मूलतो नञुत्तरप्रकृतिनिघ्ना वा भवतीत्यपि भूयोविमर्श सहं द्र.।

[h]) बस. अन्तोदात्तः (पा ६, २, १७२)। पद्- इत्येतद् उप. अ-पाद्- इत्यस्य श्रवणात् (तु. यस्थ.) तस्यैव प्रत्यय-विशेषेषु पाप्र. भाऽऽह्वयस्य ह्रस्वीभावात्मकमादेशमात्रं भवति (पा ६, ४, १३०)। अनया दिशा अ-पाद्-इत्येतदेव प्राति. न अ-पद्- इति। नञ्-उत्तरस्य पाद- इत्येतस्य बस. अन्त्यलोपो यद्यपि साक्षान्न शिष्टस्तथापि तथाविधनिगमबलात्तस्य 'संख्या' (पा ५, ४, १४०) इत्यत्र उसं. कर्तव्यम्। अथवा पद्-इत्येतन् मूलतः √पद् इत्यतः करणे क्विबन्तं सद् वर्गीकरण-व्यापृतैर् वैयाकरणैः स्वीयप्रक्रियानुरोधात् पाद्→पाद्→पद्- इत्याकारकपरिणाम-विषयतयान्वशासि। अस्मिन् दर्शने अ-पद्- इत्येतन्मात्रं प्राति. निर्देष्टव्यं भवति। बस. स्वरश्चोक्तपूर्वेण गतार्थ इति पिष्टं मा पेषि। यत्तु भा., सा., उ., म., K. तत्र तत्र स्वव्याख्यातायां शाखायां (यस्थ. द्र.) अ-पद- इत्येवमकारान्तं प्राति. इष्यते बस. इति सप्तमीति च व्याचिख्यास्यते तद् मन्दमिवा-ऽऽपतति। तथात्वेऽन्तोदात्तत्वप्राप्तौ मध्योदात्तत्वानुपपत्तेः। अन्वयपौर्वापर्यानुरोधाच्च 'अपदे' इत्येषा चतुर्थ्याः श्रुतिर् भवतीति दिक्।

[i]) पद्- इत्येतत् क्विबन्तं पाद्-→पाद्- इत्यतः पृथ-गिति दर्शने स्त्रियां ङीपः (पा ४, १, ६) पित्त्वान्निघाते स्वरेऽविशेषः द्र.। पाद्-→पद्- (पा ६, ४, १३०) इति दर्शने तु वैकल्पिके ङीपि (पा ४, १, ८) शेषं पूर्ववद् द्र.।

[j]) तस. नञ्-स्वरः (पा ६, २, २)। उप. <√पद् यद्र.।

[k]) गस. कर्मणि निष्ठान्तं द्र.।

[l]) गस. शत्रन्त-कृत्-प्रस्व. (पा ६, १, १८६; २, १३९)।

अप-दुष्पद्[a]- -ष्पदा ऋ १०,९९,३.

अप√दृ>दु, अपदरण[b] पै १५,४,१[c].

φअप-दुद्रेत्[d]- -द्रेत् ऋ ६,१७,५.

अ-पद्यमा(न→)ना- -ना तै ४, १, ६, ३; ५, १, ७, ३.

अप√द्रा, अपद्रान्तु ऋ १०, ८५, ३२; शौ ६, १२९, १-३;१४, २,११†; अपद्राहि शौ ६,१४,३; ?अपद्राः‡[e]

अप√द्रु, अपाद्रवत् मै ३, ८, ६.

अप√धा, अपधामसि पै ७,७,७.

अपधत्से काठ ७, ७; †अप··· दधातु ऋ १०, १६४, ३; शौ ६, ४५, २; अप···धत्स्व पै १०, ४,५; †अप···अधत्त[c] ऋ ८, ९६, १३; शौ २०, १३७, ७; ‡अप···अदधाम्[e] काठ २८, ४; क ४४, ४.

अप···धायि ऋ [४, २८, २; ६, २०, ५]

¶अपधापयते मै ४, ३, ७.

अपधित्सामि[f] पै १६, ५०, ७.

†अप-धा[g]- -धा ऋ २, १२, ३; मै ४, १४, ५; शौ २०, ३४, ३; पै १३, ७, ३.

अप√१धाव्, अपधावत शौ ४,३७, १२; ¶अपाधावन् मै ३, ८, ३.

?अपधुः[h] पै १, ९८, २.

अप√ध्मा>धम, अपधमन्ति ऋ ९, ७३, ५; अप···धमन्तु पै १३, १,१; †अपाधमत् ऋ ८, ८९, २; मा ३३, ९५, अप··· अधमः ऋ ५, ५१, ५.

अप√ध्वंस्

अप-ध्वंस[i]- -सेन शौ ४, ३, ५.

¶अप-ध्वंसमान- -नम् काठ ९, ११.

अप√नम्, अप···अनमत् ऋ ६, १७, ९.

अप-नत- उदीचीन[o]

¶अप-नाभि[j]- -भिम् तै ५, २, ८,७.

अप-नि√धा, अप···निदध्मसि शौ ३, २३, १; १४, २, ६९; पै २, ८१, १; १६, २, ११; अप[2]-···निदध्मसि शौ ८, १, २१; पै १६, ५२, १; ¶अपन्यधत्त काठ २९, ७[2]; क ४५, ८[2]; ¶अपन्यदधाताम् काठ २४,७; क ३७, ८.

¶अपनि-धाय[k] तै ६, १, ३, १.

अप-निर्√णु(<नु)द्, अप··· ?निर्णुद[l] पै ६, २२, १४.

अप-नि√ष(<स)द्

¶अपनि-षादु(क→)का[m]- -काः मै ४, २, १४.

अप√नी, अप(नये) तै १, ३, १३, २; अपनयामसि पै १, २६, ४.

‡अप-नी(त→)ता[n]- -ता शौ ५, १७, ६; पै ९, १५, ६.

अप√नुद्, ¶अपनुदते तै १, ७,४, २; २, ४, १, ४; ५, ७, ३,१; ६, ४, १०, २; मै ४, ६, ३; काठ ६, ४; १०, ७; २०, ६; २१, २; ४; २२, १०; २५,७; २८, १; ३१, ११; क ४, ३; ३१, ८; १७; १९; ३५, ४; ३९, ५; ४४, १; ४७, ११; ¶अपनुदति तै ५, १, ८, ६; अपनुदामः शौ १०, १,१;२; पै १६,३५,१; अप···नुदामः शौ १२, ३, ४३; अपनुदताम् मा २, १५[2]; का २, ४, १[2];

[a]) तस. अव्यय-पूपप्रस्व. पा ६,२,२)। उप. दुस्>ष् √पद्+भावे क्विप्। इह प्रयोगे तृ१ सद् वा.किवि.भवति।

[b]) पाप्र. अत्र श-विकरणोऽपि द्रसं. (पा ३, १,८५)। तथा च विकरणद्वये, आकारलोपे सति इलोंपः (पा ६,४, ११३; १०५)।

[c]) 'अपिश्रण' इति शौ (१९,४५,१) पाभे.।

[d]) गस.शत्रन्त-कृत्-प्रस्व. (पा ६,१,१८९;२,१३९)।

[e]) तु. यस्था. टि. *अधद्राः।

[f]) तु. 'अप···सुवामि' इति शौ (६,११९,३) पाभे.।

[g]) स्त्रियां टाबुत्तरः भावे अङ् प्र. (पा ३,३,१०६)। प्रत्यय-स्वरः। तृ१ आ प्र. रू. द्र. (तु. PW.GW. GG.; वैतु. सा. यस्यैतत् पं१ स्यात्; अप-धि->-धा स१ इति ORN. NW.)। ऐतिहासिकं पक्षमवलम्बमानस्य सा. वलो नाम कश्चिद् गवां निरोद्धाऽसुरो भवतीति कृत्वाऽयं शब्दस् तत्-कर्तृकनिरोधमाह पं.विभ.चेन्द्रकर्तृका मोक्षजनक्रिया भवति तस्या अपादानत्वमात्रमाह। वस्तुतस्तु √२वृ इत्यस्मात् सतो>वल- इत्यस्य निरोधमात्र-स्वरूपत्वात् तन्निवारणमात्रफलस्वरूपत्वाच्चाऽवलक्षणानां गवामुदजनस्य 'इन्द्रो वलस्य निवारणेन गा उदाजत्' इत्यर्थाद् हेतौ सुब् द्र.। एस्थि. इह तृ१ भवति न च पं१। उत्तरस्यां विभ. आ प्र. अप्रसिद्धेरिति यावत्।

[h]) दुष्पठत्वात् संदिग्धम्। अतः अप√धा इत्यतः पृथङ् निर्देश आदृतः। तत् संस्करणान्तरे विमृष्टिः सावसरा स्यात्।

[i]) गस. उप. घञन्ते थाथादि-स्वरः (पा ६,२,१४४)।

[j]) बस. पूपप्रस्व. (पावा २, २, २४; पा ६, २, १)।

[k]) गस.ल्यबन्त-कृत्-प्रस्व. (पा ६,१,१९३;२,१३९)।

[l]) '···निम्नुद' इति मुपा. शोधार्हः।

[m]) गस. उप. कर्तरि उकञ् प्र. कृद्-उपप्रस्व. च (पा ३,२, १५४; ६, १, १९७; २, १३९)।

[n]) गस. कर्मणि क्तेऽनन्तरगतिस्वरः (पा ६, २,४९)। 'उपनीता' इति ऋ (१०, १०९, ४) पाभे.।

अप···नुदताम् मै १,५,१; अप···नुदेताम् काठ ३१,१४; अप···नुदन्ताम् मा २८,१३; का ३०,२,२; अप···नुदन्तु शौ १२,३,४९; †अप···नुदस्व ऋ ३,४७,२; ६,२१,७; १०,१३१,१; मा ७,३७; का ७,२०,१; तै १,४,४२,१; मै १,३,२३; शौ २०,१२५,१; †अप[1](नुदस्व) ऋ १०,१३१,१; शौ २०,१२५,१; अप···नुद मै १,२,९; ¶३,८,७; ¶अपानुदत काठ ८,४; २७,८; क ६,९; ¶अप···अनुदत तै ६,२,७,५; अपानुदत् पै १,७१,२; ¶अपानुदन्त तै १,७,४,२; २,४,१,२; ३; ५,७,३,१; ६,३,१,४; ४,१०,४; ६,४,४; मै १,९,८; ३,६,१०; ८,१०[2]; काठ १०,७[2]; अपनुदन्त ऋ १,१६७,४; †अपानुदः ऋ १०,१८०,३; तै १,६,१२,४; काठ ८,१६; शौ ७,८९,२; पै १,७७,१.

?अपनुद्यतु[a] पै ७,८,१.

अप-नुत्त[b]- -त्तः पै १६,१३१,१-१०; -त्ता काठ २७,८; क ३,३; -त्तौ तै ६,४,१०,२¶; मै १,३,१२; ४,६,३.

¶*अप-नुत्ति[c]- -त्यै काठ ८,४; २७,८; क ६,९. [°त्ति- भ्रातृव्य°]

¶अप-नुद्य[d] तै ६,४,१०,२; मै ४,६,३.

¶अप-नोद्[e]- -देन मै ४,६,३.

*अ-पन्न[f]-

अपन्न-गृह[g]- -हस्य मा ६,२४; का ६,६,२; तै १,१,१३,३; ३,१२,१; मै १,३,१; काठ ३,९; क २,१६.

¶अपन्न-दत्[h]- -दन् मै ३,९,५.

¶अपन्नदती[i]- -ती तै २,१,२,७; मै २,५,२; काठ १२,१३.

अप√पत् >पाति, ?अपपपात[j] पै ५,३६,५.

अपपातय पै ४,१३,५; अप-(पातय) शौ १९,५०,५; पै १४,४,१५[k].

अप√पद्, अपपद्यते शौ ४,२८,५; पै ४,३७,३; ५,२२,३.

अप-परा√जि

ϕअपपरा-जित[l]- -†तासः ऋ १०,८४,७; शौ ४,३१,७.

अप-परे(रा√इ), अप···परेत[m] ऋ १०,६१,८.

¶अप√पश्, अपापश्यन् मै १,१०,१६.

अप-पाप[n]- -पम् शौ १९,८,५.

अप√पि

अप-पित्[o]

अपपित्-त्व[p]- -त्वम् ऋ ३,५३,२४.

---

a) संदिग्धस्थलीयः पा.। 'उपनद्यातु' इत्याकारको मुपा. यनि. वाऽन्यथा वा शोधार्हः द्र.।

b) निष्ठा-तकारस्य न-आदेशाऽभावः (पा ८,२,५६)। शेषम् अप-नीत- इत्यत्र टि. गतं द्र.।

c) गस. उप. क्तिन्नन्ते पूपप्रस्व. (पा ६,२,५०)।

d) गस. ल्यबन्त-कृत्-प्रस्व. (पा ६,१,१९३; २,१३९)।

e) गस.उप. घञन्ते थाथादि-स्वरः (पा ६,२,१४४)।

f) तस. नञ्-स्वरः (पा ६,२,२)। उप. यद्र.। नाउउ. व्युत्पत्तावौपयिकं प्राति. द्र.।

g) बस. पूपप्रस्व. (पा ६,२,१)। उप. यद्र.।

h) सस्व. नापू. द्र.। उप. दन्त→दत्- इति समासान्तः (पा ५,४,१४२ [यस्था. *दत्- इत्यपि द्र.])।

i) स्त्रियां ङीपः (पा ४,१,६) पित्त्वाभिघाते स्वरेऽभेदः।

j) मूको.'(अ)पपापाथ ←(अ)प-पपाथ' (?<त) इति पा.प्रतीयते। तथात्वे √पत् इत्यस्य छान्दसीम् अनिट्ताम् आश्रित्य तस्मिन्लिटि मपु१ स्यात्। संदिग्धस्थलीयत्वाद् भूयसी विमर्शापेक्षापीह द्र.।

k) पूर्वमन्त्रत आख्यातपूर्तिः द्र. (तु. सस्थ. टि. √२वस्>वासस्- >वासः)।

l) वैतु. सा. प्रमृ. 'अपनिलयन्ताम्' इति योगं ब्रुवाणाः सन्तो द्वैस्वर्यं प्रति पर्यनुयोज्याः। अनन्तरगतिस्वरः।

m) आ इत्यस्य परा इत्यस्य च गत्यर्थेन धा. प्रातियोगिकोऽभिसंबन्धः श्रुतिप्रसिद्धः (तु. ऋ १,१२३,१२; १६४,३१; १९१,२)। इह 'अप' इति 'परा' इत्यस्याऽर्थस्य भूयोऽप्य् उपबृंहणं करोतीति विशेषः (तु. GW. यस्य. ए (आ√इ), PW.; वैतु. वें. यः स्मत् (यद्र.) =अस्मत्तः इतीव कृत्वा आ इति पञ्चम्यर्थानुवादी कप्र. इतीवाभिप्रेयात्, सा.च आ-अप-परे(-रा√इ) इति त्र्युपसृष्टः धा.[कथं तस्य आ इति परा इति चाऽव्यवहितावपि गती युगपत् स्वरभाजौ स्यातामिति कृत्वा स्वसावनुयोक्तव्यः स्यात्])।

n) अभावार्थे अस.। वा.किवि.भवति। अत्र 'अप' इति 'पापम्' इति च पृथक् पदद्वयीति सा.कतिपये मूको.च। तथात्वे सा.अन्व् अप इत्युपसर्गश्रुतेर् योग्यक्रियाध्याहारः द्र.। अथवा वर्जने कप्र. तस्य च छान्दसः पापम् इत्यनेन द्वि. योगः।

o) नाउ. व्युत्पत्तावौपयिकं द्र.। गस. क्विबन्त- कृत्-प्रस्व. (पा ६,२,१३९)। अपरे √२पत् इत्यतो निष्पन्नं पश्यन्ति(तु. MW. प्रमृ.)। तद्विमृश्यम् (तु. पित्व-)।

p) भावे त्वः प्र. मध्यतस् तकार-श्लेषश्च (तु. कादा-

अ-पपिवस्[a]- -पुषः शौ ६,१३९,४.

अप √पू, अप…अपुनत पै ५, १९, ७.

अप √पृ→पर्, अपपर्षि ऋ १, १२९, ५.

अप-प्र √गा, अपप्रगाः पै ५, ३६, ४; ८.

अप-प्र √१वह्, अप…प्र…वहन्तु शौ १०,५,२४; पै १६, १३०, २; अप(प्र…वहन्तु) शौ १६,१, १०; (अप)प्र…वहन्तु शौ १६, १,११; (अप)प्र(वहन्तु) शौ १०, ५, २४[2]; १६, १, ११; पै १६, १३०, २.

¶**अप-प्रा(प्र √अ)न्**

अप-प्रा(ण>)णा[b]- -णाःतै५,३,६,२

अप √प्रुथ्, †अपप्रोथ ऋ ६, ४७, १०; मा २९,५६; तै ४, ६, ६, ७; मै ३, १६, ३; काठ ४६,१; पै १५, ११, १०.

अप-प्रोथत्[c]- -थन्तः ऋ ९, ९८, ११.

अप-प्रे(प्र √इ), अप…प्रेयात् ऋ १०, ११७, ४.

¶अपप्रेष्यति मै ३, ६, ७[2].

¶**अप √प्लु>प्लावि**, अपप्लावयति तै ६, ४, ३, ४; मै ४, ५, २[2].

¶**अप-बर्हिस्**[b]- -र्हिषः तै ६, ६, ३, २; मै १, १०, १८; ४, ८, ५; काठ २९, ३; ३६,१२; -र्हिषम् काठ २५, १०; २६,५; क ४०, ३; ४१, ३; -र्हिषौ तै ६, ६, ३, ३.

अप √बाध्>बाधि, अपबाधते पै २, ११, ३; †अप…बाधते ऋ १, ३५, ९; मा ३४. २५; का ३३, १, १९; अप…बाधन्ते ऋ १, ८५, ३; अपबाधे पै ५, २०,१; अपबाधताम् ऋ ७, ५०, २; १०, ३५, ३; मै १, २, ३; शौ ५, २२, १; पै १, ४६, ५; ७, ५, १२; १३, १, १; †अपबाधस्व ऋ १०, ४२, ७; मै ४, १४, ५; शौ २०, ८९, ७; अप…बाधस्व ऋ ६, ६, ६; पै ७, १९, २; अपबाधध्वम् ऋ ७, ५६, २०; अपबाधत[d] पै ७, १९, ७; अपबाधाम पै ५, ४, १४‡[e].

अपबाधय शौ १२, १, ४९.

अप-बाधमान,ना[f]- -†नः ऋ १, ३५, ३φ; ९, ९७, ४३φ; १०, १०३,४; मा १७, ३६; का १८, ४,४; तै ४,६,४,२; मै २,१०,४; काठ १८,५; क २८,५; कौ २, १२०२; शौ १२, ३, १५$; १९, १३,८; पै ७,४,८; १२, ६, ८$; १५, ११, ४‡[g]; -ना ऋ ५, ८०, ५φ; ७, ७८, २φ; तै ४, ३, ४, २φ; मै ४, १४, ६; -φनाः ऋ १, ९०, ३; मा १७, ५४; १९, ८४; का १८, ५,५; २१, ६, ५; तै ४, ६, ३, २; ५, ४, ६,२; मै २, १०, ५; ३, ११, ९; काठ १८, ३; ३८, ३; क २८, ३.

अप √ब्रू, अपब्रवत्[h] शौ ६, ५७, १; ¶अपाब्रुवन् मै १, ५, १२.

अप √भज्, अपभजन् पै ५, २१, २; अप…भजाम ऋ १०, १०८, ९.

अप-भरणी-, **अप-भर्तवै**, **अप-भर्तृ-** अप √२भृ<हृ द्र.

†**अप √भिद्**, अप…भिन्धि ऋ ८, ४५, ४०; कौ १, १३४; २, ४२०; जै १, १४, १०; ३, ३२, १०; शौ २०, ४३, १.

अप √भू, †अप…भवतु ऋ ९, ८५, १; कौ १, ५६१; जै १, ५७, १०; †अपभवन्तु ऋ १०, ६७, ११; शौ २०, ९१, ११; †अप…भवन्तु ऋ १०, १२८, ९; मा ३४, ४६; का ३३, २, ९; तै ४, ७, १४,४; काठ ४०,१०; शौ ४, ३५, ७$; ५, ३, १०; २२, १$; पै २, ३८, १$; ५, ४, १४.

अपभूतु ऋ १, १३१,७[2]; अपभूत ऋ ४, ३५,१; †अपभूतन ऋ ७, ५९, १०; तै ४, ३,१३, ५; मै ४, १०, ५; काठ २१, १३; अपाभूत ऋ ४,३४,११; †अपभूः ऋ ⌊१०, ११, ९[i]; १२, ९⌋; शौ १८, १, २५.

चिल्कं सत्व->सत्व- इति)। प्रत्यय-स्वरः। अप-पित्व- इत्याकारकः पपा. अवग्रहप्रकारः द्र.।

[a]) तस.नञ्-स्वरः (पा ६,२,२)। उप. √१पा+क्वसुः।

[b]) बस.पूपप्रस्व.(पावा २,२,२४ पा ६,२,१)। उप.यद्र.।

[c]) गस.शत्रन्त-कृत्-प्रस्व. (पा ६,१,१८६;२,१३९)।

[d]) 'अपबाधथाः पश्यमानः' इत्यस्य मूलतः सतः स्थाने 'अपबाधता पश्यमानः' इति प्रामादिको विभ्रंशः संभाव्यते।

[e]) 'अवबाधामहे' इति ऋ (१०, १२८, ९) पाभे.।

[f]) गस.शानजन्त-कृत्-प्रस्व.(पा ६,१,१८६;२,१३९)।

[g]) 'परिबाधमानः' इति ऋ (६, ७५, १४) पाभे.।

[h]) लेटय् अड्-आगमे (पा ३, ४,९४) आगमानुदात्तत्वसामान्ये धातुस्वरः। यत्तु सा. 'अपब्रुवत्' इत्येवं पपाठ तच् चिन्त्यम्, उवङोऽसंभाव्यमानत्वात्।

[i]) इह स्वीये भाष्ये कृद्-वृत्तमेतदिति भाषमाणः स्वरशास्त्रं चोपेक्षमाणः सा. अश्रद्धेयः स्यात्।

¶अप-भूत[a]- -तः तै ३, ४, ८, २; ७.
अप-भूति[b]- -तये शौ ५, ८, ५.
अप√२भृ<ह, अप⋯भरताम् ऋ १०, ५९, ८; अपाभरत् ऋ १. १६१, १०.

अप-भर(ण>)णी[c]- -णीः तै ४,४, १०, ३; कठ ३९, १३.
†अप-भर्तवै[d] ऋ १०, १४, २; मै ४, १४, १६; शौ १८, १, ५०.
†अप-भर्तृ[e]- -र्ता ऋ २, ३३, ७; पै १५, २०, ५.

¶अप√भ्रंश्, अपभ्रंशते, अपाभ्रंशन्त, अपाभ्रंशन्त मै १, ६, ९; अप⋯अभ्रंशन्त काठ ९, १६.
१अपम[f]- -मस्य ऋ १०, ३९, ३.
२अप-म- -मा?[g] शौ १०, ४, १; पै १६, १५, १.

a) अन्तर्भावितण्यर्थतया सकर्मकत्वोपाचारादिव कर्मणि निष्ठायामनन्तरगतिस्वरः (पा ६, २, ४९)।

b) क्तिनि 'तादौ' (पा ६, २, ५०) इत्युक्तः स्वरः।

c) गस. ल्युडन्त-कृत्-प्रस्व.(पा ६,१,१९३;२,१३९)। नक्षत्रविशेषस्य संज्ञा भवति। यत्तु कर्तरि ल्युः प्र. ततश्च गौरादित्वाद् ङीष् (पा ४, १, ४१) इति शक. मन्येत, तन्न। अन्तोदात्तत्वप्रसङ्गात्।

d) तवै-प्रत्ययान्तस्य द्वैस्वर्यं भवति (पा ६,२,५१)।

e) गस.तृजन्त-कृत्-प्रस्व. (पा ६,१,१९३;२,१३९)।

f) शौ १०, ४, १; पै १६, १५, १ इत्यत्राप्येतदेव प्राति. -मः इत्याकारकं प्र१ च रूपमिति W. पाण्डु. MW. इत्येतेषां कल्पना साधीयसी न वेत्यत्र भूयसी विमृशां विमृष्टिरपेक्ष्यते (तु. नाउ. टि.)।

g) शौ. मूको. एतदेव शब्दरूपमुपलभ्यते, तदीये पपा. 'अप-मा' इत्याकारकः सावग्रहो विभागश्च प्रदर्श्यते। पै. मूको. 'उपमा' इत्याकारकं च शब्दरूपमुपलभ्यते। तत्रैवं कियानपि विमर्शः सावसरः स्यात्। प्रथमं तावद् यनि. भिन्न-संख्ययोर् अवगृहीताऽनवगृहीतयोः प्राति. मध्ये सूक्ष्मेक्षिकया विवेकः द्र.। प्रथमेऽनवगृहीते प्राति. अप इति निपातोऽनुपसर्गोऽगतिसंज्ञो निकर्षसामान्यवाचकः। तस्मात् तात्रभाविकस्य तद्धितस्य सामान्येन शैषिकस्य वा म-प्रत्ययस्योत्पत्तिः। इत्थं निकर्षे भवो निकृष्ट इत्यार्थोऽस्य प्राति. संजायते। ननु नाम्नस्तद्धितोत्पत्तिः प्रसिद्धा न निपातमात्रादिति चेद् न। नायं नियमो यत् तद्धितो नाम्न एवाऽऽगच्छति न निपातादिति। तद् यथेहैव समानमनवगृहीता बहवः शब्दा म-प्रत्ययान्ताः भवन्ति। तेषु प्रथम- मध्यम- परम- आदिम- प्रभृतयो नामभ्यः प्रत्ययोत्पत्त्या संभूताः। अथान्ये अवम- अपम- संभूताः। अथाप्यु अधम- इति शब्दो नामनिपातोभयेतरभूतादव्ययाद् अधस् इत्यस्मात् प्रत्ययोत्पत्त्या संभूतः। अत आख्यातविलक्षणत्वे सत्यु आख्यातार्थनिर्भरः सत्त्वभूतो मूर्तिमानिव भावः संख्याकालाद्यविविक्तः। तस्मात् सामान्येन नामीभूतेभ्यः शब्दरूपेभ्यः क्वचित् क्वचिद् अव्ययात्मकेभ्यः स्वरादिभ्योऽतिविरलतयोपसर्गप्रतिरूपकेभ्यो निपातेभ्योऽभिव्यक्तिं लभमानात् तद्धितोत्पत्तिर् भवतीत्येवं सुवचम्। तादृशश्चार्थो निकर्षप्रकारक इह 'अप' इति निपातगम्य इति कृत्वा तस्मात् तद्धितोत्पत्तिर् निर्बाधा भवेत्। ननु कैश्चिन्नवीनैरभियुक्तैः (तु. PW. GW. MW. प्रभृ.) एवंविधेषु संकेतितचरेषु स्थलेषु निपातेभ्य एभ्य आतिशायनिकस् तमप् प्र. उच्यते स एव स्वीक्रियताम् इति चेत्। सत्यं, शक्नुयाम चेदवश्यं तद् अङ्ग स्वीकुर्याम। का बाधेति चेद्, उच्यते। नेह कोऽपि नवीनानामेव प्रतिभाया अयं प्रकाशो यन्निपातेभ्य आतिशायनिकः प्र.उच्यते। प्राक्तनैरपि स्वीयया प्रक्रियया सोऽनुमतः। तथाहि अर्थतो निपातविशेषस्य गतित्वेऽध्यवसिते तादृक्कृतप्रयोगबलेनाऽध्याहृतयोग्यक्रियाया निष्ठान्ताया घसंज्ञकस्य प्रत्ययस्योत्पत्तेः सुवचत्वसंभवात्। तेन यथा ऋ (१०,९७,१८) इत्यत्रौषध्यन्तरापेक्षयौषधिविशेषस्य श्रेष्ठत्वापादनार्थम् उत्तमा-इति शब्दः श्रूयते। तत्र 'उद्गततमा उत्तमा' इति मध्यमपदलोपविशिष्टः प्रयोगः द्र.। अनयैव दिशाऽत्र (शौ. आस्थ.) इन्द्रादीनां प्रथमत्वादिविशिष्टेषु त्रिषु रथेषु आवितेष्व् अहीनां चतुर्थस्य रथस्य रथान्तरापेक्षया अपगततमस्य भूयस्तमां निकृष्टस्य श्रुतिर्भवति। तत्र प्रकरणतोऽर्थतो हीनताविशेषप्रद्योतनार्थं तमपः सावकाशता भवति। यथा च उत्तम-शब्दे मध्यमपदस्य गतेत्यस्य लोप उक्त एवमिह तस्य प्रत्ययाद्यक्षरसहितस्य लोपः द्र.। एवम् उपम- शब्देऽपि समानो न्यायः। नन्वेवं निपातेभ्यः स्वीकृत एवाऽऽतिशायनिकः प्र., किमित्यवोचः स्वीकर्तुं न शक्यत इति चेत्। नैतदुक्तं निपातेभ्य आतिशायनिको न भवतीति। एतदेवोक्तं यत् पूर्वोक्तेषूदाहरणेषु सर्वत्राऽऽतिशायनिक एव प्र. इति या केषांचिदभिरुचिः तत्र तत्रैव स सुवचः। अन्यत्र पूर्वोक्तस् तात्रभविकस् तद्धितो म-प्रत्यय इति। प्राक्तनानां पदकाराणां यशोवर्धिन्येषा विवेकदृष्टिर् भवति यत् ते तमबन्तेषु प्रयोगेष्व् अवगृह्णन्ति नाऽवगृह्णन्ति च तदितरया प्रक्रिययाऽवगतेषु प्रयोगेषु। तदवग्रहभावाऽभावाभ्यां शब्दराशिद्वयपार्थक्यं

अप √१मा, अ॒प···मिमीमहे शौ १८, २, ४०.

अप-माय[a] पै ३, ३०, ६.

?अप √१*मि, ?अ॒पमयाः[b] शौ १९, ५७, ५.

अप-मि॒त्य, अप-मि॒त्य- अप √मे द्र.

अप √मृ

*अप-मा॒र्[c]-

¶अप-मारि॒न्[d]- -री तै २, ५, १, ७.

अप-मृत्यु- -त्युः खि ७, ७, १०. [°त्यु- पापक्षुध्°]

अप √मृज्, अ॒पमृज्महे शौ ४, १७, ६; ७; १८, ८; ७, ६७, २; ३; पै ५, २३, ८; अ॒पमार्ष्टु, अ॒प[2] (मार्ष्टु) शौ ४, १८, ७; पै ५, २४, ७; अ॒पमृड्ढि शौ ११, १, २६; पै १६, ९१, ९; अ॒पमृजे-थाम् शौ १८, ४, ४९; ¶अपा-मृष्ट काठ ६, १; क ३, १२.

अप-मृज्य[e], अ॒प(मृज्य) शौ ४, १८, ८.

अ॒प-मृष्ट[f]- -ष्टः मा ७, १२; १७; का ७, ६, २; ७, ३; -ष्टम् शौ ६, ११३, ३.

अ(प>)पा-मार्ग॒[g]- -॒र्गः मा ३५, ११; का ३५, ४, १०; शौ ४, १७, ६; ७; १८, ८; ७, ६७, १-३; पै २, २६, ४; ५, २३, ८; २४, ८; -र्गः शौ ४, १७, ८; १८, ७; १९, ४; पै २, २६, ५; ५, २३, ४; २४, ७; २५, ४; १६, १४७, १-८; १४८, १-१०; १४९, १-१०; -¶र्गान् मै २, ६, ३; ४, ३, ४; काठ १५, २.

?*अप √मृप्[h], अपमृपः[i] पै १, ६४, ३.

अप √मे>२मि[j], अ॒पमयेत मै ४, २, ७.

अप-मि॒त्य शौ ६, ११७, २[k]; पै १६, ५०, १.

संजायते। तेन ऋ (१०,३९,३) इत्यत्राऽऽतिशायनिकार्थ-स्याऽभावे म-प्रत्ययान्तम् अवग्रहनिरपेक्षम् **१अपम॒-** इति प्राति., शौ. आस्थ. चाऽऽतिशायनिकार्थस्य सद्भावे **तमप्**-प्रत्ययान्तं सावग्रहं **२अप-म॒-** इति प्राति. द्र.। एवम् **१उपम॒-** इत्यस्य **२उप-म॒-** इत्यतो विवेकः यस्थ. अद्र.। शौ. पै. च यमु. '**अपम॒ा**' इति दीर्घान्तस्य रूपस्य क्रियाविशेषणतया निर्वाहं यत् W. प्रास्तौत् तन् निर्मूलमिव भवति। साक्षाद् रथविशेषणस्यापेक्षितत्वात् मन्त्रपूर्वार्धपठितरथान्तरविशेषणीभूतप्रथमादिशब्दान्तर-सकक्षत्वापादनत्वस्य युक्ततरत्वादित्यर्थः। अतस् तेनैव पाण्डु. प्रभृ. च प्रस्तावितः '**अपम॒ः**' इत्याकारकः **शोध** एव सुवचः स्यात्।

[a]) **ल्यपि** रू. (तु. नाउ. टि.)।

[b]) द्विधाऽत्र संदेहो भवति। रू. च धा. च। रू. तावत्। यनि. उत '**अप-मा॒य**' इति। कथमिति। मूको. पपा.सा. च यनि. आहुस्तेन पूर्वः कल्पः। यनि. नापू. मन्त्रे श्रूयमा-णस्य '**त्वम**' इत्यामन्त्रितस्याऽऽक्षेपपुरःसरं पूर्वार्धेनैव परिसमाप्यमानस्य वाक्यस्य नापू.मन्त्रेण संनिहिततराभि-संबन्धस्य प्रतीतेश्चोत्तरार्धीयवाक्यमात्रत्वेन पृथक् मन्त्र-स्याऽवस्थितेररुचिरत्वेन प्रतीतेश्च पूर्वार्धोत्तरार्धयोः समान-मन्त्रावयवत्वे मपु. प्रारभ्य उपु. पर्यवसितेरनुपपत्तेश्च पै. अन्यथाश्रुतेश्चोत्तरः कल्पः (तु. पै ३,३०,६; W. च)। **अथ पूर्वे कल्पे** धा. संदेहः। कथमिति। **अप √मय्** (तु. पाधा.) इत्य् उत तन्मूलतया सुकल्पः **अप √१*मि** इतीति। उभयथाऽपि लेटि मपु१ रू.द्र. (यत्तु सा. '**अपसारय**' इति लोटा व्याचष्टे, तल् लेटश्च लोटश्चार्थसंनिकर्षनिघ्नं द्र. [वैतु. पाण्डु.])।

[c]) घञन्तं प्राति. नाउ. व्युत्पत्तावौपयिकं द्र.।

[d]) **इनिः** प्र. मत्वर्थीयः (पा ५,२,११५)। तत्-स्वरः।

[e]) गस. **ल्यबन्त**-कृत्-प्रस्व.(पा ६,१,१९३;२,१३९)।

[f]) कर्मणि **क्तेऽ**नन्तरगतिस्वरः (पा ६, २, ४९)।

[g]) गस. उप. करणे **घञि** पूप. दीर्घत्वं थाथादि-स्वरश्च (यक्र. पा ३,२,१२१; ६, ३,१२२; २,१४४)।

[h]) अश्रुतपूर्वत्वमात्रसमर्पकं प्रश्नचिह्नं न सांशयिकम्। तर्हि कथमयं धा. इति। यथा **√कृप्**, **√तृप्**, **√दृप्**, **√सृप्** इत्येते भवन्तीति। कोऽभिसन्धिः। ऋदन्ते धा. मूले सति **√२पा** इत्येतन्मूलः पकारोपजन इति (यतु. **परा √मृप्**)।

[i]) लुङि मपु१ रू. द्र.। पाप्र. लृदित्कारतः **अङ्** उसं. (पा ३,१,५५)।

[j]) यनि. आत्वं च तत ईत्वं च (यक्र. पा ६,१,४५;४,६६) न प्रादर्शिषाताम्। तद्वच्छ्रुत्यनुपलम्भात्। इत्वमपि यत् प्रदर्शितं भवति, तदप्य् ईत्वविषयभूते हलादौ किति ङिति **ल्यब्**-मात्रे विकल्पितमेव (पा ६, ४, ७०) भवति। ततः किमिति। **ल्यपि** (एउ. द्र.) न्याय्यत्वे संभवति व्यत्ययसाध्यत्वम् इत्वस्य मा भूदिति (वैतु. सा.)।

[k]) गस. **ल्यबन्त**- कृत्- प्रस्व.(पा ६,१,१९३;२,१३९)। अत्र यत् सा. '**उदीचाम्**' (पा ३, ४, १९) इति **क्त्वामाह** तत्र चोद्यं भवति। '**समानकर्तृकयोः**' (पा ३, ४, २१) इत्युक्तदिशा पूर्वकाले यथान्यायं प्रत्ययस्य सुसंगतत्वाच्च न्याय्यपौर्वापर्य्यविपर्ययाऽविषयत्वे सत्य् औदीच्यविकल्पस्याऽवसराभावाच्चेति दिक्।

अप-मित्य[a]– -त्यम् शौ ६, ११७, १; पै १६, ४९, १०.

†**अप √म्यक्ष्**, अप···म्यक्ष ऋ २, २८, ६; मै ४, १४, ९.

अप √म्लुच्

अप-म्लुक्त[b]– -क्तम् ऋ १०,५२,४.

अप √यज्, अपयजामहि पै ४, १८, २.

अप √या, अपयाहि शौ १९, ५६,६; पै ३, ८, ६; अपयात शौ ६, ७३, ३.

अप √यु, अप···युयोति ऋ १, ९२, ११; अप···युयोधि ऋ ९, १०४, ६; अप···युयोधि ऋ ८, ११, ३; अप···युयोतन ऋ ५, ८७,८; अप[२]···युयोतन ऋ १०, ६३, १२; अप(युयुयाताम्) ऋ ८, १८, ८.

१अ-पर,रा[c]– -रः ऋ १, ७४, ८; १२०,२;६,२७,५;१०,१८,४; ५; २७, ७; १३६, ५; मा ३५, १५†; का ३५,४,१६†; ¶तै १, ६,७,२; २, २,२,५;४, ७[२]; ६, १, ३, ६; मै १, ८, ४; ८; ९, ६; ३, ७, ४[२]; ९, १; काठ ६, ६; ८, ३; ४[४]; ९, १४; १३, ४; २३, ४; २५, २[२]; ३[२]; ¶क ४, ५; ६, ८; ९[४]; ३६, १; ३८, ५[२]; ६[२]; शौ ९, ५, २८; १०, १,२७[२]; ४, १; †१२, २, २३; २५; १३, २, १४; १४, २,३‡[d]; पै ५, २०,१; ८, १९,११; १६, १५, १;३७,८[२]; -रम् ऋ १, ३१, ४; १४५,२; ६, ४७, १५; १०, १३९,२; मा १७, ५९†; का १८,५, १०†;

[a]) गस. क्यबन्त-कृत्-प्रस्व. (पा ६, २, १३९)। एपूटिदि. धा. इत्वं न्याय्यं द्र.।

[b]) कर्मणि क्तेऽनन्तरगतिस्वरः (पा ६,२,४९)।

[c]) प्रथमं प्राति. आद्युदात्तं वि. द्वितीयं च प्राति. अन्तोदात्तं वा. क्रिवि. भवतः। तदिह किमेकमेव शब्दरूपं विशेषणतया क्रियाविशेषणतया वा प्रयोगभेदाद् भिन्नस्वरमुताहो भिन्नव्युत्पत्तिकं सरूपं शब्दद्वयमित्यादिर् विमर्शविशेषापेक्षोऽन्यत्रविस्तरो विषयः द्र.। संक्षेपस्त्वेवमवधेयः। आद्युदात्तं प्रथमं प्राति. पक्षद्वयान्यतरसुसाधं भवति। '१अ+पर-' इत्येवं तस. नञ्-स्वरः (पा ६,२,२) इत्येकः पक्षः। इह पर-शब्दस्य मुख्यतया वर-पर्यायतायां सत्यामवराणां स्वाभाविकीमनुयायिनीं वृत्तिमुपादायाऽवरपर्यायभूतस्याऽपरशब्दस्यापि तथाविधां वृत्तिं कल्पयित्वाऽनुयानं कालिकतया परिणमय्य भाक्त उत्तरभावेऽपि पाश्चिकमर्थपर्यवसानं द्र.। एवं तावन्मुख्यामुख्यार्थद्वयसुनिदर्शनः प्रथमः पक्षः। अथ द्वितीयः। यथा अपम-, अवम-, उपम- प्रभृ. अपाऽऽदिभ्योऽव्ययेभ्यो म-प्रत्ययेन तद्धितेन निष्पन्ना उक्तपूर्वाः (तु. २अप-म-) तथैवेह निकर्षसामान्यवाचिनो ऽपादव्ययात् तद्धितो मत्वर्थीयो रन् प्र. नित्-स्वरेणाद्युदात्तश्च द्र.। कालिकोत्तरभावपरिणामप्रक्रिया चापि प्रथमपक्षवदिहापि प्रवर्तनीया भवति। एतयोर् द्वयोः पक्षयोर् मध्येऽपि किंचित् तारतम्यमिव भवति। तथाहि वैयाकरणकुलाचार्यप्रवृत्तिर् ज्ञापयति यथा द्वितीय एव पक्षः साधीयान् स्यादिति। कथमिति चेद् उच्यते। सर्वादिषु (पा १, १, २७) हि पर-शब्दे पठ्यमाने ततो नञ्-तस. सर्वनामकार्यकलापस्य पूर्ववद् अबाधितत्वात् पुनर् यद् अपर- शब्दः पठितस्तेन ज्ञायते यथाऽयं शब्दो नञ्-पूर्वात् पर-शब्दाद् भिन्न एव स्याद् अत्रोक्तद्वितीय-पक्षगतप्रक्रियया निष्पन्न इति। न च बहुव्रीहौ सर्वनामताया बाधितत्वात् (पा १, १, २९) तस्याः पुनःप्रसवार्थम् अपर- शब्दः पठ्यमानोऽत्र २अपर्- इत्यस्य ग्राहक इति सुवचम्। तस्य क्रियाविशेषणतया प्रयोगभूयस्त्वाद् विशेष्यगर्भतया भविष्यत्सामान्यवाचकत्वात् सर्वनामतयोदाहार्यत्वासंभवात्। अथ तृतीयः पक्षः। अपरः =अपगततर इति कृत्वा 'अप' इत्यव्ययाद् घः स्यादातिशायनिक इत्येवमभिप्रयन्तः PW. प्रभृ. अवग्रहाभावविषये चोद्या भवेयुः। कामं सावग्रहनिदर्शनाभावाच् चोद्यपरिहारे प्रयत्नः क्रियेत न त्वसौ चरितार्थः स्यात्। समानप्रक्रियया घान्ततया व्याख्यातेष्व् १अपम-प्रभृ.शब्देषु सावग्रहत्वस्य विद्यमानत्वादिति दिक्। अथ द्वितीयं प्राति.अन्तोदात्तम्। तत्र विमर्शसंक्षेपः। इह पर-शब्दस्य वर-पर्यायताऽनवकाशा भविष्यदर्थपर्यवसानकालिकविप्रकर्षार्थवाचकता च सावकाशा भवति। किमिति भेदोऽयं विधीयत इति चेत्। नायं विधिरपि तु यथाश्रुत्यन्वाख्यानमात्रमिदं भवतीति। एवं च सति पूर्ववदत्रापि पक्षत्रयमुपस्थाप्य 'न परमुत्तरभवं यतस्तद् यथा स्यात् तथा' इति कृत्वा भविष्यत्-सामान्ये क्रियाविशेषणतया बस.सत्यन्तोदात्ततया च (पा ६,२,१७२) निगमा यथायथं व्याख्येयाः। निकर्षार्थस्य च श्रुतिषु निदर्शनाऽभावाद् द्वितीयस्य तद्धित-र-प्रत्ययान्ततया व्याख्यानवतः पक्षस्य, घान्ताच् छान्दसे अमु-प्रत्ययेऽन्तोदात्ततायां सूपपदायामपि पूर्वोक्तदिशाऽवग्रहाभावाच्च 'अपराय, अपरीभ्यः, अपरीषु' इति निगमानाम् अमन्तघान्ततया व्याख्यातुमलभ्यमानत्वदर्शनात् तत्प्रधानस्य तृतीयस्य चापि पक्षस्य PW. प्रभृ. सुद्धोषितस्य सतः सुत्यजता निर्बाधा द्र.।

[d]) विशिष्ट इह ऋ (१०, ८५, ४०) पाभे.।

¶तै २, ६, २,५; ३,१२,२; ४, ६, ३, ४†; ६, २, ४, १; ¶मै १, ४, १०; ६, १२[2]; ८, ४; ९[2]; २, १,११; ५,४; १०,५$; ३, १, ३[2]; १०, ४; ¶काठ ६, ६[2]; ११, ६; १२, ६[2]; १३, ४; १८, ३†; १९, २; ३२, ७; ¶क ४, ५; २८, ३†; २९, ८; शौ ९, ५, २७; १३, १, ५६; ५७; १४, १, ६४; १८, २, ३८; ४५; ५०; ५१[2]; ४, ४४; पै ५, ३८, ५†[a]; ८, १९, १०; ९, ७, ४; १६, १०३, ७†; १५३, ६; –¶रया काठ ११,६; –¶रस्मात् मै १, ८, ४; –¶रस्मिन् मै १, ८, ४; काठ २३, ६; –¶रस्य मै ४, २, ८; –†रस्याः ऋ १०, २९, २; शौ २०, ७६, २; –¶रस्याम् मै २, ५, ९; –रा ऋ १, १२४, ९; १८५, १; मै ३, ८, ७¶; –राः ऋ ३, ५५, ५; ५, ४८, २; शौ १०, १०, ८; पै १६, १०७, ८; –रान् ऋ ७, ६, ३; शौ १०, ३, १३–१५; पै ३, ३, ३; १६, ६४, ३; ५; –¶राभ्याम् तै ७,५,३,१; काठ ३३,५; –राम् ¶काठ २०, १०; २८,४[2]; ¶क ३१,१२; ४४,४[2]; शौ ६, १८, १; –राय ऋ ७, २०, ७; पै १,१७,४[b]; –†रासः ऋ ५, ४२, ६; शौ १८, १,४६; पै २, ३०, ३; –रे ऋ १०, ४४, ७; शौ ९, ११, ३; १८, ३,७२; २०, ९४, ७†; पै ८, १९, ५; १६, ५२, २[c]; –रेण ऋ २,२९, ३; मै १,८,६¶; क २,१०; ४१, ३; शौ १०, ४, ३; पै १६, १५, ४; –रेभिः ऋ ६, ४७, १७; ¶रौ मै २, ५, १; ३, ९, १; काठ १३, १.

अपर-ज॒[d]– -जः काठ ३६, ७; –जान् तै ३, ५, ३, २; पै १६, १३१, ३–१०; –जाय मा १६, ३२; का १७, ५, १; तै ४, ५, ६, १; मै २, ९, ६; काठ १७, १४; क २७, ४.

¶अपर-पक्ष[e]– -क्षः तै ३, ४, ९, ६; मै १, ५, ७[2]; ९, ३; काठ ९, ११; –क्षाः तै ५, ७, ६, ६; –क्षान् काठ ३४, १३; –क्षाय मै १, ५, ७; काठ ७, ५; क ५, ४; –क्षे काठ ७, ५; क ५, ४.

अपरा(र-अ)ह्ण[f]– -ह्णः शौ ९, १०, ५; पै १६, ११५, २; ३; –ह्णम् मै ४, २, ११; –¶ह्णे तै २, १, २, ५[2]; ४, २[2]; मै २, १, ७; काठ १०, १; ३३, ७[2]; ३४, ३; पै १०, ६, ७$; –ह्णेषु पै ९, १२, १२.

¶अपरेद्युस्(>ः)[g] मै ३, ७, ८; काठ १९, १२; क ३१, २.

२†अ-पर॒[h]– -रम् ऋ १, ३६, ६; १८४, १; १८९, ४; २, २८, ८; २९, २; ८, २७, १४; १०, ८६, ११; मा ३३, ९४; तै १, ७, १३, १; काठ ८, १७; जै ४, १९, ४; शौ २०, १२६, ११; –राय ऋ ६, ३३, ५. [°र- पूर्व°, शिव°]

†अपरी[i]– -रीभ्यः ऋ १, ३२, १३; पै १३, ६, १३; –रीषु ऋ १, ११३, ११; १०, ११७, ३; १८३, ३; तै १, ४, ३३, १.

¶अप-रज्जु– -ज्जुः काठ ३०, ९.

---

a) 'अ॒परः' इति ऋ (१०, १३६, ५) पामे.।

b) 'अ॒वराय' इति शौ (१, १२, ४) पामे.।

c) 'अपरे' इति प्र२'एतः' इत्याख्यातेन कर्तृतयाऽन्वितमुताहो 'अपरा । इह' इत्येवं पदविभागः साधीयानिति विमृशन्तु भूयस्तरां विमृशः।

d) उस. उप. √जन्+डः प्र.। कृत्-प्रस्व. (पा ६,२,१३९)।

e) कस. सास्व. (पा ६,१,२२३)। उप. यद्र.।

f) कास. उप. अ॒हन्- +समासान्तश् टच् अह्नादेशश् चित्स्वरश्च (पा ५,४,८८; ९१; ६, १, १६३)।

g) 'सद्यस्-' (पा ५,३,२२) इत्युक्त-निपातनमात्रपरिवर्धितकलृप्तिभिः पाणिनीयैर् यद् अहन्यभिधेये अपर-शब्दाद् एद्युसुच् प्र. उच्यते तद् वस्तुस्थितेस्तिरोभावायैवाऽलं भवेत्। उप. दिव्- इत्यस्यैवास्मिन् शब्दविशेषे रूपान्तराऽऽपतितया सुवचत्वात्। तथात्वाद् ऋते केवलम-पर-शब्दस्य प्रत्ययमात्र-योगतो निर्बीजस्य दिनार्थवाचकत्वस्य निराधारत्वादनुपपन्नत्वादित्यलमभियुक्तानां क्वाचित्कच्छिद्राऽन्वेषणेन।

h) बस. अन्तोदात्तः (पा ६, २, १७२)। शब्दनिष्पत्तिर् १अ॒-पर- इत्यत्रत्ये टि. संकेतितचरी तत एवानुसंधेया। अपरी- इत्यत्रत्यं टि. अपि. द्र.।

i) 'केवल-' (पा ४,१,३०) इत्यत्र टापं (पा ४,१,४) बाधित्वा छान्दसनित्यनिपातनतया यो ङीप् शिष्टस्तत्र न केवलमयमेव विवेको यल्लोके टापा निर्वाहश् छन्दसि च ङीपा इति। किमित्येवमुच्यते। अव्याप्तिपरिहारायैवमुच्यते। तद् यथा। टाबन्तस्यापि रू. छन्दसि सुभिन्नं वर्तते। तद् एवं किलेह विवेको वक्तव्यो यथा बस. अन्तोदात्ताद् २अ-पर- इत्यस्माद् नित्यं छन्दसि ङीब् भवति, अपरस्माद् आद्युदात्ताद् १अ॒-पर- इत्यस्माद् टाबिति। एतच्चैवं विविच्यमानमेतद्-भिन्नस्वर-सरूपशब्दद्वयनिष्पत्तिसंकेते पूर्वोक्ते ज्ञापकान्तरतयापि सुग्रहं द्र.।

अपर-पत्त- १अ-पर- द्र.

¶अ-परशुवृक्ण[a]- -क्णम् तै ५, १, १०, १[२]; मै ३, १, ९; काठ१९, १०; क ३०, ८.

अ-परागत[b]- -तम् तै ६, ६, ७,२; मै ४,७,२; काठ २९,२; क ४५,३.

¶अप √राज्, अपाराड्[c] मै १, ६,३; ४, ८, ३.

अ-पराजित,ता[d]- -तः खि ५, ५, १०; मै ४, १२, ५; शौ ५, ३०, १७; ८,५, २२; १०, ४, १५; पै ९, १४, ७; १६, १६, ५; २८,११; –तम् [ऋ १, ११,२; ५, २५, ६]; १०, ४८,११; खि २, १०, ७; ५, ४, ६; ७; मा २८, २; का ३०, १, २; ¶तै ६, ३, १, १[२]; ४, २, ६[२]; मै ४, ११, १†; काठ २, १५†; कौ २,१७८†; ४,६,७; †जै २, ७, २; ३; ३, १६, १६; पै १, ११२, ३; १६, ८८, ५; ६; –ता [ऋ ३, १२,४; ८,३८,२]; तै ४, ४,५, २; मै २, ८, १४; काठ ४०, ५; †कौ २, ४२४; १०५२; †जै ३, ३२, १५; ४, २३, १; –ताः तै ५, ७, २,५¶; –ताम् शौ १०, २,३३; पै १६, ६२, ५.

?अपराणुत्वा[e] पै ७, ६, ३.

अप √राध्, अप…रराध तै ३, २, ८, २; मै २, ३, ८; पै १, ८८, २; अप…रराध शौ २, ३५, २; ¶अपरात्स्यामि तै ६, ४, ११, ३; अपरात्सीः तै ७. ५, १०,१; अप…अरात्सीः शौ ५, ६, ७; पै ६, ११,९; ¶अपाराधम् तै २, ५, ३, ६; ६, ५,५, २.

अप-राद्ध[f]- -द्धः शौ ६, ११६,२; पै १६, ४९, ८.

¶अ-परानंश[g]- -शाय काठ २४,३; क ३७, ४.

अ-परापरण[h]- -णः शौ १२, ९, ७; पै १६, १४५, ७.

¶अ-परापात[d]- -ताय मै ३, ६, ७.

¶अ-पराभाव[i]- -वाय तै १,५,२,२; ५, ७, २, ५; ६, ६, २, ३[२].

?अपरावता[j] पै १, ९८, ४.

?*अ-परावप[k]-

अपरावपिष्ठ[l]- -ष्ठम् तै ४, १,३,१.

¶अ-परावाप[m]- -पाय मै ४, १,२; काठ ३१, १; क ४७, १.

अ-पराहत[d]- -तः शौ १८, ४, ३८.

अपराह्ण- १अ-पर- द्र.

¶अ-परिगृहीत[d]- -तः काठ २६, १०; क ४१,८; –तम् काठ २०, ४; क ३१,६; –ते तै ५,२,६,३.

¶अ-परि(त>)त्ता[n]- -त्ता मै ३,१,८.

---

a) तस. नञ्-स्वरः (पा ६, २, २)। उप. परशु-वृक्ण- इति तृतस. द्र.।

b) सस्व. नापू. द्र.। उप. <परा √गम् यद्र.।

c) अकर्मकस्य सतः सकर्मकतापत्तौ सत्यां लुङि लेर् लुक् उसं. (पा २,४,८०)।

d) तस. नञ्-स्वरः (पा ६, २, २)। उप. यद्र.।

e) *अ-पराणुत्ति- > 'अ-पराणुत्या' इति मूलतः सतो श्रेषः सुशोधः स्यात्।

f) कर्मणि क्तेऽनन्तरगतिस्वरः (पा ६,२,४९)।

g) तस.। उप.परा √१*नंश् + भावे घञ् [=मैव सोमक्रयणी पराची गादित्यर्थमेतद् यजुरिति (तु. तै ६,१,७, ७; मै ३, ७, ६); वैतु. BW. च अ-परातंस-इतीवाऽप-शोधुकः (तु. ?BW. उप.); SIM. 'अपरान्। अंशाय' इति पदद्वयोक्त्याऽऽत्मीयं बालिश्यं प्रदर्शुकः]।

h) बस. अन्तोदात्तः (पा ६, २, १७२)। उप. *परा-पुरण- <परा √पृ (तु. परा-पुर्-, परि √पृ > परि-पर्-) यद्र. [तु. ?W.,MW.; वैतु. PW. ६अ+पर- + १अपर- + नः प्र.?(वैतु. ता. 'अप-रै- > *अप-रा- + *अप-रण-')]।

i) तस. नञ्-स्वरः। उप. परा √भू+भावे घञ्।

j) नञ्-पूर्वं 'परा-वत्-' इति प्राति. उत वा किमप्यन्यदिह शब्दरूपमिति भूयो विमृश्यम्।

k) नाउ. निष्पत्तावौपयिकं द्र.। तत्र द्वौ मार्गौ भवतः। परा √वप् इत्यस्माद् घ-प्रत्ययेन निष्पन्नस्य नञ्-पूर्वस्य बस. यनि. सत इष्ठन्नन्तत्वम् (पा ५, ३, ५५) उच्येताऽथवा परावपु- इत्येतस्यैव प्रथमं मतुबन्तत्वे तत आतिशायनिके इष्ठनि प्र. 'विन्मतोः' (पा ५, ३, ६५) इति मतुपो लुकि ६अ + परावपिष्ठ- इत्येवं तस. स्यात्। परावप-वत्- इत्यपरं प्राति. च कल्प्येत। एवमनेककोटिस्पृक्त्वस्येह विद्यमानता भवति।

l) यनि. प्राति. मार्गद्वयं नापूटि. प्रादर्शि। औभयविध्ये स्वरेऽभेदः। अन्तोदात्तान् नञ्-पूर्वाद् नापू. बस. इष्ठनि नित्स्वरेण (पा ६, १, १९७) इष्ठन्नन्तस्याऽऽद्युदात्तस्य चापि तस. नञ्-पूर्वत्वकल्पेऽव्यय-पूपप्रस्व. चाभीष्टलाभ इति।

m) तस. नञ्- स्वरः। उप. परा √वप्+भावे घञ्।

n) सस्व. नापू. द्र.। उप. परि √१दा + कर्मणि क्तः तकारादेशश्च (पा ७, ४, ४७)। अत्र 'दस्ति' (पा ६,३, १२४) इत्युक्तस्य गतिदीर्घत्वस्याऽभावो मौलिको वा प्रामादिको वेत्य् उपसृष्टस्य सतः क्तान्तस्य √१दा इत्यस्य निगमान्तराणामपेक्षया विमर्शसहो विषयः।

१अ-परिपर[a]— -रेण शौ १८,२,४६.
¶२अ-परिपर[b]— -रः मै ३, ७, ७; ४, ८, ५; काठ २४, ६; क ३७, ७.
¶अ-परिमित,ता[c]— -तः तै १, ७, ३, २; ५, १, ८, ४; मै ४, १, १०; ७, ४; काठ ८, १३; ९, १२; २६, ४; ३४, ९; क ६, ८; ८, १; ४१,२; $शौ ९, ५, २१; १५,१५,९; $पै १६,३४, ५; ९९, ८; –तम् तै २, ५,१०, ४; ११, २; ३, १, ७, ३; ६, १, १, ६; मै १, ६, १०; ८, ६; ७; ३, २, ५; ६, ३; ७, ४; ८, ७; काठ ८, ३; १३; १३, १; २४, ५[३]; ३१, १५; क ६, ८; ८,१; ३७,६[३]; शौ ९,५,२२[२]$; –तस्य तै २, ५, १०, ४; ५, १, १, ४; २, ६, ३; मै ३, १, २; ६, ९; ७, ४; ४, ५, ३; काठ ८, ३; १९. १; ६; २६, ६; ३४, ९; क ६,८; २९,८; ३०, ४; ४१, ४; –ता तै ५, १, १, ४; मै ३, १, २; काठ २५, ६; क ३९,३; –ताः मै १,१०,१७; ३, २, ५; ९, ५[२]; ४,५, ३; काठ २०, १; ३४, ९; ३६,११; क ३१, ३; $शौ १५, १३, ९; १०; –तात् तै २,६,४,२;३,१, ७, ३; मै ३, ८, ६; काठ २५, ४; क ३९, १; –तान् तै ६, १, ४, ८; –ताभिः तै ५, २, ६,३; –ताम् काठ १९, १; ६; क २९, ८; ३०, ४; –ते मै १, ६, १०; काठ ८, ३.
¶अपरिमित-छन्दस्[d]— -न्दसः तै ५, १, ८, ४.
¶अ-परिमित्य[e] तै ५, २,६,३; काठ २०, ४; क ३१, ६.
¶अ-परिमोष[c]— -षाय तै ६, १, ११, ५.
¶अ-परिवर्ग[c]— -र्गम्[f] तै ३, ४,१०, ४; ५,३, १०,४; ४,३,४; ५,३; ५, १०,६; ६,१,१,८; ३,४,३.
अ-परिविष्ट[c]— -ष्टम् ऋ २, १३, ८.
¶*अ-परिवीत[c]— -तम् काठ २६,६[२]; क ४१, ४[२].
¶अ-परिश्रित्य[g] मै ३, ५, ३[२].
अप√रिष्>रेषि, अप···रिषत् पै ४, २२,५.
अपरीरिषः पै ९, १२,५.
¶अ-परिषिश्वत्[c]— -श्वन् मै १, १०, १९[२]; ३, ३,५[२h]; काठ २१,७[२]; ३६, १३.
†अ-परिहृत[i]— -तः ऋ १०,६,२; मै ४, १४,१५; –ता ऋ ८,७८,८; –ताः ऋ [१, १०, १९; १०२, ११]; १०, ६३, ५; मै ४, १२, ४; काठ १२, १४.
अपरी- २अ-पर- द्र.
†अ-परीत[j]— -तः ऋ ५, २९, १४; –तम् ऋ ८, २४, ९; –ताः ऋ १, १००, ३; –तासः ऋ १, ८९, १; मा २५, १४; का २७, ११, १; काठ २६,११.
अ-प(रि>)रीवृत[c]— -तः ऋ २, १०, ३.
अप√रुध्, अप···अरोधम् ऋ १०, ३४, २.
¶अपरुणद्धि काठ २७, ५; २८, १; क ४२,५; अप···रुणद्धि ऋ १०, ३४, ३; ¶अपरुन्धन्ति काठ १०, ८; ¶अपरुन्ध्युः काठ २७, ५; २८, १; क ४२, ५.
अप···अरुधन् शौ १८, २,२७.
¶अपरुध्यते तै ६, ६, ५, ४;
¶अपरुध्यताम् तै ६, ६, ५, ३.
अप-रुद्ध[k]— -¶द्धः तै २, १, ४, ७; ८; २, ८, ४; ३, १, १; ६, ६, ५, ३; ४; काठ १०, ८; ९; ११, ६; २७, ५[२]; २८, १[२]; क ४२, ५[२]; –द्धम् ¶काठ २७, ५, २८, १[२]; ¶क ४२, ५; शौ ३, ३, ४; पै २, ७४, ४. [°द्ध- ज्योग्°]
¶अप-रुध्य[l] काठ ३५,१८; क ४८, १६.
अप-रुध्य- अन्°
¶अप-रुध्यमान[m]— -नः तै २, २, ८,५; ३, १, १; २.
¶अप√रुरुत्स
अप-रुरुत्स्यमान[m]— -नः काठ १०, ९; ११, ६; ३७, ११.

[a]) तस. नञ्-स्वरः (पा ६, २, २)। उप. परि-पर्‌- <परि√पॄ+कर्मणि अप् प्र. (पा ३,३,५७)। यत्तु सा. उप. चौरपर्यायीकृत्य बस. इति व्याचष्टे, तच् चिन्त्यं भवति नञ्-स्वराऽनुपपत्तिप्रसङ्गात्।

[b]) बस. अन्तोदात्तः (पा ६, २, १७२)। उप. भावे निष्पन्नमित्येव नापू. विशेषोऽनुसंधेयः।

[c]) तस. नञ्-स्वरः (पा ६,२,२)। उप. यद्र.।

[d]) बस. पूप्रस्व. (पा ६, २, १)। उप. यद्र.।

[e]) सस्व.एपू. द्र.। उप. परि√१मा+क्त्वा>ल्यप्।

[f]) वा. क्रिवि. इति कृत्वा द्वि१ रू. सूपपदम्।

[g]) सस्व. नापू.द्र.। उप. परि√श्रि+क्त्वा > ल्यप्।

[h]) अत्रैकतरत्र यद् विकरण-स्वरस्तादवस्थ्येन प्रादर्शि तदपलक्षणत्वाच्चिन्त्यम्।

[i]) तस.नञ्-स्वरः (पा ६,२,२)। उप. परि√हृ+क्तः।

[j]) सस्व. नापूटि. द्र.। उप. परि√इ+कर्तरि क्तः।

[k]) कर्मणि क्तेऽनन्तरगति-स्वरः (पा ६, २, ४९)।

[l]) गस.ल्यबन्त-कृत्-प्रस्व. (पा ६,१,१९३;२,१३९)।

[m]) गस.शानजन्त-कृत्-प्रस्व.(पा ६,१,१८६;२,१३९)।

¶अप-रोद्धृ[a]- -द्धा मै २, २, १०; काठ १०, ९; -द्धारः तै २, ३, १, १; मै २, २, १; काठ ११, ६.
¶अप-रोध[b]- -धात् मै २, २, १०.
¶अप-रोधु(क>)का[c]- -काः मै २, २, १; ४, ४, २. [°क- अन्°]
?अप-रोध्य- अन्°
¶अ-परुस्[d]- -रुषि मै ३, ९, २.
अप-रूप[e]- -पम् ¶तै ३, ५, ७, ३; ¶काठ २२, ८[2]; ३५, १९; ¶क ३५, २[2]; ४८, १७; शौ १२, ४, ९.
अपरेद्युस् १अ-पर- द्र.
?अपरेहि[f] पै १६, ३७, ९.
¶अ-पर्ण,र्णा[d]- -र्णः काठ २६, ३; क ४१, १; -र्णम् तै ६, ३, ३, ४; पै २, ७०, ५$; -र्णा मै ४, १, १; काठ २६, ७; क ४१, ५.
अप(प-ऋ)र्तु[g]- -र्तुः शौ ३, २८, १.
अ-पर्वन्[d]- -र्वन् ऋ [४, (१७, ७) १९, ३].
अ-पलायित[h]- -ताय काठ ४१, ४.
अ-पलाश[d]- -शः ऋ १०, २७, १४.
अप√लिख्, अप[2]···लिखात् शौ १४, २, ६८.
अ-पलित[i]- -ताः शौ १९, ६०, १.
¶अ-पलितंभावुक[j]- -कः मै ४, १, ९.
अप√लुप्>म्प्, ¶अपलुम्पति मै १, ६, ५; ¶अपलुम्पेते मै १, ६, ४; अपलुम्पतु पै २, ८१, २; १६, १४७, १-८; १४८, १-८; १४९, १-८; अपलुम्पतु पै ५, १४, १[k]; ¶अपालुम्पत् मै १, ६, ५; ¶अपालुम्पन् काठ १२, १३[2]; २७, २; ¶अपालुम्पन् काठ १२, १३; २७, २; क ४२, २[2]. अपालुपत् पै ८, १५, १२. अपलुप्यते शौ ५, १७, ७; पै ९, १५, ७.
¶अप-लुम्पम्[l] मै १, ६, ५.
अप√वच्, अपावोचत् पै २, २, ४.
अप-वक्तृ[a]- -क्ता ऋ १, २४, ८; मा ८, २३; का ९, ४, १; तै १, ४, ४५, १; मै १, ३, ३९; काठ ४, १३; क ३, ११; पै २, २, ४$; -क्तारः शौ ५, १५, १-११; पै ८, ५, १-११.
अप-वाचन- अन्°
अप-वत्- २अप्- द्र.
अप√वध्, अप···वध्यासम् मा १, २६; का १, ९, ४; अप-(वध्यासम्) मै १, १, १०; ४, १, १०; अपावधीत् ऋ १०, १४६, ४; मा ५, ८[1]; का ५, २, ८[1]; काठ २, ८[4]; क २, ३[4]; ¶अपावधीत् मै ४, ३, ४; अपावधीः मै १, २, ७; कौ १, ३५३; जै १, ३७, २; अपावधीम् तै १, २, ११, २[2m].
अप√वप्, अपवपति[n] काठ १०, ५; अपवप[o] ऋ ८, ९६, ९; अपावपत् शौ ८, ८, ५; १९, ३६, ४; पै २, २७, ४; ९, ६, ८; ११, ७, ९; १६, २९, ५; अपावपत् ऋ २, १४, ६; तै ३, ३, ७, ३¶; अपावपः ऋ १, १३३, ४.
अप-वर्तृ-, अप···वम् अप√२वृ द्र.
अप√२वस्
अप-वास[b]- -से शौ ३, ७, ७[2]; पै ३, २, ६[2].
अप-वास्यमा(न->)ना- -ना पै १३, ५, १६.
अप√१वह्, ¶अपवहति काठ ३७, ११, अपावहत्[p] शौ २०, १३०, १; अपवहेः पै ३, २५, १३.
*अप-वाहु[b]-
¶अपवाह-तस्(>:)[q] तै ६, ६,

[a]) गस. तृजन्त-कृत्-प्रस्व. (पा ६, १, १६३; २, १३९)।
[b]) गस. उप. घञि थाथादि-स्वरः (पा ६, २, १४४)।
[c]) गस. उकञन्त-कृत्-प्रस्व. (पा ६, १, १९७; २, १३९)।
[d]) बस. अन्तोदात्तः (पा ६, २, १७२)। उप. यद्र.।
[e]) तस. अव्यय-पूपप्रस्व. (पा ६, २, २)। अथवा बस. पूपप्रस्व. (पा ६, २, १) स्यात् (तु. यस्थ. भा.) तत्फलभूतं वि. च विशेष्यगर्भं द्र.। अपि वा बस. सतः क्रियाविशेषणतया श्रुतिर् भवतीति। भूयान् विस्तरस्तु वैश. अनुसंधेयः।
[f]) भ्रेषवान् दुष्पठः पा.। परा√इ इत्यतः 'परेहि' इति रूपं सुपठं छन्दोनुवृत्त्व द्र. तु. शौ (१०, १, २८)।
[g]) बस. वा तस. वा। उभयथाऽपि गत्यादौ स्वरे प्राप्ते (पा ६, २, १; २) उपसर्गादुत्तरस्य समासमात्रेऽन्तोदात्तप्रकरणेऽस्य वसं. द्र. (पा ६, २, १८७)।
[h]) तस. उप. <प(रा)>का√इ>अय् यद्र.।
[i]) तस. नञ्-स्वरः (पा ६, २, २)। उप. यद्र.।
[j]) 'अ-नग्नंभावुक- इत्यत्रत्यं टि. द्र.।
[k]) अत्र मुपा. उपोत्तमादौ सकारस्य स्थाने मकार एव सुपठः शोधः द्र.।
[l]) गस. उप. शक्यार्थे णमुल् प्र.। कृद्-उपप्रस्व. (पा ६, १, १९३; २, १३९)।
[m]) शाखान्तरीयस्य मपु१ स्थान उप१ (तु. भा. K.) उत वा भ्रेषमात्रमित्यत्र विमर्शः सावसरः।
[n]) 'अव°' इति संकेतयमानः SIM. विमृश्यः।
[o]) '-पः' इत्येवमुशन् GW. चिन्त्यः। प्रकरणे लोटः प्रयोगस्य दर्शनात्।
[p]) कौन्तापं खल्विदं भ्रेषभूयिष्ठम्। तदिह मूको. क्वचिद् बहुलिमा इत्युपक्रमः सर्वथाप्यन्य एव मन्त्रः श्राव्यते। स एव च पाण्डु. मुपा. द्र.।
[q]) तसिः प्र. (पा ५, ४, ४६)। तत्-स्वरः।

५, ४; मै ३, २, ८.

अप√वा, †अपवाति ऋ १, १६२, १०; मा २५, ३३; का २७, १३, २; तै ४, ६, ८, ४; मै ३, १६, १; काठ ४६, ४.

अप-वात्[a]- -वान् शौ १९, ५०, ४.

?अपवाचिराम्[b] पै १६, २९, ९.

अप√विच्, अप····विनक्तु शौ १२, ३, १९; अपाविनक् शौ ११, ३, ४; पै १६, ५३, ९.

अप√विज्

ϕअप-विजमा(न>)ना[c]- -ना शौ १२, १, ३७.

१¶अ-पवित्र[d]- -त्रम् मै ४, ५, ७.

२¶अ-पवित्र[e]- -त्रौ तै ६, ४, ६, ३.

¶अ-पवित्रपूत[f]- -तः, -तम् मै ४, ५, ५.

अप-विद्ध- अप√व्यध् द्र.

अप√विश्>वेशि, अपवेशय>या शौ ९, २, २५; पै १६, ७८, ७.

अप√वी, †अपवेति ऋ ५, ६१, १८; १०, ४३, २; शौ २०, १७, २.

अ-पवीरवत्[d]- -वान् ऋ १०, ६०, ३.

अप√२वृ, अप···वरत् ऋ ६, ४५, २४; कौ २, १०१८; जै ४, ९, ९; शौ २०, ७८, ३.

अप···वर्षथः[g] ऋ ८, ५, २१; †अ(प>)पावृधि ऋ १, ७, ६; २, २, ७; ४, ३१, १३; ७, २७, २; ८, २३, २९; तै २, २, १२, ६; मै ४, १२, २; कौ २, ९७१; शौ २०, ७०, १२; अप···वृधि ऋ १, १०, ७; अपावृत ऋ ५, ४५, १.

‡अप···वृणुते[h] कौ १, ३०३; २, १०१; जै १, ३२, १; ३, १०, ३; ¶अपवृणोति[i] काठ १३, ३; अपा(?पा)वृणु[j] का ४०, १, १५; अपावृणोत् ऋ १, १३०, ३; ३, ४४, ५; ४, २८, १; १०, १३९, ६; मै २, ५, ३¶; ४, ९, ११; ११, २†; काठ ९, १९; १३, ३¶; †अप···अवृणोत् ऋ [३, ३१, २१; १०, १२०, ८]; ८, ६३, ३; पै ६, १, ८; अपावृण्वत ऋ २, ३४, १; अपावृणोः ऋ २, ११, १८; अपावृणोः ऋ ८, १००, ६; अप···अवृणोः ऋ १, ५१, [३; ९, ८६, २३]; ४; अप[2]···अवृणोः ऋ १, १३२, ४.

†अप···ववार ऋ, १, ३२, ११; पै १३, ६, ११; अप···-ववर्थ ऋ ३, ४३, ७; अप···-आव[k]: ऋ १, ११३, १४; ३, ५, १; ७, ७५, १; अप···वः ऋ १, १२१, ४; अप···वः ऋ २, १४, ३; †अपव्रन् ऋ ४, २, १६; ५५, ६; ५, २९, १२; मा १९, ६९; का २१, ४, १९; तै २, ६, १२, ४; काठ १६, ९; शौ १८, ३, २१; अप···व्रन् ऋ ४, ५, ८; †अपावः ऋ १, ११, ५; कौ २, ६०१; जै ३, ४८, १७; अप···वम् ऋ १०, २८, ७.

अप-वर्तृ[l]- -र्ता ऋ ४, २०, ८.

अपावृत्- अन्°

†अ(प>)पा-वृत[m]- -तम् ऋ १, ५७, १; शौ २०, १५, १.

---

[a]) गस. शत्रन्त-कृत्-प्रस्व. (पा ६, २, १३९)।

[b]) 'अनपवाचना' (शौ ८,८,९) इत्यस्य स्थाने चादपवाचिराम् इति दुःश्लेषा संहिता द्र.। यमु. छेदे 'चात्' इत्यस्य 'चाऽऽत्' इत्याकारिका व्यवस्था भवित्री काप्यन्या वेत्यादि सर्वं भूरिविमर्शापेक्षमेव।

[c]) गस.शानजन्त-कृत्-प्रस्व.(पा ६,१,१८६;२,१३९)।

[d]) तस. नञ्-स्वरः (पा ६, २, २)। उप. यद्र.।

[e]) बस. अन्तोदात्तः (पा ६, २, १७२)। उप. यद्र.।

[f]) सस्व. एपू. द्र.। उप. तृतस. पूपप्रस्व. द्र.।

[g]) लेटि सिब्-अटौ द्र.। वर्षप्रतिबन्धवशाद् वृषश्च सिन्धवश्च पिहितद्वारतिरोभापितवस्तुवत्नेव दृष्टिपथमवतरेयुः। तत्तिरोधापकस्य द्वारापिधानस्येव सतस् तन्निरोधनस्याऽपवरणमाशंसितं भवति [तु. PW. प्रभृ.; वैतु. सा. यन्मते अप इत्यस्य योग्यक्रियायाश्च योग्यकर्मणश्चाऽऽक्षेपेण 'मेघादपकृष्य' इति कृत्वा पृथगन्वयो भवति। 'वर्षथः' (<√वृष्) इति क्रिप. च सेचनार्थकस्य सतः 'वृषः' इत्येतेनैव कर्मणाऽन्वय इष्यते (न सिन्धून् इत्येतेनापीत्यभिसन्धिः)। चिन्त्यं त्वेतन्मतं भवति। आक्षेपबहुलत्वस्य स्वारस्यविघातकत्वाव्यभिचाराद् द्वारा इत्यस्य द्वि३ सतस् तृ१ एतदिति कृत्वा व्याख्यानस्य समानप्रकरणान्तरसर्वस्वविरोधाच्च (तु.ऋ १,१२८,६;३,५, १प्रभृ.)]।

[h]) अपो(प+उ) इति निपातद्वयसमुदितः पा.। विशिष्ट इह ऋ (७, ८१, १) पाभे.।

[i]) 'अप, आ' इति द्व्युपसृष्टं क्रिप. संकेतयमानः SIM. चिन्त्यः। मुपा. वैपरीत्यदर्शनात्।

[j]) द्वैस्वर्यं यमु. निर्दिष्टम्। तत्र प्रमादो वा रहो वा किमप्यपरं बीजं वेत्यत्र विमृशः प्रमाणम्। 'अ(प>)पा' इत्येवं छन्दोऽनुरुद्धं दीर्घत्वं तु संभाव्येत।

[k]) यदत्र छान्दस आङ्-आगमो भवति न च 'आङ्' उपसर्ग इत्यत्राऽस्य सर्व-निघात एव प्रमाणं स्यात्। अन्यथा ह्य् आङः स्वरः स्यादित्यभिसन्धेः।

[l]) गस. तृजन्त-कृत्-प्रस्व. (पा ६,१,१६३;२,१३९)।

[m]) कर्मणि क्तेऽनन्तरगतिस्वरः पूप. दीर्घत्वं च (पा ६, २, ४९; ३, १३७)।

अ(प>)पा-वृति[a]- -तिम् ऋ ८, ६६, ३.

अप√वृज्,अपवृङ्क्ते ऋ १०, ११७, ७; अपवृञ्जाते शौ १०, ७, ४२; अपवृङ्क्ष्व शौ ३, १२,६; अपावृक् शौ १३, २,९.

अप-वृज्य- अन्°

अप√वृत्>वर्ति, अपावर्तन्त मै १, ९, ८¶.

अप···वर्तयति शौ १९, १२, १‡[b]; अप···वर्तय ऋ २,२३,७.

?अपवृप्रासिमज्जजहा[c] पै ५, १४,५.

अप√वे,अपवय ऋ १०, १३०, १.

अप√वेन्,अपवेनः शौ ४, ८, २.

?अपव्यक्ता[d] पै ५, १३, ६.

अप√व्यध्→विध्, अप···विध्यतः मै ३,१६,३‡[e]; †अप···विध्यताम् ऋ ६, ७५, ४; मा २९, ४१; का ३१, २, ४; तै ४, ६, ६, २; काठ ४६, १; पै १५, १०,४,

अप-विद्ध- अन्°

अप√व्ये, अप···व्ययति ऋ ७,८१, १; अपव्यये शौ ६, ९१,१.

अप-व्ययत्- अन्

१अप-व्रत[f]- -तम् मै ४,२, १२.

२अप-व्रत[g]- -तान् ऋ १,५१,९; ५, ४२, ९; -तेन ऋ ५, ४०, ६; खि ३, २१, १; मा १७, ४७; का १८, ४, १५; कौ २, १२१०†; शौ ३, २, ६; पै ३, ५, ६.

अपव्रन् अप√२वृ द्र.

अप√व्रश्च्→वृश्च्, अपवृश्चामि पै ७, २,६[h]; अप···वृश्चतु पै ४, ४, ७.

अप√शात्>शाति[i], अप···शातय शौ १९, ३४, ३.

¶अ-पशव्य[j]- -व्यः तै ६, ३, ३, ४; काठ २६, ५; क ४१,३; -व्यम् तै ६, १, ९, २; काठ ६, ३; क ४, २.

¶अप√शास्, अपाशासुः मै ३, ८, ५; ६; ४, ५, ८; ६, ३.

¶अप-शीर्षन्[k]- -र्षा, -र्षाणम् तै ५, ५, ४, ३.

¶१अ-पशु[l]- -शवः तै ५, २, ९, ४.

¶२अ-पशु[m]- -शुः तै १, ७, १,३;६; २, ६,६,६; ८, २; ५, २,६,३[२]; ९, ३; ४; ३, १, ४[२]; ६, १, ९, २[२]; ३, २, ५; ३, ४[२]; ११,५[२]; ६, ३, ५; ४,४; मै १, ८,९;३, २, ७[२]; ४, ८; ७, ७; ४, १, ११; काठ ८, ८; १०, ११;१२, १; २; ५; २०, ३; ४[२]; ८;१०[२]; २१, २; २४, ४; ६; २६, २; २७, ६; २८, ३; २९, ३;३०, ९; ३१, १३; ३५, १८; १९; क ७, ३; ३१, ५; ६[२]; १०; १२[२]; ३७, ५; ७; ४०, ५;४२, ६; ४४, ३; ४५, ४; ४८, १६; १७.

अपशु-ता[n]- -ता पै १६, १४९, ८; -¶ताम् मै २, १, ८.

अ-पशु(हन्>)घ्नी[o]- -घ्नीम् शौ १४, १, ६२.

अप√१शुच्>शोशुच्

†ϕअप-शोशुचत्[p]- -चत् ऋ [१, ९७, १[२]; २-८]; मा ३५, ६; २१; का ३५, ४, २०; २१; शौ ४, ३३, १[२]; २-८; पै ४, २९, १[२]; २-८.

अप√शुष्, अपशुष्यति शौ ६, १३९, ४.

---

[a]) गस. क्तिनि 'तादौ' (पा ६,२,५०) इत्युक्तः स्वरः ।

[b]) 'अप···संवर्तयति' इति ऋ (१०,१७२,४) पाभे.।

[c]) अत्यन्तं दुरूहं पा. विमृशोऽनुसंदध्युः ।

[d]) अपव्यक्ता इत्याकारकस्यान्यस्य कस्यचिद्वा मूलस्य दुरूहो भ्रेषो विमृश्यः ।

[e]) 'अप···विध्यताम्' इति ऋ (६,७५,४) पाभे. ।

[f]) प्रास. अव्यय- पूपप्रस्व. (पा ६,२,२)। मै. संकेतिते स्थले कर्तृतया योगः कर्मतया वाऽथापि क्रियाविशेषणतया वेत्यत्र भूयान् विमर्शोऽथापि सावकाशः द्र.। क्रियाविशेषणतया इति चेदध्यवसीयेत तर्हि स्वरूपतो बस.इत्येव सुवचम्।.तथात्वे स्थलान्तरीयनिगमान्तरैः संगतत्वसामान्यात्। कर्तृत्वकर्मत्वान्यतरपक्षे तस. इत्येव सुवचम् । तथात्वे प्राति. एतद् निगमान्तरीयात् प्राति. बस. इत्येवं व्याख्येयाद् भिन्नं वाच्यम् । एतत् सर्वं यस्थ. सुधीभिः सुधीविषयीक्रियेत ।

[g]) बस. पूपप्रस्व. (पा ६, २, १) । नापू. समानस्वरं किञ्चिद्-भिन्नार्थयोगं प्राति. वस्तुतो भेदेन प्रदर्शनार्हं न वेत्यत्र नापूटि. द्र. स्वयं च विविविभिर् विवेच्यम् ।

[h]) 'अपिवृश्चामि' इति शौ (२, ३२, २) पाभे. ।

[i]) पाप्र. तु √शद् इत्यस्य णिचि दस्य तः (पा ७, ३, ४२ [यतु. √*शत्]) ।

[j]) तस. अन्तोदात्तः (पा ६, २, १५६)। उप. यद्र. ।

[k]) बस.पूपप्रस्व.(पावा २,२,२४; पा ६,२,१) उप.यद्र.।

[l]) तस. नञ्-स्वरः (पा ६, २, २) । उप. यद्र. ।

[m]) बस. अन्तोदात्तः (पा ६, २, १७२) । उप. यद्र. ।

[n]) भावे तलि प्र. लित्-स्वरः (पा ६, १, १९३)।

[o]) सस्व. द्विपू. द्र. । उप. पशु- √हन्+टक् प्र. (पा ३, २,५२) । ङीबृते ङीपः पित्त्वात् स्वरेऽविशेषः ।

[p]) गस. शत्रन्त-कृत्-प्रस्व. (पा ६, १, १८९; २, १३९)। वा. 'अघम्' इति कर्मपदमनेनाऽन्वितं द्र. ।

¶अप-शुष्क[a]- -ष्काः तै २, १, ४, ८[2].
?अ-पश्चा[b] शौ १९, ५५, ५.
?अ-पश्चा-दग्धृ[c]- -ग्धा शौ १९, ५५, ५.
‡अ-पश्चा-दघ्वन्[d]- -घ्वने कौ १, ३५२; २, ७९०; जै १, ३७,१.
अ-पश्चा(त्>)द्-दघ्वन्[e]- -घ्वने ऋ ६, ४२, १;- घ्वा मै ३,९,४[2];¶.
†अप √श्नथ्, अप···श्नथिष्टन ऋ ९, १०१, १; कौ १, ५४५; २, ४७; जै १, ५६, १; ३, ५, ६.
अ-पश्य[f]- -श्याः ऋ १, १४८, ५.
अ-पश्यत्[g]- -श्यते तै ७, ५, १२, १; काठ ४५, ३; -श्यन् ऋ १०, १३५, ३; -श्यन्तः तै ३, २, २, १.
?अ-पश्यमान[h]- -नः पै ७, १९, ७.
अप √श्रि
अप-श्रय[i]- -यः शौ १५, ३, ८.
अप-श्रित[j]- -तः ऋ [(१, ८४, १४); ५, ६१, १९]; ८, २४, ३०; -†तम् ऋ [१, ८४, १४; (५, ६१, १९)]; मै २, १३,६;

(तु. सस्थ. आ √१शुच् >आ···शुशुग्धि)। अत्र सा. कल्पद्वयं भवति। प्रथमे कल्पे तावद् 'अप' इति कप्र. 'नः' (द्वि३) इत्येतदभिसंबद्धो भवति तद्धीनमाख्यातं च सकर्मकत्वे सति लेटि साऽट्के तिपि रू. (तु. उ. मा ३५, ६)। अथोत्तरे कल्पे सगतिकमुक्त-पूर्वमेवाऽऽख्यातमकर्मकत्वेनाऽन्वितं भवति। उभयत्र 'अघम्' इति च कर्तृपदम्। अथापीह सा.'आ····शुशुग्धि' इत्युत्तरे क्रिप. √२शुच् इत्यस्माच् शोकाऽर्थकतयाऽभिसंमतात् प्रथमाद् धा. दीप्त्यर्थकं सन्तमपरं धा. विवेचयिषति। तदेतत् सर्वं चिन्त्यं भवति। अग्निकर्तृकाऽऽशोचना-ऽपशोचनक्रिययोर्विषयीभावेनाऽभिन्नप्रतियोगिकयोः सतो रयेश्चाऽघस्य चोपस्थाप्यमानत्वप्रतिभानाद् अपाऽऽङो-रुपसर्गयोर् भिन्नार्थद्योतकत्वचमत्कारसमर्पणे श्रुतिस्वा-रस्यस्योपपन्नतरत्वादिति यावत्। एस्थि. पराभिमतस्य भिन्नधातूपकल्पनस्य च प्रथमे वाक्ये अघ- इत्येतत्कर्तृत्व-स्य च क्रिप.सकर्मकत्वाऽकर्मकत्वान्यतरत्वं प्रत्यौदासीन्यस्य च समानं वैयर्थ्यं द्र.। ननु यदुक्तं सा. 'नः' इति द्वि३ इत्य् 'अप' इति च कप्र. तदुक्तं इति चाहेति, तन्न। भाष्ये 'नः' इति ष३ इत्येवम् उक्तत्वाद् 'अप' इत्यस्य गतित्वेन प्रदर्शनाच्चेति। सत्यं, वचसैवमेव तत्र भवति तात्पर्यतस्त्वन्यथेति। तत् तु कथमिति। 'अप' इत्यस्य गतित्वे पर्यवसन्ने सति तदर्थस्याऽऽख्यातमात्रानुरञ्जकत्वे चरितार्थत्व-स्वाभाव्याद् 'अस्मत्तो निर्गत्य' इत्याकार-कस्य पञ्चमीस्थेन सना. योगतः प्रवर्तयितुमिष्यमाणस्य व्याख्यानस्य नितान्तमन्याय्यत्वे सत्यप्यस्मत्प्रस्तावित-चोद्यप्रकारत एव सूपलम्भात् (तु. गपू. उ. नः =अस्मान् इति स्पष्टं भाषमाणः)। अथाऽन्ततः गपू. मा. स्थ. यच्च म. अनुस्त्रियमाणं लेटि रू. इत्याकारकं कल्पान्तरमाह, तदप्यसत्। ऋगङ्गतया व्याख्यायां कथं-चित् सिध्यत्यपि निघाताभावे (तु. सा.) तदभीष्टे यजुरङ्ग-तामात्रेण व्याख्याने तदनुपपत्तेरिति दिक्।

[a]) प्रास. अव्यय-पूप्रस्व. (पा ६, २,२)। अत्र पूप. निन्दायाम् उप. यद्र.।

[b]) तस. नञ्-स्वरः (पा ६, २, २)। उप. (पा ५,३, ३३) यद्र.। कः संदेहः? यनि. अत्र प्राति. भवत्युत नाउ. प्राति.। कुत इति। पपा. यनि. उपलम्भे सति एउ. च द्विउ. च प्राति. साम्यमुपजीवुकस्य नाउ. प्राति. संभवे च सत्युभयथाप्यर्थतोऽनवद्यत्वसामा-न्यादिति।

[c]) सस्व. नापू. द्र.। यनि. संदेहे तु. नापूटि.। यत्तु पपा. 'दग्ध-अन्नस्य' इति वा 'दग्ध-अन्नस्य' (तु. पाएडु. टि.) इति वा प्रादर्शि, तदसत्। शाखान्तरीयात् पाभे. (तु. मै ३, ९, ४[2]) चाऽर्थानुसंधानाच्च 'अन्नस्य' इत्यस्य कर्मभूतस्य पदस्य नितान्तपार्थक्यस्याऽनिवार्य-त्वात्। एस्थि.'अ-पश्चा। दग्धा। अन्नस्य' इति त्रिपदी वाऽवग्राह्या भवति। 'अ-पश्चादग्धा। अन्नस्य' इति द्विपदी (तु. सा.) वेति तत्त्वम्।

[d]) सस्व. एपू. द्र.। इह उप. 'पश्चा' इति पूप. भवति, नाउ. तु 'पश्चात्' इति। अन्यथैनयोरभेदः। उभयत्र उप. √२?दघ्+वनिप् प्र.।

[e]) नापू. किञ्चिदिव भिन्नं सदेतत् प्राति. तत्रैव टि. गतं द्र.।

[f]) तस. उप. पाप्र. √दृश्+शः प्र. (पा ३,१,१३७)। 'अध्नौ' (पा ६, २,१५७) इत्यत्र श-प्रत्ययस्यापि उसं. अन्तोदात्तत्वं द्र.। अथवा स्वतन्त्रात् सतः √पश् इत्यतः कर्तरि वा भावे वा कृत्यः द्र.। नञ्-पूर्वत्वे च पूर्वे कल्पे कृत्योकीयोऽन्तोदात्तः (पा ६, २, १६०)। उत्तरे च कल्पे तावद् बस. अन्तोदात्तः (पा ६, २, १७२) इति विविक्।

[g]) तस. नञ्-स्वरः (पा ६,२,२) उप. यद्र.।

[h]) अप √बाध्>'अपबाधत' इत्यत्रत्यं टि. द्र.।

[i]) गस. उप. भावे अचि थाथादि-स्वरः (पा ६,२,१४४)।

[j]) प्रास. अव्यय-पूप्रस्व. (पा ६, २, २)। उप. कर्तरि क्तः।

काठ ३९, १२; कौ २, २६४; जै ३, २२, ११; शौ २०, ४१, २; –तौ शौ ६, १२७, २.

अप√ष्णि(<स्नि)ह्

?अप-ष्णिह्[a]– -हाम् पै १२, ३,९.

१अपस्-, २,३अपस्- √*अप् द्र.

अप-सं√विश्, अपसंविशस्व पै १६, ७८, ७.

†**अप-सं√वृत्**>वर्ति, अप····संवर्तयति ऋ १०, १७२, ४; कौ १, ४५१; जै १, ४७, ५; शौ १९, १२, १.

अप√सच्,सश्च्, अप[2]····सश्चिरे[b] ऋ ५, २०, २; अप[2]····सश्चिम[c] मा ३८, २०; का ३८, ५, ३; मै ४, ९, १०;

¶**अप-सत्य**– -स्यम् क ३५, २; –स्या३म् काठ २२, ८[d].

अप√सह्, अप····सहताम् पै ४,८, १–१३.

φअप-साह्वस्[e]– -†ह्वान्[f] ऋ ९, १०५, ६; कौ २, ९६३.

अप√साध्>साधि, अप···साधय पै ११, ३, ३.

अप√सिध्, अपसेधति शौ २०, १३५, १३; अपसेधन्ति शौ ५, १९, ९; अप···सेधसि शौ ६, ८१, १; अपसेधामि शौ ८, २, ११; पै १६, ४, १; अप··· सेधतु ऋ १०, ३६, ४; पै ७, ५, ७; अपसेधन्तु ऋ १०,१००, ८; †अपसेध ऋ ६, ४७, २९; मा २९, ५५; का ३१, २, १२; तै ४, ६, ६, ७; मै ३, १६, ३; काठ ४६, १; शौ ६, १२६, १; २‡[g]; पै १५, ११,९; २०,३‡[h]; अप···सेध ऋ ८,६०,२०;१०, २५,७; अप···सेध ऋ ८, ७९, ६[2]; †अप[2]···सेध ऋ १०, ९८, १२; मै ४, ११,२; काठ २,१५; अप····सेधतम् मै ४, १४, ६; अप[2]····सेधतम् शौ ४, २५, ४[1]; पै ४,३४,६; †अपसेधत ऋ [८, १८, १०; १०, १७५, २]; खि ५, २१, ३; कौ १, ३९७; जै १, ४४, ७; अप (सेधत) ऋ १०, १७५, २; †अप[2](सेधत) ऋ ८, १८, १०; कौ १, ३९७; जै १, ४४, ७; अप···असेधत् ऋ ६, ४७, २१; अप····असेधः ऋ ५, ३१, ७.

अप-सिध्य[i] शौ ८, २, ७.

अप-सेधत्[k]– -धन् ऋ १, ३५, १०; ९, ८२, २; ११०, १२φ; मा ३४, २६†; का ३३, १, २०†; काठ ३८, १२φ; कौ २, ६६८†; जै ३,

---

[a]) 'अपृष्णिहान्' इति मूको. यनि. शोधः द्र.। पृष्टिवर्ह- इत्यत्रत्यं सस्थ. टि. द्र.।

[b]) तु. PW. प्रभृ.; वैतु.सा. एकं चाऽपं 'शुवसः' इत्यनेन मृषा तृतीयारूपतया परिणिनमयिषितेनाऽभिसंबद्धं कप्र. प्रतिपादयन् ('अप' इत्यस्य कप्र. सतः तृ. संबन्धाऽयोग्यत्वमित्यभिसन्धेः) अथापरं चाऽपं यनि. योजयित्वाऽपि मिथ्यार्थं भाषमाणः(धात्वर्थवैपरीत्यप्रकारक एवार्थेऽपेत्येतत्पूर्वस्य सामर्थ्यसंभवात्ततोऽन्यप्रकारकस्यार्थस्य धात्वर्थनिर्विशेषस्याऽयुक्तत्वादित्यभिसन्धेः)।

[c]) तु. माशब्रा १४, ३, १, १९ (यतो वाक्यद्वयस्य मिथ्याऽऽभासमिव गृहीतवन्तौ उ. म. च 'द्वेषः' इति 'ह्वरः' इति च द्वि१ सती प्र१ इति कृत्वा 'अप'(=अपगच्छतु' इति च 'अन्युव्रत-' इति देवतापरमिति च व्याचक्षाते)।

[d]) 'अचेष्टा३अपसत्या३म्' इत्येवं मूलतः सति पा. प्लुतेः प्रथमाया उपर्य् आद्यकारस्य स्थाने 'मु' इत्येवमाकारो श्रेषः द्र.।

[e]) गस. क्वस्वन्त-कृत्-प्रस्व. [पा ६, १,१२; २, १३९ (उप. यनि. प्र. न्विम्स्यत्वे तु. टि. यस्था.)]।

[f]) 'कंचिद् (=अपि सर्वम्) अदेवमत्रिणम् आ-साह्वान् [भव (तु. मापू. ऋक्)] बाधश् (च) परि(-साह्वान् भव) द्वयुं (च) यनि. (भव)' इति वाक्यत्रयात्मकः वा. द्र. [तु. ऋ ८, ४५, ४० यत्र 'अप' इति 'परि' इति च नि. यक्र.'भिन्धि', 'जहि>ही' इत्येते क्रिप. उपसृजन्तौ विज्ञपयेतां यथा प्रकृतेऽपि तौ नि. च 'आ' इति च क्रियार्थप्रधानं 'साह्वान्' इति पदमुपसृजेयुरिति ('अस्मद्' इति पं. च वारणार्थेप्सितवचना द्र. [पा १, ४, २७])। यद्वैते नि. कप्र. एव स्युः यक्र. 'द्वयुम्', 'बाधः', 'अस्मद्' इत्येभिः पदैर्युक्ताः[तु.यस्था. टि.?φआसाह्वस्- > -ह्वान्', ?φ'परि-साह्वस्-> -ह्वान्' (यत्रापि वैतु. PW. प्रभृ. भिन्नप्रकारकस्य वा. आलोचनम्); वैतु. सा.'साह्वान्' इति चाध्याहृताऽऽख्यातांऽशं क्रिप. 'अपगमय' इति च (नितान्तमरुचिरा सती तदीयाऽवान्तरवाक्यकृतिराकरतः द्र.)]।

[g]) 'अपप्रोथ' इति ऋ (६, ४७, ३०) पाभे.।

[h]) 'रपसो युयोधि' इति विशिष्टः ऋ (२,३३,३) पाभे.।

[i]) वैतु. सा. अप+इतः (<√इ) इति। नितरां चिन्त्यं त्वेतत्। 'इतः' इत्यस्याऽनिहतस्य सतः क्रिप. एतदित्यस्य वचसः संस्कारच्युतिमात्रत्वे सति मपु२ इति कृत्वा व्याख्यानप्रवृत्तेः साहसमात्राऽनतिरिक्तत्वादिति। 'इतः' इति तसि-प्रत्ययान्तं यद्र.।

[j]) गस.क्यबन्त-कृत्-प्रस्व. (पा ६,१,१९३;२,१३९)।

[k]) गस.शत्रन्त-कृत्-प्रस्व. (पा ६,१,१८६;२,१३९)।

५५, ९‡[a]; पै १०, १, १२८.

अप √श्रु, अप…श्रुवे काठ ३८, १३; अप…श्रुवामि शौ ६, ११९, ३; अप[२]…श्रुव ऋ १०, ३७,४; अप[५b]…श्रुव मा ३५, ११; का ३५, ४, १०.

अप…साविषत् ऋ १०, १००, ८.

अप √सृ, अप…सरत ऋ ४, ३०, १०.

अप √सृज्, अपसृजामि पै १६, १३०, ३.

अप-सेधत्- अप √सिध् द्र.

अप √स्कन्द्>स्कन्दि, अपस्कन्दयतु पै २, २४, १; ४; अपस्कन्दयन्तु पै २, २४, २; ३; ५.

अप-स्कन्द- -न्देन पै २, २४, ५.

अप-स्कन्ध पै २, ७०, १.

अप √स्कम्भ्

अप-स्कम्भ[c]- -म्भस्य शौ ४, ६, ४; पै ५, ८, ३; ११, २, ४.

अपस्तम- २अपस्- द्र.

अप √स्था>तिष्ठ, अपतिष्ठान् पै १३, ९, १२; अप…तिष्ठन्तु पै १, ९४, ३; अप…अतिष्ठन् ऋ १०, १२४, ८.

अपस्थातम् ऋ १०, १०६, २; †अपस्थात>ता ऋ ८, २०, १; कौ १, ४०१; जै १, ४५, ३.

अप…अस्थुः[d] ऋ ८, ४८, ११.

†अप-तस्थिवस्[e]- -स्थुषः ऋ ९, १९, ६; कौ २, १११; जै ३, ११, ७.

?अप-स्थम्[f] मै ३, १०, ७.

अप √स्पृ, †अपस्पृण्वते[g] ऋ ८, २, ५; जै ४, १६, ६; ¶अपास्पृणुत काठ २४, १; क ३७, २.

अप-स्पृश्- अन्°

†**अप √स्फर्**, अपस्फरीः ऋ ६, ६१, १४; मै ४, ११, २; काठ १७, १८; ३०, ३; क ४६, ६.

अप √स्फाय्>स्फा

अप-स्फान- -नस्य पै १, ५८, १.

अप √स्फुर्

†अप-स्फुर्[h]- -रम् ऋ ८, ६९, १०; शौ २०, ९२, ७. [°स्फुर्- अन्°]

¶अप-स्फु(र्>)रा[i]- -रा मै २, ६, ५; ४, ३, ८[j]; काठ १५, ४. [°स्फुर- अन्°]

अप-स्फुर(त्>)न्ती- -न्ती पै १४, ३, १. [°रत्- अन्°]

१, ?२, ३, ?४ अपस्य॑-, √अपस्य्, १अपस्या-, २अपस्या॑-, अपस्यु- √*अप् द्र.

अप √स्रु

अप-स्रवण-कुत्स°

अप √हन्, ¶अपहते तै २, ४, २, ४; ५, ३, १; ३, २, ९, ५; ५, ३, ४, ७; ७, ५, २[२]; ६, १, ३, ५; मै २, १, ११[२]; ५, ५; ६[२]; ८; ९[२]; ३, ६, २; ६; ४, ३, ४; काठ १०, ९[२]; १०; १३, २; ३; ६[२]; ७[२]; १४, ६; १९, ३; ११; २२, १; २३, ४; ३१, ११; ३४, १२; क ३०, १; ३१, १; ३६, १[k]; ४७, ११; ¶अपहते मै ४, ८, ३; ¶अप…हते तै २, १, १०, ३; २, ५, १; ¶अपहन्ति तै २, १, २, ८; १०, १; ३; २, २, २; ७, ५; ६, ४, २; ६, ३; ५, १, ३, ४; ८, ६; १०, २; २, १, ५; ३, २; ७, ४; ५[२]; १०, १; ६, २, १, ६; ४, ५; ९, २; ६, ३, २; मै २, ५, ९; ३, १, ९; २, ६; ७, ४; ८, ७; ९, ७; ४, १, १३[२]; ३, ४[२]; ८, ५[३]; काठ १०, ४; ५; ११, ५[४l]; १३, ७; १९, ३; २०, ५; २५, ४[२]; ८; ३१, १; ३; ७–१०; ३४, ५; क ३०, १; ३१, ७; ३९, १; ४०, १; ४७, १; ३; ८[२]; ९; १०[२]; $शौ ९, ५, ७; ११; $पै १६, ९७, ८; ९; ¶अपहुन्ति तै २, ६, ६, ३; ६, २, १, ६;

---

a) 'अप-सेधम्' इति मुपा. वास्तविकः ऋ. पाभे. उत प्रेषमात्रमिति विवेक्तव्यम् ।

b) एकतरत्र अपो(प-उ) इति समुदितो निपातः द्र. ।

c) गस. उप. घञि थाथादि-स्वरः (पा ६, २, १४४)।

d) वें. 'अपतिष्ठन्तु' इति यदाह तद् यथाधातुस्थिति वचः । यत्तु 'अपगच्छन्तु' इति वें. च सा. चाहतुस् तत् तात्पर्यप्राप्त्यपेक्षिताऽनुषङ्गपरं वचः द्र. ।

e) गस. क्वस्वन्त-कृत्-प्रस्व. (पा ६, २, १३९)।

f) उपस्थ- इत्यत्रत्यं सस्थ. टि. द्र. ।

g) इह प्रपु३ तिङ्प्रत्ययाद्युदात्तेऽन्तोदात्तो विशेषः । अन्येष्वपि केषुचिदाख्यातेषु तादृशो विशेषः क्वाचित्कदर्शनो भवति (McG. ४६० टि.४) । यत् सा. 'अप' इत्यस्य धात्वर्थानुवादकत्वं पक्ष आह तदन्योदक्षमतयोपेक्ष्यं श्रुतिस्वारस्येतरत्वात् ।

h) गस. क्विबन्त-कृत्-प्रस्व. (पा ६, २, १३९)।

i) गस. उप. इगुपधलक्षणः कः प्र. थाथादि-स्वरश्च (पा ३, १, १३५; ६, २, १४४) ।

j) नापू. स्थ. पा. च साम्ये सत्यपि स्वरविहीनो मुपा. भ्रष्टः ।

k) 'अहपते' इति मुपा. मुद्रण-प्रमादजः द्र. ।

l) एकतरत्र चिन्त्योऽत्र गत्यंशे स्वरो भवति (यनु. टि. अपहुन्ति मै २, १, ५) ।

 अप√हन्>

मै २,१,५[a]; अुप…हतुः[b] ऋ ६, ६०, ६; ¶अुपघ्नन्ति मै २, १, ५; अपहुंसि मा १८, ५२; का २०,३,२; तै ४,७,१३,१; मै २, १२, ३; काठ १८, १५; क २९, ४; पै ३, ३८, ६; अुप…हथुः‡[c] कौ २, २०५; जै ३, १८, १२; अपहन्महे काठ ३८, १३; अुपहन्मः शौ १, १८, ३; ८, ६, ४; पै १६, ७९, ४; अुप- हन्मसि शौ ८, २, १२; ६, ५; पै १६, ४, २;७९,२;५;८१,५; अुप…हन् ऋ [१०, १८२, १–३]; अुप…हनत् तै ४, १, ४, ४; ५, १, ५, ९; अुप… हनाथ शौ १४, १, ५९; अुप- हन्तु शौ २, ३, ६; ६, १३४,१; ८,७,१४;१२,३,१४; पै ५,३७, २; १६, १३, ४; ९७, ७; १५०, ८२; अुप…जहि ऋ १, ४२, २; ९४, ९; ९, ४, ३; [१३, ८; ६१, २८]; मा १,१७; ११, ४७; का १, ६, १; १२,४, ११; तै १, १, ७, १; ३, ५, ८, १[२]; मै १, १, ८; २, ७, ५; ४, १, ८; काठ १, ७; ९; १६, ४; २५, ४; ३१, ६; ८; क १, ७; ९; ३९, १; ४७, ६; ८; †कौ १, ४७९; २, १२८; ३९९; ५४४; †जै १, ५०, ३; ३, १३, ४; ३१, १९; ४२, १०; †अुप…जहि ऋ ९, ८, ७;

६३, २८; कौ २, ५३४; जै ३, ४१, १०; †अुप(जहि) ऋ १०, १५२,५[२]; तै ३, ५,८,१; ९,२; शौ १, २१,४[२]; पै २, ८८, ५; †अुप…हतम् ऋ १, १३२, ६; १०, ४०, १३; मा ८, ५३; का ९, ६, ५; शौ १४, २, ६; अुपहत ऋ [(७, १०४, ७) १०, ७६, ४]; शौ १२, २, ४७; †अुप…हुत>ता ऋ ९, १०१, १३; कौ १, ५५३; २, ७३६; जै १, ५६, ९; ३, १२, ८; ४, २६, १; ¶अुपाहत तै २, ५, ३, १; ५, १, १०,२; मै २, १, ११[२]; ३, १, ९; ४, १, १३; ३, ४; काठ ८, ५; १०, ९[२]; १३,७; क ७,१; ¶अपाहत मै २, ५, ५[२]; अुपाहन् ऋ ३, ३३, ६; ¶मै २,५,९; ४, १, ९; १०; ८, ५; ¶काठ १०, ५; २७,३; ३१,७;८; ¶क ४२,३; ४७, ७; ८; अुपाघ्नाताम्, अपाघ्नाताम् ¶मै २, ५, ९; ¶अपाहताम् मै २,१,५; ¶अुपा- घ्नत तै १, ५, ४, १; २, ४, २, २; ६, २, १, ६; मै १, ४, १०; ३, २, ६; ३, ५; ७; काठ १०, १०; २२, ७; ११; २४, ८; क ३१, ७; ३५, १; ५; ३८, १; शौ ११, ७, १९$; ¶अुपाघ्नन् मै २, ५, २; ४, ५, ७; काठ ११, ५; १९, १०; ३२, ७; क

३०, ८; ¶अपाघ्नन् तै २, १, २, २; मै २, ५, २; ४, ५, ७; ¶अुपघ्नीत मै ३, ९, १; ¶अप- हुनीत तै ३, २, ९, ५.

अुप…जघ्नान ऋ ४, १८, ९.

†अप-घ्नुत्[d]– -घ्नन् ऋ ८, ४३, २६φ; ९,२७,१φ; [६१,२५[२०]; ६३, २४]; २९; ९६, २३; ¶मै ३, १,३; ४, १२,३; काठ ३९, १५; कौ १,४९२; ५१०[२०]; २, ५६३[२०]φ;५८७;६३६φ; जै १, ५१,६; ५२,१४[२०]; ३,४४,९[२०]; ४८,३;५१,२φ;–घ्नन्तः ऋ [९, १३,९;(३९,६); ४१,१φ; ६३, ५; २६φ]; कौ १, ४९१φ; २, २४२φ; ५४५; १०५१φ; जै १, ५१, ५φ; ३, २१, ७φ; ४३, १; –घ्नन्तम् ऋ ८, ४३, २३φ.

अप-घ्नु[f]– -घ्नोः पै १४,३,५.

अप√जघ्नन्

†अप-जुघ्ननत्[d]– -नत् ऋ ९, ४९, ५; कौ २, ७८९.

अुप-हत,ता[g]– -तः तै १, १, ९, १[२]; २; –तम् मा १, ९; १६; का १, ३, ६; ५, ७; मै ४, १, ६; काठ १, ५; ३१, ४; क १, ५; ४७, ४; शौ १०, ७,४०φ; –ता काठ १,५; ३१,४; क १, ५; ४७, ४; –ताः मा २,२९; का २, ७,१; –¶ते मै २,५,२.

¶अुप-हति[h]– -त्यै तै २, २, २,४;

---

[a]) समुच्चयार्थस्य 'च' इत्यस्य लोपे सति 'एव' इत्य- स्याऽवधारणार्थे प्रयोगो भवतीति कृत्वा तिङो निघाता- ऽभावे गतिर्निहतः (पा ८, १, २८;६२; ७१)। एस्थि. गत्यंशे स्वरवतः मूको. (तु. संटि.) मुपा. साधीयान् (वैतु. मुपा. काठ ११, ५ यत्र स्वरसाधनसामग्रीसामान्येऽपि गतौ स्वरो न तिङीति कृत्वाऽद्यापि शाखाभेदेन वा केनापि प्रकारान्तरेण वा प्रवृत्तिभेदो व्यवस्था- सापेक्षः द्र.)।

[b]) इहाऽपं गतीतरतयाऽभिप्रयन् GW. चिन्त्यः।

[c]) 'अुप…हतुः' इति ऋ (६, ६०, ६) पाभे.।

[d]) गस. शत्रन्त-कृत्-प्रस्व. (पा ६, २, १३९)।

[e]) एकतरत्र 'अुप' इत्युपसर्गश्रुतेः 'अपघ्नन्' इत्यतः शत्रन्तस्याऽध्याहारः।

[f]) कर्तरि कुः प्र. उसं. (पाउ १, ३६)।

[g]) कर्मणि क्तेऽनन्तरगतिस्वरः (पा ६,२,४९)।

[h]) गस. उप. क्तिनि प्र. पूपप्रस्व. (पा ६,२,५०)।

५, ७, २; ११, ७; ६, ४, ४; ६, २; ३, ४, १, १; ५, १, ३, ३; ४; ५, ९; २, २, ३; ४, ६, २; ३; ६, १, ४, ६; ८, ३; ११, ३; ४; २, १, ६; १०, १; ३, २, २; ७, २; ८, १; २; ९, ४; १०, ३; ४, २, ६; १०, ३; ६, ३, १; २; मै १, ४, १०; ३, १, ९; २, ५; ६[३]; ३, ५; ७; ७, ९; ८, ७; ९, ७[२]; १०, १; ४, १, २; ३; ४[२]; ५; ६[२]; ७–९; १२[२]; ३, ४; ८, ५[२]; काठ ८, ५; १३, १२; १९, ३; १०; २०, ५; १३; २१, ८; २२, ७; ११; २४, ४; ८; २५, १; ४; ९[७]; २६, १; ८; २७, ५; २८, ४; २९, ८[३]; ३१, २; ३[२]; ४[२]; ६; ७; १०; क ७, १; ३०, १[२]; ८; ३१, ७; ३५, १; ५; ३७, ५; ३८, १; ४; ३९, १; ४०, २[७]; ४; ४१, ६; ४२, ५; ४४, ४; ४७, २; ३[२]; ४[२]; ५–७; १०.

¶अप-हृत्य[a] तै ६, १, १, २; ३, २, १; ७, ४, २, १[३]; २; मै २, १, २; ५, ७–९; ३, ४, ६; ४, १, ८; काठ १३, ३; २२, १३; ३१, ६; क ४७, ६.

¶अप-हन्तोस्(>:)[b] मै ४, ८, २.

अप√२हा, अप····हासते[c] ऋ १०, १२७, ३.

अप····जिहीते ऋ ७, ७१, १.

†अप····अहासत ऋ ९, ७३, ६; पै ६, ११, ३; अपहास्थाः शौ १८, ३, ७३.

अप√हृ>भृ, अप····भरताम् ऋ १०, ५९, [८–१०].

अप····जभार[d] ऋ ४, २७, २.

¶अप····हरेत क ३७, ७; ¶अपहरेयुः काठ ३४, ३.

¶*अप-हृत[e]- -तम् काठ ११, २.

¶अप-हृत्य[a] काठ १२, १०.

अप√ह्नु, ¶अपह्नुते तै १, ५, ४, २; अपह्नुवे ऋ १, १३८, ४; ¶अपह्नुवीत काठ ३७, १४.

अपाक्, अपा(प√अ)ञ्च् द्र.

१अ-पाक[f]- -कः ऋ ६, ११, ४; मा २०, ४४[g]; का २२, ४, ९; मै ३, ११, १; ४, १४, १५†; काठ ३८, ६; पै १६, १५१, ९; -कम् खि ५, ७, १, १०; मै ४, १३, २; काठ १५, १३; -काः ऋ १, ११०, २; -के ऋ ६, १२, २. [°क- सु>स्व°]

†अपाक-चक्षस्[h]- -क्षसः ऋ ८, ७५, ७; तै २, ६, ११, २; मै ४, ११, ६; काठ ७, १७.

२अपा(ऽऽ)कु- अपा(प√अ)ञ्च् द्र.

अपा(प-आ)√कृ, अप····आकृधि ऋ ३, १६, ५; १०, १४२, १; शौ १, २, २; अप····आकृतम् ऋ ६, ५९, ८.

¶अपाकरोति तै २, ५, ५, ५; मै ४, १, १[२]; काठ ३०, १०; क ४६, ८; ¶अपाकुर्वीत मै ४, २, ७; ¶अपाकुर्यात् मै २, २, १३; ¶अपाकुर्यात् मै ४, २, १२.

¶अपा-कर्तोस्(>:)[i] मै १, ४, ५; काठ ३१, १५.

अपा-कृत[e]- -¶तम् तै ६, ४, ११, ४; -¶ताः काठ ३५, १७; क ४८, १५; -तौ पै १, ९०, २.

---

[a]) गस. ल्यबन्त-कृत्-प्रस्व. (पा ६, १, १९३; २, १३९)।

[b]) गस. उप. तोसुनि पूपप्रस्व. (पा ६, २, ५०)।

[c]) '····हास्महि' इति पठन् GW. विमृश्यः।

[d]) अभ्यासचुत्वं ज्ञापकं भवति यथेह मूलतः √हृ इति कण्ठ्यादिर्भवति √२भृ इत्य् ओष्ठ्यादिश्च न भवतीति।

[e]) कर्मणि क्तेऽनन्तरगतिस्वरः (पा ६, २, ४९)।

[f]) तस. नञ्-स्वरः (पा ६, २, २) उप. पाकँ- इति वि. (तद्भिन्नवचन ऐदंपर्यं द्र.)। यत्तु MW. तदुपजीव्याश्चेहाऽन्यथादर्शना भवन्तो यत्र यत्रास्य श्रुतयो भवन्ति तत्र तत्रैनत् २अपा(ऽऽ)कु- इत्येतदेवेति प्रतिपन्ना भवन्ति, तन्न। तथात्वे हि सति उपाकु-, पराकु- इत्यादिवद् अन्तोदात्तस्याऽनिवार्यत्वेन प्राप्तत्वात्। अत्र तु GG., यदुक्तप्रकारतो द्वे भिन्नस्वरे प्राति. एवाऽभ्युपेये भवतः। यदपि मा २०, ४४ इत्यत्र उ. च म. च बस. इत्याहतुः, तद् निरस्तत्त्वम्। 'नञ्सुभ्याम्' (पा ६, २, १७२) इत्यन्तोदात्तस्य तथात्वे दुर्वारत्वप्रसङ्गादिति यावत्।

[g]) यथेह उ. च म. च सौवरं तत्त्वमप्रतिपन्नौ भवतस्तथा नापू. टि. गतार्थं द्र.

[h]) बस. पूपप्रस्व. (पा ६, २, १)। यद्वा तस. नञ्-स्वरः (पा ६, २, २)। उप. पाक-चक्षस्- इति बस. द्र.। अस्य प्राति. विषयेऽपि १अ-पाक- इत्यत्रत्ये टि. संकेतितः २अपा(ऽऽ)कु- इत्यत्रत्ये टि. च गतार्थो मतभेदः पक्षप्रतिपक्षसमानन्यायश्च चोद्यपरिहारविवेकः द्र.। उपाकु-चक्षस्- इत्यपि तत्सापेक्षतया चेह कश्चित् सूक्ष्मो विवेको भूयोऽन्वेष्यो येनात्र पूप. २अपा(ऽऽ)कु- इति न भवति १अपाक- इत्येव च भवतीति सुतरां विशदीभवेत्।

[i]) गस. तोसुनि प्र. अनन्तरगतिस्वरे प्रथमो ग. निहन्यते (पा ६, २, ५०; ८, १, ७०)।

अपा-कृति[a]— -तिम् ऋ ८, ४७, २.

¶अपा-कृ(त्य>)त्या[b]— -त्या मै ४, २, १२.

†अपा(प√अ)च्, अप····अच ऋ ९, ९७, ५४; कौ २, ४५६; जै ३, ३४, १४.

अपा(प√अ)ज्, अपाज पै ९, ११, ४; अप····अज ऋ १, ४२, ३; †अप····आजत् ऋ १०, ६८, ५; शौ २०, १६, ५[c]; ¶अपाजन् मै १, ६, ३.

†अपा(प-अ)जत्[d]— -जन् ऋ १०, ३, १; कौ २, ८९६; जै ४, १३, ९.

अपा(प√अ)ञ्च्

२अपा(ऽऽ)कु[e]—

अपाका[f] ऋ १, १२९, १.

अपाकात्[g] ऋ ८, २, ३५.

अपा(प-अ)च्, ञ्च्[h]— -पाक्[i] ऋ ३, ५३, ११; ८, [४, १; ६५, १]; १०, ५; १०, ४४, ७; खि ५, १२, ४; १७, १-४; मा ६, ३६; का ६, ८, ७; तै १, ४, १, २; ६, ४, ४, ३; मै १, ३, ४; ४, ५, ७; काठ ३, १०; ३९, १; क २, १७; †कौ १, २७९; २, ५८१; †जै १, २९, ५; ३, ४७, ७; †शौ २०, ९४, ७; १२०, १; १२८, ४$; $१३४, १-६; —पाङ् ऋ १, १६४, ३८; मै १, ५, ४; ११; शौ ९, १५, १६†; पै १६, ६९, ७†; —पाचः ऋ १०, १३१, १; ¶काठ ८, ४; ११, ४; ¶क ६, ९; शौ २०, १२५, १†; —पाञ्चः काठ ४०, १०‡[j]; शौ ५, ३, २‡[j]; पै ५, ४, २‡[j]; ७, ८, ७; —पाञ्चम् शौ ३, ३, ६; पै २, ७४, ६; —पाञ्चौ शौ ७, ७३, ४; पै १३, १३, १.

†अपाची[k]— -चीः ऋ ५, ४८, २; —चीम् ऋ १०, ६७, ५; मै ४, १२, ५; काठ ९, १९; शौ १८, ३, ३; २०, ९१, ५; पै ४, १७, ५‡[l]; ६, २२, १५; १६.

‡अपाक्-तस्(>:)[m] शौ ८, ४, १९; पै १६, १०, १०.

अपाक्-तात्[n] ऋ [७, १०४, १९; (१०, ८७, २१)].

अपाचीन[o]— -नम् ऋ ७, ७८, ३; शौ ६, ९१, १; —ने ऋ ७, ६, ४.

अपाच्य[p]— -च्याः ऋ ८, २८, ३.

¶अपा(प-आ)त्मन्[q]— -त्मा, —त्मानम् तै ५, ५, ८, ३.

[a]) गस.उप.क्तिन्। स्वस्य कृते तु.टि.अपा-कर्तोस्(>:)।

[b]) गस. उप. कर्मणि क्यपि कृत्-प्रस्व. (पा ३, १, १२०; ६, २, १३९)।

[c]) 'ϕउदाजत्' इतीव पठित्वा सा. व्याचष्टे। तद् विमृश्यम्।

[d]) गस. शत्रन्त-कृत्-प्रस्व. (पा ६, १, १८६; २, १३९)।

[e]) गस. उप. घञि थाथीयः स्वरः (पा ६, २, १४४)। नलोपः उसं. [पा ६, ४, २७ (तु. उपाकु-, पराकु-)]। यद्वाऽननुनासिकोपधस्य मूलभूतस्य √अच् इत्येतस्यैतत् कृद्वृत्तमिति सुवचम्। नाउउ. अस्यैव विभक्तीयः प्रपञ्चः द्र.। अत्रैकमेव वैदिकं प्राति. तच्च २अपा-(ऽऽ)कु- इत्यनेनाभिन्नार्थं अ-पाक- इत्यनेन च समानस्वरमित्यर्वाचामेकेषां दृष्टिर् भवति (तु. MW.)। कियानपि तद्विस्तर इह यस्था. च १अ-पाक- इत्यत्र च द्र.।

[f]) नापू. क्रिवि. भाविनि सति [=द्वि. वा तृ. वा स. चार्थे (=न तु पं.)] सुप्प्रतिरूपकः [पाप्र. अन्यत्र परामर्शसौकर्यार्थं चित्त्वविशिष्टः उसं. (५, ३, ३६)] आ प्र. प्रत्यय-स्वरश्च (तु. उत्तरा, पश्चा, मध्या)।

[g]) नापूवि. एपू. क्रिवि. भाविनि सति [=द्वि. च (?वैतु. पाप्र. प्र. इति) तृ. च (वैतु. पाप्र. परामर्शाभावः) पं. च स. चार्थे सुप्प्रतिरूपकः आतिः प्र. उसं. (पा ५, ३, ३४ [तु. अधरात्, उत्तरात्, पश्चात् (?वैतु. पाप्र. निपातनमात्रसंकेतः)]।

[h]) गस.उप. क्विनि पूपप्रस्व. (पा ३, २, ५९; ६, २, ५२)।

[i]) पाप्र. देशवृत्तेरस्मात् स. पं. प्र. चाऽर्थे अस्तातिः प्र. तस्य च लुक् (पा ५, ३, २७; ३०)। यद्वा क्रिवि. भाविनि सति न. द्वि१ रू. अमो लुक् (पा ७, १, ३२) इति सुवचतरं द्र.।

[j]) 'प्रत्यञ्चः' इति ऋ (१०, १२८, ६) पाभे.।

[k]) स्त्रियां ङीपः पित्त्वान्निघाते स्वरेऽभेदः (पा ४, १, ६)।

[l]) 'पराचीः' इति ऋ (१, १९१, १५) पाभे.।

[m]) तसिः प्र. प्रत्यय-स्वरश्च (पावा ५, ४, ४८)। 'अपाक्तान्' इति ऋ (७, १०४, १९) पाभे.।

[n]) पाप्र. अस्तातिः प्र. एव विषये तातिल् प्र. [तु. तातिल् प्र. (पा ४, ४, १४२ उउ; ५, ४, ४१)] च तस्य लुकोऽभावश्च उसं. [पा ५, ३, २७; ३० (तु. प्राक्-तात्)]।

[o]) 'विभाषाञ्चेः' (पा ५, ४, ८) इति ख→ईनः प्र. तत्स्वरश्च।

[p]) 'द्युप्रागपाग्' (पा ४, २, १०१) इतीहाऽनुबन्धहीनो यः प्र. उसं.। तेन ह्यन्तोदात्तो निर्बाधः स्यात्। प्रत्ययसानुबन्धत्वे हि स्वरितान्तत्वस्याऽनिवार्यत्वापत्तेरिति दिक्।

[q]) बस. पूपप्रस्व. (पा ६, २, १) उप. यद्र.।

अ-पाद्[a]— -पात् ऋ १, ३२, ७; १५२, ३; ४, १, ११; ६, ५९, ६; मा ३३, ९३; मै ४, ५, २¶; कौ १, २८१†; जै १, २९, ९†; शौ ९, १५, २३†; १०, ८, २१; पै १३, ६, ७†; १६, ६९, १२†; १०२, ८; –पादः ऋ १०, ९९, ४; –†पादम् ऋ ३, ३०, ८; ५, ३२, ८; मा १८, ६९; का २०, ५, २.

अ-पादुक[b]— -काय तै ७, ५, १२, १; काठ ४५, ३.

¶**अपा(प-आ)√धा**, अप···आद-ध्यात् मै १, ६, १३^{2}.

अपा(प√अ)न्, अपानति शौ ११, ६, १४; पै १६, २२, ४; ¶अपानत् मै १, ९, ३; ¶अपानेत् मै १, ९, ६. ¶अपानिति काठ २९, ६; क ४५, ७; ¶अपानीत् काठ ९, ११; ¶अपान्यात् तै ५, ५, ५, ३; काठ २९, ६^{2}; क ४५, ७^{2}.

अपा(प-आ)न[c]— -नः मा १८, २; २२, ३३; का १९, २, २; २४, २०, १; ¶तै $१, ३, १०, १; ७, ९, १; २, १, १, २; ३; ५, २, ४; ३, ४, १, ४; $४, ७, १, १; १०, २; ५, ३, ४, २; ५, ५, २; ६, ३, १, ५; ११, २; ४, ६, ३; ७, १, १, १; ३, ३, १; १२, १$; ५, १, ३; मै १, २, १७; २, ११, २; ¶३, ४, ४; ६, ३; ¶४, ५, ५; ६, ३; काठ ३, ७; ११, २^{2}; १३, १०; १८, ७; १९, ११; २१, १; ११; १२; २२, ८; २३, १^{2}; २६, १; २७, २; ३; ३१, ६; ३४, ६^{2}; ८; ३५, ५; ३७, १^{2}; १५; ४०, ५; ४३, २; ¶क २, १४$; २८, ७$; ३१, १; ३५, २; ७^{2}; ४०, ४; ४२, २; ३; ४७, ६; ४८, ६$; शौ २, २८, ३; ५, ३०, १५; ७, ५५, ३; ४; ११, ६, १३; १२, ६, ३; १५, १६, १–७; १६, ४, ३; १८ २, २६; ४६; १९, ५१, १; पै १, १२, ४; २, २९, ४; ६, ५, १०; ९, १४, ५; १६, २२, ३; १४१, ३; –नम् मा १४, ८; १७; का १५, २, २; ५, १; तै १, १, ७, १; २, ५, ७, ५¶; ३, १, ८, १; २, १०, २; ३, ५, १; ४, ३, ४, ३; ६, २; ४, १, ३; ७, १; ¶५, २, १०, ६; ३, ६, २; ५, ५, ३; ६, ५, ५, ३^{2}¶; ७, ५, १९, २; मै १, ३, २; २, ८, २; ३; ८; १३, ३; ¶३, २, ४; ¶४, १, ७; ७, ७; काठ ३, १०; १७, १; ३; ७; २१, ३; २७, २^{2}; ३; ३१, ५; ३७, १७^{2}; ३९, ८; ४५, १५; क २, १७; २५, १०; २६, २; ६; ¶३१, १८; ¶४२, २^{2}; ३; ¶४७, ५; शौ १०, २, १३; १९, २७, ६; पै २, ८०, १; १०, ७, ६; १२, ४; १३, ९, १३; १६, ६०, ७; –¶नस्य तै ६, ४, ६, ३; मै ३, १०, ३^{2}; –नाः तै ४, ६, ५, ३; मै १, ५, १४^{3}; ¶; काठ १२, २¶; शौ ६, १०४, १; ८, १, १; ११, ३, २९; १५, १५, २; पै १६, १, १; –नात् मै २, १३, ३; काठ ३९, ८; –नान् पै ९, २०, ७; १०, १२, १०; –नाय मा १३, १९; २४; १४, १२; १४; १५, ५८; ६४; २२, २३; २३, १८; का १४, २, ४; १०; १५, ४, २; ३; १६, ७, १; ६; २४, ९, १; २५, ५, १; तै १, १, ६, १; ४, ३, १; ३, २, ३, १; ५, ८, १; ९, २; ४, २, ९, १; ३, ६, १; ४, १, ३; ३, ३; ६, १^{3}; ¶५, ५, ५, ४; ७, १, १९, १; ४, २१, १; ५, १३, १; मै १, १, ७; ३, ५; ३५; २, ७, १६^{3}; ८, ८; १४^{3}; ३, १२, ९; २०; ४, १, ७; काठ १, ६; ४, १; १७, ७; १०^{3}; २७, २; ३१, ५; ३७, १७; ३९, ३; ४०, ३; ५; ४१, १०; ४४, १०; ४५, ९^{2}; ५१, ३; क १, ६; ३, १; २६, ६; ९^{3}; ४२, २; ४७, ५; शौ ६, ४१, २; १९, ४५, ६–१०; पै १५, ४, ६–१०; –¶ने तै ६, ३, १, ५; मै १, ९, ६; काठ २६, १; क ४०, ४; –नेन मा २५, २; का २७, २, १; ¶तै १, ७, २, १; २; ५, ५, ५, ३; मै ३, १५, २; ४, ५, ६¶; क ६, १^{3}¶; शौ १३, ३, ४; –नैः काठ ७, ११. [°न- अभि°, प्राण°]

अपान-दा[d]— -दाः मा १७, १५;

---

[a]) बस. अन्तोदात्तः (पा ६, २, १७२)। उप. पाद्- इत्यस्याऽन्तलोपार्थं 'संख्यासुपूर्वस्य' (पा ५, ४, १४०) इत्यत्र नञ् उसं. द्र.। पाप्र. अ-पद- (यद्र.) इत्येतस्येदं प्राति. स्थानिरूपं मूलं स्यात्।

[b]) 'अचर्मक-' इत्यत्र टि. द्र.।

[c]) उप. 'अन-' इति ह्रस्वाद्यच्कमिति तै. पपा. प्रादर्शि, तच् चिन्त्यं (वैतु. 'उद्-आन-', 'सम्-आन-' इति तत्रत्यः प्रकारः; मा. पपा. सार्वत्रिकः प्रकारश्च)। उप. <आ√नी इति वाच.। तत् चोदत्तमं न वेति विमृश्यम् (तु. यस्था. टि.)।

[d]) उस. उप. √१दा+विच् प्र. कृत्-प्रस्व. (पा ६, २, १३९)।

का १८, १, १५; तै ४, ६, १, ५; ५, ४, ५, ३; मै २, १०, १; १३, १६; ३, ३, ६; काठ १७, १७; २१, ७; ३९, ९; क २८, १.

अपान-दृह्[a]— -धृक् तै ७, ५, १९, २; काठ ४५, १५.

अपान-पा[b]— -पाः मा २०, ३४; का २२, ३, ३; तै ३, २, १०, २.

अपा(प-अ)नत्[c]— -‡नतः[d] मै १, ६, १; शौ ६, ३१, २; २०, ४८, ५; -नता[e] मै ४, ७, ७¶; -नते शौ ११, ६, ८; पै १६, २१, ७.

अपानती[f]— -†ती ऋ १०, १८९, २; मा ३, ७; का ३, १, ७; तै १, ५, ३, १; काठ ७, १३[g]; क ६, ४; कौ २, ७२७; ३, ५, ५; जै २, ६, ४; ३, ५९, १९; -¶तीः तै ५, ३, ६, २.

¶अपा(प-अ)न्य[h] मै ४, ७, ७; काठ २७, ३²; क ६, १²; ४२, ३.

अ-पापकाश(न>)नी— -नी पै १४, २, ८.

अ-पापकाशि(न>)नी[i]— -नी मा १६, २; का १७, १, २; तै ४, ५, १, १; मै २, ९, २; काठ १७, ११.

अ-पापत[j]— -ताः पै १३, १२, ५.

अ-पापविद्ध[k]— -द्धम् मा ४०, ८; का ४०, १, ८.

¶अ-पामंभविष्णु[l]— -ष्णवः मै ३, ६, ८.

अपा-मार्ग अप√मृज् द्र.

अपा(प-आ)√मे>मि[m]

अपा-मित्य[n]— -त्यम् मै १, १०, २; काठ ९, ५.

अपा(प-आ)√१यम्

¶अपा-यति[o]— -तिः काठ २८, ३; क ४४, ३.

अपायिन्- अपे(प√इ) द्र.

अपार्(प√१ऋ), †अप···ऋण्वन्ति ऋ ९, १०, ६; कौ २, ४७४; जै ३, ३५, ९; अप···ऋणुत ऋ ५, ४५, ६; अप···ऋणोः ऋ ९, १०२, ८.

अ-पार,रा[p]— -रः ऋ ५, ८७, ६; ८, ६, २६; -रम् ऋ ४, १७, ८; तै ७, ५, ३, २¶; काठ ३३, ५¶; कौ १, ३३५†; †जै १, ३५, ४; ४, ११, १; पै १६, ५२, ३; -राम् ऋ ३, ३०, ९; -रे ऋ ३, १, १४; ३०, ५; ४, ४२, ६; ९, ६८, ३; -†रेण ऋ १०, ४४, १; शौ २०, ९४, १.

*अपार्ष्टि- अयोपाष्टि- टि. द्र.

*अपार्ष्ठ- अपाष्ट- टि. द्र.

†अ-पा(ल>)ला[q]— -लाम् ऋ ८, ९१, ७; शौ १४, १, ४१; पै ४, २६, ७.

अपावः अप√२वृ द्र.

?अपावकीय[r] पै १५, १७, ८.

?अपाव(न>)री[s]— -रीः पै १, ८९, ३.

अपा(प-आ)√वृज्

अपा-वृक्त[t]— -क्ताः ऋ ८, ८०, ८.

अपा(प-आ)√वृत्>वर्ति, ¶अपा-वर्तयेत् काठ ३५, १७; १८²; क ४८, १५; १६².

---

[a]) सस्व. नाउ. द्र. । उप. √दृह्+क्विप् प्र. । पदान्ते घत्वं भष्त्वञ्च (पा ८, २, ३२; ३७) ।

[b]) उस. विजन्त-कृत्-प्रस्व. (पा ६, २, १३९) ।

[c]) गस. शत्रन्त-कृत्-प्रस्व. (पा ६, २, १३९) । शसाद्यजादिर्विभक्तिरुदात्ता (पा ६, १, १७३) ।

[d]) 'अपानती' इति ऋ (१०, १८९, २) पाभे. । इह तसिः प्र. इति कृत्वा 'अपान-तः' इत्येवमवग्रहे सति 'अग्नेः प्राणाऽपानाभ्यां, सूर्योऽर्णवेऽन्तश्चरति' इत्यन्वयस्य सुशकत्वेऽपि यनि. एवाऽऽदरः । बाह्वृचमूलसंवादनौचित्यात् (तु. यस्था.) पपा. तथात्वाच्च (तु. संटि) । एस्थि. अपि शाखाद्वयीयौ वा. अन्योन्यतो नितरां विविक्तौ भवत इति यथायथमाकरत एवाऽनुसन्धेयमिति दिक् ।

[e]) सुपा. स्वरोऽपतन्त्रत्वात्सुत्यजः ।

[f]) स्त्रियां ङीप् प्र. स चोदात्तः (पा ४, १, ६; ६, १, १७३) ।

[g]) आख्यातिकं रूपमिति मन्वानः SIM. चिन्त्यः ।

[h]) गस. ल्यबन्त-कृत्-प्रस्व. (पा ६, १, १९३; २, १३९) ।

[i]) तस. नञ्-स्वरः (पा ६, २, २) । उप. पाप-+√काश्+ताच्छीलिकः णिनिः ।

[j]) तस. उप. √१पत् > √पापत्+कर्तर्य् अच् प्र. । यस्थ. वा. प्र३ सत् 'साध्याः' इत्येतदीयं वि. द्र. ।

[k]) तस. नञ्-स्वरः (पा ६, २, २) । उप. तृतस. यद्र. ।

[l]) सस्व. कृते तु. टि. अ-क्षोधुक- । उप. पाम-√१भू+खिष्णुच् प्र. द्र. ।

[m]) अप√मे>मि इत्यत्रत्यं टि. द्र. ।

[n]) यदेतत् प्राति. =अप-मित्य- इतीव प्रत्यपादि (तु. MW. SBW.), तत् प्रकरण-संगतस्य मध्यस्थस्याऽऽहुः सदर्थाऽग्रहनिदानमित्युपेक्ष्यम् । भूयस्तु वैश. एव द्र. ।

[o]) क्तिनि 'अनुदात्त' (पा ६, ४, ३७) इत्यनुनासिकलोपः ।

[p]) बस. अन्तोदात्तः (पा ६, २, १७२) । उप. यद्र. ।

[q]) स्त्रियाम् अत्रिदुहितृनामतया निगमा भवन्ति ।

[r]) संदिग्धस्थलीयः संस्करणान्तर-सापेक्षः पा. द्र. ।

[s]) सुपा. अस्पष्टो भवति । तेन व्यु. निर्णेया द्र. । वनिबन्तस्य प्राति. ओषधीनां वि. सतः स्त्री. सं३ रू. स्यादिति तावत् संभाव्येत ।

[t]) कर्मणि क्तेऽनन्तरगतिस्वरः (पा ६, २, ४९) ।

¶अपा-वृत्त[a]— -त्तः मै ३, ९, २.

अपा-वृत्य[b] शौ १२, २, ३४.

अपा-वृत-, अपा-वृति- अप√२वृ द्र.

¶?अ-पाव्य[c]— -व्यानाम् काठ ३०, ९.

¶अपाव्य-त्व— -त्वम् काठ ३०, ९.

अपाष्टि- अयस्(>यो)°

अपाष्ठ[d]— -ष्ठात् शौ ४, ६, ५; पै ५, ८, ४; ११, २, ४. [°ष्ठ-शत°]

†अपाष्ठ-वत्[e]— -वत् ऋ १०, ८५, ३४; शौ १४, १, २९.

१†अपा(प√१अ)स्, अप···अस्मि[f] ऋ १०, ८३, ५; पै ४, ३२, ५.

२†अपा(प√२अ)स्, अपास्यति तै ६, ३, ९, २¶; अपास्य ऋ ३, २४, १; मा ९, ३७; का ११, १, ३; जै ४, २५, १; अप··· अस्य ऋ ६, ५१, १३; कौ १, १०५; जै १, ११, ९.

¶अपा(प-आ)संग— -गः काठ २५, २; क ३८, ५.

¶अपा(प-आ)√हृ, अपाहरन्ति, अपाहरत् काठ ३४, ३.

अपि ऋ १, १६४, ६; २, ५, ८; ३४, १०; ३, [१, २१; ५९, ४; ६, ४७, १३; १०, १४, ६; १३१, ७][g]; ३८, ६; ५, ३१, ९; ४६, ७; ६, ५९, ९; ७, १६, ८; १८, ६; ३१, ५; ३८, ३[h]; ८, १९, ८[i]; ४४, २४[j]; ४५, १९; ५६, ४; ९१, १; ९७, १२; १०, २, ३[k]; १९, ४[l]; ५; ४४, ४; ७१, ५[m]; ६[n];

[a]) प्राप. उप. कर्तरि क्तः। पूप. अपाऽऽङोः अव्य. सतोः समस्तीभावे सासस्व. भवति, स एव चेह शिष्यते (पा ६, १, २२३; २, २)।

[b]) गस. ल्यबन्त-कृत्-प्रस्व. (पा ६,१,१९३;२,१३९)।

[c]) सांशयिकोऽवग्रहः। प्रकृतायां श्रुतावेव व्यु. द्वैध-दर्शनात्। तथा हि। अपाव्यानाम् अपूतपावनत्ववचनात् तावत् ६अ+पाव्य-(<√पू) इति संकेतो गृह्येत (तेन च पावकाऽन्तरेणाऽपाव्यत्वे सति स्वतः पूतत्वे च तात्पर्यं स्यात् तु. भा. तैब्रा.)। अथाऽनुपदमेवाऽऽव्याऽपजय-वचनाद् 'अपगतम् आव्यम् (<१आव्य- यद्र.) एभ्यः' इति कृत्वा संकेताऽन्तरं च गृह्येत (बस.आव्याऽपकारकत्वे च तात्पर्यं स्यात्)। अथ सा. (तैब्रा.) ?अव्य- इति उप. इत्याह। तदेवं पूप. च उप. चोभयत्राऽपि भूयान् विमर्शः साऽवसरः द्र.।

[d]) व्यु. ?। अप√ऋष्+थः प्र.थाथीयः स्वरश्च (पा ६, २,१४४)। √नैप्र.*अपार्ष्ठ->यनि. इति कृत्वा रेफ-लोपः [तु.,टि. अयोपाष्टि-, ऋष्टि- (<√ऋष्); वैतु.सा.प्रमृ. अपष्ठ- (?पा ८,३,९७) इत्यतोऽपसंकेत्यमाना इव सन्तः यनि. <अ(प>)पा√स्था इति प्रतिपादुकाः]।

[e]) स्वरस्य कृते तु. टि. आदित्यु-वत्-।

[f]) तु. GW.; वैतु.वें. सा. च 'अपपरेतः' इति योगं वदन्तौ चोद्यौ (ऐकपद्ये द्वैस्वर्याऽनुपयोगात्, तद्वैपरीत्येन यनि. नाशार्थे तात्पर्यात् प्रकरणे संगतत्वात्)।

[g]) संभावनायां समुच्चये वा कप्र. [तु. ऋ १, ९८, १; ३, ५९, ३; ७, १८, ३; २०, ८; ४१, ४ प्रमृ. यत्र प्रकरणसाम्ये सत्यनुपसृष्ट एव √१अस् इति श्रूयते; वैतु. GW. प्रमृ. 'अपि···स्याम' इत्येवं योजुकाः सन्तश्चिन्त्याः। न ह्याराधको देवतायाः सुमतावात्मनोऽन्तर्भावं वष्टि, किन्तर्हि तस्या विषयभावमिति]।

[h]) अन्ववसर्गे कप्र. 'स्तूयेतैव' इत्यर्थः (वैतु. सा. समुच्चय इति; PW. प्रमृ.'अपि···अस्तु' इति च)।

[i]) 'यतस्त्वं रयीणां राजाऽतः संभाव्यते यथा त्वयि साधवः क्षेमासः स्युः' इत्येवं वा. सांभावनिकः कप्र.। नाउ.√१अस्>'सन्ति' इत्यत्र यच्-परे सत्यपि (पा ८, ३, ८७) षत्वाऽभावोऽप्यत्र लिङ्गं स्यात् (वैतु. GW. 'अपिसन्ति' इति)।

[j]) सांभावनिकः कप्र. (वैतु. PW. प्रमृ. 'अपि··· स्याम' इति)।

[k]) 'दुर्गमत्वेन प्रसिद्धमपि सन्तम्'इत्येवं देवानां पथोऽप्रयुक्तेनापि सता पदार्थेन विशेषणार्थको यद्वा भिन्नक्रमः सन् द्वितीयपादगतस्य पदार्थस्य संभावनया विशेषणाऽर्थकः कप्र.। यत्तु सा.(शौ.) GW.च अपिः ग.इति कृत्वा 'पथोऽप्यागमनम्' गमयांचक्रतुस्तन्मन्दम्। पथो गत्यागतिविषयत्वे सति प्रवेशविषयत्वाऽभावात् तद्गमकाऽपिगमनार्थयोगाऽयोग्यत्वात्। न हि लोकः पन्थानं प्रविशति, किन्तर्हि गच्छति वाऽऽगच्छति वेत्यभिसन्धिः। एस्थि. यत PW. WI. NW. चाऽऽङं पृथग् मर्यादार्थकं कप्र. मन्यमाना इव 'अपि···अगन्म' इत्येकोपसृष्टं क्रिप. आहुस् तन्नितरां मन्दायताम्। पथो मर्यादीभावेन समाप्तशक्तित्वे सति कर्मान्तराऽभावात् सकर्मकस्य अपि√गम् इत्यस्य साकाङ्क्षत्वाऽऽपत्तेरिति यावत्।

[l]) यच्छब्देन प्रसक्त प्रत्युपस्थापितस्य तच्छब्दवाच्यस्य संभावनविषयत्वेन युक्ततरत्वात् कप्र. [तु. WI. (शौ ६, ७७, २); वैतु. PW. 'अपि···हुवे' इति]।

[m]) सा. अन्वर्थे गतित्वमपि विकल्पेनाऽऽह, तद्विमर्शसापेक्षमिव भवति।

[n]) तु. सा.; वैतु. PW. प्रमृ. 'अपि···अस्ति' इति

७७,७[a];८६,४; ९५,१८;१०४, १०; १६७, ४; खि १, ११, ४; ६; १२, ३; २, १, ९; १०, ५; ३, ८, ४; १०[२], १;३; १७[२],४; ५[२]; ४, ४, ३; ५, १४; ३२; ११, १३; ५, ७, ३, ३; ७, १, १; †मा १९, ५०; २०, ५२; २३, ५०$[b]; का २२, ५, ६†; २५, ९, ६[b]; ¶तै १, १, ७, २$; १४, ३†; ४, ४६, २†; ५, १०, ४$; ७, १, २; १३, ५†; २, ४, १२, २; ६, ३, १; ७, १; १२, ६†; ३, ४, ३, १; ५, १, ५, ५; २, ५, ६; ३, १२,१; ७,९, १; ६, १, ६, ६; ९, ६; २, ४, ४; ३, ३, २; ५, ६, ३; ७, ३; ८, २; ४; ६, २, १[c]; ८, २; ११, ४; ७, १, ६,१;२,१०,४[२]; ¶मै १,१,८$; २,१५$;६,९; १०, २[२]$; १५; २०; २, १, ४; ७[२]; ८–१०; २, १; २; ४; ५[d]; ३, १[२]; ७[e];

५, ७; ३, ४, ४[f]; ५; ७, ९; १०; ९, १; ५; ७[२]; १०, १; ४; ४, १, ८$; ३, ६; ४, १०; ५, ८; †१०, २; १२, ५†; १३, ८$; १०†; १४, १२†; ¶काठ १, ७$; २, १५†; ७, ८; ११; १२[g]$; ८, १; १६†; ९, ४$; १०, ७; ११[३]; ११, १; ५[२]; ६; १०; १२, ३; ४; ५[२]; १९, १३; २१, १२; २२, १[f]; २३, ३; २४, ५; २५, ४; २६, १; २; २७, ३[४]; २८, ३[३]; ३०, ४[h]; ७; ३१, ६$; ७; ३२, २; ४; ३४, ५; ३५, १३[i]$; ३६, ९; १४; ३७, ४;६;११[j]; ३८, १३$; ¶क ६, २$; ६; ८, ७; ३१, ५; ३६, १; ३७, ६; ३९, १; ४०, ४: ५; ४२, ३[४]; ४४, ३[३]; ४६, ७[h]; ४८, १३$[i]; कौ १, ३६१; २, २८१†; जै १, ३८, २; ३,

२३,१३†; शौ ६,४५,३‡[k];५५, ३†; ७७,२†; †७,५१,१;९७, १; ९, ५, १४; १४,७†; १०, १०, ३३; ११,९, ३; १२;१२, १, ४; २५; २, ९; ५३; ४, ३८; ३९; १३, ५, ३–५; १४, २, २९; ‡†१८, १, ५८; १९, ३८, २; ५९, ३†; †२०, १८, ५; ५४, ३; ९४, ४;१२५, ७; १२६, ४; १२७, १२; पै १, ५१, १; ५९, ४; ६०, ४; ६६, १; ३, २५, ७; ४, २६, १†; ५, १५, ४; ९, ६, २; २२, १०; २२; २५, ७; ११, ५, ९; १३, १०, ३; ८; १६, २४, २; ५२,५; ६६, ६†; ८२, ३; ८३, २; ९६, १; ९७, ५[l]; ९८, ४; ११०, ३; १४५, ११; १४९, १२.

अपि-त्व[m]– -त्वम् मे १, ११,५¶; काठ १४, ५¶; शौ १०, ८, ५; पै १६, १०१, ४.

†**अपि-कक्ष**[n]– -क्षे ऋ ४, ४०, ४;

गतित्वपक्षपातिनः । 'यो ज्ञानं त्यक्तवानस्ति, तस्य ज्ञानेऽभागता स्वतः सिद्धा सती तस्य वाच्यप्यभागतां प्रयोजयेत्' इत्यर्थः सामुच्चयनिकं कप्र. आकाङ्क्षेदिति कृत्वा यनि. उपपन्नतरत्वं द्र. । अपि च भाग-शब्दस्य साक्षाच् श्रुतत्वात् तत्तासमर्पकत्वेनेष्यमाणो गतित्वे चमत्काराऽभावः स्यात् (वैतु. ऋ १, १६२, ८ यत्र भागात्मकस्याऽर्थस्य गम्यत्वे सति गतित्वमास्थायीति) ।

a) भागतया न तु भागवत्तया संभाव्यमानस्यैव 'अपिभावः' इष्ट इति कृत्वा गतित्वाऽप्रसङ्गः द्र. (अपि तु.नापूटि.)।

b) यदिह सांभावनिकं सन्तं कप्र. गतितयापि PW. विकल्पयेत्, तदनध्यवसायत इत्युपेक्ष्यम् (तु. नापू. च एपू. च टि.) ।

c) समुच्चयमात्रद्योतकः कप्र. [तु. पपा. भा.; वैतु.PW. MW. 'अपिकरोति' इति (द्वैस्वर्यदोषाच् चिन्त्यौ)] ।

d) तु. टि. अपि√कृ> अपिकुर्यात् (मै ३, २, ५) यदुक्तदिशा 'अपिः' इह गतिर्न भवति ।

e) नञर्थ-पुष्टिप्रधानम् अव्य. ।

f) अन्ववसर्गे कप्र. (वैतु. SIM. 'अपि√युज्>अपियुनक्ति' इति चिन्त्ययोगः)।

g) अन्तरर्थे स. युक्तः कप्र. उसं. (पा १, ४,९६) ।

h) संभावने कप्र. (वैतु. SIM. 'अपि···वर्षति इति)।

i) संभावनायां कप्र. (वैतु. SIM. 'अप्येति' इति) ।

j) 'अपि-कार्यम्' इत्यैकपद्यमिति यत् SIM. आह, तत् स्वरतश्चाऽर्थतश्च चिन्त्यम् ।

k) 'अभिद्रोहं चरामसि' (ऋ १०, १६४, ४) इति पाभे. विज्ञापयेद् यथा प्रकृतेऽपि 'मृषा चरणम्' एवाभिप्रेतं स्यान्न 'मृषाऽपिचरणम्' इति । एस्थि. गर्हाविशिष्टसंभावनायामयं कप्र. इति तत्त्वं (तु. सा. W.; वैतु. WI. अपि√चर् इति) ।

l) अन्ववसर्गे कप्र. द्र. । अधि (शौ ९, ५, ६) इति पञ्चमीवचनः कप्र. पाभे. गतः ।

m) समुच्चयाऽर्थस्य द्योतकाद् भावे त्वः प्र. तत्स्वरश्च ।

n) कक्षस्याऽवयविनः सतस्तदपिगतप्रदेशविशेषे वृत्तिरिति कृत्वा नायं प्रास. वा बस. वा असः.

मा ९, १४; का १०, ३, ७; तै १, ७, ८, ३; काठ १३, १४; २१, ५[२]¶; क ३१, २०[२]¶; -क्षेभिः ऋ १०, १३४, ७.

अपिकक्ष्य[a]- -क्ष्यम् ऋ १, ११७, २२.

अपि-कर्ण[b]- -र्णे ऋ ६, ४८, १६.

अपि√कृ, अपि···कृणोतु शौ ९, ४,२; ¶अपिकुर्यात् मै ३,२,५[c].

अपि√१कृत्, ¶अपिकृन्तति[d] काठ २४, ४; २५, ९; १०; २६, ५; क ३७, ५; ४०, २; ३; ४१,३; अपिकृन्तामि मा ५, २२; २६; ६, १; का ५, ६, १; ७, १; ६, १, १; तै १, २, ५, १; २; ३, १, १[२]; ६, १, ८, ४; २,१०, २; मै १, २, १०[२]; ३, ८, ८[२]; काठ २, ५[२]; ९[२]; ११[२]; १२[२]; ३, ३[२]; २४, ४; २५, ९[२]; १०; २६, ५; क १, १८; २, ३; ५[२]; ६; १०; ३७, ५; ४० २[२]; ३; ४१, ३; अपिकृन्त पै १६, १४६, ११.

अपिकर्त्स्यामि शौ १०, १,२१; पै १६, ३६, १०.

?अपि√क्षै→[d]क्षापि, अपिक्षापयति, शौ १२, ९, ६; ?अपिक्षापयतु पै १६, १४५, ६; अपिक्षापय शौ १२,१०,५; पै १६,१४६,१.

अपि√गम्>गच्छ्, अपिगच्छति शौ १२, ४, ३१; अपिगच्छन्ति मा ४०,३; अपिगच्छतु शौ २, १२, ८[e]; ९, ५, १; पै १४, ३, ३; १६, ९७, १; अपि···गच्छतु शौ १२, २, ४; अपिगच्छन्तु शौ १२, २, ४५; अपिगच्छ शौ १२, ३, ५३; †अपिगच्छतात् ऋ १०, १५४, [१-५]; शौ १८, २, १४-१८.

अपि···जगम्युः[f] ऋ १,१७९,१.

अपिग्मन् ऋ ५, ३३, १०; †अपि···अगन्महि[f] ऋ ६,५१, १६; मै १,२,५; काठ २, ६; २४, ६; क १, १९; ३७, ७; ‡अपि···अगस्महि[g] तै १, २, ९, १.

अपि√गा, अप्यगात् शौ २, ९, २; पै २, १०, ४; अप्यगुः शौ १०, ३, ९; पै १६, ६३, ८; अपिगुः ऋ ७, २१, ५.

¶अपि√ग्रह्, अपिगृह्यते तै ६, ५, ८, ५; अपिगृह्यताम् तै ६, ४, ९, १; काठ २७, ३[२]; क ४२, ३[२]; अपिगृह्येताम् तै ६, ४, १०, १.

अपि-गृह्य[h] तै ६, १, ३, ८; ४, १०, २; काठ २७, ८.

अपि-गृह्य[i]- -ह्यम् काठ २७, ३; क ४२, ३.

?अपि√घस्[j], अपिग्ध ऋ १, १५८, ५.

?अपिच्छंनेवशंगुणी[k] पै ३, २८, ५.

वा किन्तु तस. एव सुप्सुपीयः प्रकारविशेषः सासस्व. सन् पाप्र. निरुदकादिषु (पा ६, २, १८४) उसं. [तु. भा. (तै १, ७, ८, ३); वैतु. पक्षे भा. (गपू.) समुच्चयेऽपि कप्र. च तस्य समासान्तःप्रवेशं च युगपदभिसंधानः समसमर्थमिव पदयोगं ब्रुवाणः, उ. (मा ९, १४) एकस्वरत्वेन स्पष्टं संकेतितेऽप्येकसमस्तपदत्वे 'अपि' इति 'कक्षे' इति च पृथगिव सती द्वे पदे ब्रुवाणः, म. (गपू.) सामीप्यार्थे अस. इति ब्रुवाणः (स्वरतः साधुत्वेऽप्यर्थतः सूक्ष्मेवानुपपत्तिस्त्विह द्र.। कक्ष्याबन्धनाधिकरणतया कक्षाऽपिगतत्व-विशिष्टस्य कक्षाऽवयवस्यैव न तु यस्य कस्यचित् तत्समीपवर्तिनः शरीरावयवान्तरस्याभिप्रेतत्वादिति दिक्)]।

a) तात्रभविके यति प्र. तित्-स्वरः (पा ६,१,१८५)।

b) 'कर्णे' इत्यनेन सप्तम्यन्तेन कर्मप्रवचनीयतयाऽभिसंबन्धप्रवणात् (तु. ऋ ५, ३१, ९; ८, ९७, १२; १०, ८६, ४) समास अपेर् उत्तरवर्तिनोऽन्तोदात्तः एपू. उक्तयौपसंख्यानिकया दिशा सुसाधः द्र.। अथवा स. विभक्त्यर्थे अस. द्र. तेन च सासस्व. स्यादिति कोऽपि विवेकः स्यात्।

c) अन्तर्भावयेदित्यर्थः (वैतु. मै २, २, ५ यत्राऽन्तर्भाव्यानां बल्वजानां प्रविवक्षिततया तत्समुच्चायकः कप्र. अपिर् भवति न तु 'अपि···स्युः' इतीव गतिरिति)।

d) अपिर् इति यनि. निगमेषु ग. स्यादुत पदार्थसंभावनाद्यर्थेषु कप्र. इति भूयोविमर्शसहत्वमनाहतं द्र.।

e) तु. PW.; वैतु. सा. समुच्चये कप्र. अपिर् इति।

f) संभावनार्थः कप्र. इति सा.। गतिरित्यर्वाक्तनाः (तु. ऋगुत्तरा यत्र समानयोगः सम् इत्युपसर्गो विनिगमयन्निव भवति)।

g) =नापू. रू. विगतनासिक्यं च रक्षितसिच्कं च। अपिः कप्र. चार्थे इति भा.। तद् विमृश्यं (तु. नापूटि.)।

h) गस. ल्यबन्त-कृत्-प्रस्व. (पा ६,१,१९३; २,१३९)।

i) गस. उप. क्यप् प्र. (पा ३, १, ११८)।

j) यनि. निगम एकमुपसृष्टं पदं भवति (तु. PW. प्रभृ.) यद्वा पृथग्भूतपदद्वयं (तु. वें. सा.) इत्यस्य विषयस्य भूयोविमर्शसहत्वं प्रश्नितं भवति। तिङ्ङपि <√घस् इति यनि. PW. प्रभृ. आहुः; <√हन् इति वें. सा. च।

k) 'अपृच्छं नेव शं गुणी' इति शोधः विमृश्यः।

अपि √जन्

अपि-ज्[a]- -जः तै १, ७, ९, १; ४, ७, ११, २; काठ १८, १२; क २९, १; -जाय मा ९, २०; १८, २८; २२, ३२; का १०, ४, १; १९, ९, १; २४, १९, १; मै १, ११, ३; काठ १४, १.

अपि √जू

अ(पि>)पी-जू[b]- -जुवा ऋ २, ३१, ५.

अ-पितृ[c]- -तः ऋ ७, ८२, ३.

¶**अ-पितृदेवत्य**- -त्यम् काठ २४, ८; क ३८, १.

अपि-त्व- अपि द्र.

¶**अपि √दह्**, अपिदहति तै २, १, ४, ७; ५, ४, ५, ४; अप्यदहत् तै २, १, ४, ६; ५, ४, ५, ४.

अपिधक्ष्यति काठ १०, १०.

अपि-दुह्य[d] मै २, ५, ३^{२}; ३, ३, ७^{२}; काठ १३, ४^{२}; २१, ८^{२}.

¶**अपि √दुह्**, अपिदुदुहे मै ३, ३, ४; ४, ७, ४.

अपि √धा, ¶अपिदधाति तै १, ७, ३, १; २, २, १०, ४; ५, १, ९, ५; १०, १; २, ७, ३; ८, १; ९, २; ३, ४, १; ४, ६, १; ५, १०, ७; ७, ४, २; ६, ३, ५, ४; १०, १; मै १, ६, ३; ५; ९; ८, ९; २, १, ६; १०; ६, १; ३, १, ९; ३, १०; ७, ६; ९, ५; १०, ४^{२}; ४, १, ३; ३, १; ५, ५^{२}; ७, ४^{२}; काठ ६, ६; १०, ६; ११, ५; १५, १; १९, १०^{४}; २०, ६; २१, १; ८^{२}; ९^{३}; १०; २४, ७; २६, २; ७; २७, ६; २८, ६; ९; ३१, २^{२}; ३७, १४^{४}; क ४, ५^{२}; ३०. ८^{४}; ३१, ८; ३७, ८; ४०, ५; ४१, ५; ४२, ६; ४४, ६; ९; ४७, २^{२}; ¶अपिदधाति मै १, ८, ६; अपिदधामि मा ११, ७७; का १२, ७, १२; तै ४, १, १०, २; मै २, ६, १; ७, ७; ४, ३, १; ५, ५; काठ १५, १; १६, ७; ३७, १३; शौ ४, ३६, २; १६, ७, ३; पै १, ४२, १; १०, १२, ७; अपिदध्मः मै १, ७, १; ८, ९; पै १६, १५१, ६; †अपिधत्स्व ऋ १०, ८७, २; शौ ८, ३, २; पै १६, ६, २; अपि····धेहि[e] ऋ १०, ९८, ११; पै १३, ९, १०; ¶अप्यदधुः मै ३, १०, ४; अपि····अदधुः[f] ऋ १०, ५६, ४; ¶अपिदध्यात् तै २, ६, ६, ६; ८, २; ५, २, ५, ३; ७, २: ३, ७, ४; ४, १, ४; ६, ६, २; ६, ३, ५, २; मै १, ४, १३; ६, ९; १०, २०; २, ३, ७; ३, ३, १; ९, १; १०, १^{२}; ३; ४, १, ३^{२}; २, १०; ५, ५^{३}; ७, ७; काठ ८, ८; १२, ५; २०, ३; २३, ६; २४, ६; २६, २; ३; ३१, २^{२}; क ७, ३; ३१, ५; ३७, ७; ४०, ५; ४७, २^{२}; ¶अपिदध्यात् मै ४, ५, ५; ¶अपिदध्याम् मै २, १, १०.

¶अप्यधात् मै २, १, २; ३, ३, ९; अप्यधाम् शौ ७, ३६, २.

¶अपिधीयते मै ३, १०, ५; ¶अपिधीयते मै १, ८, ९; अपिधायि शौ ५, ३०, १५; पै ९, १४, ५.

१अपि-धान[g]- -नम् शौ ७, ३६, ३; ११, ३, ११; १८, ४, ५३; पै १६, ५४, १; -†ना ऋ १, ५१, ४; १६२, १३; मा २५, ३६; का २७, १३, ५; तै ४, ६, ९, १; मै ३, १६, १; काठ ४६, ४.

अपिधान-वत्[h]- -वन्तम् ऋ ५, २९, १२.

¶**२अपि-धान**[i]- -नः काठ ११, १; ४.

¶**अपि-धाय**[d] मै २, ६, ६; ४, ६, ३^{२}; ९; काठ १५, ५; २०, ८; क ३१, १०. [°धाय अन्°]

अपि-धि[j]- -धीन् ऋ १, १२७, ७.

¶**अपि-धेय**[k]- -यः मै ४, ५, ५.

अपि-हित[l]- -तः पै ८, २०, ११; -तम् ऋ १, ३२, ११; ५, ६२, १; १०, १२९, ३; मा ४०, १७; का ४०, १, १५; पै १३, ६, ११†; १६, ३९, ८; -†ता

a) गस. डान्त-कृत्-प्रस्व. (पा ३, २, १०१; ६, २, १३९)।

b) गस. क्विबन्त-कृत्-प्रस्व. पूप. दीर्घत्वं च उसं. (पा ३, २, १७७; ६, २, १३९; ३, ११६)। पाप्र. ह्रस्वाच्कमात्रत्वपक्षः यस्था. आलोच्यमानः द्र.।

c) बस. अन्तोदात्तः (पा ६, २, १७२)। उप. √पि <√प्यै + भावे वा कर्मणि वा क्विप् प्र.। यत्तु MW. तस. इतीवाह, तन्न। तथात्वे ह्यु आद्युदात्तत्वप्रसंगात्।

d) गस. ल्यबन्त-कृत्-प्रस्व. (पा ६, १, १९३; २, १३९)।

e) तु. GW.; वैतु. समुच्चयार्थस्याऽप्राकरणिकत्वात् तद्वादिनौ वें. सा. च चिन्त्यौ।

f) देवेषु क्रतोर्निधानस्य श्राविते अपिद् गतिः द्र. (तु. PW. प्रमृ.; वैतु. सा.)।

g) गस. ल्युडन्त-कृत्-प्रस्व. (पा ६, १, १९३; २, १३९)।

h) म(>व)तुपः पित्त्वान्निघाते स्वरः पूर्वावस्थ एव।

i) गस. उप. कर्तरि ल्यु>अनः प्र. (पा ३, १, १३४)।

j) सस्व. नापू. द्र.। उप. भावे किः प्र. (पा ३, ३, ९२)।

k) गस. यदन्त-कृत्-प्रस्व. (पा ६, १, २१३; २, १३९)।

l) कर्मणि क्तेऽनन्तरगतिस्वरः (पा ६, २, ४९)।

ऋ ४, २८, १; मै ४, ११, २; काठ ९, १९; –तानि ऋ ४, २८, ५. [°त- अपूप°]

¶अपि-हिति[a]– -त्यै मै २, ४, २; ३, ८, ७; १०, २; काठ १२, १२.

अपि √१धाव्, अपिधाव पै ५, २८, ३.

¶अपि-धिष्ण्य[b]– -ष्ण्यम् मै ३, ९, ३.

अपि √नह्, अपिनह्यते[c] पै ९, ६, ४; अपिनह्यसि पै ५, ३२, ९; अपिनह्यामि ऋ १०, १६६, ३; शौ १, १४, ४; ७, ७३, ४; ५[२]; १००, ३; पै १, १५, ४; ९४, १; २; ५, २०, ५; १३, १३, १; २[२]; अपिनह्यन्तु पै १३, १०, १०; अपिनह्>ह्या शौ १०, ९, १; पै १६, १३६, १; अपिनह्यतम् शौ ६, ५०, १; अपिनह्यत शौ ५, ८, ४; पै ५, ९, ८; २०, ६; ¶अपिनह्येयुः काठ ३३, ७.

अपि-नद्ध[d]– -द्धम् ऋ १०, ६८, ८; शौ ९, ३, १८; २०, १६, ८†; पै ९, ६, ५; १६, ३९, ८; ४०, ९. [°द्ध- अन्°]

¶अपिनद्धा(द्ध-अ)क्ष[e]– -क्षः मै २, १, ६.

अपि-नह्यमान[f]– -ने शौ १२, ७, १४; पै १६, १४३, ५.

¶अपि-नि √धा

अपिनि-धाय[g] मै ३, ६, ६.

अपि-नि √ष्ठा←स्था

अपिनि-ष्ठि(त→)ता– -ता पै १६, ३९, १०.

अपि √नी, ¶अपिनयति तै २, २, २, १; मै १, ८, ९; २, १, १०; ४, ८, ३; काठ १०, ५; २६, २[h]; अपिनयामः पै १६, ३६, ५.

¶अपि-नीय[g] तै २, २, ८, २.

अपि-पक्ष[i]– -क्षम् तै ५, ५, ८, २¶; –‡क्षे[j] मै १, ११, २; ३, ३, ५[२].

¶अपि √पद्>पादि, अपिपद्यते मै १, १०, १७[k]; काठ ३६, ११[k]. अपिपादयति मै १, १०, १७; काठ २८, ४; ३२, ३; ३६, ११; क ४४, ४.

अपि-पद्यमान[l]– -नान् मै १, १०, १७; काठ ३६, ११.

अपि √पृच्>ञ्च्, ‡अपिपृञ्चन्ति[m] शौ ५, २, ३; २०, १०७, ६.

अपि…अप्राक् शौ १०, ४, २६; पै १६, १७, ७.

अपि √प्रा

अपि-प्रा(ण>)णी[n]– -णी ऋ १, १८६, ११.

अपि √बन्ध्, अपिबध्नामि पै ६, ६, ९.

¶अपि-भाग[o]– -गः मै २, ५, ११[४]; काठ १३, १३[४].

अपि √भू, ¶अपिभवति काठ ११, २; १२, ६; १०; ३४, ८; ¶अपिभवतः काठ १२, ६; ¶अपिभवन्ति काठ १०, १०[२].

अपि…भूतु ऋ ८, ४४, २८[p];

a) गस. भावे क्तिनि 'तादौ' (पा ६, २, ५०) इत्युक्तः स्वरः।

b) अस सासस्व. (पा २, १, ६; ६, १, २२३)।

c) 'अपिनह्यन्ते' इत्यस्य रू. मूलतः सतः स्थाने विकृतं रू. सु-शोधं द्र.।

d) कर्मणि क्तेऽनन्तरगतिस्वरः (पा ६, २, ४९)।

e) बस. २अक्ष- इति उप.। 'उपसर्गात्' (पा ६, २, १७७) इत्यत्रोपसर्गशब्देन सामर्थ्यादुत्सृज्यमानेन धातुजेन सहितस्याप्युपसर्गस्य ग्रहणादन्तोदात्तः उसं. द्र.। भवतु वा अक्षन्- इति उप.। तदा समासान्त-षजन्तत्वे सति चित्स्वरः स्यात् (पा ५, ४, ११३; ६, १, १६३)।

f) गस. कर्मणि शानजन्त-कृत्-प्रस्व. (पा ६, १, १८६; २, १३९)।

g) गस. ल्यबन्त-कृत्-प्रस्व. (पा ६, १, १९३; २, १३९)।

h) तु. टि. सस्थ. अति √नी>…नयति।

i) सस्व. कृते तु. अपि-कक्ष-। यत्तु भा. (तै ५, ५, ८, २) अ-पि-पक्ष- इति प्राति. इति मत्वा व्याख्याने पर्यभ्राम्यत्, अपार्थमेव तत्। यथाकथमप्यन्तोदात्त उपपद्यमानेऽपि तात्पर्यतो विरोधात् (तु. मै ३, ३, ५ यदन्व् एकत्वविशिष्टाऽपिपक्षात्मक-वेदिभागविशेषाधिकरणतया साम्यविशेषगानं विधीयते न तु भा. अनु द्वित्वविशिष्ट-वेदिकोण-विशेषाधिकरणतयेति। एस्थि. च यदपि भा. अतेद् वीप्सार्थे गतित्वमिवाह, तदपि भ्रष्टमूलं द्र.। मै. अनु सप्तम्यर्थेऽसौ कप्र. इत्येवमेव सुवचत्वात्। तत्स्वरपार्थक्यमप्येतत्-सूचकं भवतीति चाऽपरा दिक्।

j) 'अपि-पक्षः' इति पपा. चिन्त्यः [तु. 'अपि-कक्षे' इति पाभे. (ऋ ४, ४०, ४)]।

k) तु. सस्थ. टि. २अनु। सगतिकमाख्यातिकं मन्वानः SIM. चिन्त्यः।

l) गस. शानचो निघाते सतिशिष्टः श्यन्नन्ते नित्-स्वरः प्रकृत्या (पा ६, १, १८६; १९७; २, १३९)।

m) 'अपिवृञ्जन्ति' इति ऋ (१०, १२०, ३) पाभे.।

n) गस. उप. कर्तरि ल्युट्। कृत्-प्रस्व. [यक्र. पा ३, ११३; ६, १, १९३; २, १३९ (तु. वें. ORN. NW. च; वैतु. सा. PW. GW. MW. च <अपि- प्र √१अन् इत्युत्स्वरलक्षणमिव वदन्तः सन्त उपेक्ष्याः)]।

o) बस. पूपप्रस्व. (पावा २, २, २४; पा ६, २, १)। उप. यद्र.।

p) तु. GW.; वैतु. सा. PW. च संभावनायां कप्र. अपिद् इति [वैतु. ऋ १०, १४२, १ यत्र स-प्रकरण-

अप्यभूत् पै २,३,५; अपि···अ-भूत् ऋ १०,१४२,१[a]; अप्यभूः शौ २, १०,७; अप्यभूम ऋ २, ११, १२[b]; अपिभूम>मा ऋ ७, ५७,४[c]; तै ३, ३, ११,४[d]; शौ ७, २१, ३[e].

†अपि√मद्, अपि···मत्सथ>था[f] ऋ १, १८६, १; मा ३३, ३४; का ३२, ३, ५.

¶अपि-मन्त्र- -न्त्रम् काठ १३, १. [°न्त्र- अन्°]

†अपि√मृष्, अपिमृष्यते ऋ ६,५४, ४; अपिमृष्ये ऋ ७, २२, ५; कौ २, ११४९.

अपिमृष्टाः ऋ ३, ३३, ८.

अपि-यत्- अपी(पि√इ) द्र.

अपि√या, अपियामि[g] शौ ४, ३७, ७; अपियातु पै १३, ४, ९.

अपिया- अप्य- <√*अप् द्र.

अपि√रिप्

अपि-रिप्त[h]- -प्ताय ऋ १, ११८, ७; ८,५,२३.

अपि√रुह्, अपिरोहति ¶तै २,५, १, ३; शौ ८, १२, २; पै १६, १३४,१; ¶अपिरोहात् तै २,५, १, ३; अपिरोहतु शौ ४, १२, ३; १२, १, ३५.

अपि√लिह्, [i]अपिलेलिह्यते[i] पै ११, ७, ७.

अपि[j]√वत्[k]>वाति, अपि···वतेम ऋ [७,३,१०;४,१०;(१०,६)].

अपिवातयामसि ऋ १, १२८, २; †अपिवातय ऋ [१०, २०, १; २५, १]; कौ १, ४२२; जै १,४१,४; †अप्यवीवतन् ऋ १०, १३, ५; शौ ७, ५९, २.

त्वेऽपि PW. यनि. अनुमन्वानो व्याहन्येत (तु.नाउ.टि.)]।

[a]) तु. PW. प्रभृ.; वैतु. सा. सांभावनिकः कप्र. अपिर् इति [तथाभाषी ष. चाऽश्रुतिं स. च श्रुतिं प्रत्यसाविह च ऋ ८, ४४, २८ इत्यत्र च (तु. नापू. च नाउ. च टि.) अपि पर्यनुयोज्यः स्यात्]।

[b]) तु. PW. ORN. प्रभृ.; वैतु. सा. सानुनयप्रश्ने कप्र. अपिर् इति (तु. नापू. टि. यदतु पर्यनुयुज्यमानोऽसाविह्याऽध्याहारमुखेन स. उपपत्तिमिवाह)।

[c]) तु. PW प्रभृ.; वैतु. सा. ईषदर्थे कप्र. अपिर् इति (नापूपू. टि. कप्र. पक्षे स. विषये पर्यनुयोगो जागरूक-एव द्र.। अस्मद्वाच्येषु दियुतः साधिकरणतायामुपपद्यमानायामप्यस्मद्वाच्यानां दियुति साधिकरणतायाः कल्पनस्य नितरामसंगतेरिति दिक्)।

[d]) तु. K.; वैतु. सा. भा. च (सप्रकरणत्वात् तु. नापूपू. टि., श्रुत्यभेदाद् नाउ. टि. च)।

[e]) तु. PW. प्रभृ.; वैतु. सा. [तु. नापूपू. टि. (विषयतात्मकमपिना ग. वाच्यं सत् स. इदं वाच्यमिति चाऽनुसंदधान उपेक्ष्यः)]।

[f]) लेटि सिपि युथा-युक्तत्वात्तिङो निघाताऽभावः। 'नः' इति 'जुगत्' इति च कर्मद्वयमेतदभिसंबद्धं द्र.। सकर्मकत्वे तु. ऋ ४, ३१, २; ६, ४४, १६; ८, ९४, ६ (तु. GW.; वैतु. वें. सा. PW. अपिः संभावनायाम् कप्र. इत्यभिप्रायुकाः)। यत्तु सा. 'युथा' इत्येतद् उपमार्थीयम् अव्य. इतीवाऽभिसंदधान एतच्छिरस्कमन्यद् उपमानवाक्यं चाऽऽचिचिक्षिप्सित-तथेत्येतच्छिरस्कं अन्यदुपमेयवाक्यं चाऽऽरचयेत्, तदसत्। तथा हि सति 'युथा' इत्यस्य जिगमयिष्यमाणेन क्रिप. संबन्धस्याऽश्रावणत्वात् श्रूयमाणेन च प्रकृतेन क्रिप. साक्षात्संबन्धाऽभावाद् यनि. तिङो निघाताऽभावोऽनुपपन्नः स्यादिति दिक् [एवं तु उ. म. (मा ३३, ३४) यदीये वा. 'विश्वं जुगत्' इत्येतत् पदद्वयं सतः संबन्धादपास्तं सदपार्थं चिक्लेशयिषितमिवाऽऽपद्यते]।

[g]) अन्तर्भावितण्यर्थं रू. द्र. (तु. तच्छिपयद् नाउ. पै. रू.)। एस्थि. 'अपियामि' इति WR. सर्वसाद्यविरुद्धा च छन्दोदूषणी च सती शुशोधयिषा नैवाऽऽद्रियेत। यदपि शोधममुमुपादाय W. संधान-परतया व्याचष्टे, तदप्यपुष्टं भवति। शोधोऽपुष्ट इति च तदभ्युपगमेऽपि √दो इत्यस्योक्ताभिप्रेतार्थेऽप्रवृत्तेश्च (यतु. टि. √३दा)। अस्य नापू. पाभे. द्र.।

[h]) कर्मणि क्तेऽनन्तरगतिस्वरः (पा ६, २, ४९)।

[i]) 'तेनापि लल्हीग्र तेन' इति मूको. अनु मुपा. पादो भवति। तत्र 'तेनाऽपिलेलिह्यते न' इति त्रिपदात्मकः शोधः सुवचः (भूयसेऽपि सस्थ. शोधाय तु. टि. अहि- > -ना)।

[j]) तु. PW.; वैतु. सा. यमन्व् अयम् अपिः ऋ १, १६५, १३ इति १०, २०, १ इति च द्वे स्थ. वर्जमन्यत्र यनि. स्थ. अगतिः कप्र. भवति।

[k]) तु. PW. प्रभृ.; वैतु. सा. यमन्व् अयं धा. ऋ ७, ६०, ६ इत्येतत् स्थ. वर्जमन्यत्र यनि. स्थ. आस्थेयो न भवति। यनि. णिजन्तानां रू. पाधा. चु. √वात इत्यतो निष्पन्नत्वेन प्रतिपत्तेश्च ऋ ७, ३, १० इत्यत्रत्यस्य रू. वर्णान्तरागममात्रपूर्वकं √वन् इत्यतो निष्पन्नत्वेन संकेताश्चेति यावत्। तत्त्वतस्तु पारिणामिकोऽयं धा. भवति √वृत् इत्येतेन च √वन् इत्येतेन चाऽभिसंबद्धः संस्तदुभयगम्यस्य पृथग्भूतस्य गतिसंभजनात्मकस्याऽर्थद्वयस्याऽपि वाचकः फलद्वयोपेतैकनालौपम्यमागिति दिङ्मात्रम्।

ϕअपि-वृतत्[a]- -तन्तः ऋ [७, (३, १०; ४, १०) ६०, ६].

अपि-वात- सु°

†अपि-वातयत्[b]- -यन्तः ऋ १, १६५, १३; मै ४, ११, ३; काठ ९, १८.

अपि√वप्, ¶अपिवपति तै ३, ४, १, १; ¶अपिवपन्ति मै ३, १०, ४; अपि···वपामि शौ १२, ३, २२; ¶अप्यवपन् मै ३, १०, ४.

अपि√वह्, ¶अपिवहति मै १, ८, ९; २, १, १०.

अप्यूहे ऋ १०, ५२, ३; †अप्यूहे ऋ ७, १०४, १४; शौ ८, ४, १४; पै १६, १०, ४.

अपि√२वृ, अपि···वः[c] मै ४, १४, ५.

अ(पि>)पी-वृत[d]- -तः ऋ १०, ३२, ८; -तम् ऋ १, १२१, ४; २, ११, ५.

अपि√वृच्, अपिववृक्तम्[e] ऋ ६, ६२, १०.

†अपि√वृज्, अपिवृञ्जन्ति[f] ऋ १०, १२०, ३; तै ३, ५, १०, १; कौ २, ८३५; जै ४, ५, ७; पै ६, १, ३; अपि···वृञ्जन्ति[g] ऋ ६, ३६, २. अपि···अवृजन् ऋ १०, ४८, ३[g].

अपि√वृत्>वर्ति, अपि···अवर्तयः ऋ १, १२१, १३.

अपि√व्ये, अपिव्ययामसि शौ १, २७, १.

¶अपि-व्रत[h]- -ताः मै ३, ९, १.

अपि√व्रश्च्>वृश्च्, अपिवृश्चामि शौ २, ३२, २; ५, २३, ९; १०, ६, १; अपि···वृश्चतु शौ १, ७, ७; †अपिवृश्च ऋ ८, ४०, ६; १०, ८७, १६; शौ ७, ९५, १; ८, ३, १५; पै १६, ७, ६.

अपि-शर- -रम् पै ११, २, १०.

अपि-शर्वर[i]- -रे ऋ ३, ९, ७; ८, १, २९.

आपिशर्वर[j]- -रः तै ७, ३, १३, १; काठ ४३, ३.

अपि√शस्

अपि-शस्[k]- -शसः मै ४, १३, ४; काठ १६, २१.

अ-पिशाचधीत[l]- -तः खि २, १०, २; पै ११, १, ८.

अपि√शृ>शृ, अपिशृणीमसि शौ २, ७, ५; अपिशृणातु शौ ६, १२, २; अपिशृण शौ १९, ४५, १; अपिशृणीहि शौ १६, ७, १२; अपि···शृणीतम् शौ ६, ५०, १.

¶अपिशीर्यते काठ ३५, १६.

अपि-शीर्ण[m]- -र्णाः शौ ४, ३, ६.

अ-पिष्ट- -ष्टम् पै २, २, ५.

अपि√ष्ठा (<स्था) > तिष्ठ, अपिष्ठात>ता शौ ५, ११, ५; पै ८, २, ५; अप्यतिष्ठत् तै ५, ६, १, ३; मै २, १३, १; काठ ३९, २; शौ ३, १३, ४.

अपि-ष्ठित[n]- -तम् ऋ १, १४५, ४.

¶अपि-सं√नह्, अपि···संनह्येत्[o] तै २, २, ८, १; ३, १, ५.

¶अपि√सृज्, अपिसृजति तै ६, ४, ४, ४[2]; ६, ६, २; ९, २; मै ३, ९, ४; काठ १२, ५; २६, १; २७, १[2]; ३०, १; ७; क ३७, ८; ४०, ४; ४२, १[2]; ४६, ४.

अप्यसृजत् मै १, ९, ८; २, ३, ७; ५, ५.

---

a) गस. अन्तर्भावित-ण्यर्थक-शत्रन्त-कृत्-प्रस्व. (पा ६, १, १८६; २, १३९)।

b) सस्व. नापू. द्र.। विशेषस्त्विह णिचः श्रवणमात्रे द्र.।

c) 'अप···वः' इति ऋ (२, १४, ३) पाभे.।

d) कर्मणि क्तेऽनन्तरगतिस्वरः (पा ६, २, ४९)। 'निपातस्य च' (पा ६, ३, १३६) इति कृत्वा पूप. दीर्घत्वं भाषमाणः सा. उपेक्ष्यः। पूप. दीर्घे तदशिष्टत्वात्। तर्हि कथं दीर्घ इति। उसं. इति। 'नहि-' (पा ६, ३, ११६) इत्यत्र धा. च प्र. चेति।

e) अत्र धा. प्रति विप्रतिपत्तिः द्र.। तद् यथा। √वृज् इति सा. McG. च। √व्रश्च् इतीतरे PW. प्रभृ.। अर्थत उत्तरः कल्पः प्रकरणं नेदीय इव स्पृशेदिति कृत्वा √व्रश्च् इत्येतत्-सजन्मा यनि. धा. (यद्र.) कृताऽऽदरः द्र.।

f) अपि सामुच्चयनिकं कप्र. भाषमाणः सा. उपेक्ष्यः (वैतु. ऋ १०, ४८, ३ इत्यत्र स्वयमसौ)। इह च तदुद्धृतं श्रुत्यन्तरमपि सावधानं संगम्यमानम् अपेर् गतित्वमेव साधयेदिति दिक्।

g) 'अपि' यथा गतिस्तथा नापूटि. द्र.।

h) बस. पूपप्रस्व. (पावा २, २, २४; पा ६, २, १) उप. यद्र.।

i) सस्व. कृते तु. टि. अति-शर्वर-।

j) तात्रभविकः अण् प्र. (वैतु. भा. 'अपि-शर्वरी-' इत्यतोऽकृतसमासान्तादेव स्वार्थे प्र. इति)।

k) उस. क्विबन्त-कृत्-प्रस्व. (पा ६, २, १३९)।

l) तस. नञ्-स्वरः (पा ६, २, २)। उप. तृतस.। अन्तोदात्तः मुपा. चिन्त्यः (तु. आपमं १, १३, १)।

m) सस्व. नापू. द्र.।

n) सस्व. कृते तु. टि. अति√क्रम्>२अति-क्रान्त-।

o) बल्बजानामेवेध्मे संनह्यत्वेन विधानश्रुतेः संनह्यान्तरस्य चाश्रुतेः समुच्चयाद्यर्थेऽपेः कर्मप्रवचनीयत्वमनुपयुक्तं स्यात् (तु. भा.)। सहार्थस्य च प्राधान्येन द्योत्यत्वदर्शनाद् गतित्वमुखता तदर्थ सार्थेति दिक्। एस्थि. 'इध्मे' इति स १ द्र.।

अपि… असृज्यन्त[a] काठ३४,८.
अपि-सृज्य[b] तै ३, २, २, १.
¶अपि√हन्, अपिहन्ति मै ४,५,५; अपिघ्नन्ति खि ५, २२,७$; तै २, १,५, ३; अपिहन्यात् मै ३,१०, ४; ४, ७, ४; काठ१२, ५; २६, १०; क ४१, ८.
¶अपि√१हा
अपि-हीन[c]- -नाः मै ४, २,११.
अपि-हित-, अपि-हिति- अपि√धा द्र.
अपि√ह्नु, अपिह्नुतः ऋ८,३१,७.
अपी(पि√इ),अप्येति ऋ १, १६२, २; ३, ३३, २; ९, ७१, ६; मा २५, २५†; का २७, १२, २†; तै †४, ६,८, १; ३; ५, ६, ६, ४¶; शौ ५, १८, १३; १०, १०, ६; पै ३, ३२,३[d]; अप्येति ऋ १०, ११५, १; तै ३, १, १०,२; काठ ३५, ८; अपि-यन्ति ऋ १, १४०, ७; [(२, १, ९) ३, ८, ९; ७, ४७, ३]; मा ३४, ११; का ३३, १, ५; तै ७, २, ८, ६¶; शौ ४, ३४, २; पै ६, २२, २; अप्येतु ऋ [२, ३, ९[e]; (३, ८, ९; ७, ४७,३)]; मा ८, ६१; २९, २; का ३१, १, २; तै १, ५, १०, ४; ६, ३, २; ३, १, ४ ३[२]; ११,२†; ५, १,११,१¶; मै १, ७, १; ८, ९; ३, १६, १‡[f]; २; ४, १४, ८†; काठ ३०, ८; ३४, १९; ३५, ५; ४६, २; ४‡[f]; क ४८, ६; शौ २, ३४,२; पै ९, १७, ३[g]; १४, ३, ३; १६, १०७, ६; अपीहि मा ८, ५०[3]; का ८, २२, ४[3]; तै ३, ३, ३, ३[3]; शौ १८, २, ११‡[h]; अपीतम् मा २, १७[i]; का २, ४,५; शौ १२,३,४४; अपीत तै १, ८,५,२‡[j]; अपीतन शौ १०, ५, २३; पै १६, १३०, ३.
†अपि-यत्[k]- -यन् ऋ ८,४३,७Ø; -यन्तम् ऋ १, १६०, २०; मा २५, ४३; तै ४, ६, ९, ४; काठ ४६, ५.
अपी(पि-इ)ति[l]- -तेः ऋ १, १२१, १०.
अपी(पि-इ)त्य[b] ऋ २, ४३, २.
?अँ-पी[m]- -प्यः ऋ ६, ६७, ९.
अपीच्य- अप्य(पि√अ)ञ्च् द्र.
अपी-जु- अपि√जू द्र.
अपी-वृत- अपि√२वृ द्र.
अपी(पि√१इ)ष्, अपि…इष्यते[n] ऋ ९, ६९, १.
¶अ-पुत्र[o]- -त्रः मै ३, २, ६.
अपुत्र-ता[p]- -ता पै १६, १४९, ६.
अ-पु(त्र्य>)त्र्या[q]- -त्र्या पै ५, ३७, ३.
†अ-पुनर्[r]- -नः ऋ १०, ६८, १०; शौ २०, १६, १०.

a) 'अन्तःसंकलनपूर्वम्' इत्युपसर्गार्थे प्रकरणासंगते सत्यू अपिमगतिं कुर्वाणः SIM. चिन्त्यः।
b) गस. ल्यबन्त-कृत्-प्रस्व. (पा ६,१,१९३;२,१३९)।
c) गस. क्तेऽनन्तरगतिस्वरः (पा ६, २, ४९)।
d) 'अप्येतु' इति शौ (२, ३४, २) पाभे.।
e) अपेर् गतित्वेऽव्यवस्थितचित्तः सा.चिन्त्यः। देवानां पाथसोऽस्मद्विषयाया अन्तःसमावेशविशिष्टाया अगति-पर्यायभूताया एव सत्या गतेर्विवक्षितत्वादिति दिक्। एस्थि. 'अस्मे' इति न द्वि३, किन्तर्हि स३ द्र.।
f) 'अप्येति' इति ऋ (पा १, १६२, २) पाभे.।
g) 'अप्येति' इति शौ (५, १८, १३) पाभे.।
h) 'उपेहि' इति ऋ (१०,१४,१०) पाभे.। 'अपेहि' इतीव दुष्टे पा. सत्यू अपमुपस्याऽर्थे ग्राहयिष्णुतया च पक्षे तदीये वर्जनार्थे सुस्थिते सति तं पूर्वार्धीयेन द्वि. वर्तमानेन 'सारमेयौ' इति पदेनाऽसमर्थयोगमिव कारयिष्णुतया च नितरां दयनीयः सा. उपेक्ष्यः।
i) द्र. निष्ठायां रू. आह। तदपि विमृश्यम्।
j) 'उपेहि' इति ऋ (१०,१४,१०) पाभे.।
k) गस. शत्रन्त-कृत्-प्रस्व. (पा ६, २, १३९)।
l) क्तिनि 'सादौ' (पा ६, २, ५०) इति पूप्रस्व.।
m) तस. नञ्-स्वरः (पा ६, २, २)। यनि. रू. पुं. प्र३ द्र.। उप. √पी (<√प्री)+क्विप् [वैतु. पाप्र. <√प्यै (उसं. पा ६,१,२८उ.); <√२पा वा (उसं. ईः प्र. किस्त्वं च पाउ ३, १५९)]। यत्तु १अपस्-(+यत् >अपस्य- > -स्याः =यनि. रू. इतीव सा., २अप्- >अप्य- >अप्या- >अपी- >यनि. रू. [स्त्री. ष१ (=अयज्ञसाचः); वैतु. सा. पुं. प्र३] इति PW. प्रमृ. चाऽऽहुः, तत्र सदसतोर्भावयोर्विविचः प्रमाणम् [इह 'हे मित्रावरुणौ! य ओहसा न देवासः न मर्ताः (भवन्ति, ये च) अ-यज्ञसाचः (=अ-देवपृणाश्च) अप्याः (=अ-पितृपृणाः) पुत्राः न (=इव च कृतघ्ना भवन्ति), तेऽसुराः यद् वां स्पूर्धन् (=स्पूर्धनि स१) युव-धिता प्रिया धाम प्रमिनन्ति (तद्) अंहः 'विचयिष्टम्' इति नापू.मन्त्रान्त्यभागेन वा.द्र.]।
n) तु. GW.; वैतु. इतरे सा. PW. प्रमृ. च कप्र. पृथग् अव्य. चेति कृत्वा योजुकाः।
o) बस. अन्तोदात्तः (पा ६, २, १७२)। उप. यद्र.।
p) भावे. तल् प्र., लित्स्वरश्च (पा ५, १, ११९; ६, १, १९३)।
q) तस. उप. पुत्र्य- (पुत्र+यत्)।
r) सस्व. द्विपूटि. द्र.। वा. वि. वा क्रिवि. वा भवति।

¶अ-पुनराभाव[a]- -वाय मै ३, ८,२.
अ-पुनर्दीयमा(न→)ना[b]- -ना शौ १२, ९, ६; पै १६, १४५, ६.
*अपुर्- √*अस्पृ द्र.
अ-पुरोगव[c]- -वासः खि ५, २०, २; शौ २०, १३५, ७.
¶अ-पुरोरुक्क[d]- -क्कः काठ २७, १०.
?अपुरोहि[e] पै १०, ४, ६.
¶अ-पुरोहित[f]- -तम् काठ २७, ८.
अ-पुल- -लम् पै १५, ६, ८.
?अपुलंपतु[g] पै २, ८१, २.
*अपुव- √*अपुवाय् √*अस्पृ द्र.
†अ-पु(ष्प→)ष्पा[h]- -ष्पा ऋ १०, ९७, १५; मा १२, ८९; का१३, ६, १५; तै ४,२, ६,४; -ष्पाम् ऋ १०, ७१, ५.
¶अ-पूत,ता[i]- -तः तै ६, ४,९,२; मै २,१,३;५,५; -तम् मै १,६,८; काठ ६, ४; ३०, ९[२]; -ता तै २, १, १०, २; काठ २३, ९; क ३६, ६; -तौ तै ६, ४, ९, १.
अपूत-पा[i]- -पाः तै ४, ४, ९, १.
अ-पूतभृत्[i]- -भृत् मै २, ११, ५; काठ १८, ११; क २८, ११.
अपूप-√*अस्पृ द्र.
†अ-पूरुष[h]- -षम् ऋ १०, १५५, ३; पै ६, ८, ७.
अ-पूरुषघ्न[i]- -घ्नः ऋ १, १३३, ६.
अ-पूर्व्य[h]- -र्वम् खि ४,११,२; मा ३४, २; -र्वेण शौ १०, ८, ३३.
†अ-पूर्व्य,र्व्या[k]- -०र्व्य ऋ ८, २१, १;८९,५; कौ १,४०८; २,५८; ७७९; ३, २, ७; जै १, ४५, १०; २, ६, १; ३, ६, ४; शौ २०, १४, १; ६२, १; -र्व्यः ऋ १, १३४, ६; -र्व्यम् ऋ ३, १३, ५; ५, ५६, ५; ८, १८, १; १०, २३, ६; -र्व्या ऋ १, ४६, १; ६, ३२, १; ८, ६६, ११; कौ १, १७८; ३२२; २, १०७८; जै १,१९,४; ३३,१०.
अ-पृणत्[i]- -णतः ऋ ५, ७, १०; ६, ४४,११;-णन् ऋ १०,११७,१; -णन्तः ऋ ५,४२,९; -णन्तम् ऋ १, १२५, ७; १०,११७,७.
अ-पृतन्य- -न्यः पै ६, ९, १०.
अपे(प√इ),अपायति ऋ ८, ६६, १५;शौ ४, ३, ५; ६, ६, २; २०, १; १०, १, १३; १९, ४९, १०[३]; पै १४, ४,१०[३]; १६, ३६, ३; अप···अयति ऋ ८, ६६, १५; अप···भयत् पै ५, १, १; अपायाते शौ ७, ९५, ३; अपायत ऋ १०,७२,६. अपैति ऋ १, १२४, ८; अप··· एति ऋ १,१२३,७; ¶अपयन्ति तै ६,५,११,२; मै ४, २,८; २, ३, २[२]; †अप···यन्ति ऋ १, ५०, २; कौ ३, ५, ७; शौ १३, २, १७; २०, ४७, १४; अपैतु शौ १०, १, १०; पै १, २१,५; १६,३५,१०; अप···एतु ऋ ८, ६७, १५; काठ ३८, १३; अप-(एतु) ऋ८,६७,१५[m]; पै१,२१, ५; अप···यन्तु मा ३५, १; का ३५,४,१; पै १, ५९, ५; अपेहि ऋ १०, १६४,१; शौ ५, ७,७; ६,१६,३;४५,१;७,९३,१;२०, ९६,२४†; पै ५, १,२[२]; ७, ९, ६[n]; अप (इहि) पै १४,३,१०[o]; †अपेत ऋ १०, १४, ९; मा१२, ४५; का १३, ४, १; तै ४, २, ४, १; ५, २,३,१[२]¶; मै २, ७, ११; ३, २, ३; काठ १६, ११; २०,१; क २५, २;३१, ३; शौ १८, १, ५५; $पै ३, ९,७; ४, १७, ७; १९, ७; ५, १, ५; १३, ४, ११; अप···इत ऋ १०, १०८, १०; अपेतन शौ ६, ८३, २; पै १, २१, ३; ¶अपेयुः मै ३, ८, ४.
*अपा(प-अ)य-
अपाय-वत्- -वान् पै४,५,१०[p].
अपा(प-आ)यिन्- अन्°

a) तस. नञ्-स्वरः (पा ६,२,२)। उप. पुनर्+आ-√भू+घञ् प्र.।
b) सस्व. नापू. द्र.। उप. <पुनर् √१दा।
c) सस्व. एपूटि. द्र.। उप. यद्र.। ?'न पुरोगवामः' इति पाएडु. पा.।
d) सस्व. कृते तु. टि. अ-चु-छन्दुस्क-।
e) 'एकव्रता विधिना भजन्तु पुरोहिताः' इत्येवं शोध-युक्तोऽधिग्यत्तरो जागतः पादः स्यादिति कृत्वा तत्तत् पदं यद्र.।
f) वा. वि. सद् बस. भवति। उप. यद्र.।
g) एतच्-छोधार्थं तु. टि. '√२अक्ष्>?अक्षौद्'।
h) बस. अन्तोदात्तः (पा ६, २, १७२)। उप. यद्र.।
i) तस. नञ्-स्वरः (पा ६, २, २)। उप. यद्र.।
j) उस.उप.√१पा+विच्। कृत्-प्रस्व.(पा ६,२,१३९)।
k) सस्व. एपूटि. द्र.। उप. यद्र.। अत्र पूप. नञ् गुणप्रतिषेधादन्यस्मिन्नर्थे द्र.।
l) मूको. सकृद् 'अपायतः' इति पा. (तु. WI.)। तच्चिन्त्यम् असंगतेः।
m) मुपा. 'अप+उ' इति निपातद्वयसंघातमात्रम्।
n) मुपा. प-स्थाने 'म' इति मुद्रणप्रमादजः (तु. शौ ५, ७, ७)।
o) ('साप'>)'माप' इति मुपा. 'मा। अप' इत्येवं द्विपदतया विसंधेयः।
p) नितरामसिद्धचरपरिष्कारः मुपा. पादचतुष्टयेऽपि

अपेत[a]- अन्°

अपे(प√ई)क्ष्, अपेक्षन्ते मा १७,६८; का १८, ६, ४; तै ४, ६, ५, २; ५, ४, ७, १; मै २, १०, ६; काठ १८, ४; २१, ९; क २८, ४; शौ ४, १४, ४; पै ३, ३८,४.

अपे(प-ई)क्ष- अन्°

अपे(प-ई)क्षमा(ण>)णा[b]- -णा शौ १२, ७, ८; पै १६, १४२, ६. [°ण- अन्°]

अपे(प√ई)ज्, अपेजते ऋ ६, ६४,३; अप···अपेजते[c] ऋ ५, ४८, २.

†अ-पेशस्[d]- -शसे ऋ १, ६, ३; मा २९, ३७; का ३१, २, १; तै ७, ४, २०, १; मै ३, १६, ३; काठ ४४, ९; कौ २, ८२०; जै ३, ५७, १०; शौ २०, २६, ६; ४७, १२; ६९, ११.

*अपै(प-आ√ए)य्[e], अप···ऐयेः[f] ऋ ५, २, ८.

अपो(प√वस्>√उ)च्छ्, अप··· उच्छत् ऋ [१, ४८, ८; ७, ८१, (१); ६]; अप(उच्छत्) ऋ १, ४८, ८; अप···उच्छताम् पै १, ९९, १; अपोच्छतु ऋ ७, १०४, २३; शौ ६, ८३, १; पै १, २१, २; अप···उच्छतु ऋ ८, ४७, १८; शौ २, ८, २[2]; ३-५; १४, २, ४८; १६, ६, २†; अप[2]···उच्छतु शौ ३, ७, ७; अपोच्छन्ताम् पै १६, ११, ३‡[g]; अपोच्छन्तु शौ ८, ४, २३‡[g]; अप···उच्छन्तु शौ २, ८, २.

अपो(प-उ)च्छ(त्>)न्ती- -न्ती पै १, ९९, १.

अपो(प-उ)ष्ट[h]- -ष्टम् पै १, ९९, १.

¶अपो(प-उद्)त्√क्रम्, ?अपोदक्रामत्[i] तै ६, १, १, ७.

अपो(प-उ)द्क,का[j]- -कः शौ ५,१६, ११; पै ८, ४, ११[k]; -कम् शौ ५, १३, २; पै ८, २, २; -कस्य शौ ५, १३, ६; -काभिः ऋ १, ११६, ३.

अपोदि(प-उद्√इ), अपोदित शौ ६, ५०, २.

¶अपो(प-उ)द्ध(द्√हृ), अप···उद्धरेयुः मै १, ५, १३.

?अपोन्नुन्तुतामस्सधद्मसपोन्नतवातस्ते[l] पै १, ८९, ३.

अपो(प√उ)भ्,म्भ्, अपोम्भत शौ ८, ८, ११; पै १६, ३०, १; ¶अपौम्भत् मै २,१,१२; काठ ११,४; ¶अपौम्भन् तै २, ४,१३, १.

सुशोधः स्यात्। तद् यथा। 'उत्तिष्ठाग्रे विधूनुष्व, वि ते भायन्तु नाड्यः। अथो उद्रास्व् अपायवान् अवग्लायाऽधि मुष्कयोः'।

a) उप. कर्तरि क्तः प्र.।

b) गस. शानजन्त-कृत्-प्रस्व. (पा ६,१,१८६;२,१३९)

c) पादादौ ग. पठितस्यापि सतोऽर्थतो व्यवहितिर्मा भूदितीवाऽऽख्यातपार्श्ववर्तिनी द्विरुक्तिः द्र. (वैतु. सा. एकः ग. पादपूरण इति)।

d) बस. अन्तोदात्तः (पा ६, २, १७२)। उप. यद्र.।

e) अपाऽऽङोः ग. सतोः किमिदम् √*एय् इति। √यज् इत्यस्य सनाभिः धा. इति। कथमिति। मूलतः √इ> अयु-> (नाधा.) √*अयि [=√*अयुय् (-ज्)] >√*एुय् [>√*इय् (ज्)] इति पक्षेऽन्यस्याश्वाऽवरोहमुख्याः, >√यय् (-ज्) इति पक्षान्तरेऽन्यस्याश्चाऽऽदिलोपविशिष्टाया वर्णपारिणामिक्या विधाया आस्थेयत्वादिति।

f) किमेतद् रू. इति। यनि. धा. लिङि मपु१ इति। काऽत्र तिरोहितिरिति। न कापीति। तर्हि कथं प्रश्न इति। पराभिमतनिरासायेति। कथमिति। उच्यते। तद् यथा। सा. आत्म. सतः √ई इत्यस्य प. ऐयः>ऐयेः इति वर्णविकारसहकृतं लङ्वृत्तमिदमित्याह, तन्न। लङर्थस्य वा. अयोग्यत्वात्तदभाव आडागमाभावाद् ऐकारादित्वेनाऽसिद्धेरिति यावत्। एवमपि यत् LUD. प्रभृ. √ईष् इत्यस्य लिङ्वृत्तम् इत्याहुः, यच्च ORN. √ईय् इतीव लिङन्ततया परिणतस्य √इ इत्यस्य तदेवेत्यभिमेने, तदपि समानं चोद्यम्। लिङ्वृत्त आडागमानुपपत्तेरेवेति। यनि. अर्थत उपपत्तिविशेषश्च द्र. [तु. आ√यज् (ऋ १, ९४, २; ३, ४, २)]। अथ स्वरतो हि-योगेऽनिहन्यमाने साकाङ्क्षे तिङि परतः सत्य् आङः ग. निघातः (यक. पा ८, १,३५; १,७१)।

g) 'अपोच्छतु' इति पाभे. (ऋ ७, १०४, २३)।

h) क्त छस्य षत्वम् (पा ८, २, ३६)।

i) पा. प्रच्यव-विकृतः द्र.। यस्थि. द्वैस्वर्याऽनुपपत्तेः। 'अँपः (<२अप्-द्वि३) अँपोदक्रामत्'>अपोऽपोदक्रामत् (प्रथमस्य 'पो' इत्यंशस्य प्रच्यवात्) यनि. वैकृतक्रमः सुगमः। एस्थि. 'अपोदक्रामत्' इति शोधः संपा. च पपा. च यथावदुन्नेयः (तु. भा. 'अपोपोदक्रामत्' (मुपा.?)='अपोपहायोर्ध्वमगच्छत्' इति प्रतिपदं विवरणवतः स्पष्टः संकेतः)।

j) बस. पूपप्रस्व. (पावा २, २, २४; पा ६, २, १)। उप. <√*उद् यद्र.।

k) मूको. 'पूपोदकः' इति पा.।

l) प्रहेलिकायमानः मुपा. भवति। संस्कारान्तरमन्तरेण पद-विभागो दुःशकः।

¶अपो(प-उ)ब्ध[a]- -ब्धः तै २, ४, १३, १; मै २, १, १२; काठ ११, ४. [°ब्ध- अन्°]

¶अपो(प-उ)म्भन[b]- -नात् तै २,४, १३, १[2]; काठ ११, ४.

अपो(प√ऊ)र्णु,अपोर्णुते ऋ १, ९२, ४; २,३४,१२; तै ६,१,३,३¶; मै ३, ७, ८¶; काठ २४, ६¶; क ३७, ७¶; †अपोर्णुते ऋ १, १५६, ४; ९, १०८, ४; मै ३, ७, ८¶; कौ २, २८९; जै ३, २४,५; अप···ऊर्णोति[c] ऋ १०, ८८,१२; अपोर्णुतः ऋ ८,४०,५; अप···ऊर्णुथः ऋ १०,४०, ८ ; †अपोर्णु ऋ ९,९६,११; मा१९, ५३; का २१,४,३; तै २,६,१२, १; मै ४, ९,११$; १०,६; काठ २१,१४; †अप···ऊर्णुहि ऋ १०, ७३, ११; काठ ९, १९; कौ १, ३१९; जै १,३३,७; ¶अपौर्णोत् तै २,१,५,१; अपोर्णवीत्, अपोर्णवीत तै ६, १, ३, ३¶.

अपोर्णुवत्[d]- -वन् शौ ९, ३, १८; पै १६, ४०, ९; –वन्तः ऋ १, १९०, ६; ४, ४५, २.

अपोष्ट- अपोच्छ् द्र.

अपो(प√१ऊ)ह् , ¶अपोहति काठ १०,४;२६,६;अप-अप···ऊहति ऋ ५, ३४,३; अपोहामि मा २, १५[2]; का २,४,१[2]; शौ १४,१, ३८; अप···ऊह शौ १८,२,५७; अपौहत् ऋ १०,६१,५;¶अपोहेत् काठ ३०, ६; क ३१, ८.

अप्त-, अप्तु-,अप्तुर्-,अप्तुय-, अप्न्यु-, अप्न-,अप्नस्-,अप्य- √*अप् द्र.

अप्य(पि√अ)ञ्च्

अप्युच्,ञ्च्[e]-

अपीच्य[f]- -च्यः ऋ ८, ४१,८; तै ७, ४, १९, २; काठ ४४,८; –†च्यम् ऋ १,८४,१५;२,३५, ११;८,३९,६;४७,१३; ९,७१, ५;[(१,१५५,३) ७५,२]; ८६, १०;८७,३; मै २,१३, ६; काठ ३९,१२; कौ १,१४७; २, २९; ५१;२६५;३८१; जै १,१६, ३; ३, ३, ८; ५, १०; २२, १२; ३१,१; शौ २०, ४१,३; –च्या ऋ ८, ४१, ५; –†च्ये ऋ १०, १२,८; शौ १८, १,३६; –च्येन ऋ ७, ६०, १०; १०,५३,११.

¶अप्य(पि√अ)द्,अप्यत्त , अप्यादन् मै ४, ५, ९.

१अप्य(पि√१अ)स्, अप्यस्ति मै १, ४, १२[g]; काठ ५, २[g]; ६, ७[g]; क ४, ६[g]; शौ ११, १, ३३[h]; †अपि···अस्ति[i] ऋ १०,१२,५; शौ १८, १, ३३; †अपिष्मसि[j] ऋ ८, १८, १९;३२,७[k]; ४७, ८; ६६, १३[l]; कौ १, २३०; जै १, २४, ६; ¶अप्यसत्[m] तै ७, १, ३, १[2]; २[3]; ३; अप्यस्तु पै १, ७०, २[g]; १६, ९२,३[h]; †अपि···अस्तु[n] ऋ १, १६२,

a) कर्मणि क्तेऽनन्तरगतिस्वरः (पा ६, २, ४९)।

b) गस.ल्युडन्त-कृत्-प्रस्व. (पा ६,१,१९३;२,१३९)।

c) मुपा. 'अपो इत्यत्र (प-उ)' इति निपातद्वय-संघातमात्रम् ।

d) गस. शत्रन्त-कृत्-प्रस्व. (पा ६, २, १३९)।

e) सस्व. कृते तु. टि. अन्वच् ,ञ्च्- ।

f) तात्रभविके यति प्र. तित्-स्वरः, उप. अकारलोपः, पूर्वस्येकारस्य दीर्घत्वं च द्र. (यक. पा ४, ४, ११०; ६, १, १८५; ४, १३८; ३, १३८)। यत् सा. विकल्पेन ऋ १, ८४, १५ इत्यत्र अपि√१चि+यत् प्र. इत्येवं व्यु. आह, तद् अपि-चेय- >अपीच्य- इत्येवंप्रकारकस्य परिणामस्याऽत्यन्तं दुर्गमत्वाद् उपेक्ष्यम् ।

g) यदा 'पदार्थे-' (पा १, ४, ९६) इत्युक्तदिशाऽऽक्षेप्यः पदार्थः कस्यचित् कुत्रचिद् भागरूपो भवति तदाऽपिः ग. भवतीति च तदर्थं 'अभिरभागे' (पा १,४, ९१) इत्यत्र तस्य उसं. च द्र. (वैतु. SIM. कप्र. इति)।

h) तु. नापूटि.; वैतु. W. पदार्थार्थे, सा. च संभावनायां कप्र. वदन्तौ ।

i) तु. LUD.ORN.; वैतु.GW. W. समुच्चयार्थे कप्र. । निघाताऽभावः (पा ८, १, ३५)।

j) अन्तःसमाश्रयणं गत्यर्थः स. तद्योगश्च । यच्च उप. √१अस् इत्यस्याऽषच्-परस्याऽपि सतः षत्वविषयत्वं श्रूयते, तदर्थम् उसं. सावसरं स्यात् (पा ८,३, ८७)। यत्तु सा. ऋ ८, ४७, ८ इति विरहय्याऽन्यत्रेह सर्वत्र 'अपिः' कप्र. इतीवाऽभिसंदधे, तन्मन्त्रार्थस्वारस्यविघातकत्वाच् चिन्त्यम् ।

k) अपिभावाऽऽक्षेप्यमाणं 'स्वे' इति पदं गम्यं द्र. (तु. ऋ ८, ६६, १३)।

l) हेतुहेतुमद्भूताऽशवत्यस्मिन्नर्थर्चे यत् सा. अपिं सांभावनिकं कप्र. कृत्वा 'स्वे' इत्यनेन स१ सता 'विप्राः' इत्यस्याऽसमर्थमिव संबन्धमाह, तच्चिन्त्यम् । ततस्तोतृत्व-तदधीनत्वयोरुभयोरप्यर्थयोः ष. एवाऽव्यभिचारेण श्रुत्युपलम्भात् । अथ संभावनार्थोऽपि लिङ्माकाङ्क्षेन लङमित्यपरा दिक् (पा ३, ३, १५४)।

m) तु. टि. अप्यस्ति (काठ ५, २); वैतु. भा. सा. च कप्र. अपिरिति ।

n) 'देवेषु (=तन्मध्ये प्राप्तवतः) सर्वा ता (प्र३ =तदात्मकः) ते अपि···अस्तु (=तव भागः स्यात्) इत्येवं

[८; ९; १४]; मा २५, ३१; ३२; ३८; का २७, १२, ८; १३, १; ७; तै ४, ६, ८, ३; ४; ९, २; मै ३, १६, १[३]; काठ २८, ३$; ४६, ४[२]; ५; अप्येधि तै ४, ४,७,२; ५, ३, ११, ३; अपि···आसीत् शौ २, २, ३; पै १, ७, ३; अपिष्यात्[a] ऋ ६, ६८, ६.

¶२अप्य(पि√२अ)स्, अप्युस्यति मै ३, २, ७; ४, ७, ७.

अप्या(पि√आ)प्, ?अप्याप्य[b] शौ २०, १३६, ७; ८.

अ-प्रकेत[c]- -तम् ऋ १०, १२९, ३.

अ-प्रक्षित[d]- -तम् ऋ १, ५५, ८.

अ-प्रचङ्कश[e]- -शाः शौ ८, ६, १६.

पै १६, ८०, ७.

?अ-प्रच(?चि)ति[f]- -तिः खि ५, १३, ३.

†अ-प्रचेतस्[g]- -तसः ऋ ९, ६४, २०; ९८, ११; -ताः ऋ १, १२०, १; १०, ७, ६; ११७, ६; खि ५, १२, २; शौ २०, १२८, २.

अ-प्रच्युत[g]- -तम् खि ५, ७, ३,१०; मै ४, १३, ८; काठ १९, १३; -तानि ऋ २, २८, ८.

अ-प्रजनन- -नाय काठ ४५, ३.

¶अ-प्रजनिष्णु[h]- -ष्णुः मै १, ६,१०.

अ-प्रजस्[i]- -जसम् शौ ७, ३६, ३; १२, ९, ७; पै १६, १४५, ७; -¶जाः तै ६, ३,२,५; काठ २३, ९; ३१, १३; ३५, १८; १९; क ३६, ६; ४८, १६; १७.

अप्रजस्-ता[j]- -ताम् शौ ९, २,३; पै १६, ७६, ३.

अप्रजास्-त्व[k]- -त्वम् शौ ८, ६, २६; पै १६, ८१, ७; -त्वाय शौ १०, १, १७; पै १६, ३६,७.

अ-प्रजस्य[l]- -स्यम् खि २, ११, ४; तै ५, ६, ८, ४¶.

अ-प्रजा[m]- -जाः ऋ १, २१, ५.

¶अ-प्रजात,ता[g]- -तः मै ४, ३, २; काठ १२,७; -ता काठ १३,१२.

अ-प्रज्ञि[n]- -ज्ञयः ऋ १०, ७१, ९.

¶अ-प्रज्ञात[n]- -तम् तै ६, ३, ४, ८.

¶अ-प्रज्ञात्र[o]- -त्रम् तै ७, १, ७, ४.

अ-प्रति[p]- -ता ऋ ८, ३२, १६;

गम्येन भाग-पदेन कर्तृभूतेन बहुत्ववदुपश्राव्यमाणयोरपि 'सुर्वा ता' इति पदयोः सामानाधिकरण्यं स्यात्। यद्वा-ऽन्तर्भावित इह ण्यर्थे इति कृत्वा देवेषूदीयमानस्तव (भागः) 'सुर्वा ता' (द्वि३) अपिभावयतु (अन्तः समावेशयतु) इत्येवं व्याख्येयम् [तु. PW.प्रभृ.; वैतु. यनि.स्थ. सा. प्रभृ., SIM. च अपिं कप्र. वदन्तः (यत्तु सा. क्रिप. वचनव्यत्ययमुपाश्रित्य 'सुर्वा ता' इत्येतद्वाच्यानां सतामश्वोपकरणानां वाऽश्वशरीरावयवानां वा देवभावमपि साधयेत्, तदसांप्रदायिकत्वान् नितरामुपेक्ष्यम्)]।

[a]) तु. PW. (मन्त्रसंख्या ?); वैतु. सा. समुच्चये कप्र. अपिरिति (तुरीयपादेऽपेक्षितस्याऽपि सतः समुच्चयाऽर्थस्य गम्यत्वोपपत्तेश्चाऽपेस्तद्वाचकत्वाऽभ्युपगमे गतित्वाऽभावाद् नाउ. क्रिप. षत्वाऽनुपपत्तेश्चेति दिक्)।

[b]) 'अष्टा अप्याप्य भू-भुवः पिप्पलीस्तथैव इति' इत्येवं मूलतः सतः पा. कौन्तापसाधारणं वैकृतं सुशोधं स्यान्न वेति विमर्शसापेक्षमेव द्र.। एवं तावद् यनि. ल्यबन्तं रू. वा स्यात्, उद् √स्था >'उत्थाप्य' इति वा 'अथ' इति पृथग् विभज्य आ√*अप् >'आऽप्य' इति वा मूलान्तरीयं सदपि समाननिष्पत्तिकं रू. इति भूयसे विवेकाय कल्पताम्।

[c]) बस. अन्तोदात्तः (पा ६, २, १७२)। उप. यद्र.।

[d]) तस.नञ्-स्वरः (पा ६,२,२)।उप.प्र√१क्षि+क्तः प्र.।

[e]) सस्व. नापू. द्र.। उप. यङ्लुगन्तात् प्र√*कश्+अच् प्र. (पा ३, १, १३४)। अभ्यासस्य नुगागमः उसं. (पा ७, ४, ८६)।

[f]) संदिग्धः पा. भवति (तु. संटि. पाभे. 'अप्रददिः' 'अप्रतिदिश्ययः' इति)। यनि. सस्व. एपू. द्र.।

[g]) तस. नञ्-स्वरः (पा ६, २, २)। उप. यद्र.।

[h]) सस्व. कृते तु. टि. अ-क्षोधुक-। उप. यद्र.।

[i]) तस. नञ्-स्वरः (पा ६, २, २)। उप. प्र√जन् +कर्तरि डसुच् प्र. (कर्मणि प्र. निष्पन्नस्य उप. कृते तु. वैप२ २अ-प्रजस्- इति)।

[j]) भावे तलि प्र. लित्-स्वरः (पा ६, १, १९३)।

[k]) सस्व. कृते तु. टि. 'अनागस्- >°गास्-त्व-'।

[l]) तस. अन्तोदात्तः (पा ६, २, १५६)। उप. प्र√जन् >°जस्-+तद्धितो यः प्र. (पा ५, १, ६७)।

[m]) तस.नञ्-स्वरः (पा६,२,२)।उप.प्र√जन्+कर्तरि विट् [तु PW. GW. च; वैतु. सा. MW. च डः प्र. इति (ययोः अ-प्रज- इति प्राति. इति सुवेचम्)]। एवमस्मिन् व्यतिकरे कः स्यात् प्र. श्रुत्यभिप्रेततर इत्यर्थौ भूयोऽपि √जन् >ज-, जा- इत्यत्र प्र√जन् >प्र-ज-, प्र-जा- इत्यत्र च प्राप्यमाणसंकेतः द्र.।

[n]) सस्व. नापूटि. द्र.। उप. प्र√ज्ञा+कर्तरि किः प्र. लिड्वच्च (पा ३, २, १७१)।

[o]) बस. अन्तोदात्तः (पा ६, २,७२)। उप. प्र√ज्ञा +ष्ट्रन् प्र. (पाउ ४,१५९)।

[p]) सस्व.नापू.द्र.। उप.यद्र.। '-ता'इति रू.स१ इति GW. प्रभृ.। यत्तु सा. एनत् ६अ+प्र√तन्+विट् प्र. इत्येवं

-ति ऋ १, ५३, ६; ६, [४४, १४; ७, २३, ३]; ८३, ४; ९९, ५; ९, २३, ७; तै ३, २, ११, ३†; ५,३,३; ¶५, ४, ६, ३; ४; मै १, ३, १२; ३, ३, ७¶; †४, १०, ५; १२, ५; काठ ४, ४; २१, १०[२]¶; शौ ७, ५२, १[२]; ९८, १; ११५, १; †२०, १२, ३; २१, ६; -तिः ऋ ५, ३२, ३; -†तीनि ऋ २, १९, ४; ४, १७, १९; ६, ३१, ४; ७, ८५, ३; ८, ९०, ५; कौ १, २४८; २, ७६१; जै १, २६, ६.

¶**अ-प्रतिक्शात**[a]- -तम् मै १, ११, ५; ४, २, ७[२].

¶**अ-प्रतिख्यात**- -तात् काठ १४,५.

¶**अ-प्रतिगृहीत**[a]- -तम् तै ७, १, ६, ५.

अ-प्रतिघात्य[b]- -त्यः पै ३, २७, १.

¶**अ-प्रतिजग्ध**[a]- -ग्धेन मै १, ४, १०[२]; काठ ३२, ७[२].

?**अ-प्रतिदिश्यय**ः[c] शौ २०, १२८,८.

***अ-प्रतिधृष्ट**[a]-

†**अप्रतिधृष्ट-शवस्**[d]- -सम् ऋ १, ८४, २; मा ८, ३५; का ८, १०, १; तै १, ४, ३८, १; मै १, ३, ३४; काठ ४, ११; क ३, ९; कौ २, ३८०; जै ३, ३०, २३.

अ-प्रतिधृष्य[e]- -¶ष्यः मै १, ९, १; ५; काठ ९, ९; १२; क ८, १२; -ष्याय मा ३८, ७; का ३८, २, १; मै ४, ९, ८.

¶**अ-प्रतिनोद**[f]- -दाय मै ३, ३, ९; ६, ६; काठ २३, ३; २६, ३; ४: २८, ४; क ४१, १; २; ४४, ४.

अ-प्रतिपद्[g]- -दम् मा ३०, ८; का ३४, १, ८.

अ-प्रतिब्रुवत्[a]- -वद्भिः शौ ३, ८,३; पै १, १८, ३.

अ-प्रतिमन्यूयमान[h]- -नाः शौ १३, १, ३१.

†**अ-प्रतिमान**[i]- -नम् ऋ ८, ९६, १७; शौ २०, १३७, ११.

¶**अ-प्रतिरथ**[j]- -थम् तै ५, ४, ६, ३; ४; मै ३, ३, ७[२]; काठ २१, १०; -थस्य तै ५, ४, ६, ४; मै ३, ३, ७; काठ २१, १०; -थेन मै ३, ३, ७.

¶१**अप्रतिरथ-त्व**[k]- -त्वम् तै ५,४, ६, ४.

¶२**अ-प्रतिरथत्व**[l]- -त्वम् मै ३, ३, ७; काठ २१, १०.

अ-प्रतिवध- -धम् पै ३, २७, ४;६.

¶**अ-प्रतिवादिन्**[m]- -दिनः तै १, ६, १०, १.

अ-प्रतिविद्ध[n]- -द्धाय तै १, ५, १०, १.

¶**अ-प्रतिषिक्त**[o]- -क्तः मै १, ८, ३; -क्तम् मै १, ८, ३; काठ ६,३[३]; क ४, २[३]; -क्तेन काठ ६, ३; क ४, २.

¶**अ-प्रतिषेक्य**[p]- -क्यम् मै १, ८, ३[२]; काठ ६, ३; क ४, २.

†**अ-प्रतिष्कुत**[q]- -तः ऋ १, ७, ६; [८; ८४, ७]; १३; ५, ६१, १३; ७, ३२, ६; मै २, १३,६; काठ ३९, १२; कौ १, १७९; ३८९; २, २६३; ६९१; ९७१; ९७२; जै १, १९, ५; ४३, ९; ३, २२, १०; ५६, १८; शौ २०, ४१, १; ६३, ४; ७०,१२; १४; -तम् ऋ ३, २, १४; ८, ९३, १२; ९७, १३; कौ १, ४६०; जै १, ४८,४‡[r]; शौ २०, ५५, १.

अ-प्रतिष्ठा- -ष्ठा पै १६, ४७, ७.

तस. इति कृत्वा व्याचष्टे तन्न। तथात्वे ह्याद्युदात्तत्वापत्तेः नाउ. रू. वा. क्रिवि. द्र.।

[a]) तस. नञ्-स्वरः (पा ६, २, २)। उप. यद्र.।

[b]) 'हन्ताऽयमस्तु अप्रतिघातियः' इत्येवमन्त्यविसर्जनीयपूर्त्या सु-शोधश्च विसंहितः सन् सुपठश्च त्रैष्टुभः पादः द्र. (तु. नाउ. श्रु.)।

[c]) तु. सस्थ. 'अ-प्रददिः' इति मूको. पा., WR. एतमेव पा. अङ्गीचक्रतुः।

[d]) बस. पूपप्रस्व. (पा ६, २, १)। उप. यद्र.।

[e]) तस.उप.क्यपि कृत्योकीयः स्वरः (पा ६,२,१६०)।

[f]) उप. प्रति√नुद+भावे घञ्। शेषं नाउटि. द्र.।

[g]) तस.नञ्-स्वरः(पा६,२,२)। उप. प्रति√पद्+कर्तरि क्विप् प्र.।

[h]) सस्व. नापूटि. द्र.। उप. प्रति√मन्यूयु+शानच् प्र.।

[i]) बस. अन्तोदात्तः (पा ६,२,१७२)। उप. यद्र.।

[j]) सस्व. द्विपूटि. द्र.। उप. बस. द्र.।

[k]) भावे त्वः प्र. तत्स्वरश्च।

[l]) तस. नञ्-स्वरः (पा ६,२,२)। उप. भावे त्वः प्र.।

[m]) सस्व. नापूटि. द्र.। उप. प्रति√वद्+ताच्छीलिको णिनिः प्र.।

[n]) उप. प्रति√व्यध्+क्तः। शेषं एपूटि. द्र.।

[o]) उप. प्रति√षि(सि)च्+क्तः प्र.। शेषं द्विपूटि. द्र.।

[p]) तस. उप. प्रतिषेकु-(प्रति√षिच्+भावे घञ् प्र.) +तादर्हिकः यत् प्र.।'ययतोः'(पा६,२,१५६)इत्यन्तोदात्तः।

[q]) तस. नञ्-स्वरः (पा ६, २, २)। उप. प्रति√स्कु →ष्कु+कर्मणि क्तः प्र.।

[r]) 'अ-प्रतिष्कृतम्' इति मुपा. ऋ. पाभे.। यद्वा लिपिप्रमादजः।

अ-प्रतिष्ठान[a]- -नः ¶तै १, ७, ६,६; २, २,६,५; ¶काठ २७, ६; ¶क ४२, ६; शौ ११, ४, १८; पै १६, ५६, १७; ५८, ४; ५.

¶**अ-प्रतिष्ठाप्य**[b] तै ३, १, २, ४.

¶**अ-प्रतिष्ठायुक**[c]- -कम् मै ४,१,१२[३].

¶**अ-प्रतिष्ठित,ता**[d]- -तः तै २,१,४, ७; ३, १, २, ४[४]; ५, ४, १२, ३; ६, ३, ३, ४[३]; ७, ३, ७, १; १०, ४; ४, ११, ४; मै १, १०, २०; २, ५, २; काठ १३, १; ३३, ३; ३६, १४; -तम् मै १, १०, २०; ३, ३, ३; काठ ३६, १४; -ता मै १, ८, ६; -ताः तै ५, ४, १०, १[२]; ७, ३, १०, ४; मै १, १०, २०; ३, ४, ४; काठ २२, १; ३४,२; ३६,१४; -तात् तै ६, ६,६,१; -तानि तै ३, १, २, ४; ५, ४, १०, १.

¶**अ-प्रतिष्ठिति**[d]- -त्या मै ३, ३,१०.

¶**अ-प्रतिहृ(त>)ता**[e]- -ताभिः तै ७, ५, ८, २.

अ-प्रतीक[d]- -कम् मै ४, १४, १२.

¶**अ-प्रतीक्षम्**[f] तै ५, २, ४, ४; ६, ६, ३, ५.

अ-प्रतीत[d]- -०त ऋ १, १३३, ६; -†तः ऋ ३, ४६, ३; ४, ५०, ९; ५, ३२, ९; ६, २०, ९; ७३, ३; १०, १११, ३; काठ ४,१६; ४०, ११; शौ २०, ९०, ३; -तम् ऋ १, ३३, २; ११७,९; ४, ४२, ६; ५, ३२, ७; १०, १०४, ७; मै ४, १४, १७; -तस्य ऋ ५, ४२, ६; -ता मा ८, ५९; का ९, ७, ८; मै ४, १४, ६; -तौ शौ ७, २६, १.

अ-प्रतीत्त[g]- -त्तम् तै ३, ३,८,२; ४; शौ ६,११७,१; पै १६,४९,१०.

¶**अ-प्रत्रास**[h]- -साय काठ ७, ७.

?**अ-प्रददि**[i]- -दिः शौ २०,१२८,८.

¶**अ-प्रदाह**[j]- -हाय तै १, ७, ६, ७; २, १, १, १; २, ८, ६[२]; मै ३, ७, ७; काठ २७, ७; ३२, ५.

अ-प्रदु(ग्ध>)ग्धा[k]- -ग्धाः ऋ ३, ५५, १६.

अ-प्रदृपित[l]- -तः ऋ १, १४५, २.

अ-प्रपा(ण>)णा[m]- -णा खि ५, १३, ३; शौ २०, १२८, ८.

¶**अ-प्रपाद**[n]- -दाय तै ५, ६, ९, १; काठ १९, ११; २४,५; २८,६; क ३१, १; ३७, ६; ४४, ६.

¶**अ-प्रपादुक**[o]- -काः मै ३,७,५.

अ-प्रभु[d]- -भुः ऋ ९, ७३, ९.

अ-प्रभूति[d]- -ती[p] ऋ १०,१२४,७.

?**अ-प्रमय**[q]- -यम् पै १४, ३, ८.

अ-प्रमाद[d]- -दम्[r] मा ३४, ५५;

---

a) बस. अन्तोदात्तः (पा ६, २, १७२)। उप. प्रति √ष्ठा(<स्था)+अधिकरणे ल्युट् (पा ३, ३, ११७)।

b) तस. नञ्-स्वरः (पा ६, २, २)। उप. प्रति√ष्ठा (<स्था)>ष्ठापि+क्त्वा>ल्यप् प्र.।

c) सस्व. कृते तु. टि. अ-क्षोधुक-।

d) तस. नञ्-स्वरः (पा ६, २, २)। उप. यद्र.।

e) सस्व. नापू. द्र.। उप. प्रति√हृ+कर्मणि क्तः।

f) सस्व. कृते एपूटि. द्र.। उप. प्रति√ईक्ष्+णमुल् प्र.।

g) सस्व.द्विपूटि. द्र.। उप. प्रति√१दा+कर्मणि क्तः। धा. ताऽऽदेशे पूप. दीर्घत्वम् (पा ६,३,१२४;७,४,४७) वोच्येत, प्रतिदत्त->प्रतिअत्त->यनि.इत्येवमज्मध्यस्थ-वर्णलोपाऽऽनुपदिकः पूर्वसवर्णदीर्घो वेति तत्त्वविविचां विमर्शमर्हेत्। एवंविधेषु सांहितिकाऽऽपत्तिविशेषवत्सु स्थ. पपा. नाऽवगृह्णन्ति (तु. तै ६,३,१०,४; मा ९,९; शौ ६, ११७, १)। एस्थि. अपि यदिह तै. पपा. उप. 'प्रति-इत्त-' इत्येवमवगृह्य प्रादर्शि, तत्र रहस्यं खल्वन्वेष्यम्। तदत्र दकारस्थानीयः सन् इकारो श्लेषमात्रं वा भवतीह प्रस्तूयमानान्यतरपक्षीयस्य प्राकृतायितस्य *प्रति-अत्त->*प्रति-इत्त- इतीव कश्चिदपरो भूयोऽपि मध्यवर्त्यवान्तरविशेषो वेत्यपि विमृश्यम्। यत्त्विह भा. पपा. इत्त-इत्यंशस्येकारोपजनवत्तया वा √इन्द्+क्तः प्र. इत्येवं निष्पन्नतया वा समाधानमाह, तदहेतुकत्वाच्चाऽप्रासङ्गिकत्वाच्च नेवाऽऽद्रियेतेति दिक्।

h) तस. उप. प्र√त्रस्+घञ् प्र.।

i) विकृत-भूयिष्ठा कौन्तापी श्रुतिः। 'अप्रचतिश् चुचः' इति खि ५,१३,३; शांश्रौ १२,२१,२,३ इत्यत्र 'अप्रति-दिश्ययः' इति शौ (पाण्डु.) २०, १२८, ८ इत्यत्र च मुपा. भवतः। यनि. पा. अपि मूको. उपलभ्यते। तत् सर्वं विमर्शार्हं द्र.।

j) तस. नञ्-स्वरः (पा६,२,२)। उप. प्र√दह्+भावे घञ्।

k) उप. प्र √दुह्+क्तः। सस्व. नापूटि. द्र.।

l) उप. प्र√दृप्+कर्मणि क्तः प्र.। सस्व. एपूटि. द्र.।

m) बस. अन्तोदात्तः (पा ६, २, १७२)। उप. प्र √१पा+अधिकरणे ल्युट् प्र.।

n) सस्व. त्रिपू. द्र.। उप. प्र√पद्+भावे घञ्।

) तस. कृत्योकीयः स्वरः (पा ६,२,१६०)। उप.यद्र.।

p) तृतीयायाः पूर्वसवर्णदीर्घत्वम् (पा ७, १, ३९)।

q) 'अप्रमाय' इति मूको. पा.। ल्यबन्त-साहचर्यान् मन्त्रार्थ-चमत्कारकत्वाच्च 'आ-प्र-माय' (<आ+प्र √१मा) इति पा. शोधदिशा प्रस्ताव्यते।

r) वा. क्रिवि. द्र.।

का ३३,२,१८; मै ४, १४,११; शौ १२, १, ७; ९; १८; १३, १, २३; ३,११; १९, ४६, २[a]; पै ४, २३, २; १६, ७२, २; ७३, ३; १०३, ११.

अ-प्रमायुक[b]— -¶कः काठ ८, ११; क ७, ८; —कम् शौ १९, ४४, ३; पै १५, ३, ३.

अ-प्रमूर[c]— -राः ऋ १, ९०, २.

†अ-प्रमृष्य[d]— -ष्यः ऋ ४,२,५; तै १, ६,६,४; ३,१,११,१; मै १,४,३; काठ ५,६; ३२, ६[२]; —ष्यम् ऋ २, ३५, ६; ६, २०,७; ३२,५.

¶अ-प्रयाज,जा[e]— -जम् तै ६, १, ५, ४; मै ३, ७, २; काठ २३,९; क ३६, ६; —जाः मै ३, ७, ९.

?अ-प्रयात[f]— -तम् शौ १९, ५५, १.

अ-प्रयावन्[g]— -वन् शौ ३, ५, १.

अ-प्रयावम्[h] मा ११, ७५; का १२, ७, १०; तै ४, १, १०,१; मै २, ७, ७; १३, २२; ३, १, ९; काठ १६, ७; १९, १०; ४०, १२; क ३०, ८.

¶अ-प्रयुक्त[i]— -क्तम् मै १, ९, ७; —क्ताः काठ ९, १५.

अ-प्रयुच्छत्[j]— -च्छतः ऋ १०,६६, १३; —च्छद्भिः ऋ १, १४३,८; —च्छन् ऋ १, [१०६,७;४,५५, ७]; १४३,८; २,९,२; ११, ८; ३, ५, ६; २०, २; ५,८२, ८; १०, [४,७; ७, ७]; १२, ६; १७, ५; [(७, ६३,४) ८८, १६]; मा ४, १४; ५, ४; १५, ५२; २७, ३; का ४, ५, ६; ५, १, ४; १६, ६, ४; २९, १, ३; तै †३, २, ११, १; ५, ११, ३; ४, १, ७, २; ७, १३, ४; मै २, ४, ४†; १२, ४;५; ४, १०, ४†; १२, ६; १४, १६†; काठ २, ४; १५; ९, १९; १५,१२; १८, १६; १८; क १, १६; २९, ४; ६; शौ २, ६, ३; ६, ४, ३; ७, १०, २; १८, १, ३४; पै ३, ३३, ३; ४, २८, ७†.

अ-प्रयु(त→)ता[i]— -ताम् ऋ ७, १००, २.

†अ-प्रयुत्वन्[k]— -त्वभिः ऋ ६, ४८, १०; कौ २, ९७४.

अ-प्रवी(त>)ता[l]— -ता ऋ ४, ७,९; ¶काठ १२,८; १५,३;९; —ताः ऋ ३, ५५, ५.

[a]) यत्तु सा. बस. इति कृत्वा पक्षद्वयेन व्याचचक्षे, तदसत्। तथात्वे नञ्-स्वरस्याऽनुपपन्नत्वात्।

[b]) सस्व. कृते तु. अनतिवादुक- ।

[c]) तस.नञ्-स्वरः (पा ६,२,२)। उप.<प्र√मूर्छ् यद्र.।

[d]) तस.उप. यथापि कृत्योकीयः स्वरः (पा ६,२,१६०)।

[e]) बस. अन्तोदात्तः (पा ६, २, १७२)। उप. यद्र. ।

[f]) तस. नञ्-स्वरः (पा ६, २, २)। मुपा. सांशयिकः। किमिति। सर्वत्र मूको. (तु. पाण्डु.) यनि. उपलम्भाच्च, सा. एउ. इति कृत्वा व्याख्यानप्रवृत्तेश्च, समानप्राये याजुषमन्त्रेऽपि एउ. एव सर्वशाखासामान्येन श्रावितत्वाच्च, सश्रु. पै. अपि एउ. एव पर्यायभूतस्य 'अप्रयुच्छन्' (?-म्) इत्यस्य श्रावणाच् चेति (तु. w.)। एस्थि. एउ. भूयः संपुष्टत्वे सत्यपि शाखाभेदीयः पाभे. अपि संभवेदिति कृत्वा यनि.उप.प्र√या+भावे वा कर्मणि वा क्तः द्र.। कथं प्र. वाच्ये विकल्प इति। वा. क्रिवि. इति कृत्वा भावे प्र. स्यात् (प्रयातं नाम नाशो व्यवच्छेदस्तदभावो यथा स्यात् तथेति। प्रयातं समासावधिकमनभिनवमिति कृत्वा तु) धासु- इत्येतत्-समानाधिकरणमिति कर्तरीति (पा. पक्षान्तरे एउ. टि. द्र.)।

[g]) सस्व. च उप. पक्षद्वयं च नापू. द्र.। तथा हि। प्र√या+वनिब् इति कृत्वा सा. प्र१ वा सं१ वेति प्रतिपद्यमानो यथाकथमपि न्याय्यत्वं सिषाधयिषति। न त्वसौ फलेग्रहिपरिश्रमः। प्रथमे कल्पे पुं. रू. सत्यू उपधादीर्घाभावस्याऽव्याख्यातत्वात्। द्वितीयेऽप्याष्टमिकाऽऽमन्त्रितनिघातप्रसङ्गस्याऽवारितत्वादिति। एस्थि. नापू. दि. शौ. प्रातिस्विकोऽयं विशेष इति कृत्वेह प्र√या इत्यस्यैव श्रुतिरभिप्रेता चेत् स्यात्, तर्हि वनिबन्तस्य प्राति. वा. क्रिवि. सतः द्वि१ रू. इत्येव सुवचम्। तथा च सति नलोपाऽभाव उसं. (पा ८, २, ८)। अथ पक्षान्तरम्। अभिप्रेतार्थतः प्र√१यु इत्यस्य प्रसिद्धतरत्वेनोपगमाच्च पै. प्र√युच्छ् इत्येतच्छ्रावणेन तत्-संवादकत्वाच्च [तु. पै ३, १३, १ यत्र मूको. 'जिन्वन्पप्रयच्छं'>जिन्वत्त्वप्रयुच्छम् इत्येवं सुपठः; वैतु. w. °च्छन् इति (तु. नापूटि.), 'जिन्वतु प्रयच्छन्' (यद्र.) इति च] नाउ. इह पठितव्यमिति (तु. BW. प्रभृ.)।

[h]) सस्व.एपू.द्र.। उप.प्र-यावम् (<प्र√१यु+णमुल्) इति। स्याद्वा घञन्तं प्र-याव- इति ततः स्वरतो विविक्तं प्राति.वा. क्रिवि. सद् द्वि१ प्रयुक्तमिति। तत् का गतिरिति। समानजातीयानाम् उप. तत्र तत्र श्रुतौ प्रयोगचारितार्थ्याऽनुपातः पर्येष्यः। ततो हि विनिगमनमुपलभ्येतेति दिक्। अपि वा 'अ-प्रयावम्<*अ-प्रयापम् (<प्र√या>यापि)' इति प्राकृतायितमात्रं (तु. पाभे. अप्रयातम्)।

[i]) तस. नञ्-स्वरः (पा ६, २, २)। उप. यद्र.।

[j]) सस्व. नापू. द्र.। उप. प्र√युच्छ्+शतृ प्र.।

[k]) उप. प्र√यु+क्वनिप् प्र.। शेषं एपूटि. द्र.।

अ-प्रवे(द>)दा[a]— -दे मै ४, १३, ९.
अ-प्रव्लय[b]— -याय काठ ३३, ६.
१अ-प्रशस्त[c]— -स्तान् ऋ १,१६७,८.
२अ-प्रशस्त,स्ता[d]— -स्ताः ऋ [(१, २१, ९) २, ४१, १६]; ४, २८, ४.
¶अ-प्रसृत[c]— -तः मै १, १०, ९[2]; काठ ३६, ३.
¶अ-प्रस्रुत[c]— -ताय मै ४, ८, ३; काठ २८, ५[3].
¶अ-प्रस्तुत[c]— -तम् तै ५, ४, १०,२.
¶अ-प्रस्रंस[e]— -साय तै २, ५, ७,२; काठ २३, ९; क ३६, ६.
†अ-प्रहन्[f]— -हणम् ऋ ६, ४४, ४; कौ १, ३५७; जै १, ३७, ६.
¶अ-प्रहा(वन्>)वरी[g]— -रीः मै २, ६, ७; -रीणाम् मै ४, ४, १.
अ-प्रहित[c]— -†तम् ऋ ८, ९९,७; कौ १, २८३; जै १, ३०, १; शौ २०, १०५, ३; -तौ शौ ६, २९, २.
?अप्रहिनः[h] पै १५, २१, ८.
¶अ-प्रहृत्य[c] तै ६, ५, ९, २.
अप्राक् अपि√पृच् द्र.
?अप्राक्राम[i] पै १६, १३१, १-१०.
अ-प्राण,णा[j]— -णा शौ ८, ९, ९; पै १६, १८, ९; -णाय तै ७, ५, १२, १.
अ-प्राणक— -काय काठ ४५, ३.
अ-प्राणत्[c]— -णत् मै १, ९, ४[2]¶; ¶काठ ९, ९; ११; १२[2]; शौ १०, ८, ११; पै १६, १०२,३; -णते तै ७, ५, १२, १; काठ ४५, ३.
¶अप्राणती,न्ती— -तीः मै १, १०, १०; -न्तीः काठ ३६, ५.
¶अ-प्राप्त[c]— -प्तः मै ३, ७,८; ९, १; काठ २३, १; -प्तम् मै ३, ९, ७; १०, १; काठ २४, ६; २६, २.
¶अ-प्राप्तमद[k]— -दः क ३७, ७; ४०, ५.
अ-प्राप्य[c] तै ६, १, ६, २[2]; काठ २३, १०[2]; क ३७, १[2].
*अ-प्रा(प्र-आ)मिन्[l]-
अप्रामि-सत्य[m]— -०त्य ऋ ८, ६१, ४.
†अ-प्रायु[n]— -यु ऋ ५,८०,३; -युभिः ऋ ८, २४, १८; कौ २, १०३६; शौ २०, ६४, ६; -युवः ऋ १, ८९, १; मा २५, १४; का २७, ११, १; काठ २६, ११.
अ-प्रायुस्[o]— -युषे ऋ १, १२७, ५.
¶अ-प्राशित्रिय[p]— -यः तै २, ६, ८, ५.
अ-प्रिय[c]— -यः शौ ८,१२,२; पै १५, ४, २; १६, ९९, ८; १००, ५-११; १३४, १; -यम् शौ ८, १५, ४; १५, १, ८; पै ५, ३४, २; १६, ९९, ८; १३५, १०; -यस्य शौ ९, ५, ३१; ३२[2]-३६[2]; पै १६, १००, ५-११; -याः शौ ९, ७, ६; पै १६, ११६, १; -यान् पै १०, ४, १०; -याय काठ १०, ३[2]; -ये शौ ८, ६,२६; १२,१,३०;

[a]) तस. नञ्-स्वरः (पा ६, २, २)। उप. को धातुरिति संदेहः। प्र√१विद् इति MW., प्र√२विद् इति सा. (तु. माशब्रा. १, ७, २, ५)। तद् यस्था. यथावद् अवधेयम्।

[b]) तस. उप. प्र√व्ली+भावे अच् प्र. (पा ३,३,५६)।

[c]) सस्व. एप्रूटि. द्र.। उप. यद्र.।

[d]) बस. अन्तोदात्तः (पा ६,२,१७२)। उप. न. भावे क्तान्तं सत् क्वचित् तद्वत्सामान्यवृत्त्यपि यस्थ. द्र.।

[e]) सस्व. नाउ. द्र.। उप. प्र√स्रंस्+भावे घञ् प्र.।

[f]) तस. नञ्-स्वरः (पा ६, २, २)। उप. प्र√हन्+कर्तरि क्विप् प्र. तु. ORN.।

[g]) तस. नञ्-स्वरः(पा ६,२,२)। उप.प्र√१हा+कर्तरि वनिप् प्र. स्त्रियां ङीप् रान्तादेशश्च (पा ४, १, ७)।

[h]) संस्कारान्तरापेक्षः पा.यमु. इवाऽव्याकृत इव च द्र.।

[i]) शत्रुशिरश्छेदप्रयोजनकोऽब्वज्रत्वकल्पनापूर्वक उदकाभिचारः प्रकरणमिति संप्रदायो भवति (तु. कौगृ. ६, ३)। मूको. विकृतो भवति। तेन समग्रेऽपि सूक्ते प्रतिमन्त्रमन्तिमपादद्वयमनुष्टुब्मानतः 'तेनाऽपक्रामाम्य् अपः। अपनुत्तः सपत्नहा' इत्येवं शोध-पुरस्सरं सुपठं द्र. (तु. तृतीयो मन्त्रो यत्रांऽशतः साधु पठ्यते)।

[j]) बस. अन्तोदात्तः (पा ६, २, १७२)। उप. यद्र.।

[k]) तस.। उप. बस. यथायथं द्र.।

[l]) नाउ. व्यु. औपयिकं प्राति. द्र.। तस. नञ्-स्वरः (पा ६,२,२)। उप. प्र√१अम्+ताच्छीलिकः णिनिः प्र. [वैतु. सा. प्रभृ. प्र (>प्रा) मि- (<मी-<√मी)]। यनि. विनाशपर्यवसानकचलशीलत्वे तात्पर्यं स्यात्, पराभिप्राये तु विनाशात्मके हिंसाफल इति विवेकः द्र.।

[m]) बस. पूपप्रस्व. (पा ६, २, १)। उप. यद्र.।

[n]) तस. नञ्-स्वरः (पा ६,२,२)। उप. प्र+आयु- [√इ+उण् प्र. (तु. पपा.); वैतु. PW. प्रभृ. प्र(>प्रा) +यु- (<√१यु)='प्रा-युत्' इति क्विपीत्यभिसन्धिः (यतु. अ-प्रयात->-तम्, अ-प्रयावम्, अ-प्रायुस्-)]।

[o]) उप. प्र+आयुस्- इति भावकर्मणोरभिनिर्वृत्तम् इत्येतावानेव विशेषः। शिष्टं नाप. द्र.।

[p]) तस. उप. प्राशित्र-+तादर्हिकः घ>इयः प्र.। नञ्-स्वरापवादोऽन्तोदात्तः (पा ६, २, १५५)।

१९,५७,१‡[a]; पै२,३७,३‡[a]; ३, ३०,१; १६,८१,७. [°य- प्रिय°]

¶अ-प्रीत[b]— -तः मै १, ८, ५; -ताः मै १, ४, ६.

¶*अ-प्रोदित[b]— -तम् काठ ८, ७; क ७, ४.

¶अ-प्रोष्य[b] मै १, ६,१२; ४, ४, २; काठ २२, ८; क ३५, २.

¶अ-प्रोदित(त>)ता[c]— -ताम् तै २, २, ९, ५.

†अ-प्रोषिवस्[b]— -वान् ऋ ८, ६०, १९; खि ५, ५, १०; कौ १, ३९; जै १, ४, ५.

अ-प्लव[d]— -वाः शौ १९, ५०, ३; पै १४, ४, १३.

अप्वा[e]— -प्वाम् शौ ९, १३, ९; -०†प्वे ऋ १०, १०३, १२; मा १७, ४४; का १८, ४, १२; कौ २, १२११; शौ ३, २, ५; पै ३, ५, ५.

*अप्सु-√*अप्सु, अप्सन्त √*अप् द्र.

?अप्-सर[f]-

अप्सरा— -राभ्यः शौ २, २, ५; ७, ११४, २; पै १, ७, ५; ४, ९, ३; १८, ४; १५, १९, १-१२; -राम् शौ ४, ३८, १[2]; २[2]; ४; -रासु शौ २, २, ३; पै १, ७, ३; १६, ९६, १.

अप्सरा-पति[g]— -तेः शौ ४, ३७, ७; पै १३, ४, ९.

?अप्सर-द्रुँ[h]— -द्रुः क ४८, १३.

अप्सर-द्रू[i]— -द्रूः काठ ३५, १४.

?अप्-सरस्[j]— -रसः ऋ ७, ३३, ९; १२; ९, ७८, ३; मा १८,३८-४३; का २०,२,१-६; तै ३,४, ७, १[4]; २[4]; ३[2]; ५,३,७, २¶; ७, १५, १; मै २, १२, २[6]; काठ १८, १४[6]; २१, २; ५३, ५; क २९, ३[7]; ३१, १७¶; जै २, ४, ७†; शौ ४, ३७, २; ३; १२; ६, १११, ४; ७, ११४, ३; ८, ५, १३; ९, १२, १०, ११, ११, १५; १२, १, २३; ५०; १४, २, ९; ३४; ३५; पै १, ८५, १; ८९, ३; २, ७६, ४; ४, ९, ५; ५; १७, ८; २६, ६; ६, २२, १३; ७, ११, ३; ९, ११, ७; १३, ४, २; ३;

[a]) 'आप्स्ये' इति ऋ (८, ४७, १७) पाभे.।

[b]) तस. नञ्-स्वरः (पा ६, २,२)। उप. यद्र.।

[c]) सस्व. नापू. द्र.। उप. प्र+२उदित- यद्र.।

[d]) सस्व. एपूटि. द्र.। उप. √प्लु+कर्तरि अच् प्र.। यत्तु W. 'तरि-रहित-' इति बस. इव व्याचष्टे, तन्मन्दम्। तथात्वे हि नञ्-स्वरस्याऽनुपपत्तेः।

[e]) रोगविशेषवाचकमदः प्राति. बहुभिः प्रकारैरभियुक्तैर् व्याख्यातं भवति। अथ तत्-संकेतः। अप√वी इत्यतः ण्यन्तात् ड-प्रत्यये उसं. स्त्रियां टाप् प्र.पूप.अन्त्यलोपश्च (पाउ ५, ४७; दे ४, ३; ५, ३; यस्थ. उ. म. च)। √आप्+वन्(?च्) प्र. (पाउ १,१५४) ततो यथेष्टसिद्धिरिति द्वितीयः पन्थाः। एवम् नञ्-पूर्वात् √पुवः समुचितप्रक्रिययेष्टलाभः द्र. (तु. अपुर्- अपुव-, √अपुवायु <√*अस्पृ)।

[f]) अवयव-निर्देशः सांशयिकः। तथाहि। पपा. अवयव-संकेताऽदर्शनात् तदीयतादृशप्रवृत्तेः ६अ इति पूप. स्यात्, प्सुर-(<√*प्सृ+अप् प्र.यद्र.) इति उप.च स्यात्, बस. अन्तोदात्तश्च [तु. PW. GW. L५५१ (?यतु. स-प्सर्- देव-प्सरस्-, मधु-प्सरस्-, सु-प्सरस्-)]। यद्वा (√*अप्>) *अप्स-+र्- (<√२रा+कः) इत्येवम् उस. थाथीयः स्वरः स्यात् (पा ६, १, १४४)। नापू. कल्पे अप्सस्- इति पूप. वेत्यप्यवान्तर इव कल्पः स्यात् (या ५,१३)। अथवा, ३*अप्-(<अप)+√सृ+अच् प्र. (या. गपू.) इत्येवं सत्युक्तपूर्वस् थाथीय एव स्वरः स्यात्। अथापि वा २अप्- इति पूप.इतिमात्रं नापू.कल्पाद् विशेषः स्यात् (तु. शौ २, २, ३; PW. प्रभृ.)। यतु. ?अप्सरस्-।

[g]) तस. सासस्व. (पा ६,१,२२३)। 'पत्यौ' (पा ६, २,१८) इति न प्रवर्तते पति-शब्दस्य भर्तृपर्यायत्वात्।

[h]) तु. संटि. काठ ३५, १४। तेन तावत् यनि. पा. अङ्गीकृतः (तु. नाउ. टि.)।

[i]) महाकूटा श्रुतिः शौ ६, ४९,२; क ४८, १३ इत्यत्रापि कियताचिदिवाऽन्तरेण द्र.। उक्ते शौ. 'उत्तरद्रौ' इति श्रवणाद् उत्तर-द्रु- (तु.पूतु-द्रु-, सु-द्रु-) इति प्राति.भवति। ततश्चेहाऽपि तत्-सदृशः पद-विभागः समादृतः द्र.। उक्ते क. मूको. 'अप्सरुद्रैः' इति यच्छूयते ततः अप्सरुद्र- इति प्राति. भवेत्, तच्च मूलतः 'अप्सर-द्रुँः' इत्यस्य सतः प्रामादिकोऽपपाठोऽपलेखश्चेति संभाव्यते। तदेवं त्रीणि प्राति. भवन्ति। उत्तर-द्रु- इति शौ., अप्सर-द्रुँ- इति क., अप्सर-द्रू- इति काठ. (मुपा.)। त्रयाणामपि समानमग्निविशेषणतयाऽनुपदश्रूयमाणोपरशब्दलिङ्गितवैद्युताग्निपरत्वमास्थाय, अप्सर-विशेषणसामर्थ्याद् अब्-इन्धनतया तात्पर्यतः पर्यवसानं सुकल्पमिति दिक्।

[j]) व्यु. कृते तु. ?अप्-सर्-। उप. प्र. तु ततो विशिष्टः द्र.। तथाहि। तत्र कल्पविशेषेण तत्तत्-कार्यमुद्दिश्य उप. अप् इति वा क इति वा अच् इति वा प्र. यक्र. स्यात्। इह तु असुन् इति वा कसुन् इति वा असुच् इति वा यक्र. प्र. द्र. इति दिक्।

११;१२;१५; १५,१८,४; १६, २८, ३; १३९, ११; –०रसः शौ ४,३७, ३–५; पै १३, ४, ४–८; १५, १८, १; –रसाम् ऋ १०, १३६, ६; मा २४, ३७; का २६, ८, २; तै ५, ५, १६, १; मै ३, १४, १८; ४, १४, १७; काठ ४७, ६; शौ ६, १३०, १; पै १, २९, १; ८९, २; ५, २९,२; ३८, ६†; १३, ४, ६; –रसौ मा १५, १५; १६, १७–१९; का १६, ४, १; ३; ५; ७; ९; तै ४, ४, ३, १[२]; २[३]; मै २, ८, १०[५]; काठ १७, ९[५]; क २६, ८[५]; शौ ६, ११८, १; पै १६, ५०, ३; –०रसौ शौ ६, ११८, ३; पै १६, ५०, ५; –रस्सु खि ४, ८, ३; –राः ऋ १०, १२३, ५; पै ४, १६, २; १३, १०, ४; १६, ४६, १०.
[°रस्- गन्धर्व°]

१अप्-सव[a]- -१वम्[b] ऋ १०, ६५, ३.

अप्सव्य- २अप- <√*अप् द्र.

अप्सस्- √*अप् द्र.

†अप्-सा[c]- -प्साः ऋ ९, ६५, २०; ७१,८; ८४,१; कौ २,३४५; जै ३, २९, २; –प्साम् ऋ १,९१, २१; ६, १४, ४; मा ३४, २०; का ३३, १, १४; मै ४, १४,१.

अप्सु- २अप्- <√*अप् द्र.

अ-प्सु[d]- -प्सवः ऋ ७, ४, ६.

अ-फ(ल>)ला[e]- -लाः ऋ १०, ९७, १५; मा १२,८९†; का १३,६, १५†; तै ४, २, ६, १‡[f]; ४; मै २, ७, १३[२]†;‡[f]; काठ १२, १३¶; १६, १३[२]†;‡[f]; क २५, ४‡[f]; शौ ८, ७,२७; पै ११, ६, ३‡[f]; १६, १४, ६; –लाम् ऋ १०, ७१, ५.

अ-फालकृष्ट- -ष्टम् पै १५, २३,१३.

अ-बद्ध,द्धा[g]- -द्धम् तै ३,१,१,२;६, १,७,२¶; –द्धया मै ३, ७, ६; –¶द्धा तै ६, १, ७,५; –¶द्धाः मै ४,२,१३; –¶द्धेन मै ३,७,५.

अ-बधिर[g]- -रम् ऋ ८, ४५, १७.

---

[a]) सांशयिकोऽवयवसंकेतः । पपा. तदभावो भवति । **अप्सस्-** + मत्वर्थीयो वः प्र. इतीव सा. अभिप्रेयात् (तु. अनुपदं श्रूयमाणम् **अर्णव-** इति)। '२अप्->अप्सु' इत्यतोऽसावेव प्र. इति NW. (अन्यत्र **अर्णव-** इति साहचर्येण **समुद्र-** इत्यस्य श्रुतेस्तत्-पर्याय एवेहाऽपि श्रूयेतेत्यभिसंधिः) ।· २अप्- + सव-(<√१सू इति GW.) । जलौघवत्त्वमात्रस्याऽर्णवशब्देनैव गतार्थत्वात् तत्-पुनरुक्तमात्रं मा भूदिति जलजनकत्वेन विशेषणे चमत्कारः स्यादित्यत्र विशेषः द्र. ।

[b]) किमिदं रू. इति सन्देहः । कुत इति । यनि. द्वि१ सतोऽपर्याप्तत्वादिति । कथमिति । वा. क्विप. अभावे सति तदाक्षेपस्याऽनिवार्यत्वप्रसङ्गादिति (तु. सा. प्रभृ.) । का हानिरिति । संभवति खलु समाधान आकाङ्क्षापूर्त्यभावाऽऽत्मको दोषः स्यादिति । किं तत् समाधानमिति । उच्यते । नापू. >√*अप्सव (नाधा.)> -वन् इति लङि प्रपु३ रू. इत्येवं सति 'अर्णवं जलधिमात्रं सन्तं जलजनकमकुर्वंस्तेन दैवेन चित्रेण राधसा प्रभावितेन सता जनता-तापाऽपहृत्या इव स्वीयजलप्रदानमप्यकारयन्' इति कृत्वा तृतीयपादमात्रेण वा. अपि पूर्येत च, यच्च नाम षच्छिरस्कस्याऽस्य पादस्य चित्रराधस्तया देवा विशेष्येरन्निति मुख्यं प्रयोजनं भवति, तदपि सिध्येच्चेति । अनया दिशाऽस्य संपूर्णवाक्याऽऽत्मकस्य पादस्य तादृशेनैव सता तच्छिरस्केन तुरीयेण पादेन समीचीनं प्रतियोगित्वं प्रतीयेतेत्यपरः काव्यसौष्ठवपरो विशेषः द्र. । नन्वेवमपि कथमिव '-वमर्णवम्' इति श्रूयते न '-वन्नर्णवम्' इति । छान्दसमत्र रह इति । किं च तदिति । यत्याख्यमिति । किं तत इति । मूलतो जागतं नामैतच् छन्दो भवति । यत्र प्रथमद्वितीयतुरीयेषु पादेषु पञ्चमादक्षरादनन्तरं च तृतीये पादे तु चतुर्थादक्षरादनन्तरं च यतिर् भवति । यतिसौकर्यप्रयोजितेन '-वन्' इत्यत्रत्यस्याऽचो विलम्बितेनेव सतोच्चारणेन तद्ध्रस्वत्वाऽभावप्रतीतेः '-वन्+ अर्णवम्' इत्यस्यां संहितायामुपस्थितायां नकारद्वित्वं प्राप्नुवानमिव सद् बाध्येत,कालेन च '-वनर्णवम्' '-वमर्ण-' इत्येवं यतिसंस्कारच्युत्याऽन्याय्यसंध्यरुच्येव नकारस्य मकाराऽऽपत्तिः परिणमेदिति सुवचां संभावनायाऽलं स्यात्।

[c]) १अप्- + √सन्+विट् प्र.। अनुनासिकस्याऽऽत्वं कृत्-प्रस्व. (यक्र. पा ३, २, ६७; ६, ४,४१; २,१३९) । प्रायेण सोम-विशेषणतया श्रुतीनाम् **१अप्-** इति पूप. इत्यकल्पि । यज्ञियकर्मणां मुख्यसाधकत्व-दृशा **२अप्-** इति वा पूप. इत्यपि सुवचं स्यात् । उभयथा स्वरसंस्कारौ समानौ द्र. ।

[d]) तस. नञ्-स्वरः (पा ६, २, २) । उप. **१प्सु-** इति कर्तरि निष्पन्नं यद्र. [वैतु. GW. प्रभृ. उप. भावकर्मणोर्निष्पन्नं स्यादिति कृत्वा बस. इति प्रतिपन्नाः सन्तः स्वरतश्चोद्यत्वमापद्यमानाः (तु. टि. **अ-दृ-**)] । यत्तु सा. **६अ+अप्सस्-** इत्येतज्जन्यं बस. इव प्रतिपेदे, नाऽयाऽपि सुभेदं तद्ग्रह इति भूयसी विमृट् शरणायताम् ।

[e]) बस. अन्तोदात्तः (पा ६, २, १७२) । उप. यद्र. ।

[f]) विशिष्ट इह बाहृचः (१०, ९७, ३) पाभे. ।

[g]) तस. नञ्-स्वरः (पा ६, २, २) । उप. यद्र. ।

अ-बन्धन्[a]— -नः ऋ ३, ५५, ६.

अ-बन्धु[a]— -न्धवः ऋ ८, २१, ४; -न्धु[b] शौ ६, १२२, २; पै १६, ५१, ६; -†न्धुना ऋ १, ५३, ९; शौ २०, २१, ९.

अ-बन्धुकृत्[c] शौ ४, १९, १; पै ५, २५, १.

अ-बन्ध्र[d]— -न्ध्रः काठ ४, १६; शौ ४, १६, ७?[e]; पै ५, ३२, ८?[f].

अ-बल,ला[a]— -लाः ऋ ५, ३०, ९; -लान् शौ ३, १९, ७; पै ३, १९, ६; -लेन शौ ३, २९, ३.

अबल-धन्वन्[g]— -न्वनः शौ ३, १९, ७; पै ३, १९, ६.

अ-बलास[h]— -सौ शौ ८, २, १८; पै १६, ४, ८.

¶अ-बलीयस्[i]— -यसः मै ४, ६, ८[2].

¶अबलीयसी— -सी मै ४,६,८; -सीः काठ २९, ८; -सीम् मै ४, ६, ८.

अ-बाधित[i]— -तः ऋ १०, ९२, ८.

†अ-बिभीवस्[i]— -भ्युषः ऋ १,११, ५; कौ २, ६०१; जै ३, ४८, १७; -भ्युषा ऋ १,६,७;९,५३, २; कौ २, २००;१०६५; जै ३, १८, ७; ४, ७, २; शौ २०, ४०, १; ७०, ३.

अबिभ्युषी— -षीः शौ ३, १४, ३.

अ-बिभ्यत्[i]— -भ्यत् ऋ ६,२३,२; शौ १९, ६५, १; पै १६, १५०, ४.

अ-बुध्न[a]— -ध्ने ऋ १,२४,७; -ध्नेषु ऋ ८, ७७, ५.

अ-बुध्य[j]— -ध्यम् ऋ ४, १९, ३.

अ-बुध्यमान,ना[i]— -नम् ऋ ४, १९, ३; -नाः ऋ १, १२४, १०;४, ५१, ३; -नान् पै १३, ७,१०‡; -†ने ऋ १, २९, ३; शौ २०, ७४, ३.

?अब्जत्[k]— -ब्जन्तः खि ५, १५, ७.

अब्जा-, १अब्द-, २अब्द- २अप्- <√*अप् द्र.

?अब्दि[l]-

अब्दि-मत्[m]- -मान् ऋ ५,४२,१४.

अ-ब्रह्मन्[i]— -ह्मा ऋ ४, १६,९; १०, १०५, ८; खि ५, १३, १; शौ २०, १२८,६[n]; -ह्माणः ऋ ७, २६, १.

†अब्रह्म-ता[o]— -ता ऋ ५, ३३, ३; मा १०, २२; का ११, ७, २.

¶अ-ब्रह्मवर्चसिन्[i]— -सी मै ३, ६, ५; काठ २३, २.

अ-ब्राह्मण[i]— -¶णः तै २, ५, ११, ९; मै १, ४, १२[2]; काठ ९, १६; ३२, २[2]; $शौ १२, ४, ४३; ४४; ४६; -¶णस्य मै १, ४, १२; -णाः मा ३०, २२[2];

---

[a]) बस. अन्तोदात्तः (पा ६,२,१७२)। उप. यद्र.।

[b]) वा. क्रिवि. भवति।

[c]) तस. नञ्-स्वरः। उप. बन्धु-+√१कृत्+कर्तरि क्विप् [तु. W. टि.; वैतु. PW. प्रभृ. √कृ इति (एक एव पदार्थो जामि-कृच्चाऽजामि [=अबन्धु]-कृच्च कथं वत स्यादित्येते व्याहतवाचस्तु स्युः)]। यदपि सा. 'अ-बन्धु-' इत्येतत् पूप. इति कृत्वा व्याख्यत्, तदपि स्वरतो दुष्येत्। उस. सति उपप्रस्व. ह्यापद्येत, पूपप्रस्व. च नैवोपपद्येतेति यावत्।

[d]) बस. अन्तोदात्तः (पा ६, २, १७२)। उप. √बन्ध्+करणे रन् प्र. उसं. (पाउ २, २७)।

[e]) संभाव्यमानलिपिप्रमादतश् च्युत-रेफस्य सा. एव प्रामाण्येन ध्रियमाणः 'अबन्धुः' इति मुपा. चिन्त्यः। मूको. कुत्राऽप्यसंकेतितत्वाच्च शाखान्तरविरोधाच्च (तु. नापू. काठ. च नाउ. पै. च स्व.)।

[f]) अप्रामाणिकः खल्वयं मुपा. अ-बध्रि*- इत्यस्य प्राति. (यद्र.) मूको. उपलब्धेस्तत्तया सु-शोधः द्र.।

[g]) बस. पूपप्रस्व. (पा ६,२,१)। उप. यद्र.।

[h]) 'न बलसो यतः' इति कृत्वा बस. अन्तोदात्तः (पा ६, २, १७२)। यत्तु सा. बलाऽक्षेप्तृपरत्वेन वृत्ति-माचष्ट (शौ ४, ९, ८), तन्न। उप. बल-क्षेप्तृवृत्तितया दुःसाधत्वात् (यतु. टि.)।

[i]) तस. नञ्-स्वरः (पा ६,२,२)। उप. यद्र.।

[j]) तस. उप. क्यबन्ते कृत्योकीयः स्वरः (पा ६, २, १६०)।

[k]) '*अ-विजत्-> -जतः' इत्येतेन चतुरक्षरेण शोधे-नाऽऽनुष्टुभः पादः सुपूरः स्यात् सुश्लिष्टश्च प्रतीकस्या-ऽर्थः। √विज् इत्यस्य √कुप् इत्यस्य चाऽर्थयोः प्रतियोगित्वसंसिद्धेरित्यभिसंधेः।

[l]) स्पष्टेतरत्वात् व्यु. प्रश्निता भवति। तस. कृत्-प्रस्व. (पा ६,२,१३९) इति, पूप. २अप्-इति, उप. च भावे< √१दा इति सा.। अस्य प्राति. २अब्द- इत्येतेन समानप्रवृत्तिकत्वे सति उप. कर्तरि प्र. इतीव कृत्वा PW. प्रभृ. मन्त्रे सह-चरितम् 'उदनिमान्' इत्यपरं वि. लिङ्गमुद्भावयेयुर्यथेहापि तदर्थसन्निधापकम् २अप्- इति पूप. स्यादिति। पूर्वार्धीये 'स्तनयन्तं रुवन्तम्' इत्येते अपरे वि. तु लिङ्गान्तरं सती पर्जन्यघोषेष्वभिप्रायं संकेतयेताम्, आ√वद्> *आ-वदि->*आब्दि>अब्दि- इत्याकारकं वर्णपरिणामं चोपस्थापयेताम् (तु. उपब्दि- इत्यत्रत्यम् उप.)।

[m]) मतुप् प्र. स चोदात्तः (पा ६, १, १७६)।

[n]) 'ब्रह्मणः' इति पाण्डु. मुपा. ?।

[o]) भावे तल् प्र.। लित्स्वरः (पा ६, १, १९३)।

का ३४, ४,४[२]; मै १, ४,११¶; शौ ५, १७,८; ११, १, ३२; पै ९, १६, ६; १६, ९१, ६; -¶णाय काठ २८, ४; ५; क ४४, ४; ५.

¶अब्राह्मणो(ण-उ)क्त[a]- -क्तः तै २, ६, १०, १[२].

*अभ[b]-

अ-भक्त[c]- -क्तम् ऋ १, १२७,५; ३, ३०, ७; तै १, ७, ३, २¶; -क्ते ऋ १०, ११२, १०.

¶*अ-भक्तर्तु[d]- -र्तुः काठ ७, १५; क ६, ५.

¶अ-भक्षणीय[e]- -यान् काठ ३५, १६; क ४८, १४.

¶अ-भक्षयित्वा[c] मै ४, ६, १.

अ-भग[f]- -गः शौ ५, ३१, ११; पै ५, २४, ५.

१अ-भय[g]- -यम् ऋ २, २७, ११; १४; ४१, १२; ३, ४७, २; ४, २९, ३; ६, २८, ४; ४७, ८; १२; ७, ७७, ४; ८, ६१, १३; ९, ७८, ५; १०, ६३, ७; १३१, ६; खि २, २, २; ४; ४, २; ४, ४, २; ५, २४; मा ७, ३७†; १८, ६; २०, ५१†; ३६, २२[२]; का ७, २०, १†; १९, ४, २; २२, ५, ५†; ३६, १, २२[२]; तै †१, ४, ४२, १; ७, १३, ४; २, १, ११, ६†; ४, ७, ३, २; मै १, ३, ३३†; २, २, १०¶; ११, ३; ४, ९, २७; १२, ५†; १४, १४†; काठ ७, १२†; ८,१६† १३,१६†; १८, ९; ३७, १०; क २८, ९; ४८, २; †कौ १, २७४; २, ६७१; †जै १, २९, २; ३, ५५, १२; शौ ४, २१, ४†; ६, ३२, ३; ४०, १[४]; २; ५०, १; ७, ९६, १†; ८, १, १०; ११, २, ३१; १२, १, ५; १८, ३, ६१; १९, ३, ४; ८, ७; ९, १३; १४, १; १५, १†; ४†; ५[५]; ६[६]; १६, १; २७, १४; ४४, १; २०, ७; ५७, १०; १२५, ६; पै १, २७, १[४]; २; ४; ३, ३५, १†; ४†; ५[५]; ६[६]; ५, १७, ३; १०, ८, ४; १३, ३, १५; १४, १४; १५, ३, १; १६, १, १०; -यस्य पै १, २७, ३; -याः शौ १९, ४५, ४; पै १५, ४, ४; -यानाम् ऋ १०, ९२, १४; -यानि ऋ ९, ९०, ४; मा ११, १५; का १२, २, ४; तै ४, १, २, २; मै २, ७, २; ३, १, ३; काठ १६, १; क २९, ८; कौ २, ७६०†; -ये ऋ ३, ३०, ५; तै ५, ७, २, ४; काठ १३, १५.

अभयं-कर[h]- -रः ऋ १०, १५२, २; खि १, ५, ४; शौ १, २१, १†; ८, ५, २२; पै २, ८८, ४†; १६, २८, ११; १५२, ८.

अभयं-कृत्[i]- -कृतौ मै ४, १३, ९.

†अभय-तम[j]- -मेन ऋ १०, १७, ५; मै ४, १४, १६; शौ ७, १०, २.

---

[a]) तृतस. पूपप्रस्व. (पा ६,२,४८)। उप. यद्र.।

[b]) तु. टि. १*अभि-, २अभि ऋ (८, ५९, ३); *उभ-, *द्वु-।

[c]) तस. नञ्-स्वरः (पा ६, २,२)। उप. यद्र.।

[d]) सस्व. नापू. द्र.। उप. भक्त-ऋतु- इति बस.।

[e]) तस. नञ्-स्वरः [पा ६,२,२, नञ् नेह गुणप्रतिषेध-विषय इत्यभिसंधेः (वैतु.पा ६,२,१५५;१६०)]। उप.यद्र.।

[f]) बस. अन्तोदात्तः (पा ६, २,१७२)। उप. यद्र.।

[g]) तस. नञ्-स्वरः (पा ६, २, २)। उप. √भी >भय- (यद्र.) इत्यस्य भावे च तद्धेतौ च वृत्तिमुपजीव्य यनि. प्राति. अपि भय-भावाऽभावे न. च (तु. ऋ २, ४१, १२; ३, ४७, २ प्रमृ.) भयहेतुत्वाऽनवच्छेदकतया वि. च (तु. ऋ २, २७, ११; १४ प्रमृ.) श्रूयते। यत्तु सा. प्रमृ. बस. इति कृत्वा वि. सत् यनि. प्राति. व्याचक्षीरन्, तदसत्। अन्तोदात्तत्वाऽऽपत्तेः (पा ६,२,१७२)। ऋ ६, ४७, ८ इत्यत्र वि. सदप्येतत् नापू. पदेन समानाधिकरणमिति सा.। नाउ. तथेति तु स्थितिः (तु. GW.)। अथ ऋ ७, ७७, ४ इत्यत्र चाऽर्थो गम्यः द्र. [तु. ऋ ९, ७८, ५; वैतु. सा. प्रमृ. यनि. वृत्ति-सामान्येन इतीव कृत्वा भिन्नलिङ्गेन नापू. संप. तत्सामानाधिकरण्यमिच्छवः (श्रुतिस्वारस्य-प्रतिकूलस्त्वेष वादः द्र.)]। अथापि यत् सा. ऋ १०, ६३, ७ इत्यत्र वि. सदप्येतत्तथा न प्रतिपेदे वा. चाऽर्थोपच्छेपेणाऽस्य पृथक् कर्मभावं चाऽऽतस्थे, तन्न। विशेष्यतयेष्टस्य सतः शर्मन्- इत्यस्य नाउ. तेन तेन वि. युक्ततया श्रुति-प्रसिद्धेः (तु. ऋ १, २२, १५; ३४, ६; ५८, ९ प्रमृ.)।

[h]) उस. उप. कर्तर्य् अच् प्र. थाथीय-स्वरश्च (पा ३, १, १३४; ६, २, १४४)। सुपोऽलुगर्थं द्वि. विभक्तेरप्यलुक् उसं. (पा ६, ३, १-२४)। एवं तावद् अनुबन्धमात्रविशिष्टः सन् खच् प्र. (पा ३,२,४३; ६,३,६७) इति पृथग् अन्यथासिद्धो भवेत्। ततः किमिति। लाघवं च समाननिष्पत्तिशब्दान्तरसन्यायत्वं चेति (तु. नाउ.)।

[i]) उस.उप. कर्तरि क्विप्। कृत्-प्रस्व. (पा ६, २,१३९)।

[j]) सस्व.द्विपू.द्र.। *भय-तम- इति उप.द्रस., यद्वा पंतस. [='भयात् तमः'(भावे<√तम्<√स्तम्) प्रवृत्तिनिरोधः (तु. पंजा.√थम्; eng.√stem)]। एस्थि. सर्वद्विवेदि-

अभय-त्व- -त्वम् काठ ३५, १.

अभय-सनि[a]- -नि मा १९, ४८; का २१, ३, १९; मै ३, ११, १०; काठ ३८, २.

२अ-भय[b]- -यम् खि ४, २, १०[१].

¶**अ-भर्तव्य**[c]- -व्यम् मै ३, ६, ७.

अ-भविष्यत्- -ष्यत् पै १६, ४६, ३.

अ-भाग-गा[d]- -गः ऋ १०, ८३, ५; मै १, ४, १२¶; काठ ५, २¶; शौ ४, ३२, ५f; पै ४,३२,५f; -¶गम् तै २, ६,४,२; -¶गाः मै २, ५, १; -¶गानि तै २, ६, ३, २; ५, १, १, १.

¶**अ-भागधेय**[c]- -यः मै ३, ३, ९; काठ १०, ७; -यम् मै १, ६, ५.

१अभि[e]-

२अभि>भी[f] ऋ १, ५, १[g]; ११, २[h]; [८[i]; ६, १०, ७[i]]; १९, ९[j]; ३१, १८[k]; ३३, ९[l]; ११; ३७, १[m]; ४२, ८[n]; ४५, ८; ५१, १[o]; १०; ३; ६०,७; ७,३२,२२; ८, ३,३;६, ३४; ८,१२; १२, १५; २१,५;६९,११;८८,१; ९,१२,२;१७,६;२६,२; [३२,५;३३,५]; ५६,३;६४,२१;६८,८; ७१,७; ८०, २; ८६, १७; २५; ९९, ४; १००,१; १०३, ३; १०४, ४;११०,६; १०,६८,१;१२३,२; मा २०,६९; पै २,६, १;५,१९,१. प्रभृ. (यदेतत्-प्रकारकेष्व् अन्ति चत्वारिंशतं संख्यातेषु स्थ. अन्ये अभिना √नु,नू इत्यस्य तिङ्वृत्तमुपसर्जयेयुः [तु. यस्थ. टिटि.], तदनिष्टम् । मौस्थि. आत्माऽनुयोगिकगतिमितिवचनस्य √नम् इत्येतत्-सजातस्य सतः √नु,नू इत्यस्य वर्णकभेदेन सकर्मकत्वे संभवत्यपि [तु. यस्था.टि. √नम्,√नु,नू] प्राधान्येनाऽकर्मकं वृत्तमेव श्रूयते । एस्थि. स्वाभाविकमेवैतद् यथा तत्र यदभिप्रायेणैतद् नवनाऽऽख्यमात्मगं कर्म प्रवर्तेत, तच् च वा अभि-युक्तया द्वि. वा श्राव्येतेति । एवं तावद् 'अभि प्रणोनुमः [ऋ १,११,२;७८,१-५] इति द्वयोरपि नि.स्वरं श्रावयन्ती सांहितिकी प्रवृत्तिश्च 'अभि अनूषत' [ऋ ९, ८०, २] इति स्वरद्वयपरा पपा. उपलभ्यमाना प्रवृत्तिश्च भूयोपि यदुक्तं भवति तत्-प्रामाण्याय कल्पेताम् इति दिक्)]।

तृत्वाद् अज्ञातपदार्थभयहेतुकगतिप्रतिबन्धाऽभावपूर्वकं पूषाऽस्मान्नयत्व् इत्याकारकः श्रुतिस्वरसो भवतीति कृत्वा वा. तृ१ सत् क्रिवि. द्र. [वैतु. 'तम' इत्यंशं तमपोऽनर्थान्तरीकुर्वाणो विशेष्यभूतमार्गार्थमुपचिक्षिप्सुः सा. (तु. GW. अनु NW. श्रुत्यपुष्टे (तु. द्विपूटि.) भयराहित्यसामान्ये पूप. वृत्तिमदिति कृत्वा ततोऽगुणवचनादपि सत आतिशायनिकं प्र. ऊचिवान् सन्नितरामुपेक्ष्यः (तु.MW)]।

[a]) कर्मण्युपपदे √सन्+इन् प्र. । कृत्-प्रस्व. (पा ३, २, २७; ६, १, १९७; २, १३९) ।

[b]) बस. अन्तोदात्तः (पा ६, २, १७२) । मुपा. 'मे' इति नापू. सना. 'मा' (द्वि१) इत्येवं कृत-शोधं सच्छन्दोऽनुरोधतो विसंहितमेव श्राव्येत ।

[c]) तस. उप. कृति कृत्योकीयः स्वरः (पा ६,२,१६०)।

[d]) बस. अन्तोदात्तः (पा ६, २, १७२) । उप. यद्र. ।

[e]) तु. टि. २अभि (ऋ ८,५९,३; कौ २, १००५); अभितः (माशब्रा ४, २, १, २५) च ।

[f]) छन्दोऽनुरोधतः क्वचित् संपा. दीर्घः श्रूयते (तु. ऋ २, ४१, १०; ४, ३१,४; ७, ३२,२४; प्रभृ.)। अथवा मौस्थि. (तु. टि. अभ्या√धा>अभ्यादधामि मा २०, २४) क्वचित् न. प्राति. ह्रस्वाऽभावः उसं. (पा १, २, ४७) इतीव सुवचम् ।

[g]) लक्षणे कप्र. 'इन्द्रम्' इत्येतदन्वितः [तु.सा.; वैतु. PW.प्रभृ. 'अभिप्रगायत' इत्येवं योजुकाः सन्त एकपदाऽवच्छेदेनाऽन्याय्यां द्वैस्वरीं प्रति चोद्याः (यथा त्वयं नि. कप्र. एव स्यान्न ग. इत्यत्र तु. ऋ १,४,१०;५,४;३७,४; यत्रोक्त एव लक्षणार्थः च. समर्प्यते)] ।

[h]) लक्षणे कप्र. 'त्वाम्' इत्येतदन्वितः [वैतु. सा. PW. प्रभृ. 'अभि-प्र√णु(<नु)' इति व्युपसृष्टं धा. उपकल्प्य ततोऽन्याय्यद्वैस्वर्यविशिष्टं क्रिप. श्रावयन्तः चिन्त्याः (तु. नाउटि.)] ।

[i]) लक्षणे कप्र. 'इन्द्रम्' इत्येतदन्वितः [वैतु. सा. GW. प्रभृ. 'अभि√नु,नू' इति; तु. ऋ १, १४४, २; ३,५१,१; ४, १, १६; ३२,४; ५, ५, ४; ६, ३८,

[j]) लक्षणे कप्र. 'त्वा' इत्येतदन्वितः (तु. सा. GW.; वैतु. PW. MW. 'अभि···सृजामि' इति) ।

[k]) लक्षणे कप्र. 'वस्यः' इत्येतदन्वितः [तु. ऋ १, १४१, १२; १०,१८२,१. प्रभृ.; वैतु. सा. (प्रमादाच्च्युतपद इव), GW. 'अभि···प्रणेषि' इति] ।

[l]) इत्थंभूताख्याने कप्र. [अमन्यमानानामभ्यक्तं यथा स्यात् तथा मन्यमानब्रह्मसयुग्वन इन्द्रस्य दस्यु-निर्ध्मातृत्वे श्रुतिस्वारस्यं द्र. (वैतु. सा. 'अभिमन्यमानैः' इत्येकपदावच्छेदेन द्वैस्वर्यमनुजानानः, GW.च 'अमन्यमानान् अभि···अधमः' इत्येवं पृथग् वाक्यं कुर्वाणाः)] ।

[m]) तु. टि. ऋ १, ५, १; ५१, १ ।

[n]) लक्षणे कप्र. 'सुयवसम्' इत्येतदन्वितः (वैतु. सा. PW. प्रभृ. 'अभि···नय' इति) ।

[o]) लक्षणे कप्र.'विप्रम्' इत्येतदन्वितः [वैतु.वें.सा.PW. प्रभृ.'अभि√अर्च्' इति; तु.ऋ १, १०१,७; ४, १, १४;

५२, ५[a]; ५४, १०[b]; ६१, १०[c]; ७१, १०[d]; ७८, ⌊१[२]; २–५⌋[e]; ८४, ४[f]; ९२, १०[g]; १०१, ६[h]; ७[i]; १०८, ६[j]; ११९, १; १२१, ८[k]; १२५, ७[l]; १३४, १; १३५, ४; ६[m]; १३९, ३[n]; ८[o];

५,२९,१२; ४१,८; ६, २१,१०; २२, १; ५०,६; १५; ७, २३, ६; ८, ४०, ४; ९, ९७, ४; १०, १, ३; ६४, ३; ९२, १३; १४८, ३; मा ४, २५; शौ ७, ८७, १; १३, ३, २३; प्रभृ. (यदेतत्-प्रकारकेष्व् अन्ति विंशतिं संख्यातेषु स्थ. यनि. कप्र. सन् परेषां केषांचित् ⌊यस्थ.द्र.⌋ √अर्च् इत्येतत्तिङ्वृत्तेन युक्तः ग. अभिमतो भवति, तच्चिन्त्यम्। √गै,√नम्,√नु,नू इत्यादिसमानतात्पर्यक-धात्वन्तरसमानन्यायभाक्त्वे सति√अर्च् इत्यस्य मौस्थि. अकर्मकस्य सतः सरूपसजातपरिणामपरिभाषया सकर्मक-त्वाऽऽविर्भावस्य सूपपदत्वदर्शनात् ⌊तु.यस्थ.टि.⌋। एस्थि. एवंजातीयानां धा. अकर्मकाणां सतां कप्र. द्वारा तद्वाच्य-क्रियालक्ष्यभूतं पदार्थजातमभिद्योतितं भवतीति मतं भवति। प्रकृते चैतत्-प्रोद्बलकं किञ्चित् सौवरमपि प्रदर्श-नायोपलभ्येत। तद् यथा। ऋ ४, १९, ५; ५८, ८; ६, ३६, २; ७, ३४, ५; ८, ४९, १; ६९, ४; ९२, ५ प्रभृ. स्थ. द्वौ नि. सह श्राव्यमाणौ सन्तौ स्वरपार्थक्य-संकेतितपृथगन्वयौ ⌊तु. यस्थ. टि.⌋ भवतः [वैतु. ऋ १, १२६, ७; ९, ११०, ५ प्रभृ. स्थ. यत्र सहश्रुतिमपि भजमानौ नि. एकस्वरसंकेतितैकान्वयौ भवतः तु. यनि. टि. ऋ १, ५, १; ११, २ प्रभृ.⌋)]।

[a]) उपमानोपमेयभाववैशद्यार्थमभिलक्ष्यस्य प्राधान्येन समर्पयितव्यत्वात् कप्र. (तु. सा. GW.; वैतु. PW.MW. 'अभि···सस्तुः' इति)।

[b]) लक्षणे कप्र. 'ईम्' इत्येतदन्वितः (तु. GW. प्रभृ.; वैतु. सा. 'अभि····जिघ्नते' इति)।

[c]) 'अभि···अमुञ्चत्' इति क्रियायोगमाह वें.। न त्वसौ मन्त्रस्वारस्यसंवादी। कर्मप्रवचनीयत्वे हि तृतीये पादे यज्जलमोचनं श्राव्यते, तदेव चतुर्थे चरणे श्रवोऽभिलक्ष्योद्दिश्य वेति प्रतिपादनेन हेतुयोगत उपपाद्यत इव (तु. GW. प्रभृ.)। सा. अध्याहृतक्रियान्तरेण अभेराभिमुख्याऽऽत्म-कमर्थमपार्थमिव युयोजयिषति।

[d]) स्वार्थप्रधानम् अव्य.।

[e]) तु. टि. ऋ १, ११, २; ८; ५१, १।

[f]) लक्षणे कप्र. 'स्वा' इत्येतदन्वितः [तु.विव. (यस्थ.); वैतु. वें. सा. PW. प्रभृ. 'अभ्यक्षरन्' इति]। 'शुक्रस्य स्वाभि, अक्षरन्' इत्येवं विसंधेयः पादः द्र.।

[g]) इत्थंभूतलक्षणे (=तृ. अर्थे) कप्र. द्र. [वैतु. सा. ग. अयमिति कृत्वा 'प्राप्य' इत्यध्याजिहीर्षुः; PW. प्रभृ. च 'अभि शुम्भमाना' इत्येकं पदमिच्छन्तः सन्तोऽपार्थं सामान्यं स्वरलक्षणं तिरोधापयन्तश्च आत्म.अकर्मकवृत्तस्य √शुम्भ् इत्येतस्य धा. कर्मतयाऽनन्वितेनापि वर्ण-पदेन सकर्मकतामापादयन्तश्च नितरामुपेक्ष्याः (तु. ऋ १, ८५, १; ६, ६४, २ प्रभृ.)]।

[h]) लक्षणे कप्र. 'यम्' इत्येतदन्वितः (तु. ऋ ३, ३, ३ यत्र 'अधि' इति कप्र. समाने वा. श्रूयते; ऋ. गपू.; ३, २०, ३; १०, १००, ४ च यत्र सं√धा इत्यकर्मकं वृत्तमितीव कृत्वा श्रूयते; वैतु. सा. PW. प्रभृ. 'अभिसं-दधुः' इति)।

[i]) तु. टि. ऋ १, ५१, १।

[j]) यच्छिरस्केन पूर्वार्धवाक्येनोपक्रान्तस्य तदा परामृ-ष्टस्य श्रद्धा-पदार्थस्य प्राधान्येन समर्पयितुमिष्टत्वं प्रती-यते। तत्-साधनभूतोऽभिः कप्र. भवति। 'अभ्या···यातम्' इति योगं ब्रुवन् GW. चिन्त्यः। अभ्यर्थस्योपसर्जनीभावा-ऽनिष्टाऽऽपत्तेश्चाऽपलक्षणगतिद्वैस्वर्यदोषप्रसक्तेश्चेति दिक्।

[k]) लक्षणे कप्र. ['यतः त्वया युद्धं कर्तव्यं (योधानः इत्यत्र हेतौ प्र. द्र.) अतो द्युम्नसहमुत्सम् (=सोमम्) अभिलक्ष्य (=स त्वया प्राप्येत) हरी दिवः (=दिवि स्थितवैव) आदय (येन दूरमध्वानं संपारयेताम्') इति वा. द्र.; (वैतु. सा. पच्छो नवं वाक्यं कुर्वाणः 'उत्सं=शत्रुम् अभि(भव)', इत्येवमध्याहारमुखं वा. इच्छुः, PW. प्रभृ. च 'अभियोधानः' इत्यत्राऽनुपपन्नद्विस्वरत्वेऽप्यैकपद्य-मिच्छवः)]।

[l]) पृणद्-अपृणद्-विवेकः शिश्रावयिषितः द्र.। तदर्थं लक्षणे कप्र. इति मतं भवति। स्वार्थ-प्रधानम् अव्य. इति मन्वानः सा. विमृश्यः। 'अभिसंयन्तु' इति गतित्ववादिनः PW. प्रभृ. तु नितरां चिन्त्याः। उक्तविवक्षितार्थस्य प्राधान्येन श्रावणस्य बाधितत्व-प्रसं-गात्, अपलक्षणैकपदाधिकरणक-द्वैस्वर्यप्रसंगाच्चेति दिक्।

[m]) लक्षणे कप्र. 'वाम्' इत्येतदन्वितः (तु. सा.; वैतु. PW. प्रभृ. 'अभ्यसृक्षत' इति)।

[n]) यदुत्तरवर्तिनः प्रसिद्धपारुच्छेपसूक्तचमत्कारलक्षण-तया द्विरुक्तस्य कर्तृपदस्य विशेष्यतयाऽभिनाऽन्वयमिच्छति सा., तच्चितान्तमतन्त्रत्वादपास्यम्। एवं 'इष्या' इति प्रत्यक्षं श्रूयमाणस्याऽभिना लक्ष्यत्वेनाऽन्वितस्य तृतीयारूपत्वेन व्याख्याने प्रयत्नोऽपि तदीयोऽपार्थ इति दिक्।

[o]) लक्षणे कप्र. 'पौंस्या' इत्येतदन्वितः 'अभि तानि

१४०, ५[a]; १४४, २[b]; १४६, ३[c]; १६२, ११; | १६४, ३[d]; २८[e]; १७०, १[f]; १७९,३[g]; १८३,२[h]; २,२,२[i]; | ४, ७[j]; ९[k]; १५, ५[l]; १६, ८[m]; २३, ६; ९[n]; १६[o];

पौंस्यानि युष्माकं द्युम्नानि सना भूवन्, तान्यस्मन्मा जारिषुः' इति वा. द्र. (तु. GW.; वैतु. सा. '**अभि**····**भूवन्**' इति योगमभिप्रयन् '**अस्मत्**>**अस्मान्**' इति स्वैरं परिवर्तुकश्चाऽपरिवर्तनपक्षेऽभिमव्याख्यायुकश्च)।

[a]) लक्षणे कप्र. '**अवनिम्**' इत्येतदन्वितः। पक्षान्तरनिरासाय तु. √**इ**>**एति** इत्यत्रत्यं सस्थ. टि.।

[b]) तु. टि. ऋ १, ११, ८; ५१, १।

[c]) लक्षणे कप्र. '**वत्सम्**' इत्येतदन्वितः [तु. पपा.; वैतु. सा. PW. प्रभृ. '**अभि संचरन्ती**' इति शत्रन्तेन गतित्वं ब्रुवाणाः (यनि.वा.सुलभे सति द्वैस्वर्यदर्शनाच् चिन्त्याः स्युः)]

[d]) लक्षणे कप्र. '**रथम्**' इत्येतदन्वितः [तु. पपा.; वैतु. सा. PW. प्रभृ. '**अभिसंनवन्ते**' इति (उपपत्स्यन्तरे संभवत्यपलक्षणद्वैस्वर्यस्याऽङ्गीकारस्याऽनिष्टत्वाच् चिन्त्याः तु. टि. ऋ १, ११, ८; ५१, १)]।

[e]) लक्षणे कप्र.'**घर्मम्**' इत्येतदन्वितः (तु. ?सा.; वैतु. GW. MW. '**अभि**√**वश्**>**अभिवावशाना**' इति)।

[f]) लक्षणे कप्र. ['उत (=अपि च) आधीतं (सत्) अन्यस्य चित्तमभि (=तदुपाश्रयेण) संचरेण्यं (भवत्) विनश्यति (तद्विपाकस्याऽन्याधीनत्वात्)' इति वा. द्र. तु. GRV. GRI(टि.); वैतु. या (१,५) प्रभृ. '**अभि संचरेण्यम्**' इत्येवं प्रतिपादुकाः सन्तः स्वरदोषमपश्यन्तः (तु. ऋ १, १४६, ३; ३, १३, ३ प्रभृ. स्थ. यत्र सा. कप्र. उत्तरवर्तिन एकोपसृष्टात् पदाद् विवेकेन निर्दिशति, PW. प्रभृ. च सत्यामपि स्वराऽनुपपत्तावेकपद्यमेवोपाश्रयन्ति)]।

[g]) इत्थंभूतलक्षणे कप्र. '**मिथुनौ**' इत्येतदन्वितः [='यदि सम्यञ्चौ मिथुनौ सन्तौ आजिमजाव' (तु. पपा. स्वरसंकेतः; वैतु. सा. √**अज्** इत्यस्य√**जि** इत्येतेन पृथक् सताऽपि संभेदं कुर्वाणाः '**अभ्यु(भि-अ)जाव**' इति योगमिच्छुः, PW.प्रभृ. च तदनुगतिमात्रेण कृतार्थाः)]।

[h]) लक्षणे कप्र. '**भ्राम्**' इत्येतदन्वितः (वैतु. सा. '**अभि**···**वर्तते**' इति; PW.प्रभृ.'**अभि**···**युन्**' इति च)।

[i]) लक्षणे कप्र. [तु. ऋ ३, ५७, १; ७, ७५, १. (यत्र '**प्रति**' इति च '**अच्छ**' इति च तथा प्रयुक्तौ भवतः), सा. च; वैतु. PW. प्रभृ. '**अभि**√**वाश्**' ऋ ९, ९०, २; ९४, २; १०, १२३, ३ इत्यत्र च इति]।

[j]) '**उर्वीम्**' इत्येतदन्वितः सप्तम्यर्थे वेत्थंभूतलक्षणे वा कप्र.। उत्तरे कल्पे '**उर्वीम्**' इत्यत्राऽत्यन्तसंयोगे द्वि. द्र. (पा २, ३, ५)। यत्तूत्तरेण '**दृक्षत्**'[<√**दक्ष्**, वैतु. पपा., ऋप्राति. (४, ४१) PW. प्रभृ. च<√**दृह्** इति] इति क्रिप.योग इति सा. प्रभृ. अभिमन्वीरंस्तदसत्। एकपदाऽवच्छेदेन द्वैस्वर्याऽनुपपत्तेः। एवमभिकर्तृक-विष्टानदक्षणक्रियाप्रतियोगिक-पृथिव्यभिव्याप्त्यर्थस्य प्रविवक्षितत्वात् तत्-समर्पकतरतयाऽपि कप्र. एव. सुवचः स्यादित्यपरा दिक्।

[k]) स्वार्थप्रधानम् अव्य. स्वार्थेन नाउ.क्रिप.उपरञ्जयत् सत् तदीयं वि. इव भवति। तेन गस. तत्फलतयोपपन्नस्यैकपद्याऽनुपातिन्यैकस्वर्ये प्राप्त उदात्तवतिङ्कुत्तरत्वात् ग. निघातश्च नेह भवति [पा ८, १, ७१ (वैतु. सा. प्रभृ. '**अभिष्युः**' इति)]। तर्हि कथं क्रिप.षत्वमिति। तत्पूर्ववर्तिनोऽभेः समासवृत्त्या क्रियायोगस्याऽभावेऽनुपसर्गसंज्ञकत्वातदप्रयोजकत्वादित्यभिसंधेः(पा८,३,८७)। नेति। किं नेति। अभेरिहोपसर्गसंज्ञाया अभाव इति। कथमिति। गतित्वाऽभावेऽपि तस्योपसर्गत्वोपगमनेऽस्य निगमस्य ज्ञापकत्वेनाऽङ्गीकारात्, सामान्येनैतत्-संज्ञाद्वयपार्थक्योपपत्तेश्चेति। एस्थि. प्रादीनां समासमात्राऽनुयोगिकत्वेन क्रियासंबन्धे सति गतित्वं स्यात्, समासेऽसमासे चोभयथाऽपि क्रियायोगसामान्ये तूपसर्गत्वं चेति विवेकः सुवचः [वैतु. सा. प्रभृ. गस. इति (यथा च '**उपराँ**' =**उपराः**<**२उपर**-) इत्येतन्न (पपा.अनु) द्वि३ भवति, किन्तर्हि प्र३ इति कृत्वा सकर्मिकाया क्रियाया अनाकाङ्क्षितत्वात् सकर्मकैकप्रकृतिर् अभिभवार्थश्च ?**अभ्य**(भि√१अ)**स्** इति धा. इहाऽर्थानुसंधानतोऽपि नाऽपेक्ष्येतेत्यर्थः २*उपर- इत्यत्र सस्थ. टि. पुनरुपादीयमानं यद्र.)]।

[l]) लक्षणे कप्र. '**रयिम्**' इत्येतदन्वितः (तु.सा.; वैतु. PW. प्रभृ. '**अभिप्रतस्थुः**' इति)।

[m]) लक्षणे कप्र. '**नः**' इत्येतदन्वितः [तु.पपा.; वैतु.सा. PW. प्रभृ. '**अभ्या(भि-आ)ववृत्स्व**' इति]।

[n]) लक्षणे कप्र. '**नः**' इत्येतदन्वितः [अस्मद्विषये ये दूराऽदूरवर्तिनोऽरातयः सन्ति तानित्याद्यर्थः द्र.। एस्थि. अभेरुपसर्गत्वाऽभावादेव '**सुम्ति**' इत्यत्र षत्वाऽभावः द्र. (तु. द्विपूटि.; वैतु. सा. MW. च '**अभिसुम्ति**' इत्युक्तलक्षणं समासं वदन्तौ)]।

[o]) स्वार्थप्रधानम् अव्य. [=भी-राहित्यवैशिष्ट्यपूर्वकम् =मौस्थि. क्रिवि. इति कृत्वा न.द्वि१ (तु.टि. १अभि-) '**निरामिणः**' इत्यस्य वा '**जागृधुः**' इत्यस्य वा क्रिप.वि.द्र.

३१,२[a];३९,७[b]; ४१,१०[c]; ३, ४,५[d];१४,४;१५,५[e]; १६,४[f]; २९, १३[g]; ३२, १५[h]; ४६, ४; ५१, १[i]; ४[j]; ६२, ९[k]; ४, १, ३[l]; १३[m]; १४[i]; १६[n]; ६, १[o]; ७, ४[p]; १६, १९[q]; १९, ५[r];

(वैतु. PW. प्रमृ. केनापि पदान्तरेण ग. इति वा कप्र. इति वा कृत्वाऽयोजुकाः सन्तोऽप्यस्य कैंपर्यमप्रतिपादुकाः; वें.सा. च 'अभि···जागृधुः' इति योगं वदन्तौ चिन्त्यौ। तथा सति 'भुजेषु' इति स.अयोग्यत्वमापद्येतेत्यभिसंधेः)]।

[a]) लक्षणे कप्र. 'रथम्' इत्येतदन्वितः [='विद्वु वाजयुं तमभिलक्ष्य न उत्थाप्याऽवत' (तु. PW. प्रमृ.; वैतु. सा. 'अभि···उद्वत>ता' इति योगमभिलाषुकः सन्नपि वा. संगमयितुमशक्तः)]।

[b]) लक्षणे कप्र. 'नः' इत्येतदन्वितः [तु. पपा. GW. ORN. प्रमृ.; वैतु. सा. ?PW. 'अभिसंदद्रौ' इति]।

[c]) औ. अव्य. नाउ. 'सत्' इत्येतस्य वि. [='अभितो वर्तमानम्' (तु. टि. ऋ २, ४, ९; २३, ९); वैतु. सा. MW. च 'अभीषत्' इति गतियोगं प्रतिपेदाते। तत् स्वरतोऽसत्। तथा हि स्वरद्वयस्योल्लक्षणत्वात्। अथ वा. अपि चिन्त्यः स्यात् १अभ्य(भि√१अ)स् इत्यस्य कर्मसाकाङ्क्षत्वात् तद्योग्यस्य कर्मपदस्य चाऽश्रुतेः]।

[d]) इदमा निर्दिश्यमानस्य यज्ञस्य वाक्यस्वारस्याऽऽकाङ्क्षितप्राधान्यसंकेतस्य विद्यमानत्वात् लक्षणे कप्र. द्र. (तु. सा.; वैतु. GW. MW. 'अभि···विचरन्त' इति)।

[e]) लक्षणे कप्र. 'वाजम्' इत्येतदन्वितः ['=वाजमभिलक्ष्य नोऽस्मान् रोदसी वक्षि' (वैतु सा. 'देवान्' इत्याक्षिप्तेन पदेन कप्र. योगमिच्छुः वा. सर्वथा विपर्यासुकः, GW. 'अभि...वक्षि' इति)]।

[f]) इत्थंभूते कप्र. (=विश्वभुवनाऽऽभिमुख्येन)। वैतु. सा. अस्य गतिविभावयिषया कल्पद्वयम्। 'विशति' इति क्रिप. आक्षिप्येतेति च 'अभिसासहिः' इत्येकं पदं क्रियेतेति च। तदुभयमयुक्तम्। प्रथमस्याऽनपेक्षितत्वाद् द्वितीयस्य चोल्लक्षणद्विस्वरयोगाऽऽपादकत्वादिति दिक्।

[g]) 'अभिसंरभन्ते' इति योगमाहुः PW. प्रमृ.। तन्न। अनिष्ट-द्वैस्वर्याऽऽपत्तेर् अनौचित्याच्च। न हि जातोऽग्निरङ्गुलिभिः संपुटीभूताभिर्गृह्येत। अत्राऽभिर् भावलक्षण-प्रधानः कप्र. द्र.। एतदुक्तं भवति। जातमात्रमग्निमभिलक्ष्याऽङ्गुलयस् तद्वन्त ऋत्विजादयः स्वस्वनियोगपरा भवन्ति। सं√रभ् इत्यस्य व्यग्रीभावेऽर्थ-संगतिरिह द्र.।

[h]) लक्षणे कप्र. 'इन्द्रम्' इत्येतदन्वितः [तु. PW.; वैतु. GW. 'अभि···सम्···आववृत्रन्' इति द्व्युपसृष्टं योगं ब्रुवन् (तच्चिन्त्यम् अर्थवैशिष्ट्याऽप्रतीतेरिति)]।

[i]) तु. टि. ऋ १, ११, ८; ५१, १।

[j]) लक्षणे कप्र. 'त्वा' इत्येतदन्वितः (तु. टि. ऋ १, ५१, १; वैतु. सा. प्रमृ. 'अभिप्र···अर्चत' इति संगमयन्तः सन्तोऽनुपपन्नद्वैस्वर्यतश्चिन्त्यतां भजन्तः)।

[k]) इत्थंभूते कप्र. 'भुवना' इत्येतदन्वितः (तु.टि.ऋ ३, १६,४)। तथा हि सति विदर्शनसंदर्शनयोर्विवेकेन समर्पणं सुसंगतं स्यात् [तु. टि. अभि-वि√पश्>'अभि··· विपश्य' ऋ (३,२३,२), शौ (१२,१,३३), W. शौ (६, ३४, ४): वैतु. सा. PW. प्रमृ. 'अभिविपश्यति' इत्यनुपपन्नद्वैस्वर्यतः पर्यनुयोज्याः]।

[l]) लक्षणे कप्र. 'सखायम्' इत्येतदन्वितः (तु. पपा. सा.; वैतु. PW. प्रमृ. 'अभ्या(भि-आ)ववृत्स्व' इति)।

[m]) लक्षणे कप्र. 'ऋतम्' इत्येतदन्वितः [तु. ऋ १०, ३२, १ (यत्र 'वरान्' इत्येतदन्वितः); वैतु. PW. प्रमृ. 'अभिप्रसेदुः' इत्युल्लक्षणद्वैस्वर्यतश्चिन्त्याः]।

[n]) लक्षणे कप्र. 'ग्राः' इत्येतदन्वितः (तु. टि. ऋ १, ११, २; ८; ५१, १)।

[o]) लक्षणे कप्र. विश्वम्' इत्येतदन्वितः (तु.पपा.; वैतु. सा प्रमृ. 'अभ्य(भि-अ)सि' इति)।

[p]) लक्षणे कप्र. [='विश्वाश्चर्षणीरभिलक्ष्य (तु. 'कृती जनान् अनु' ऋ १०, १४,१२) यो विवस्वत आशुर्दूतः तम्']। यत्तु वें. सा. प्रमृ. केचित् (तु. G. SBW. GRI.; वैतु. GW.) 'विश्वाश्चर्षणीरभिभवति' इत्येवं योग्यक्रियाध्याहारपूर्वकमग्नेर्विवस्वतो दूतस्य सतः सर्वप्रजाऽभिभावकत्वं प्रतिपादयेयुः, तन्नेष्टम्। दूतकर्मणि किंचित्प्रतियोगिकवचनादिवस्तुविशेषप्रापणमात्रलक्ष्यभूताया अभिभवनक्रियाया नितरामप्रासंगिकत्वादित्यभिसंधिः।

[q]) इत्थंभूतलक्षणे कप्र. 'त्वा' इत्येतदन्वितः ['त्वदाभिमुख्येन नृभिर् वयं शुम्रैर् यावा इव (विराजमानाः) सन्तः (येन त्वत्प्रसादस्य प्रत्यक्षपात्रतां भजेम) अर्यः (श.) क्षपः (=कालरात्र्यस् तत्संचारनिरोधिकास्तन्नाशैकहेतवः) च (सन्तः) पूर्वीः शरदो मदेम' इति वा.; वैतु.वें. सा. प्रमृ. 'अभिसन्तः' इति [उल्लक्षणद्विस्वरमपि सदेकं पदमिच्छन्तः स्वारसिकं वा. भ्रंशयन्तः सन्तश्चिन्त्यतामनुपन्नाः)]।

[r]) लक्षणे कप्र. 'गर्भम्' इत्येतदन्वितः (वैतु. सा. प्रमृ. 'अभिप्रदधुः' इति द्व्युपसृष्टमाख्यातं शिश्रावयिषन्तः सन्तः प्राकरणिकार्थविरोधतश्चाऽपलक्षणद्वैस्वर्यतश्च चोद्याः)।

२०, ५[a]; २३, १[b]; २४, ८[c]; ३१, ४[d]; ३२, ४[e]; ४३, ५[f]; ४६, ३[g]; ५६, ५[h]; ५८, ९[i]; १०[j]; ५, ३, ७[k]; ४, १[l]; ५, ४[e]; ९, ७[m]; २९, १२[n]; ३३, २[o]; ३[p]; ४१, ८[n]; ६५, ३; ८६, २[q]; ६, ५, ७[r]; ७, २[e]; ४[e]; ९, ५[s]; १०, ५[t]; १६, ४४; १७, ८[u]; १८, ९[l]: १३[l]; १९, ३[v]; ९[w]; २१, १०[n]; १२[g]; २२, १[x]; २[x]; ३४, ४[y];

[a]) लक्षणे कप्र. '**युोषाम्**' इत्येतदन्वितः [वैतु. सा. PW. प्रभृ. '**अभिमन्यमानः**' इति (द्विस्वरयोगं मन्यमानाश्चिन्त्याः)]।

[b]) अनन्तरवर्त्तिनीं साक्षाच् श्रूयमाणां समर्थां सकर्मिकां ('**जुषाणः**' इति) क्रियां मुधैवाऽकर्मकतया निर्वाहयन्तौ उपसर्गश्रुतेर् उचितक्रियाऽध्याहारमनुमन्वानौ वें. सा. चिन्त्यौ। तच्चिन्तितोपसर्गस्याऽनन्तरोत्तरवर्त्तिना कर्मपदेन कर्मप्रवचनीयतया योगस्य सूपपदत्वादिति दिक्।

[c]) लक्षणे कप्र. '**आजिम्**' इत्येतदन्वितः [तु. पपा.; वैतु. सा. PW. प्रभृ. '**अभ्यु(भि-अ)ष्यत्**' इति (द्वैस्वर्यं प्रति पर्यनुयोज्याः)]।

[d]) लक्षणे कप्र. (तु. टि. ऋ **२**, १६, ८)।

[e]) लक्षणे कप्र. (तु. टि. ऋ **१**,११,२; ८; ५१,१)।

[f]) लक्षणे कप्र. '**वाम्**' इत्येतदन्वितः (वैतु. वें. सा. प्रभृ. '**अभिवर्तते**' इति)।

[g]) लक्षणे कप्र.(तु.टि.ऋ**१**,११८,४ (परि.द्र.);**३**,१५,५)।

[h]) लक्षणे कप्र. '**वाम्**···**पृथ्वी** [द्वि. न तु सं.; (वैतु. सा.?)] इत्येतदन्वितः (वैतु. सा. GW. प्रभृ. '**अभि**···**प्र** ···**भरामहे**' इति)।

[i]) लक्षणे कप्र. '**तत्**' इत्येतदन्वितः (तु. सा. GW.; वैतु. PW. '**अभि**···**पवन्ते**' इति)।

[j]) लक्षणे कप्र.'(अस्मभ्यम्) **आजिम्**' इत्येतद्युक्तः [वैतु. वें.सा.GW.प्रभृ. '**अभि**···**अर्षत**' इति (व्यर्थाभिसंधेः)]।

[k]) लक्षणे कप्र. '**एनः**' इत्येतदन्वितः[='योऽस्माकमाग एनसे (=अस्मदीयपापोद्घोषणाय) बिभृयात्' (वैतु. सा. PW.प्रभृ.आगस्- इत्यस्य 'एनस्-'इत्यस्य च मध्ये लक्षण-विषयकस्य संबन्धस्य स्थाने समुच्चयविषयकं संबन्धं पश्यन्तः '**अभि**···**अराति**' इत्येवं योजुकाः, '**नः**' इत्येतत् च. (सा.) इति वा, द्वि. (PW.प्रभृ.) इति वा भणन्तः)]।

[l]) लक्षणे कप्र. [वैतु. सा. GW.प्रभृ. '**अभिप्र√मन्द्**' इति (तु. ऋ **१**,५१,१२;८,१२,१७;५४,२;६०,४ प्रभृ. यतः √**मन्द्** इत्यस्याऽकर्मकं वृत्तं परिपोषमियात्)]।

[m]) लक्षणे कप्र. (वैतु. सा. '**अभि**···**आभर**' इति)।

[n]) लक्षणे कप्र. (तु. टि. ऋ **१**, ५१, १)।

[o]) लक्षणे कप्र. '**जनान्**' इत्येतदन्वितः (वैतु. सा. GW. '**अभिप्र**····**सर्षि**' इति)।

[p]) स्वार्थप्रधानम् अव्य. ['(ये) **अब्रह्मता** (=अधर्म-परतया) **अभि** (=भी-राहित्येन) **अस्मत्तोऽयुक्ताः**(=वि-युक्ताः) असन्, ते नैव ते (=तव)' इति वा. (वैतु. GW. कर्मसाकाङ्क्षत्वे सत्यपि '**अभि**····**असन्**' इति)]।

[q]) लक्षणे कप्र. '**चर्षणीः**' इत्येतदन्वितः (वैतु. सा. 'रक्षत' क्रियापदमध्याहारुकः)।

[r]) स्वार्थप्रधानम् अव्य. इति मतं भवति [तु. सा.; वैतु.म. (मा १८,७४) '**अभि**···**अश्याम**' इति, उ.GW. '**अभिवाजयन्तः**' इति (अन्त्यस्तु कल्पः स्वरतो दुष्टः द्र.)]।

[s]) '**अभिवियन्ति**' इति योगं PW. प्रभृ. आहुः, तन्न। कथं लक्षणविषयभूतस्य प्राधान्येन विव-क्षायामभिः कप्र. स्यादित्यत्र निगमस्याऽस्य विशे-षेण विनिगमकत्व-दर्शनात्। तथाह्यत्रैकविशेषणप्रदानेन लक्ष्यभूतस्य क्रतोस्समभिलक्ष्य बहूनां व्येतॄणामपेक्षया तत्तद्दृग्-एककेन्द्रतया प्राधान्येन विवक्षा स्पष्टं प्रतीयते। सा च कप्र. अभिना यथा समर्पिता भवेन् न तथा तेन ग. (गतित्वेनाऽऽख्याताऽनुप्रवेशेन तदुपसर्जनभावोपगमात्) इति कप्र. एवेहाऽभिः स्यान् न गतिरिति निर्गलितोऽर्थः। एतदाश्रयश्च न्याय एवंप्रकारके विवेके कर्त्तव्ये यथायथं सर्वत्र द्र.

[t]) इत्थंभूतलक्षणे कप्र.'**जनान्**' इत्येतदन्वितः [वैतु.सा. GW. प्रभृ. '**अभिसन्ति**' इति योजुकाः सन्तः स्वरद्वय-वर्तीं च षत्वाऽभाववर्तीं च स्थितिमवहेलयन्तः (तु. टि. ऋ **२**, २३, ९)]।

[u]) इत्थंभूतलक्षणे कप्र. '**देवान्**' इत्येतदन्वितः [तु. पपा.; वैतु. सा. PW. प्रभृ. '**अभ्यौ(भि-औ)हिष्ट**' इति]।

[v]) लक्षणे कप्र. '**अस्मान्**' इत्येतदन्वितः (तु. पपा.; वैतु. सा. PW. प्रभृ. '**अभ्या(भि-आ)ववृत्स्व**' इति)।

[w]) इत्थंभूतलक्षणे कप्र. '**विश्वतः**' (=विश्वा दिशः) इत्येतदन्वितः (वैतु. सा. 'अस्मान्' इति सना. वा. आक्षे-पुकः; GW. **अभिसमेतु**' इति)।

[x]) लक्षणे कप्र. '**तम्**' इत्येतदन्वितः (तु. टि. ऋ **१**, ५१, १; वैतु. सा. PW.प्रभृ. प्रथमे स्थ. '**अभ्यर्चे**' इति, द्वितीये स्थ. सा. '**अभि तुष्टुवुः**' इति)।

[y]) लक्षणे वेत्थंभूतलक्षणे वा कप्र. *'**धन्वँ**>*'**धन्व-न्व्**>*'**धन्वन्** (<*'**धन्व**- [यद्र.]) इत्यनेन यतिप्र-योजितोपधागुरुभावमिथ्याप्रत्यायितनकारद्वयप्रकृत्यापत्त्या

३६, ५[a]; ३७, ३[b]; ३८, ३[c]; ४४, १७[d]; ४५, २५[c]; ४९, १४[e]; १५[f]; ५०, ६[g]; १५[g]; ५३, २[h]; ६०, २[i]; ६१, १४[j]; ६३, ७; ७, १५, २[k]; १८, १६; २३, ६[g]; ३१, ४[l]; ३२, २२[c]; २४[m]; ३३, ९[n]; ३४, ५[o]; ३७, ७[p];

सुशोभेनाऽन्वितः [वैतु. सा. 'अभि' इति स्वार्थप्रधानम् अव्य. इति 'सं-यत् (<सम्√इ, =सं-यैत्यः' आपः) इति च नितरामुपेक्षितस्वरसंस्कारः (स्याद्वा कथमपि क्रिवि. इति कृत्वा 'सं-यत्' ? इति न. द्वि१ इतीव प्रत्या-युक्तः) उपेक्ष्यः; GW.'अभिसम्···वावृधुः' इत्यन्याप्यो-भयगतिस्वरत्वेन योजुकः; LUD. GRI. 'अभि' इत्येतं 'जनम्' इत्येतेन योजुकौ सन्तावपि सा. वा. नेदीय इव स्पृशन्तौ समानं चिन्त्यौ]।

[a]) इत्थंभूतलक्षणे कप्र. 'भूम' इत्येतदन्वितः [='भूम्ना (विस्तारेण) 'अर्यः' (<अरि-) रायः (प्र३ वैतु.सा. द्वि३ इति वदन् स्वरतश् चिन्त्यः) शु-सदृशाः' इति वा. द्र. (तु. GW.; वैतु. सा. 'भवसि' इति क्रिप. आक्षेपतस्तत्परं गतित्वमुपकल्पुकः)]।

[b]) लक्षणे कप्र. 'श्रवः' इत्येतदन्वितः [='अश्वा इन्द्रं श्रवः अभिलक्ष्याऽच्छा वहेयुः' (अच्छ>अच्छा [वैतु.? पपा.] इति 'वहेयुः' इत्यस्य वि. सद् गतित्वमाप्नुया-त्तरामिति कृत्वा गपू. [पृ ५४] सस्थ. निर्देशस्य यथाकामं शोधः सुवचः; वैतु. सा. 'अभि···वहेयुः' इति योगः (रथेऽवस्थितिभाज इन्द्रायाऽश्वकर्तृकं हविरभि-वहनाऽऽख्यमश्रुतपूर्वं कर्म कुतूहलैकहेतु सद् उपेक्ष्यम्); PW. प्रभृ. 'अभि···ऋज्यन्तः' इति]।

[c]) लक्षणे कप्र. (तु. टि. ऋ १,११,२;८; ५१,१)।

[d]) स्वार्थप्रधानम् अव्य. [तु. पपा.; वैतु. सा. PW. प्रभृ. 'अभ्यादेदिशानान्' इति द्विस्वरयोगं मन्वानाः (आ√दिश् इत्यस्य च दाशतय्यां [तु. १०, १३३, ४] सकर्मकता-प्रसङ्गात्) उपेक्ष्याः]।

[e]) लक्षणे कप्र. 'रातिषाचः (द्वि३=यजमानान्)' इत्ये-तदन्वितः ['=तान्उद्दिश्य राये भगस्तत् (=चनः) ओष-धीभिः प्रजिन्वतु' (तु. PW. प्रभृ.; वैतु. सा. 'अभि' इत्युपसर्गश्रुतिरिति कृत्वाऽध्याहृतेन क्रिप. तृतीयपादगं पृथग् वाक्यं रचयंश्चिन्त्यः)]।

[f]) लक्षणे कप्र. 'विशः' इत्येतदन्वितः ['आदेवीभ्यो विड्भ्यो जनान् (=पुत्रपौत्रादीन्) अश्नवाम (च) अदेवीः स्पृधोऽभिक्रमाम च' इत्येवं स्वारसिके वा. सत्य् उत्तरार्धे मध्यमः पादो भिन्नक्रमः द्र. (वैतु. सा. PW. प्रभृ. प्रथम-पादगतं जन-शब्दं शत्रुपर्याय इति कृत्वाऽभिक्रम्यत्वेन व्याचक्षाणा उत्तमे पादे 'अभ्यश्नवाम' इत्यन्याप्यवैस्वर्य-दूषितं योगमङ्गीकुर्वाणाश्च)]।

[g]) लक्षणे कप्र. (तु. टि. ऋ १, ५१, १)।

[h]) लक्षणे कप्र. 'वसु' इत्येतदन्वितः (तु. सा.; वैतु. GW. प्रभृ. 'अभि···नय' इति)।

[i]) 'योधिष्टम्' इति क्रियायोगमाहुरर्वाञ्चः। तथा तु सति कर्माऽऽकाङ्क्षायां गवादीनां संनिहितत्वात्तैः सहे-न्द्राग्नी युद्धमकुरुतामित्याकारकोऽनिष्टोऽर्थः प्रसज्येत। तानभिलक्ष्य वृत्रादिभिरित्यन्वये तु सर्वं सुन्दरमिति दिक्।

[j]) लक्षणे कप्र. 'वस्यः' इत्येतदन्वितः (वैतु. सा. PW. प्रभृ. 'अभि···नेषि' इति)।

[k]) इत्थंभूतलक्षणे कप्र. 'चर्षणीः' (अत्यन्तसंयोगे द्वि.) इत्येतदन्वितः [तु. सा. GW.; वैतु. PW. MW. 'अभि-निषसाद' इति (उल्लक्षणस्वरत उपेक्ष्यौ)]।

[l]) लक्षणे कप्र.(तु. टि. ऋ १,११,२;८;५१,१)। यत्तु सा. 'त्वाम्' इत्यस्योपक्षेपमिव कुर्वाणस्तदभिसंबद्धः कप्र. अभिरिति कृत्वा व्याचष्ट, तदंशतोऽसत्। उपक्षेप्यस्य श्रूयमाणत्वे सति तदुपक्षेपणस्य व्यर्थश्रमाऽव्यभिचारात्। कथं तच्छ्रवणमिति। 'त्वायवः' इत्यत्र 'त्वा। आयवः (<आयु-)' इत्येतयोर्द्वयोः पदयोः सद्भावोपगमादिति [वैतु. पपा. प्रभृ. 'त्वायु->युवः' इति; तु. ऋ १,१३९, ३ (यत्र सा. 'अभ्यायुः' इतीवैकं पदं सिषाधयिषुः पपा. उदात्तपूर्ववर्तिनः स्वरितस्य विशिष्यमाणमपि संकेतमव-जानानः स्वयं नितरामुपेक्ष्यः द्र.); ८, ३, ७ च (यत्रा-ऽऽयवो देवतामभिलक्ष्य स्तुतिवाचनपरतया समाम्नं श्राव्यन्ते)]। एस्थि. छन्दोनुरोधतो 'वयमिन्द्र त्वा आयवो अभिप्रणोनुमो वृषन्' इत्येषाऽऽर्धर्ची मूलस्थितिः द्र.।

[m]) औ. अव्य. 'ष(<स)तः' [<सत्- <√१अस्; द्वि३ (वैतु. सा. ष१)] इत्यस्य वि. (तु. टि. ऋ २, ४,९; पपा. च; वैतु. सा. 'अभि···आभर' इति, GW. 'अभीषतः' इति)।

[n]) लक्षणे कप्र. 'निण्यम्' इत्येतदन्वितः (वैतु. वें. सा. PW. प्रभृ. 'अभिसंचरन्ति' इति)।

[o]) लक्षणे कप्र. 'यज्ञम्' इत्येतदन्वितः। शेषं तु. टि. ऋ २, १५, ५।

[p]) इत्थंभूतलक्षणे कप्र. 'युम् (=यस्य संमुखे)' इत्ये-तदन्वितः (तु. PW. प्रभृ.; वैतु. सा. 'अभि···नक्षन्ते' इत्य् आक्षेपमूलकं योगं पश्यन् उपेक्ष्यः)।

३९, ४[a]; ४८, ३[b]; ६०, २[c]; ६९, २[d]; ८३, ५[e]; ८८, २[f]; १०४, २[g]; २१[h]; ८, २, १९[i]; ४०[j]; ३, ३[k]; ६, ७[k]; ३४[k]; ४२; ८, १२[l]; १२, १५[k]; २३[k]; १३, २८; १५, १[m]; १७, ७[n]; १५[o]; २१, ५[k]; २३, २६[2p]; २५, २१[q]; २७, ६[r]; ३२, २८[s]; ४०, ४[m]; ४५, २२; ४८, १[t]; ४९, १[u]; ५५, १; ५९, ३[v];

[a]) सा. 'सन्ति' इति क्रियायोगमाह, तन्न । तथात्वेऽर्थवैपरीत्यप्रतीतेः । देवा हि यज्ञेषु सधस्थं (=साधस्थ्यं सहभावम्) इच्छन्ति न तु तस्याऽभिभवनं कुर्वन्ति । उपसर्गत्वाऽभावे षत्वाऽभावस्य द्वैस्वर्यप्रसक्तेश् च ज्ञापकताऽपि पूर्वोक्तं मतं द्रढयति (तु. टि. ऋ २,४, ९; २३,९) ।

[b]) नापूटि. दिशा कप्र. द्र. ।

[c]) लक्षणे कप्र. 'उभे' इत्येतदन्वितः (तु. वें. सा.; वैतु. GW. MW. 'अभि···उदेति' इति) ।

[d]) लक्षणे वेत्थंभूताख्याने वा कप्र. 'पुरु भूमा' इत्येतदन्वितः । उत्तरे कल्पे 'भूमा' इत्यत्राऽत्यन्तसंयोगे द्वि. द्र. (तु.GW. प्रभृ.; वैतु.सा.'अभि···आयातु' इति) ।

[e]) लक्षणे कप्र. 'मा' इत्येतदन्वितः [तु. पपा. GW.; वैतु. सा. PW. प्रभृ. 'अभ्या(भि-आ)तपन्ति' इति । तच् चिन्त्यम् । आ√तप् इत्यस्येहाऽकर्मकवृत्तेः (तु. शौ ८,६, १२; १२, ३, ५०)] ।

[f]) लक्षणे कप्र. 'अन्धः', 'वपुः' इत्येतदन्वितः (वैतु. सा.PW. प्रभृ. 'अभि···निनीयात्' इति) ।

[g]) लक्षणे कप्र. 'अघशंसम्' इत्येतदन्वितः [तु. PW. प्रभृ.; वैतु. सा. 'सम्···अभि (भवतम्)' इत्याक्षेपपूर्वकं गतित्वपक्षपातः, GW.'सम्···अभि···ययस्तु' इति च]।

[h]) स्वार्थप्रधानम् अव्य. [तु. सा.प्रभृ. (=प्रत्यक्षे पूजापराणां परोक्षे पूजाविध्वंसकानाम्)] ।

[i]) लक्षणे कप्र. 'अस्मान्' इत्येतदन्वितः (तु. सा. MW.; वैतु. GW. 'अभि···हृणीथाः' इति) ।

[j]) लक्षणे कप्र. 'मेध्यातिथिम्' इत्येतदन्वितः [वैतु. सा. GW. 'अभियन्(<?अभियत्-) इति] ।

[k]) लक्षणे कप्र. (तु. टि. ऋ १,११, २; ८; ५१,१) ।

[l]) लक्षणे कप्र.'स्तोमम्' इत्येतदन्वितः[='एवं खल्वयं स्तोमो मयाऽकारि, यथाऽश्विनौ इममभि वह्नी(=एतद्ग्रहणाऽभिप्रायाविव) सन्ताव् अनूषाताम् (=आत्मनो नमनमिवाऽकार्ष्टाम्') तु. टि. ऋ १, ११,२;८;५१,१]।

[m]) लक्षणे कप्र. (तु. टि. ऋ १, ५१, १) ।

[n]) लक्षणे कप्र. 'त्वा' इत्येतदन्वितः (वैतु. सा. अभि···प्र···सर्पतु' इति) ।

[o]) लक्षणे कप्र. 'भूयसः' इत्येतदन्वितः [='एकोऽपि सन्नभि बहून् भूयिमश्वमनयत्' इति तृतीयपादान्तमेकं वाक्यं द्र. (वैतु. सा. पूर्वार्धेन वाक्यं परिच्छेत्तुमाक्षेपमुखः 'अभि-भवति' इति गतित्वपरः)] ।

[p]) उत्तमे पादे देवता-निषदनक्रियामात्रस्य विवक्षितत्वात्तस्य च कर्मनिरपेक्षत्वात् पूर्वार्धर्चश्रावितपदार्थोऽभिलक्ष्यत्वं तदानुषङ्गिकसामीप्यसंकेतमात्रत्वं वा द्र. (तु. टि. ऋ ४,६,१;७,१५,२;सा.;वैतु.?वें.'अभिनि√षद्' इति)।

[q]) उद्√चर् इत्यस्याऽकर्मकवृत्तौ प्रसिद्धायामपि (पा १,३,५३) यत् सा. PW. प्रभृ. संभवद्वाक्ययोगान्तरमभिं गत्यन्तरतया 'उच्चर' इत्याख्यातेनैवाऽभिनद्धुमिच्छन्ति, तत्तेषां सौवरानुशासनस्याऽभिध्यातादुल्लङ्घनहठान् न व्यतिरिच्येत । अतः लक्षणे कप्र. अत्राभिर् इत्येवाऽवदातम्।

[r]) लक्षणे कप्र. 'हव्या' इत्येतदन्वितः [तु. GW.; वैतु.सा.PW.'अभि···प्रयाथन'इति (वस्तुतस्तु'अभि··· या···हव्या···प्रयाथन,[अभि ता हव्या] इत्येवमुत्तरार्धर्चशिरस्यावर्त्य 'इन्द्रादयो बर्हिरासदन्तु' इति वा. द्र.)] ।

[s]) लक्षणे कप्र. 'व्रता' इत्येतदन्वितः [तु. PW. प्रभृ.; वैतु. वें. सा. च 'अभि···चेतति (देवेषु)' इति] ।

[t]) लक्षणे कप्र. 'यम्' इत्येतदन्वितः [अभिलक्ष्यभूतस्य प्राधान्येन समर्पणे श्रुतिस्वारस्यात् (वैतु. सा.GW. प्रभृ. 'अभिसंचरन्ति' इत्युत्तन्त्रमिव योजुकाः)] ।

[u]) लक्षणे कप्र. (तु. टि. ऋ १,५१,१; ३,५१,४) ।

[v]) '१*अभि-' इत्यस्य क्रिवि. सतः न.द्वि१ द्र.[तु.पपा.; वैतु. GW. प्रभृ. २अभि इतीह भवतीति कृत्वा 'अभि-पाति' इत्यन्याय्यद्वैस्वर्यदूषितं योगं प्रकुर्वाणाः) *अभ-, *उभ-, *द्व-, द्वि- इत्येतैः प्राति. (यद्र.) सजाते सत्य् १*अभि- इत्यत्र द्वित्वार्थ-विशिष्टे कास. च उपप्रस्व. पा ६, २, १३९) च प्राति. अभ्युत् (>द्) इति पूप. च (भावे) √भृ>*भ्रि->*भि- इति उप. च द्र.(*अभ्यभ्रि->*अभ्भिभि-> *अँभि->१*अभि- इति वर्णसमापत्तिश्च निघातसुकरतरवर्णलोपश्चेत्यभिसंधिः (तु. WW. १, ५४३)] । एस्थि. 'यः अदब्धः वाम् अभि (=इन्द्रं चाऽन्यतो वरुणं चाऽन्यतः) चित्तिभिः पाति' इति वा.द्र.। न चापि २अभि इत्येव लक्षणे कप्र. 'वाम्' इत्येतदन्वितः इति सुवचम् । तथा सति√२पा इत्यस्य कर्माऽऽकाङ्क्षाया दुष्पूरत्वात्। २अभि इत्यत्रैवाऽऽग्रहश्चेत्तर्हि स्वार्थप्रधानम् अव्य. तद् द्र. इति दिक् ।

६०, ४[a]; ६६, १०[b]; ६७, ९[c]; ६९, ४[d]; ५[e]; ११[d]; ७२, २[f]; ७४, १४[g]; ७५, १५[h]; [(७६,५) ८८, १][d]; ४[i]; ८९, ४[j]; ९२, १[d]; ५[d]; ९३, १; ४[k]; ९९[l]; २१[m]; ९५, १[d]; ९, १, २[n]; ४[o]; ३, १[p]; ४, ७[q]; ८[q]; ६, २[r]; ३[s]; ७, ३; ८, १[t]; ९, ५[u];

a) लक्षणे कप्र. 'प्रयांसि' इत्येतदन्वितः [तु. पूर्वार्धे 'वीतये' इत्यस्य सकक्षो योगः; वैतु. सा. 'अभि···गहि' इति, GW. च यनि. इति वा 'अभि···आ···गहि' इति वा संकल्पुकः]।

b) अभिभावकत्वेन प्रतिमानवचनः कप्र. 'पणीन्' इत्येतदन्वितः (वैतु. वें. सा. गतित्वपरौ सन्तौ 'भवति' इत्याक्षेपुकौ)।

c) लक्षणे कप्र. 'नः ['अस्मानभिलक्ष्य रिपूणां मृधा मा प्रमृक्षत =प्रकर्षेण मृक्षाः (<√मृक्ष् <मृक्ष- <√मृच् यद्र.) भवत]' इत्येतदन्वितः (वैतु.सा. 'मृक्षत' <√मृश् वा√मृज् वेति विकल्पुकः, पूर्वे कल्पे PW. प्रभृ. अपि तमनुसरन्तश्च सन्तः 'अभिप्रमृक्षत' इत्येवं योगेऽपलक्षणाद्वैस्वर्यं स्वैरं पोषुकाः)]।

d) लक्षणे कप्र. (तु. टि. ऋ १,११, २; ८; ५१,१)।

e) 'यत्र अभि' इत्येवं संबन्धे सति स्वार्थप्रधानम् अव्य. द्र. [='यत्राऽभितो वर्तमानाः सन्तः' (तु.टि.ऋ १, ११,२; वैतु. वें. सा.GW.प्रभृ. 'अभिसंनवामहे' इति)]।

f) लक्षणे कप्र. 'अंशुम्' इत्येतदन्वितः (तु. GW. प्रभृ.; वैतु. वें.'अभि···नि···सीदत्' इति; सा. च्युतपद इव द्र.)।

g) लक्षणे कप्र. 'श्रवः' इत्येतदन्वितः [तु. GW.; वैतु. PW., सा. चाऽपि व्यामुग्धभाषी]।

h) लक्षणे कप्र. 'अवरान्' इत्येतदन्वितः [=परस्याः संवतोऽधि यत्राऽहमस्मि (तत्र) अवरान् (=मन्नेदिष्ठान्) अभिलक्ष्य आतर तान् अव (च) (तु. पपा.; वैतु. सा. मा. [तै.] उ.म. च [मा.], PW.प्रभृ.च 'अभ्या[भि-आ] तर' इति)]।

i) 'योद्धाऽसि' इति च पृथक्, उपसर्गश्रुतिबलात् 'अभिभवसि' इति च पृथग् योगाव् इति सा. अभिप्रैति। तच् चिन्त्यम्। एकेन वाक्येनाऽर्थसिद्धौ वाक्यद्वयी दुष्कल्पा भवेदिति दिक्। अथवा अभियोद्धृ- इति प्राति. विवक्षितं स्यात्। तद् योद्धा सन् 'अभि भवसि' इति च प्रथमे कल्पे 'अभियोद्धाऽसि' इति च द्वितीये कल्पेऽन्वयौ भवेताम् इति विवेको विमृश्यः (तु. GW.)।

j) लक्षणे कप्र.[तु.टि.ऋ ४,५६,५; वैतु.सा.GW.प्रभृ. 'अभिप्रभर' इति (इह 'भर'<√भृ वा √हृ वेत्येष विषयः प्र√हृ>भृ इत्यत्र सस्थ. विवेक्ष्यमाणं यद्र.)]।

k) लक्षणे कप्र. 'युत्' इत्येतदन्वितः (तु. सा.; वैतु. PW. प्रभृ. 'अभि···उदुगाः' इति)।

l) लक्षणे कप्र. 'नः' इत्येतदन्वितः (='अस्मभ्यम्') 'स्तोतृभ्यः' इति श्रुतिरेतदेवाऽभिवदति [तु. टि. ऋ ५, ४, १; वैतु. सा. स्वार्थप्रधानम् अव्य. इति, PW. प्रभृ. च 'अभिप्रमन्दसे' इति]।

m) लक्षणे कप्र. 'नः' इत्येतदन्वितः 'अस्मभ्यं रयिं दाशुषे प्रयन्ता बोधि' इति वा. (तु. एपू. श्रु.; वैतु. वें. सा. योग्यक्रियाऽध्याहारिणौ)।

n) 'अभि···आसदत्' इति योग इति सा.। तच्चिन्त्यम्। योनि-सधस्थयोः पार्थक्यान्वये मन्त्रस्वारस्यप्रतीतेः। यथा चाऽभिलक्षणविषयत्वेन 'योनिम्' इति पृथग् अन्वयमर्हति द्रोणाभिकरणकं साधस्थ्यं च आ√सद् इत्यस्य कर्मतया पृथग् गम्यत इति मा २६,२६ इत्यतः स्पष्टं प्रतीति-गोचरं भवति। उपाश्रयमभिलक्षयमाणः सोमो द्रोणकलशे तमुपलभत इति निर्गलितोऽर्थो भवति। एस्थि. अपि व्यधिकरणसमानाधिकरणपद्व विभक्तिव्यत्ययस्याऽगतिगतीयमानस्य यदुपाश्रयम् उ. म. च जगृहतुस् तन् नितरां साहसमात्रतामुपेयाद् इत्युपेक्ष्यम् (तु. एउ. टि.)।

o) इत्थंभूतलक्षणे 'वीतिम्', 'वाजम्', 'श्रवः' इत्येतदन्वितः कप्र. (तु. टि. ऋ ९, ६३, १२; वैतु. सा. PW. प्रभृ. 'अभ्यर्ष' इति)।

p) इत्थंभूतलक्षणे वा सप्तम्यनुवादी वा कप्र. 'द्रोणानि' इत्येतदन्वितः (तु. एपू. टि., सा. GW. च; वैतु. PW. MW. 'अभि···आसदम्' इति)।

q) लक्षणे कप्र. 'रयिम्' इत्येतदन्वितः (वैतु. सा. GW. 'अभ्यर्ष इति)।

r) लक्षणे कप्र. 'मदम्', 'अर्वतः' इत्येतदन्वितः (वैतु. सा. 'अभि···क्षर' इत्येवं संभेदुकतयाऽरुचिरप्रयोगः)।

s) लक्षणे कप्र.'मदम्','वाजम्','श्रवः' इत्येतदन्वितः (वैतु. सा. GW. 'अभि···अर्ष' इति)।

t) लक्षणे कप्र. 'कामम्' इत्येतदन्वितः (वैतु. GW., सा. 'कामम्' (=काम्यम्) इति कृत्वा 'अभि···अक्षरन्' इति)।

u) तच्छब्देन परामृष्टस्य पदार्थस्याऽभिलक्ष्यत्वेन प्राधान्यसाकाङ्क्षत्वप्रतीतेर् अभिरत्र कप्र. भवति (वैतु. सा. 'अभि···आदधुः' इति, GW. अभिसन्नम्' इति)।

१२, २[a]; ८[b]; १३, २[a]; ७[c]; १४, ७[d]; १७, २[e]; ६[a]; २०, ४[f]; २१, ३[g]; २३, १; ४[२h]; २५, २[i]; २६, २[a]; ३०, ४[j]; [३२, ५; ३३, ५][a]; ३४, ५[k]; ३५, ३[l]; ३६, २[m]; ३७, २[n]; ३८, ६[o]; ४२, ५[२p]; ४४, १[q]; ४५, २[r]; ४८, ३[s]; ५१, ५[२t]; ५६, ३[a]; ५७, २[u]; ६२, १; २३; २५[v]; २८; ६३, १२[२w]; २५[x]; २९[y]; ६४, २१[a]; ६५, १९[z]; ६६, १[v]; ४;

[a]) लक्षणे कप्र. (तु. टि. ऋ १, ५,१; ११, २; ८; ५१, १)।

[b]) लक्षणे कप्र. 'दिवः [ष. (वैतु. सा. पं. इति)]' 'प्रिया पदा' इत्येतदन्वितः [वैतु. सा. GW. 'अभि···अर्षति' (वैतु. ऋ ९, ३४, १; ६७, ४; ९७, ३२; १०७, १५ यत्र धा. अस्याऽकर्मिका वृत्तिः श्रूयते)]।

[c]) लक्षणे कप्र. 'वत्सम्' इत्येतदन्वितः [='यथा वत्सम् अभिलक्ष्य धेनवो वाश्राः स्युस्तथा वाश्राः सन्त इन्दवोऽर्षन्ति', (वैतु. सा. 'अभि···अर्षन्ति' इति, GW. प्रमृ. 'अभि···दधन्विरे' इति च)]।

[d]) लक्षणे कप्र. 'पतिम्' इत्येतदन्वितः (वैतु. सा. PW. प्रमृ. 'अभि···समग्मत' इति)।

[e]) लक्षणे कप्र. 'पृथिवीम्', 'इन्द्रम्', इत्येतदन्वितः (वैतु. सा. GW. प्रमृ. 'अभि···अक्षरन्' इति)।

[f]) लक्षणे कप्र. '(मघवद्भ्यः) युशः' इत्येतदन्वितः (वैतु. सा. GW. 'अभ्यर्ष' इति)।

[g]) लक्षणे कप्र. 'सधस्थम्' इत्येतदन्वितः [तु.GW.; वैतु. सा. आक्षेपमुखः सन् 'अभि···अक्षरन्' इति (तु. यनि. संवादनीयाः श्रुतयः ऋ ९, १२, ३; ३९, ४; ८५, १०)]।

[h]) लक्षणे कप्र. 'मदम्', 'कोशम्' इत्येतदन्वितः (वैतु. सा. PW. प्रमृ. 'अभि[२]···पवन्ते' इति)।

[i]) लक्षणे कप्र. 'योनिम्' इत्येतदन्वितः (वैतु. सा. आक्षेपमुखः सन् 'अभिविश' इति, PW. प्रमृ. 'अभि··· कनिक्रदत्' इति च)।

[j]) तु. टि. ऋ ९, ३, १।

[k]) लक्षणे कप्र. 'ईम्' इत्येतदन्वितः [तु. PW. प्रमृ.; वैतु. वें. सा. 'अभि···दुहते' इति (आत्म. त्वेवं सति चिन्त्यं द्र.)]।

[l]) लक्षणे कप्र. 'वार्यम्' इत्येतदन्वितः (वैतु. सा. 'अभि···क्षर' इति)।

[m]) लक्षणे कप्र. 'कोशम्' इत्येतदन्वितः [तु. PW. प्रमृ.; वैतु. सा. 'अभि···पवस्व' इति)]।

[n]) लक्षणे कप्र. 'योनिम्' इत्येतदन्वितः (तु. GW.; वैतु. सा. उपसर्ग इति) योग्यक्रियामध्याहारुकः।

[o]) तु. नापूटि. यतः 'अभि···अर्षति' इति योग इति सा. इत्येव विशेषः द्र.। उभयत्र क्रन्दनस्याऽभिलक्ष्यवस्तुसमर्पणे श्रुतिस्वरसः द्र.।

[p]) लक्षणे कप्र. 'वार्या', 'देवान्' इत्येतदन्वितः [अर्षणस्याऽभिलक्ष्यवस्तुसमर्पणी श्रुतिरित्यभिसंधिः (वैतु. सा. GW. प्रमृ. 'अभि···अर्षति' इति)]।

[q]) लक्षणे कप्र. 'देवान्' इत्येतदन्वितः (वैतु. सा. श्रुतिस्वारस्यविघ्नैकफलं वाक्यान्तरं कुर्वाणः क्रिप. अध्याहारतो गतित्वमस्याऽभिलाषुकः; GW. 'अभि···अर्षसि' इति च)।

[r]) लक्षणे कप्र. 'नः' इत्येतद्युक्तः ['अस्मदभिप्रायत इन्द्राय दूत्यमर्ष च (अस्मभ्यं) सखिभ्यो वरम् आ (=यावद्) देवान् तोशसे च' इति वा. द्र.। एस्थि. नेयं गायत्री स्यात्। किं तर्हि द्विपदा त्रिष्टुब् वा जगती वा यस्याः 'तोशसे' इति-प्रभृति द्वितीयः पाद इति। प्रथमे पादे 'अभी' इति क्वचिद् दीर्घो यच्छ्रूयते ततो मौलिक्या यतेः संकेतलाभः स्यादिति दिक् (वैतु. सा. प्रमृ. 'अभि···अर्ष' इति)]।

[s]) लक्षणे कप्र. 'रयिम्' इत्येतदन्वितः (तु. सा. प्रमृ.)।

[t]) लक्षणे कप्र. 'पवित्रम्', 'वाजम्', 'श्रवः' इत्येतदन्वितः [वैतु. सा. एकत्र 'रक्ष' इति क्रियामाक्षेपुकः, अन्यत्र च (तु. GW. च) 'अभ्यर्ष' इति]।

[u]) लक्षणे कप्र. 'प्रियाणि काव्या' इत्येतदन्वितः (वैतु. सा. प्रमृ. 'अभि···अर्षति' इति)।

[v]) लक्षणे कप्र. 'काव्या' इत्येतदन्वितः (तु. वें. सा. वैतु. GW. 'अभि···पवस्व' इति)।

[w]) लक्षणे कप्र. 'रयिम्', 'वाजम्', 'श्रवः' इत्येतदन्वितः (वैतु. वें. सा. GW. 'अभ्यर्ष' इति)।

[x]) इत्थंभूतलक्षणे कप्र. 'काव्या' इत्येतदन्वितः (तु. GW.; वैतु. सा. 'अभि···असृक्षत' इति)।

[y]) लक्षणे कप्र. 'शुष्मम्' इत्येतदन्वितः (तु.सा.; वैतु. GW. 'अभ्यर्ष' इति)।

[z]) लक्षणे कप्र. 'द्रोणानि' इत्येतदन्वितः (तु. वें. सा.; वैतु. GW. 'अभि···अर्ष' इति)।

६७, ३[a]; १४[b]; ६८, ८[c]; ७०, १०[d]; ७१, ७[c]; ७२, ३[e]; ७५, १[f]; ३[c]; ७७, १[g]; ४[h]; ७८, ३[i]; ७९, ३; ८०, २[c]; ८२, २[j]; ८६, २[k]; ३[d]; १५[l]: १७[2m]; २५[c]; ३५[n]; ३६[o]; ८७, १[d]; ५[p]; ६[d]; ७[q]; ८८, ६[r]; ८९, ७[s]; ९०, २[t]; ९३, २[u]; ९४, २[v];

[a]) लक्षणे कप्र. 'शुष्मम्' इत्येतदन्वितः (तु. सा.; वैतु. GW. 'अभ्यर्ष' इति)।

[b]) लक्षणे कप्र. 'द्रुणा' इत्येतदन्वितः [=द्रोणाभिप्राप्तये कनिक्रदत् सन् वर्म विगाहते [तु. ऋ ९, ४३, ५; (वैतु. सा. प्रथमे वर्णके 'गच्छति' इति क्रिप. गतित्वेन योजुकः; GW. MW. 'अभि…कनिक्रदत्' इति च)]।

[c]) लक्षणे कप्र. (तु. टि. ऋ १, ११, २; ८; ५१, १)।

[d]) लक्षणे कप्र. 'वाजम्' इत्येतदन्वितः।

[e]) 'अभि लक्ष्य अत्येति' इति योगमभिप्रयन् सा. न साधुवादी। कर्मभेदात्। अभि √इ इत्यस्य हि गावोऽभिलक्ष्यत्वेन कर्मभूताः। अति √इ इत्यस्य तु पवित्रं कर्म गम्यम् (तु. ऋ ९, ९७, ३१)। अतः कर्मप्रवचनीयता द्र. अभेर्यथाऽऽह GW.। अथवा 'अभि' इत्यनेन योग्यक्रियाध्याहारमुखेन √इ इत्यस्याऽभ्यासः द्र.। उभयथाऽपि अति √इ इत्यस्य गम्य-कर्मत्वं न विहन्यत इति दिक्।

[f]) लक्षणे कप्र. 'नामानि' इत्येतदन्वितः (तु. सस्थ. टि. 'अधि'; वैतु. सा. PW. GW. 'अभि…पवते' इति)।

[g]) लक्षणे कप्र. 'ईम्' (=इन्द्रस्य वज्रम्) इत्येतदन्वितः ('=तमभिलक्ष्य 'वाश्राः' सत्य ऋतस्य [धेनवः] अर्षन्ति [अपरा धेनवः] पयसा [पयोदोहनिमित्तमातुरायमाणाः सत्यो वाश्रा यथा])।

[h]) लक्षणे कप्र. (वैतु. सा. PW. प्रभृ. 'अभ्यर्षति' इति)।

[i]) लक्षणे कप्र. 'सोमम्' इत्येतदन्वितः (तु. सस्थ. टि. अन्तर् इति; वैतु. सा. PW. प्रभृ. 'अभि…अक्षरन्' इति)।

[j]) लक्षणे कप्र. 'वाजम्' इत्येतदन्वितः [='वाजाय मृष्टः' (तु. ऋ ९, ३, ३) इति वा, 'वाजाय अर्षसि' (तु. ऋ १, १८०, २; ४, २१, ८; ५, १०, १; ४३, २; ९, ६२, १८; ७७, ३; ८६, ३४; ८७, ५ प्रभृ.) इति वा (वैतु. सा. प्रभृ. 'अभि…अर्षसि' इति)]।

[k]) लक्षणे कप्र. यद्वा यथाऽऽह सा. योग्यं क्रियान्तरमाक्षेप्यम्। उत्तरस्मिन् कल्पे वाक्यद्वयत्वे गौरवं तु द्र.।

[l]) लक्षणे कप्र. 'संयतः' इत्येतदन्वितः (वैतु. PW. प्रभृ. 'अभिसंयाति' इत्य् आख्यातिकं योगमाहुः, तन्न। अनिष्ट-द्विस्वरता-प्रसङ्गात्, पदविशेषात्मकाऽपादानैकत्वाऽपेक्षया संयान-विषयविभूतीनामभिलक्ष्याणां सतां बहुत्वस्य प्राधान्येन विवक्षितत्वाच् च तदर्थे तत्साधनतया कप्र. ग्रहणौचित्यादिति दिक्)।

[m]) लक्षणे कप्र. एकतरत्र 'सोमम्' इत्येतदन्वितः, अन्यत्र च सप्तमीवचनः 'ईम्' इत्येतदन्वितः (प्रथमे स्थ. तु. टि. ऋ १, ११, २; ८; ५१, १ द्वितीये स्थ. वैत वें. सा. GW. प्रभृ. 'अभि…अशिश्रियुः' इति)।

[n]) लक्षणे कप्र. '(अस्मभ्यम्) इषम्, ऊर्जम्' इत्येतदन्वितः [वैतु. सा. GW. प्रभृ. 'अभ्यर्षसि' इति योजुकाश्चिन्त्याः (सोमकर्तृकस्येषश्चोर्जश्च साक्षादभ्यर्षणस्य संगत्यसंभवादिति यावत्)]।

[o]) लक्षणे कप्र. 'शिशुम्' इत्येतदन्वितः [='सोमाख्यस्य नवशिशोः प्रादुर्भावे मातृत्वमुपगताः' तु. ऋ ९, १०२, ४ यत्रैनां मातृत्वप्रतिष्ठामुपजीविनीव श्रुतिः प्रवर्तेत; वैतु. वें. सा. प्रभृ. गतित्वाऽभिप्रायाः सन्तः 'गच्छन्ति' इत्येतदध्याहारुकाः]।

[p]) लक्षणे कप्र. 'गव्या', 'श्रवांसि' इत्येतदन्वितः (तु. वें. GW. प्रभृ; वैतु. सा. 'अभि…असृग्रन्' इति योगमुशन् असौ व्याहतस्तु भवति। गव्यलक्ष्यीकरणमात्रेणाभिगतार्थतायां प्राक् तदुक्तवतोऽनुपदं क्रियाभिसंबन्धवादिनस्तस्य मतेऽभेः पुनः प्रसवस्य दुरुपपदत्वात्। न च पवित्रैर्गव्यानि लक्ष्यीकृत्य सोमाः सृज्येरन् इति वक्तुं लभ्यते। कर्तृभेदात्। गव्यलक्ष्यीकरणं हि सोमकर्तृकं सोमसृष्टिश्च पवित्रकर्तृकेति भावात्)।

[q]) लक्षणे कप्र. 'गाः' इत्येतदन्वितः ['परि…अदधावत्' इति संबन्धः (तु. GW.; वैतु. वें. सा. 'गा गव्युन्' इत्येवं संबन्धुकौ सन्तौ 'गच्छति' इत्यध्याहारमुखेन युयोजयिषन्तौ)]।

[r]) लक्षणे कप्र. 'कलशान्' इत्येतदन्वितः (तु. GW; वैतु. सा. PW. 'अभि…असृग्रन्' इति)।

[s]) लक्षणे कप्र. 'देववीतिम्' इत्येतदन्वितः (तु. ऋ ९, ९७, २१; GW. च; वैतु. सा. 'अभि…पवस्व' इति)।

[t]) लक्षणे कप्र. 'वृषणम्' इत्येतदन्वितः (तु. टि. ऋ २, २, २; वैतु. सा. PW. प्रभृ. 'अभि…अवावशन्त' इति)।

[u]) लक्षणे कप्र. 'योषाम्' इत्येतेनाऽन्वितः (वैतु. सा. प्रभृ. 'अभि…युन्' इति)।

[v]) लक्षणे कप्र. (तु. टि. ऋ २, २, २)।

५[a]; ९६, ८[b]; १६[४c];	९९, २[n]; ४[o]; १००,	१०६, ११[s]; १२[t];
९७, ४[d]; १२[e]; २१; २५[f];	१[o]; १०१, ९[p];	१०७, १४[u]; २१[v];
३९[g]; ४५[h]; ४९[४i]; ५०[४j];	१०२, ७[q]; १०३, ३[o];	२३[w]; २५; १०९, ४[x];
५१[४k]; ९८, १[l]; २[m];	१०४, २[r]; ४[o];	११०, २[y]; ६[o]; ८[z];

[a]) लक्षणे कप्र. 'इषम्', 'ऊर्जम्', 'अश्वम्', 'गाम्' इत्येतदन्वितः (वैतु. सा. GW. 'अभ्यर्ष' इति)।

[b]) लक्षणे कप्र. 'वाजम्' इत्येतदन्वितः।

[c]) लक्षणे कप्र. 'नाम', 'वाजम्', 'वायुम्', 'गाः' चेत्येतदन्वितः (वैतु. सा. GW. 'अभ्यर्ष' इत्येतत् समस्तं क्रिप. दर्शुकौ)।

[d]) लक्षणे कप्र. (तु. टि. ऋ १, ५१, १)।

[e]) लक्षणे कप्र. 'प्रियाणि [नामानि वा द्रोणानि (तु. सा.) वा]' इत्येतदन्वितः [वैतु. GW. 'अभि···पवते' इति। सा. वा. चिन्त्यो भवति। तृतीयपादस्य पूर्वार्धीयायास्तदभिप्रेतायाः संगतेरयुक्तत्वात् (तु. सस्थ. टि. √श्ये >अश्यत)]।

[f]) लक्षणे कप्र. 'वीतिम्' इत्येतदन्वितः (वैतु. सा. GW. 'अभि···अर्ष' इति)।

[g]) लक्षणे कप्र. 'गाः' इत्येतदन्वितः [तु. सा. GW.; वैतु. PW. MW. 'अभि···उष्णन्' इति (चिन्त्यं त्वेतद् भवति। सोम-ज्योतिष्करणकस्य गवायुभयसमानकर्मकस्य दहनस्य प्रसिद्धिप्रयोजनाऽभावात् (तु. सस्थ. टि. √उष् >उष्णन्)]।

[h]) लक्षणे कप्र. 'निम्नम्' इत्येतदन्वितः (वैतु. सा. PW. प्रभृ. 'अभि···अक्षाः' इति)।

[i]) लक्षणे कप्र. 'वायुम्', 'मित्रावरुणा', 'नरम्' 'इन्द्रम्' इत्येतदन्वितः [='तत्तद्देवताया उद्दिष्टायै वीतये' (वैतु. सा. GW. प्रभृ. 'अभि···अर्ष' इति)]।

[j]) लक्षणे कप्र. 'नः (च. न द्वि.)', 'वस्त्रा' 'धेनूः' 'अश्वान्' इत्येतदन्वितः [वैतु. सा. GW. (व्यर्थमन्तर्भावितण्यर्थे) 'अभि···अर्ष' इति)]।

[k]) लक्षणे कप्र. 'वसूनि', 'आर्षेयम्' इत्येतदन्वितः (वैतु. सा. PW. प्रभृ. 'अभि···अर्ष' इति)।

[l]) लक्षणे कप्र. (तु. टि. ऋ ९, ६३, १२)।

[m]) लक्षणे कप्र. 'द्रुणा' (<*द्रुण- <द्रोण- यद्र.) इत्येतदन्वितः [='द्रोणान्यभिलक्ष्य हितः प्रेरितः' (तु. GW.; वैतु. सा. 'अभि···हितः' इति, PW. 'अभि···अक्षाः' इति च)]।

[n]) लक्षणे कप्र. 'वाजान्' इत्येतदन्वितः [तु. सा.; वैतु. PW. प्रभृ. 'अभिप्रगाहते' इति (आख्यातस्याऽकर्मकत्व-संभवे तु. ऋ ९, ८६, ४०)]।

[o]) लक्षणे. कप्र. (तु. टि. ऋ १, ११, २; ८; ५१, १)।

[p]) 'तिष्ठति' इत्याक्षेपमुखेन युयोजयिषन्तौ वें. सा. भवतः। तस्मिन् दर्शने 'य ओजिष्ठः सन्' इति कर्तुर् विशेषणतामात्रम्। कप्र. कल्पे तु 'ओजिष्ठो भवति' इत्यस्य विधेयत्वमिति विवेकः द्र.।

[q]) 'यज्ञे प्राणाऽञ्जनः सोम उभे अपि द्यावापृथिव्यौ व्याप्नोति' इत्यर्थस्य स्वारसिकत्वेन प्रतीतेरभिव्याप्यस्य प्रामुख्यवचनः कप्र. द्र. (वैतु. सा. गतित्वपरः 'गच्छति' इत्याक्षेपुकः)।

[r]) लक्षणे कप्र. 'ईम्' इत्येतदन्वितः (तु. GW.; वैतु. सा. 'अभि·· सृजत' इति)।

[s]) लक्षणे कप्र. 'त्रिपृष्ठम्' इत्येतदन्वितः (वैतु. सा. PW. प्रभृ. 'अभि···समस्वरन्' इति)।

[t]) 'अभि···असर्जि' इति योगं पश्यन् MW. अपश्यो भवति। तथात्वेऽलंकृतिमुद्दिश्योपमामुखेन समर्पयितुमिष्टस्य वस्तुनः पङ्गुभावप्रसङ्गात्। मीळ्हु-सकक्षस्योपमेयभूतस्य कलश-पदार्थस्य लक्षणे कप्र. अभिना प्राधान्येनाऽभिलक्षितत्वे त्वालङ्कारिक्याकाङ्क्षा सम्यक् पूर्त्तिमियादित्यसावेव पन्था अभ्युपेयः (तु. सा. GW.)।

[u]) लक्षणे कप्र. (तु. टि. ऋ ९, २३, ४)।

[v]) लक्षणे कप्र. '(अस्मभ्यं) रयिम्' इत्येतदन्वितः (वैतु. सा. PW. प्रभृ. 'अभ्यर्षसि' इति योग इति कृत्वा अभ्य(भि √अ)र्ष् इत्यस्योपरि अभि √क्षर् इत्यस्यार्थं मिथ्याऽऽरोपुकाः)।

[w]) लक्षणे कप्र. (तु. टि. ऋ ९, ६२, २५)।

[x]) लक्षणे कप्र. 'धाम' इत्येतदन्वितः (तु. वें. सा.; वैतु. GW. 'अभि···पवस्व' इति)।

[y]) लक्षणे कप्र. 'वाजान्' इत्येतदन्वितः (तु. टि. ऋ ९, ९९, २; सा. च; वैतु. PW. प्रभृ. 'अभि···प्रगाहसे' इति)।

[z]) भाव-लक्षण-प्रधानः कप्र. द्र. (तु. सा. MW.; वैतु. GW. 'अभि···समस्वरन्' इति)।

९[a]; १०, १, ३[b]; ४, २[c]; १७, ६; १८ ८[2d]; २५, ३[e]; २९, ३[f]; ३२, १[g]; ३७, १२[h]; ४३,	७[i]; ४५, ९; ५३, ७; ८[j]; ११[k]; ६४, १[l]; ३[b]; ६५, १५[m]; ६६, ९; ६८, १[n]; ७१, ३[b]; ७५, ४[o];	८३, ६[p]; ७[q]; ८४, १[r]; ८७, ९[s]; १४; ९०, ४[t]; ९२, १३[b]; ९६, २[u]; ९८, २[v]; ५[w]; १०३,

a) समर्थ्यर्थपर्यवसायिनीत्थंभूतलक्षणे कप्र. 'रोदसी', 'भुवना' इत्येतदुभयान्वितः (वैतु. सा. गतित्वाऽभिसंबन्धेनैव चरितार्थशक्तीनि सन्ति पूर्वार्धीयानि पदानि दार्ष्टान्तविरचनपरः पुनरपि योगान्तरेणोपयुयोजयिषुः सन् असमर्थभाषीति पर्यनुयोज्यः)।

b) लक्षणे कप्र.(तु.टि.ऋ १,११,२;८;५१,१;१६४,३)।

c) लक्षणे कप्र. 'त्वा' इत्येतदन्वितः (तु. टि. ऋ ८, ४८, १; वैतु. सा. GW. 'अभिसंचरन्ति' इति)।

d) उभयत्र लक्षणे कप्र. 'जीवलोकम्', 'जनित्वम्' (द्वि१) इत्येतदन्वितः [तु. सा.; वैतु.सा. (शौ १८,३,२), PW. प्रभृ. च 'अभिसंबभूथ' इति (='जनित्वम्' इति प्रदर्शुकाः)]।

e) स्वार्थप्रधानम् अव्य.। चित्->'चित्' इत्येतत् नाउ. पदं बस. उप. इव निहतं द्र. (तु. टि. ऋ ६, १७, ९)। वा. 'वधात्' इत्येतेन (क्रिप. अपेक्षया) नेदीयानिवाऽभिसंबन्धः [तु. सा.; वैतु. GW. 'अभि···मृळा' इति योगं चिकीर्षुः (तदर्थं व्यर्थं वाक्यद्वयमिति कृत्वा क्रिप. आवर्तयंश्च 'नः' इति च३ सत् द्वि३ इत्युपगमयंश्च [तु. सा. अपि])]।

f) लक्षणे कप्र. 'गिरः' इत्येतदन्वितः ('यत इमाः स्तुतयस्तत्रत्या एव दुरो विधाव यथा रन्त्यं मदं प्राप्नुया इति'। वैतु. सा. प्रभृ. 'अभि···विधाव' इति)।

g) लक्षणे कप्र. 'वरान्' इत्येतदन्वितः (तु. टि. ऋ ४, १, १३, सा. च; वैतु. GW. प्रभृ. 'अभि···प्रसीदतः' इति)।

h) लक्षणे कप्र. 'नः' इत्येतदन्वितः (तु. सा. प्रभृ.)।

i) लक्षणे कप्र. 'इन्द्रम्' इत्येतदन्वितः [अपां च सिन्धुं कुल्यानां च ह्रदमभिलक्ष्येव सोमानामिन्द्रमभिलक्ष्य संक्षरण उपमाया ह्रदयं भवति। न तु तत्तदभिलक्षितस्याऽभिसंक्षर्यमाणत्व इत्यभिसंधिः (वैतु.सा. 'अभि···समक्षरन्' इति)]।

j) लक्षणे कप्र. 'वाजान्' इत्येतदन्वितः [तु. सा. 'प्राप्तुम् उत्तरेम' इति (नदीम् इति शेषस्तस्याः कर्मतया प्रकृतत्वात्)। एवम् अपश्यन्तो दयनीयाः स्युः W. बिरहय्य PW. प्रभृ. 'अभि···उत्तरेम' इति योगमुशन्तः]।

k) लक्षणे कप्र. 'योन्याः' इत्येतदन्वितः (तु. GW. प्रभृ.; वैतु. वें. सा. च 'अभि···वनते' इति)।

l) स्वार्थप्रधानम् अव्य. (तु. पपा.; वैतु. सा. PW. प्रभृ. 'अभ्या(भि-आ)ववर्तति' इति)। यद्वा कप्र. 'ऊती' [=ऊतीर् (=सांहितिको यतिविशेषितप्रवृत्तिकोऽजमध्यस्थरेफलोपः नैप्र. द्र. [वैतु. सा.=ऊत्यै])] इत्येतदन्वितः।

m) लक्षणे कप्र. 'भुवना' इत्येतदन्वितः (तु. टि. ऋ २, १५, ५)।

n) लक्षणे कप्र. 'बृहस्पतिम्' इत्येतदन्वितः [तु. टि. ऋ १,११,२;८;५१,१; वैतु. सा. प्रभृ. 'अभि···अनावन्' इति कृत्वोपमानांशीयस्वारस्यं प्रतिघातुकाः (तु. सस्थ. टि. उद-प्रुत्->तः, वि->वयः, √वद् >वावदत्-> -दतः)]।

o) लक्षणे कप्र. 'त्वा' इत्येतदन्वितः (वैतु. सा. PW. प्रभृ. 'अभि···अर्षति' इति)।

p) लक्षणे कप्र. 'माम्' इत्येतदन्वितः (तु. टि. ऋ २, १६, ८)।

q) स्वार्थप्रधानम् अव्य. [वैतु. सा. PW. प्रभृ. 'अभिप्रेहि' इति; सस्थ. शौ (४, ३२, ७) इत्यत्र सा. च 'नः' इत्याक्षिप्तेन सता कप्र. इति, W. WI. च 'तान्' इत्याक्षिप्तेन सता कप्र. इति]।

r) स्वार्थप्रधानम् अव्य. द्र. (वैतु. सा. GW. 'अभिप्रयन्तु' इति)।

s) लक्षणे कप्र. प्रथमे स्थ. 'रक्षांसि' इत्येतदन्वितः। द्वितीये स्थ. एतदन्वयार्थं 'तान्' इत्येतदाक्षेप्यम् [वैतु. सा. (प्रथमे स्थ. एव स्पष्टं भाषते), PW.प्रभृ. 'अभिशोशुचानम्' इति)]।

t) चेतनाचेतनाभिव्याप्तिपूर्वकं विक्रमणे तात्पर्ये लक्षणे कप्र. द्र.।

u) लक्षणे कप्र. 'योनिम्' इत्येतदन्वितः (तु. ऋ ९, १०६, ११; वैतु. सा. प्रभृ. 'अभि···समस्वरन्' इति)।

v) अस्मद्-वाच्यस्य प्राधान्येन समर्पयितुमिष्टत्वात् तत्-साधनभूतोऽभिः कप्र. द्र. [वैतु. PW. GW. 'अभि···अगच्छत्' इति, सा. 'अभि···आ···अगच्छत्' इति (तु. टि. सस्थ. आ√गम्>आगच्छत्)]।

w) सप्तमीवचनः कप्र. (तु. दु. सा.; वैतु. PW. प्रभृ. 'अभि···असृजत्' इति)।

१२[a]; ११३, ४[b]; ११५, ७[c]; १२३,२[d]; १३२,१[e]; १३४,७[f]; १४८,३[d]; १६०,३[g]; १८७,४[h]; खि १, ६, ३; २, ८, ३; ११, २; ३, २२, ४[२]; ४, ५, २१[f]; ३५; १०, १; ५, ४, ५; ५, १०; मा ३, ३८[२]–४०[२i]; ४, २५[२d]; ३४[j]; ७, ४५[k]; ११, ४७; ७१†; १२, २६†; ५७[l]; ७०[m]; १०३[n]; †१७, ४४; ९७; ९८; १८, ४५[२o]; ७४†; २०, ५४†; ६९[d]; २५, ३४†; †२६, ११; २६; २७, ३५†; २९, ६[p]; ३१, ४†; ३२, ११[q]; †३३, ३५; ८१; ३५, १०†; ३६, ७†; का ३, ४, ३[२]; ४[४]; ९, १[r]; ४, ८, ३[२]; १०, ५; ९, २, ५; १२, ४, ११; ७, ६†; १३, २, ९†; ४, १३; ५, ९; ७, २; १८, ४, १२†; †१९, १, १०; ११; २०, २, ८[३]; ५, ७†; २२, ५, ८†; ७, ३; २७, १३, ३†; २९, ५, ४†; ३१, १, ६†; †३२, ३, ६; ६, १२; ३५, १, ४†; ३, ८; ४, ९†; ३६, १, ७†; तै १, १, ४, २[s]; २, ३, २; ३[t]; ६, १; ९, १; ३, ४, ३; १४, ३†; ४, ४३, २[u]; ४६, २†; ५, ९, ३¶; ६, ३, १¶; १२, ४†; ७, ६, ७¶[v];

[a]) लक्षणे कप्र. 'अमित्रान्' इत्याक्षिप्तेनाऽन्वितः (तु. म.; वैतु. सा. उ. PW. प्रमृ. 'अभिप्रेहि' इति (ग्रुदात्तमेकं पदं ब्रुवाणाश्चिन्त्याः)।

[b]) लक्षणे कप्र. 'पौंस्यम्' इत्येतदन्वितः (तु. ऋ ७, ३०, १; ८, ९६, १६; वैतु. सा. 'रणम्' इत्यनेनाऽस्याऽन्वयं पश्यन् यत् साधनं तत् साध्यतया प्रतिपादुकः, PW.प्रमृ.च 'पौंस्यम्' इति संप.इह न भवति। किं तर्हि। 'रणम्' इत्यस्य वि. इतीवाऽभिमन्यमानाः 'अभि···प्रापयत्' इति योजुकाः)।

[c]) लक्षणे वेत्थंभूतलक्षणे वा कप्र. 'मानुषान्' इत्येतदन्वितः [=तानभिलक्ष्येति वा तानभित इति वा (वैतु. सा. PW. प्रमृ. 'अभिसन्ति' इत्येवं योजुकाः सन्तः स्वरतश्च षत्वाऽभावतश्च पर्यनुयोज्याः [तु. टि. ऋ २, ४, ९; २३, ९; ७, ३९, ४])]।

[d]) लक्षणे कप्र. (तु. टि. ऋ १,११,२; ८; ५१,१)।

[e]) लक्षणे कप्र. 'ईजानम्' इत्येतदन्वितः (वैतु. वें. सा. च आक्षेपमुखौ 'अभि-वर्धयति' इति, PW. प्रमृ. च 'अभिप्रभूषणि' इति)।

[f]) स्वार्थ-प्रधानम् अव्य. [वैतु. PW. प्रमृ. 'अभिसंरभामहे' इति वदन्तः (अव्ययार्थस्य प्राधान्येन विवक्षितत्वाद् गतिभावे तदलाभाद् अनिष्टद्वैस्वर्यस्य दुष्परिहरत्वाच्च चिन्त्याः)]।

[g]) लक्षणे कप्र. 'क्षत्रम्' इत्येतदन्वितः (तु.सा.GW.)।

[h]) लक्षणे कप्र. (वैतु.सा. स्वार्थप्रधानम् अव्य., GW. 'अभिविपश्यति' इति च)।

[i]) लक्षणे कप्र. 'द्युम्नम्', 'सहः' इत्येतदन्वितः (वैतु. PW. प्रमृ. 'अभि···आयच्छस्व' इति, उ. म. च 'अभि' इत्य् अपि ग. अपि कप्र. इति च 'यच्छस्व' इति √१,यम् इत्युभयथा व्याचक्षाणौ च विकल्पप्रस्ताविव)।

[j]) लक्षणे कप्र.'धामानि' इत्येतदन्वितः (तु. उ.म., टि. तै ६,१,११,५; मै ३,७,८ इत्यत्र सश्रु.ब्राह्मणभागे'अभिप्रच्यवते' इति; वैतु.PW. प्रमृ. 'अभिप्रच्यवस्व' इति)।

[k]) लक्षणे कप्र.'रूपम्'इत्येतदन्वितः(तु.पपा.,टि. तै १, २,३,३; वैतु. उ. म. च 'अभ्या(भि-आ-अ)गाम्' इति)।

[l]) स्वार्थ-प्रधानम् अव्य. [तु. पपा.; वैतु. उ. म. 'अभिसंवसानौ' इति (अनिष्ट-द्वैस्वर्यप्रसङ्गादुपेक्ष्यौ)]।

[m]) लक्षणे कप्र. 'अस्मान्' इत्येतदन्वितः [तु. पपा. म. च; वैतु. उ. 'अभ्या(भि-आ)ववृत्स्व' (तु. तै. पपा. ४, २, ५, ६, यत्रैकस्वर्यं श्रूयते) इति]।

[n]) मा. पपा. 'अभि आवर्तस्व' इत्युभयत्र स्वरदर्शनात् 'अभि' इति स्वार्थ-प्रधानम् अव्य. तदभिमतमिति द्र.। का. अपि तथैव स्यादिति च मतं भवति। (वैतु. PW. प्रमृ. [द्वैस्वर्यदोषात् चिन्त्याः] सश्रु. तै ४, २,७,१ 'अभ्या(भि-आ) वर्तस्व' इति तु. नापूटि.)।

[o]) लक्षणे कप्र. 'मा' इत्येतदन्वितः [तु. सा. तै (४, ७, १२, ३), उ. च; वैतु. म. 'अभि···बाहि' इति]।

[p]) इत्थंभूतलक्षणे कप्र.'मुखं यज्ञानाम्' इत्येतदन्वितः [तु. पपा.; वैतु. उ. म. PW. प्रमृ. 'अभिसंविदाने' इति (अनिष्ट-द्वैस्वर्यं प्रति चोद्याः)]।

[q]) स्वार्थ-प्रधानम् अव्य.। यद्वा 'आत्मानम्' इत्येतदन्वितः कप्र.धा.चाऽकर्मकत्वेन वृत्तिः द्र.[तु.पपा.; वैतु.उ.म. PW.प्रमृ. 'अभिसंविवेश' इति (नापूटिदि. चिन्त्याः)]।

[r]) लक्षणे कप्र. 'यद् (रेतः)' इत्येतदन्वितः (तु. सा.)।

[s]) लक्षणे कप्र. 'सुवः' इत्येतदन्वितः (वैतु. भा. सा. स्वार्थ-प्रधानम् अव्य., PW.प्रमृ.'अभिविख्येषम्'इति)।

[t]) लक्षणे. कप्र. 'श्रेयः' इत्येतदन्वितः (वैतु. भा. सा. 'अभि···प्रेहि' इति योगं मन्वाना उपेक्ष्यौ)।

[u]) लक्षणे कप्र.'रूपम्' इत्येतदन्वितः [वैतु.भा.सा.PW. प्रमृ. 'अभ्यै-(भि-आ-ए)मि' इति (द्वैस्वर्यं प्रति चोद्याः)]।

[v]) प्रत्यर्थः कप्र. इति सा.। 'तदाभिमुख्येन' इति भा.

८,७,२[a]; २,१,११,३[b]; ¶२, २,४[c]; ४,७[2d]; ८[e]; ६,४[f]; ७,४[2g]; ११,६[2h]; ३,१,३[i]; ६,१[2]¶[j]; १४,६[k]; ४,१,१¶[l]; १२,२¶[m]; १४,२†; ¶५,२,२[m]; ३[n]; ३,१[o];

अपि क्रिवि. सत् कप्र. इत्यभिप्रैतीति प्रतीयते। इष्टमपि चैतत्। तथाहि, अनुवाद्यप्रधानांऽशभाजि यज्ञनिवर्तनपुनरालम्भविदि यजिकर्तर्येव विधेयप्रधानांऽशस्याऽपि समावेशनस्य साधीयस्त्वम्। तस्य च यथा कप्र. निगदविस्पष्टत्वं स्यान् न तथा गतित्वेन योगेऽभ्युपगते कर्मकारकमात्रतया गुणभूते तत्पदे संभवेदिति विवेकोऽवधेयः। अस्मिन् कल्पे च द्वैस्वर्यादिविप्रतिपत्तयोऽप्यनवकाशत्वात् पुरस्तादेव बाध्येरन्। एरिथ. K. कृतेऽप्युनुवादे 'to' इत्यस्य स्थाने 'towards' इत्येव सुवचमिति दिक्।

[a]) स्वार्थप्रधानम् अव्य. अर्थतः 'अहम्' इति कर्तृपदं नेदीय इव, 'रक्षः' इति कर्मपदं च परंपरयैव स्पृशति [=अभिमुखंभावुकोऽहं यथा स्यां तथा भूत्वा रक्षः संदहामि (तु. तत्रैव श्रूयमाणं 'संदग्धं रक्षः' इत्यश्रूयमाणं च 'अभिसंदग्धं रक्षः' इति; वैतु. सा. 'अभि' इति कप्र. 'रक्षः' इत्येतदन्वितः इति कृत्वा सकर्मिकायाः क्रियायाः कर्माऽऽकाङ्क्षायाः पूर्त्यर्थमपार्थाऽध्याहारप्रदर्शितकौशलः, भा. K. च 'अभिसंदहामि' इति योगमातिष्ठमानौ सन्तौ सुवचेऽपि गपू. गत्यन्तरेऽपलक्षणाद्वैस्वर्यमेव परिपोषुकौ)]।

[b]) स्वार्थप्रधानम् अव्य. (तु. टि. ऋ ८,५९,३; कौ २,१००५; वैतु. भा. सा. 'अभिसमजानत' इति)।

[c]) लक्षणे कप्र. 'पुरान्' इत्येतदन्वितः [तु. पपा.; वैतु. भा. प्रमृ. 'अभिनिर्दिशति' इत्येवं योजुकाः सन्तोऽपार्थाऽपलक्षणाद्वैस्वर्यपक्ष्या उपेक्ष्याः (यदेव 'शमयित्वा' इत्यस्य कर्म भवति तदेव 'निर्दिशति' इत्यस्येति च तच्च तदभिलक्ष्यत्वेनेष्टात् पृथग्भूतमिति चाऽभिसंधिः)]।

[d]) लक्षणे कप्र.। एकत्र 'यजमानम्' इत्येतदन्वितः [तु. मै ३,७,८, इत्यत्र 'अभिसंभवतः' प्रमृ. (यद्र.) यत्र समानप्रकरणे शाखाभेदेन प्रयोगवैशिष्ट्यं निदर्शयन्निव गतित्वमुपलभ्यते (वैतु. K. 'अभिसंभवतः' इति। तन्न। अपलक्षणद्वैस्वर्यप्रसंगः स्यादित्येको हेतुः। गतित्वाऽभ्युपगमेऽपि लक्षणविशिष्टसायुज्यार्थस्याऽभिव्याप्त्यनर्थान्तरस्यैव संगतत्वात् तदुक्तस्याऽभिभवनाऽऽख्यस्याऽर्थस्य न कोऽपि प्रसंग इति चाऽप्यपरो हेतुः)]। अन्यत्र 'भागधेयम्' इत्येतदन्वितः (तु. भा.; वैतु. MW. प्रमृ. 'अभि··· उद्यूयुते' इति)।

[e]) लक्षणे कप्र. 'किम्' (=भागम्) इत्येतदन्वितः। शेषं नापूटि. चरमे भागे द्र.।

[f]) लक्षणे कप्र. (तु. टि. मा ४, ३४)।

[g]) इत्थंभूतलक्षणे कप्र. 'राष्ट्राणि', 'यम्' इत्येतदन्वितः [वैतु. भा. PW. प्रमृ. 'अभिसमियुः' इति 'अभिप्रवेपेरन्' इति च (निर्दिष्टस्यार्थस्य प्राधान्येन विवक्षितस्य सामान्यकर्मतामापादयन्तोऽन्याय्य-द्वैस्वर्यप्रसङ्गवादिनश्चिन्त्याः)]।

[h]) लक्षणे कप्र. 'एनम्', 'इन्द्रम्' इत्येतदन्वितः ['=अस्मै ज्यैष्ठ्याय समानाः संजानते यथेन्द्राय ज्यैष्ठ्याय देवा समजानत' (तु. नापू. कण्डिकायां 'अन्योन्यस्मै ज्यैष्ठ्याय' इति; वैतु. मै २,२,६ 'अन्योन्यस्य श्रैष्ठे' (?=श्रैष्ठ्ये यद्र.)] यत्त्वत्र 'अभिसंजानते', 'अभिसमजानत' इति योग इति भा. PW. प्रमृ. समर्पितवन्तः, तन्न। अन्याय्यद्वैस्वर्यप्रसङ्गाच्च श्रुतिस्वारस्यविघाताच्चेति दिक्।

[i]) लक्षणे कप्र. 'अमुम्' इत्येतदन्वितः ['हे मरुतः उप (इत) (च) एना (एनम्) विश्पतिनाऽमुं शत्रुभूतमभिलक्ष्य प्रेत च' इति वा. द्र. (वैतु. भा. अविस्पष्टयोगः)]।

[j]) लक्षणे कप्र. 'लोकान्' इत्येतदन्वितः [तु. भा. सा. (लोकाऽपेक्षया पृथग्भूतस्याऽतिरिक्तवस्तुनः श्रावणे तात्पर्यम्); वैतु. PW. प्रमृ. 'अभ्यतिरिच्याते' इति 'अभ्यु-(भि-अ)त्यरिच्यत' इति च)]।

[k]) लक्षणे कप्र. (तु. सा.; वैतु. भा. 'अभिप्रतस्थौ' इति)।

[l]) 'तेषु देवेषु मृतेषु (रात्रिः) व्यौच्छत्' इत्यभिः सप्तम्यनुवादी वाऽऽनन्तर्यवचनो वा कप्र. द्र.। प्रथमे कल्पेऽपि सप्तमीह भावान्तराऽपेक्षया तत्प्राग्वर्तिभाववचना द्र.। न च तान् मृतान् अभिलक्ष्य (तु. सा.) विशेषतो रात्रिः प्रभाता। तस्याः प्रभातभावस्य सामान्येन सर्वमृताऽमृतलोकेनाऽभिसंबद्धत्वात्। अतो नैवाऽभिलक्षणाऽऽभिमुख्यादिप्रकारको कोऽप्यर्थो गतित्वमनुप्रविष्ट इह लब्धाऽवकाशो भवितुमुपकल्पेत।

[m]) लक्षणे कप्र. (तु. टि. तै २,२,४,७)।

[n]) लक्षणे कप्र. 'माम्' इत्येतदन्वितः (तु. सा.)।

[o]) लक्षणे कप्र. 'इन्द्रम्' इत्येतदन्वितः (='तमभिलक्ष्य प्रद्रवणलक्षणप्रवेपनयुक्ता आसन् तु. टि. तै २,२,७,४; वैतु. भा. सा. PW. प्रमृ. 'अभिप्रावेपन्त' इत्यलाभविशेषकं योगमनुजानन्तः स्वरतश्चोद्यतां गताः)।

६[a]; ७[2a]; ५, २[b]; ४[b]; ६, ५[c]; ८, ५[d]; ६, ८, ३¶[a]; ११, ४†; ३, १, १, ४[e]; ९, २[f]; २, ३, ३[2]; ४; ¶९, १[g]; ७[g];

३, ४, ३¶[h]; ४, १, ३¶[i]; ११, ३†; ४, १, ४, ४; ८, २¶[j]; ९, ३; २, २, ३†; ५, १[k]; ३, ११, ४; १३, ७†; ४, ११, २[2l]; ६,

२, १[m]; ४, २†; ८, ४†; ७, १२, ३[1]; ५, १, ५, ९¶[n]; ११, २[o]; ¶२, १, ३[p]; ४, ३[q]; १०, २[r]; ३, १, ३¶[s]; ¶४, ९, ३[t];

[a]) लक्षणे कप्र. 'तुम्', 'भागधेयम्' इत्येतदन्वितः (तु. भा. सा.; वैतु. PW. प्रभृ. 'अभिसमगच्छन्त' इति)।

[b]) चन्द्रस्य निरुप्तं 'हविः'वा 'ईजानम्' वाऽभिलक्ष्योदये वैशेष्याऽभावात् सप्तम्यनुवादी वाऽऽनन्तर्यवचनो वा कप्र. (तु. K.; वैतु. PW. प्रभृ. 'अभ्युदेति' इति)।

[c]) स्वार्थप्रधानम् अव्य. [वैतु. भा. PW. प्रभृ. 'अभिसमनंश्येताम्'इति (अनिष्टद्वैस्वर्यस्य व्यर्थाऽभ्युपगमप्रसङ्गादुपेक्ष्याः)]।

[d]) लक्षणे कप्र.'अग्निं दूतं वृणीमहे' इत्येतन्मन्त्रगतविषयेण युक्तः (तु.भा.;वैतु.PW.प्रभृ.'अभिपर्यावर्तत' इति)।

[e]) लक्षणे कप्र. (तु. टि. तै १, २, ३, ३)।

[f]) लक्षणे कप्र. 'वसीयः' इत्येतदन्वितः।

[g]) लक्षणे कप्र. 'एनम्' इत्येतदन्वितः [तु. भा. K.; वैतु. PW. MW. 'अभिप्रवर्तयति' इति (द्वैस्वर्यदोषप्रसङ्गादुपेक्ष्यौ)]।

[h]) लक्षणे कप्र. 'हिरण्यम्' इत्येतदन्वितः [तु. K; वैतु. भा. सा. प्रभृ. 'अभिव्यनिति' इति (स्वरत उक्तलक्षणं योजुकाः [वैतु. माशब्रा (४,१,२,२७) 'अभिव्युनिति' इति यत्रासावेव योगो द्व्युपसृष्टः सन् साधुर्धातुमात्रस्वरः])]।

[i]) स्वार्थप्रधानम् अव्य. [वैतु. PW. MW. 'अभिसमूहति' इति (द्वैस्वर्यदोषदुष्टत्वाच्चिन्त्यौ)]।

[j]) सप्तम्यनुवादी कप्र. वा. द्र.। अग्निजिह्वाऽभिगतमग्निजिह्वायां वा वर्तमानमित्यध्वरविशेषणेऽभिप्रायः। मै २, १२, ६ काठ १८, १७ इत्यत्र तु जिह्वायाः करणत्वेन श्रवणात् तद्-गतत्वमध्वरस्याऽऽक्षेपात् द्र.। एवं च श्रावितात्क्षिप्तविषयविवेकात् समस्तस्य अभि√१गृ इत्यस्य तत्रैवाऽऽक्षेपश्रुत्योः सावकाशत्वं स्यात्। न त्विह यथाऽऽह K. तद्दृष्टोऽध्वरस्याऽग्निजिह्वात्वाऽऽरोपश्चाऽप्रसिद्ध इत्यधिकं च।

[k]) लक्षणे कप्र. (तु. टि. मा १२, ५७)।

[l]) प्रथमः सप्तम्यनुवादी वा लक्षणार्थो वा कप्र. 'शैशिरात्' इत्येतदन्वितः। यच्च शाखान्तरे 'अभिकल्पमानाः' इत्येकपदश्रुतिर् भवति (मा १३, २५), तदपि गत्यंशे स्वराऽभावात् सूपपदमित्यतिरोहितमिव। तत्र च ऋतुपदे द्वितीयायाः कालात्यन्तसंयोगे योगो वक्तव्यः। द्वितीयोऽप्यभिः(तेऽग्नयः शैशिरादृतू) अभि (कल्पमाना एतत्कर्मेष्टकादिपदार्थविशेषं वा देवा इन्द्रमिव संविशन्तु) इति सामर्थ्यात् पूरयित्वाऽऽक्षेप्यस्य वाक्यस्याऽवशेषमात्रमिति द्र.। अथवा द्वितीयोऽयमभिः शाखाविशेषायत्तद्वैस्वर्यवैशेष्योपाश्रयेण गतिरेव कामं भवतु, न तु तथा सत्यपि प्रथमस्याऽभेस्तथात्वं सुवचम्। अपेक्षाविरहात् (तु. K. सा. च)।

[m]) लक्षणे कप्र.'नः' (=अस्मान्) सतः(=लब्धजनुषः) इत्येतदन्वितः [अस्मन्मनोरथपूर्त्यर्थम् इति यावत् (तु. पपा.; वैतु.सा. 'अभ्या [भि-आ]····जजान' इति)] षष्ठीति सा.। तथात्वेऽभिरनभिसम्बद्ध इव भवेत्। तस्य पञ्चमीयोगाऽप्रसिद्धेः। गतित्वे च तस्य द्वैस्वर्यस्याऽनुपपन्नस्य दुर्वारत्वात्। यद्यपि 'नः' इति द्वि३ इति K. आह, तथाऽप्यसावभेर्गतित्व एव कृतास्थो भवति। तेन चोक्ता स्वराऽपत्तिस्तदवस्था भवति। 'सत्' इति पदस्य 'नः' इत्यनेन सामानाधिकरण्यं वदतश्च तस्य वचनव्यत्ययो दुर्वारः स्यात्। विशिष्टस्य पाभे. कृते ऋ १०,८१,१ द्र.।

[n]) लक्षणे कप्र. 'यजमानम्' इत्येतदन्वितः।

[o]) इत्थंभूतलक्षणे कप्र. (तु. टि. मा २९, ६)।

[p]) सप्तम्यर्थे वा लक्षणार्थे वा कप्र. द्र.। (वैतु. भा. 'अभिपर्यावर्तते' इति)।

[q]) समीपवचनः कप्र. इति भा.। इष्टकाऽऽधानस्य प्रकृतत्वात्, तस्य च शिक्याऽधिकरणतयाऽविवक्षितत्वादित्यर्थः। आधानस्य शिक्याऽधिकरणकत्वे सप्तम्यनुवादित्वं सुवचं स्यात् [वैतु. MW. 'अभ्यु(भि-उ) पदधाति' इति (शिक्य-कर्मकत्वाऽभावात्त्वाऽऽधानस्य गतित्वाऽसंगतेः)]।

[r]) लक्षणे कप्र. 'स्वम् आयतनम्' इत्येतदन्वितः [तु. भा. K.; वैतु. MW. 'अभिपर्यूहते' इति (द्वैस्वरीपुरस्सर ऐकपद्ये य आग्रहः स दुराग्रह इति) तु. अभ्यू(भि√१ऊ)ह् यद्र.)]।

[s]) लक्षणे कप्र. 'अपः' इत्येतदन्वितः।

[t]) लक्षणवचन उद्देशवचनो वा कप्र. 'अन्नाद्यम्' इत्येतदन्वितः [तु. पपा.; वैतु. भा. PW. प्रभृ. 'अभ्युपावर्तते' इति (श्रुतिस्वारस्यमवहेलयन्तो द्वैस्वर्यं प्रति पर्यनुयोज्याः)]।

४[a]; ५, १, ३¶[b]; ७, ४, ३[c]; ४[c]; ¶६, १, १, ७[d]; २, २[e]; ४, ४[f]; ७[२g]; ५, ५[h]; ९, ४; ११, ५[३i];

$; ६[j]; २, ६, १[k]; ३, ३, ५; ५, ४[j]; १०, २[l]; ४, १, ५[m]; २, १[n]; ३[d]; ३,

२[f]; ४, १[o]; ११, ४[p]; ५, ७, २[q]; ६, १, १[r]; २[२s]; ७, ३; १०, २[t]; ११, १; ५[२u];

[a]) लक्षणे कप्र. '**एनम्**' इत्येतदन्वितः (वैतु. सस्थ. टि. '**अभिपवते**' इति)।

[b]) लक्षणे वा विषयसप्तम्यनुवादे वा कप्र. द्र.। पशूनां नानारूपत्वेऽपि वायव्यत्वविशिष्टत्वाद् वायुमेव सन्तं पुरोडाशमभिलक्ष्य तद्विषय इति यावत् तेषां संज्ञानमेकीभावो भवतीति श्रौतोऽभिप्रायः। तदेवमेकीभावं संप्राप्ताः पशव उपतिष्ठन्त इत्युक्तं भवति। अभेः 'संजानानाः' इत्युत्तरेण स्वरवता कृदन्तेन गतित्वेन योग इति भा.। तन्न। स्वराऽऽपत्तेरेव। '**अभि**···**उपतिष्ठन्ते**' इति चाऽभिप्रैति K. एवं तु सति '**एतम्**' इति च '**एनम्**' इति चैतद्द्विरुक्तिरसम्यग् व्याख्याता स्यात् (तु. टि. तै २, २, ११, ६)। विस्तरस्त्वत्र वैश. द्र.।

[c]) लक्षणे. कप्र. (तु. टि. ऋ १,५,१;११,२;५१,१)।

[d]) सप्तम्यनुवाद्युपर्यर्थः कप्र. '**अपः**' इत्येतदन्वितः [तु. भा. K.; वैतु. PW. MW. आशौचप्रसङ्गात् '**अभ्यंम्रियत**' इति योगं मन्वानौ (तादृशस्याऽऽशौचस्यानुवादमात्रत्वेन संकेतने श्रौताऽभिप्रायाच्चिन्त्यौ)]।

[e]) लक्षणे कप्र. '**यज्ञम्**' इत्येतदन्वितः (वैतु. भा. PW. प्रभृ. '**अभिप्रयुङ्क्ते**' इति)।

[f]) लक्षणे कप्र. '**यज्ञम्**' इत्येतदन्वितः (तु. भा.)।

[g]) लक्षणे कप्र. एकत्र '**पशून्**' इत्येतदन्वितः [तु. भा. K.; वैतु. MW. (ब्राह्मणान्तरीये समानप्रकरणे) '**अभिदीक्षेत**' इति (द्वैस्वर्याऽऽपत्तेश्चिन्त्यः)]। अन्यत्र '**माम्**' इत्येतदन्वितः।

[h]) लक्षणे कप्र. '**उदयनीयम्**' इत्येतदन्वितः [तु. भा.; वैतु. MW. K. **अभिनिर्वपति**' इति (अनिष्टद्वैस्वर्यप्रसङ्गादुपेक्ष्यौ)]।

[i]) लक्षणे कप्र. द्वयोःस्थ.। '**धामानि**' उद्दिश्य '**प्रच्यवते**' इत्यभिप्रायवती श्रुतिः (तु. मै ३, ७,८; टि. मा ४,३४)। एकत्र च यत् क्रीत उपनद्धः सोमो (ह्रियते) यजमानमभि-लक्ष्य वरुण एवैतीत्य् अभिप्रायवती श्रुतिः। तेन वरुणेन यजमानस्याऽऽशङ्कितस्य ग्रहणस्य निवारणार्थमेवाऽनुपदं शान्तिः श्राव्यते '**नमो मित्रस्य**' इति।

[j]) लक्षणे कप्र. '**यजमानम्**' इत्येतदन्वितः (तु. टि. तै २, २, ४, ७)। अनुपदं यत्तस्य निष्क्रयणं श्रूयते तदेवेहाऽभिना संकेत्यते। '**अभिसंभवतः**' इति योगं व्याचक्षाणः K. चिन्त्यः। द्वैस्वर्याऽऽपत्तेः। न चाऽग्नीषोमकर्तृकस्य यजमानाऽभिभवस्येह कश्चिदवकाशः। भा. अपि कल्पद्वयमाह। तच्च चिन्त्यम्। तत्राऽपि हि चोद्यमुक्तम्।

[k]) लक्षणे कप्र. '**अग्निम्**', '**अपः**', '**आदित्यम्**' इत्येतदन्वितः [वैतु. भा. **अभिविपश्यति**' इति (द्वैस्वर्यदोषाच्चिन्त्यः)]।

[l]) लक्षणे कप्र. '**हृदयम्**' इत्येतदन्वितः। '**समेति**' इत्यस्य 'लीयते' इत्यर्थात् अकर्मकता च द्र. [तु. K.; वैतु. भा. '**अभिसमेति**' इति (अपलक्षणाद्वैस्वर्यप्रसङ्गाच्चिन्त्यः)]।

[m]) नापूटि. तै. शाब्दप्रवृत्ति-विशेषस्य शाखा-विशेषगतस्येदमपरमुदाहरणं द्र.। शाखान्तरे समान-प्रकरणे गतित्वयोगदर्शनात् (तु. मै ३, १०, ७)।

[n]) सप्तम्यनुवादी कप्र. '**यस्य** (वसतीवरीषु) अगृहीतासु (सूर्यः) **निम्रोचेत्**' इत्यर्थात् (तु. भा. 'अभिलक्ष्य' इति, K. च वसतीवरीरगृहीतवन्तमभीत्यादिव्याचक्षाणस्तात्पर्यबद्धदृष्टिरिति; वैतु. PW. प्रभृ. '**अभिनिम्रोचेत्**' इति)।

[o]) लक्षणे कप्र. '**उपांशुसवनम्**' इत्येतदन्वितः (तु. भा.)।

[p]) लक्षणे कप्र. '**वत्सम्**' इत्येतदन्वितः [तु. पपा. K.; वैतु. भा. प्रभृ. '**अभिनिवर्तते**' इति चिन्त्ययोगाः (भा. 'यत्र यत्र···तत्र तत्र' इत्यनेनैवाऽभ्यर्थस्य परिसमाप्तत्वेऽपि पुनस्तदाख्याताऽनुप्रवेशोऽर्थान्तरनिर्देशश्च दुर्वच इत्यभिसंधेः)]।

[q]) लक्षणे कप्र. '**तृतीयसवनम्**' इत्येतदन्वितः। गतित्वोपाश्रयः K. प्रतिभाति। तेन तु तस्य द्वैस्वर्याऽऽपत्तेर्मोक्षो दुष्करः स्यात्। सप्तम्यनुवादिनि कप्र. '**सवितारम्**' इत्येतदन्विते सति तु सुश्लिष्टोऽन्वयो द्र.।

[r]) लक्षणे कप्र. '**सदः**' इत्येतदन्वितः (वैतु. भा.)।

[s]) लक्षणे कप्र. '**रूपम्**' इत्येतदन्वितः (तु. टि. मा ७,४५)।

[t]) लक्षणे कप्र. (तु. टि. तै ३, ३, ४, ३)।

[u]) ज्यायश्छन्दोऽभिलक्ष्य तद्विषये वा कनीयसा छन्दसा व्यशंसन् (=विहृतं शंसनमकुर्वन्) इति लक्षणार्थे वा विषयसप्तम्यनुवादे वा कप्र. द्र. (एकेन छन्दसा छन्दोन्तरस्य विहरणप्रकारार्थं तु. आश्रौ ६, ३, १२; १३)। यत्तु भा. PW. प्रभृ. **अभिव्य** (वि-अ) **शंसन्**, **अभिविशंसति**' इत्याख्यातिकौ योगावाहुस्तच्चिन्त्यम्। द्विस्वराऽऽपत्तेः। द्वितीये प्रयोगे चाभेश्च वेश्च पपा. भेदतो निर्देशोप्यस्मदभिमतं द्रढयेत्। गतित्वे हि नामोदात्तवति तिङि वि-वद् अभेरपि निघातप्रसङ्गात्। अपवादाऽभावात्। यच्च शस्त्रे

६[a]; ¶७, १, १, १[b]; २, १[c]; ७, ४[d]; २, ७, ४†; ३, ११, १[२]$[d]; ४, ८, ३[e]; १०, २[f]; ११, २[f]; ५, ५, २[g]; मै १, २, ५[२h]; ६[i]; ३, ३९; ४, ३[j]; २, २, १; ७, ५; ७†; ९†; ११[k]; १०, ३‡[l]; १२, ३[२]; १३, ८; ९†; ३, १, ९¶[d]; २, ९¶; ७, ४; ८[२i]; ¶; ¶८, ३[२]; ४[५h]; १०[i]; ११, ४[h]; १६, १†; २[m]; ४, २, ५[२]; १०[n]; ¶३, ६[o]; ८; ६, ९¶[d]; ७, ८¶[d]; ८, ६¶[m]; १०, ५†; †११, २; ४; †१२, ३; ४; ६; †१४, ३; ५; १०; १२; १६; काठ २, ६[b]; ७[i]; ४, ९[p]; १३[q]; ५, ६[j]; ७, १६†; ८, २¶[r]; ५¶[d]; ७¶; ९¶[d]; १०[७s]; १६[२]†; १०, ४¶[t]; १३[u]; ११, ३¶[u]; ५¶[t]; ६[u]; ¶१२, ८[v]; १३[t]; १५†; १६, ४; ७†; ९†; ११[k]; १७, १८†; १८, १; १४[३]; १९, ५; ८[u]; ¶२०[d], ३; ७[u]; १०; २१, ६¶[d]; ९[u]; १३†; २३, ६¶[k]; ९¶[w]; ११†; १२†; २४, ५; ७[२i]; २५, ७[ix]; ९¶[y]; १०¶[t]; ¶२६, २[२z];

ज्यायश्छन्दोऽभितः कनीयसोश्छन्दसोर्दर्शनात् कनीयसी छन्दसी अभितः कृत्वा ज्यायश्छन्दो विशंसतीति K. व्याचष्टे, तन्मन्दमिव भवति। विहरणप्रकारस्य तथात्वाऽभावात्। तत्र हि कनीयसैकेन च्छन्दसाऽपरस्यैकस्य ज्यायसश्छन्दसो विहरणं भवति। तयोः पच्छो व्यत्यासपूर्वकं शंसनं विशंसनं भवतीति भावः। विस्तरस्तु वैश. द्र.।

[a]) लक्षणे कप्र. (तु. भा.; वैतु. K. '**अभिसंपादयति**' इत्यानुष्टुभेन शस्त्रसंपत्तौ तात्पर्याद् अनुष्टुप्संपत्तिमात्रपर्यवसितो गतित्वदर्शी चिन्त्यः)।

[b]) नापूटि. दि. लक्षणे कप्र. द्र.।

[c]) स्वार्थप्रधानम् अव्य. द्र.।

[d]) लक्षणे कप्र.।

[e]) सप्तम्यनुवादी कप्र. द्र. (तु. तत्रैव '**पूर्वपक्षे**' इति)।

[f]) लक्षणे वा सप्तम्यनुवादे वा कप्र. द्र.। विराजमभिलक्ष्य विराजि वा संपद्यन्ते संपूर्णा दशत्वसंख्या विभज्यत्वविशिष्टा भवन्ति, विराट्तया परिणता भवन्तीति भावः। K. तु '**अभि-सं√पादि**' इति ण्यर्थे सकर्मकतया व्याचक्षाणोऽप्रमाणः स्वरदोषश्चोक्तदिशा द्र.। सा. अपि शुद्धां सकर्मकतां समर्थयंस्तद्दिशैवाऽनुयोक्तव्यः।

[g]) लक्षणे वोद्देशवचने वा कप्र. (तु. भा. K. च)।

[h]) लक्षणे कप्र. (तु. टि. ऋ १, ५१, १)।

[i]) लक्षणे कप्र. (तु. टि. मा ४, ३४)।

[j]) उत्तरेणाऽऽख्यातेन स्वरवता गतित्वेन योग इति MW. यदाह तच्च् चोद्यम्।

[k]) स्वार्थ-प्रधानम् अव्य. (तु. टि. मा १२, ५७)।

[l]) लक्षणे कप्र. '**सत्**' इत्येतदन्वितः (तु. टि. तै ४, ६, २, १)।

[m]) इत्थंभूतलक्षणे कप्र. (तु. टि. मा २९, ६)।

[n]) सप्तम्यनुवादे कप्र. द्र.। अनुपदम् '**स्वे कुलाये संवेशयति**' इति श्रौताल्लिङ्गादिति दिक्।

[o]) प्रजापत्युद्देशेन पशूनां प्रतिष्ठात्मना सृष्टेर् अहेतुत्वेनोपन्यासाद् उद्देशार्थस्य प्राधान्येन समर्पकः कप्र. द्र.।

[p]) लक्षणे कप्र. (तु. टि. मा. ७, ४५)।

[q]) लक्षणे कप्र. भवति। यदपि माशब्रा ४, २, १, २९; ३१ इत्यत्र चाऽन्यत्र च समाने प्रकरणे **अभ्युद्√नी** इति द्व्युपसृष्टो धातुरस्माभिरुक्तचरो भवति (वैप २, १२०) तत्राऽयं शोधः समर्पितो भवति यथा कप्र. एवाऽभिः स्यादिति।

[r]) द्यावापृथिव्योर्विभागे प्रकृते पृथिव्या दिव्ययज्ञियसृष्ट्यभिलक्ष्यत्वेन श्रवणात् तत्प्रवचनः कप्र. द्र.।

[s]) लक्षणे कप्र. (तु. टि. ऋ १, ११, २; ८; ५१, १; वैतु. SIM. '**अभि√नम्**' इति (एकत्र तस्य '**अधि… अभिनमतु**' इति द्व्युपसर्गयोगो नितरां चिन्तनीयः)।

[t]) सप्तम्यनुवादी कप्र. द्र.।

[u]) लक्षणे कप्र. (तु. टि. तै २, २, ११, ६)।

[v]) तु. मै. ४, ३, ६ यत्-संवादत इह हेरश्रुतावपि तदर्थो गम्य इति सुवचम्।

[w]) लक्षणे कप्र. '**पत्नीम्**' इत्येतदन्वितः (वैतु. SIM. '**अभिप्रतितिष्ठति**' इति)।

[x]) लक्षणे कप्र. '**देवताः**' इत्येतदन्वितः (वैतु. SIM. '**अभिप्रच्यावयति**' इति)।

[y]) वीप्सायां कप्र. '**एतावत्**' इत्येतदन्वितः [तु. संटि. यदनु क. कप्र. अभावः स्यात् (वैतु. क. सुपा. च संटि. च)]।

[z]) लक्षणे कप्र. (वैतु. SIM. '**अभिप्रयन्ति**' '**अभिप्रतितिष्ठति**' इति)।

३[२a]; २७, ९¶[b]; २८, १¶[c]; २¶; ४[२d]; ¶३०, १[e]; २[f]; ३†; ४[g]; ५[२h]; ६$; ७; ¶३४, ७[३i]; १७[३j]; ३५, १६¶[k]; ३६, १[l]; ३७, ९[m]; ३८, ९; १३†; ३९, १०; ११; १२†; ४०, ७[२]†; ४३, १[२]; ४६, २[n]; ५†; क १, १९; २, १; ३, ७; ११; ६, ७¶; ¶७, १; ४; ५; ६[o]; २५, २; २८, २‡; ५†; २९, ३[३]; ३०, ३; ३१, ५; ९; १२; २१; ३७, ६; ८; ३९, ५; ¶४०, २; ३[२]; ५[२]; ¶४१, १[२]; ४४, ४; ४६, ४; ५¶; ६†; ७; ४८, १४; १८[३]¶; †कौ १, १२५; १२६; १३२; १४६; १५५; १६१; १६४; १६८; २००; २३३; २३६; २५०; २६५; ३०९; ३२०; ३४४; ३४९; ३७४; ३७६; ३८२; ४०७; ४२९; ४३२; ४६४[२]$; ५०३; ५०९; ५१७; ५२१; ५२२; ५२३; ५२८; ५३५;

५४९; ५५०, ५५४; ५५६; ५६९; ५७५–५७७; २, २७; ३०; ३५; ४०; ५०; ५२; ६३; ८१; ९०; १२५; १६१; १७०; १७८; १८०; २०६; २२०; २७१; २९१; २९२; २९९; ३२१; ३४१; ३४४; ३७१; ४०३; ४०४; ४१२; ४२९; ४४८; ४८०; ४९१; ४९२; ५०३; ५०८; ५१८; ५२८; ५३८; ५४३; ५४७; ५५४; ५८८; ५९१; ६०२; ६०६; ६२८; ६४३; ६६७[o]; ६६८; ६७५; ७०९; ७१६; ७३४; ७५८; ७६९; ७७६[२]; ७७७[२]; ७७८[२]; ८००; ८३९; ८४०; ८४४; ८४५; ८४६; ९३६; ९५७; ९८१; ९८३; १००५$[p]; १०४९; १११२; ११९३[q]; ११९६; १२१०; १२११; १२१५$[q]; ३, ३, ५; ४, ४; ४, ५; †जै १, १४, १; २; ८; १६, २; १७,

१; ७; १०; १८, ४; २१, ७; २५, १; ३; ४; २६, ८; २८, ३; ३२, ७; ३३, ८; ३६, ३; ८; ३९, ५; ७; ४२, ३; ६; ४३, २; ४५, ९; ४८, ५$[२]; ५२, ७; १३; ५३, ७; ८; १०; ५४, ६; १०; ५५, ३; ५६, ८; ५७, १; ३; ७; ५८, ४; १०; ११; १२; २, १, ७; ३, ७; ७, २$; ३, ३, ६; ४, १; ६; ५, २; ८$; ९; ११; ७, १; ८, ७; ९, ४, १३, १; १५, ९; १६, ८; १६; १७, १; १९, १; २०, २; २३, ३; २४, ७; ८; १५; २६, ७; २८, १३; २९, १; ३०, १४; ३१, २३; २४; ३२; ३२, ३; ३३, ४; ३४, ६; ३६, ५; ३८, ५; ६; ३९, २; ४०, ४; ४१, ४; ४२, ४; ९; ४३, ३; १०; ४८, ४; ७; ४९, ४; ५२, १; ८; ५३, १; ५५, ८; ९; ५६, ३; ७; ५८, १; ३; ६; ५९, ८; ४, २, ३; ७, ६; ८, ७; १७, १०$; २१, ८; २०, ६;

---

a) लक्षणे कप्र. (तु. सश्रु. तै ६, ३, ३, ५)।

b) लक्षणे कप्र. (तु. टि. तै ६, ४, ११, ४)।

c) लक्षणे कप्र. 'भागधेयम्' इत्येतदन्वितः।

d) एकत्र लक्षणे कप्र. (तु. टि. मा ७, ४५)।

e) सप्तम्यनुवादी कप्र. (तु. टि. तै ५, २, ४, ३ यत्रत्या सौवरी स्थितिर् विनिगमिका)।

f) कर्मविशेषस्य पर्यवसानसांयोगिकम् उदूहनं श्रूयते। तेन पर्यवसानवाचिनोऽन्त-शब्दस्य कप्र. योगेन प्राधान्येन निर्देश उचितो भवति। एवं समानप्रकरणे ऐब्रा ३, १३, इत्यत्राऽप्यस्मदीये पूर्वोक्ते (वैप २, १२०) शोधः सुलभो भवति (तु. गतित्व-दर्शी MW.)।

g) लक्षणे कप्र. (वैतु. SIM. 'अभि···वर्षति' इति)।

h) लक्षणे कप्र.'वंशम्','दिवाकीर्त्यम्' इत्येतदन्वितः [वैतु. भा. (सश्रु. 'अभिसमायच्छति' 'अभिसंतन्वन्ति' तैब्रा १, २, ३, १), PW. प्रभृ. च]।

i) छन्दसां यज्ञस्वाराज्यान्यतरविषयत्वेन सृष्टेर्विविच्य श्राव्यमाणत्वात् प्राधान्येन तद्विवेकोऽवगमकरः कप्र.।

j) लक्षणे कप्र.'तन्वम्', 'अरम्' इत्येतदन्वितः (वैतु. SIM. 'अभिप्रतितिष्ठन्' इति)।

k) लक्षणे कप्र. (तु. टि. काठ ४, १३)।

l) लक्षणे कप्र.।

m) स्वार्थप्रधानम् अव्य. द्र.।

n) लक्षणे कप्र. (तु. टि. मा २, ६)।

o) लक्षणे कप्र. 'गाः' इत्येतदन्वितः (तु. GW. वैतु. सा. PW. प्रभृ. 'अभि···असरन्' इति)।

p) प्रथमपादतात्पर्याऽनुबन्धात्मको द्वितीयः पादोऽत्र भवतीति कृत्वोपसर्गश्रुतेर् 'योजय' इति योग्यक्रियापदस्याऽध्याहारः स्यात्। संगत्यन्तराऽदर्शनादित्यभिसन्धेः [वैतु सा. अविस्पष्टयोगः (मुपा. अन्व् इन्द्रकर्तृकाऽश्व-कर्मकाऽभ्यागमनस्याऽऽशंसनाऽविषयत्वादिति भावः)] इति प्रथमः कल्पः। अथ द्वितीयः।'२अभि-' इत्यस्याऽयं निगमो न यनि. इति प्रत्येकधुर्यस्याऽपेक्षयाऽन्यस्य भृतिर्यथा स्यात्तथा(=सायुज्यविशिष्टतया)'उपसर्पतः' इत्युत्तरत्राऽभि-संबन्ध इति।

q) लक्षणे कप्र. (तु. टि. शौ ३, १, १)।

२३, ३; २४, २; ४; २८, ९; शौ १, १, ३[a]; २, १, १[b]; ३, १, २[c]; १[d]; २, ५†; २१, ५[e]; ४, १, ३[f]; ८, २[g]; १४, ६[h]; २१, ४; २७, ४[i]; †३२, ६; ७; ५, १, ५[j]; ११, ७[k]; १९, ४[l]; ६, २५, १-३[m]; ३४, ४†; ४७, ३[n]; ९९, १; १०२, १[o]; ७, १०, १[p]; १५, १[2q]; ८७, १[q]; ८९, २†; ८, २, ४[r]; १४[s]; १५[t]; ३, ९†; ४, २†; ७, २६[u]; ९, ६[v]; १५[u]; ९, १, ८†, १४, ३†; १५, ६[2];†; ‡; ११, १, ३७[h]; २, १९[w];

[a]) स्वार्थप्रधानम् अव्य. [तु. सा. WI.; वैतु. PW. 'अभिवितनु' इति (द्विस्वरं द्व्युपसृष्टं योगमातिष्ठमानः उपेक्ष्यः)]।

[b]) लक्षणे कप्र. (तु. टि. ऋ १, ११,२;८; ५१,१)।

[c]) अत्र तिङ्-त्रयं भवति, अभिश्च वा. प्रत्येकं क्रिवि. भवति (तु. WI.; वैतु. PW. 'अभिप्रेत' इति)।

[d]) 'गच्छ' इति योग्यक्रियापदाऽध्याहारमुशन् सा. √शत्रूय इत्यस्य 'उपमानादाचारे' (पा ३, १, १०) इति क्यजन्तस्याऽकर्मकतां प्रत्यवस्थाप्य 'पुत्रीयति माणवकम्' इत्यस्य निदर्शनेन पाम. (३. १,८) उक्तदिशा सकर्मकतां समर्थयति। एवं तावदसावनुयोक्तव्यो भवति 'अस्मान् अमित्रसेना शत्रूयति' इति तदभिमते वाक्ये किमुपमानं किञ्चाऽप्युपमेयमिति। यथा तेनैव स्वयमुक्तमिह शत्रुलक्षणमुपमानकर्म क्यजन्ते धात्वर्थेऽन्तर्भूतं भवति। न च तदभिमतप्रकारेणाऽनभिहितोपमेयकर्माऽपेक्षया सकर्मकत्वमुपपद्येत। इच्छायां क्यचि पुत्रमाणवकवदुपमानोपमेयभावेन स्थितयोः कर्मणोः प्रथमस्याऽन्तर्भावे द्वितीयाऽपेक्षया कामं क्यजन्तस्य सकर्मकताऽभिनिष्पद्यतां न तु खल्वाचार उपमानात् क्यचि तत्संभवः। उपमेयस्य कर्तृत्वेनोपस्थानाद् उपमेयकर्मणोऽविद्यमानत्वात् तदाश्रयेणोक्तसकर्मकत्वस्य च नितरां खपुष्पायितत्वादिति दिक्। न चाऽत्र 'अस्मान्' इति पदमुपमेयकर्मतया नेतुं शक्यम्। तस्य क्यजन्ताऽपेक्षयोपमानोपमेयोभयाऽनभिसंबन्धात्। अतो विषयसप्तम्यनुवादिनाऽभिना तस्य क्यजन्तलक्षितशत्रुक्रियाविषयत्वमुपस्थाप्यते।

[e]) स्वार्थप्रधानम् अव्य. [तु. WI.; वैतु. सा. PW. 'अभिसंविदुः' इति (द्विस्वर्यादुपेक्ष्यौ)]।

[f]) लक्षणे कप्र. 'स्वधाः' इत्येतदन्वितः [तु. सा. WI.; वैतु. PW. MW. 'अभिप्रतस्थौ' इति (द्विस्वर्यं प्रत्यनुयोक्तव्यौ)]।

[g]) स्वार्थप्रधानम् अव्य. (तु. WI.; वैतु. PW. 'अभिप्रेहि' इति)।

[h]) लक्षणे कप्र. 'नाकम्' इत्येतदन्वितः।

[i]) सप्तम्यनुवादी कप्र. 'पृथिवीम्' इत्येतदन्वितः (वैतु. PW. 'अभि√सृज्' इति)।

[j]) 'against' इति विरोधपरमर्थं यत् W. आह तदभेः सप्तम्यनुवादकतां विस्मरन्नेवाऽऽह।

[k]) सप्तमीवचनः कप्र. 'पणीन्' इत्येतदन्वितः ['एतावत्सु बहुषु पणिषु सु भूद् इत्येवं मा वोचन्' इत्यादिप्रकारकः वा. द्र. (वैतु. W. अभि√भू इत्यस्याऽर्थमनर्थीकुर्वंश्च व्यर्थं पुरुषव्यत्ययमिच्छंश्च नितरां दयनीयो भवति)]।

[l]) लक्षणे कप्र. 'यावत्' इत्येतदन्वितः [तु.WI.; वैतु. PW.MW. 'अभिविजङ्घ्हे' इति (अनिष्टद्विस्वर्याच्चिन्त्यौ)]।

[m]) परस्पराऽभिलक्ष्यविवेकस्य विवक्षितस्य तन्मात्रविनिगम्यत्वाद् अभिलक्ष्यस्य प्राधान्येन लक्षणे कप्र. द्र. (तु. WI.; वैतु. सा.PW.MW.'अभि···संयन्ति' इति)।

[n]) लक्षणे कप्र. 'वस्यः' इत्येतदन्वितः।

[o]) लक्षणे कप्र. 'माम्' इत्येतदन्वितः [तु. सा. WI; वैतु. PW. MW. 'अभि···समैतु' इति (मन्त्रस्वारस्यप्रातिकूल्याद् विमृश्यौ)]।

[p]) लक्षणार्थो वा सप्तम्यर्थो वा कप्र. 'उभे' इत्येतदन्वितः (तु. सा. W. WI.)।

[q]) लक्षणे कप्र. (तु. टि. ऋ १, ५१, १)।

[r]) लक्षणे कप्र. 'जातम्' इत्येतदन्वितः [तु.WI.; वैतु. PW.MW.'अभिसंधमामि'इति (अभिलक्ष्यस्य प्राधान्येन निर्देष्टव्यत्वाद् द्विस्वर्यस्याऽपलक्षणस्याऽभ्युपगमस्याऽन्याय्यत्वाच्चिन्त्यौ)]।

[s]) लक्षणे कप्र. 'त्वा' (='ते' पूर्वार्धे) इत्येतदन्वितः (वैतु. PW. WI. 'अभिक्षरन्तु' इति)।

[t]) उद्धरणक्रियाया उद्धर्तृभूम्यवधिकत्वं स्वतः सिद्धम्। अत इह भूमिद्वयपक्ष उत्तरभूम्या अधिकरणता द्र.। भूमित्रयपक्षे च सामर्थ्याद् मध्यभूम्यवधिकत्वमुद्धरणस्य भूम्या उत्तरस्या (=उत्तमाया)श्च तदभिलक्ष्यत्वं द्र.।

[u]) लक्षणे कप्र. (तु. WI.)।

[v]) आपाततः सप्तमीवचनः कप्र. सप्तम्यन्वयतः =आ षष्ठादिति प्रतीयते। तद्विमर्शापेक्षा भवति। साऽन्यतोऽनुसंधेया।

[w]) लक्षणे कप्र. 'नः' इत्येतदन्वितः [तु. सा. W.; वैतु. PW. WI. MW. 'अभिज्ञाः' (प्र१) <अभि√ज्ञा

१२, १, १२[a]; २९[b]; ३३[c]; ३४; २, २६†; २७; ३, ८[d२]; १२[c]; १६[f]; १७[f]; २६[f]; ३०[g]; ५२[h]; ४, १५; १३, १, ३३[i]; ३, २३[j]; १४, २, ३४[k]; ३५[k]; १८, ३, २[२]†; ४०‡[l]; ७३[m]; ४, १०[n]; १३[o]; †२०, ५, १: ७, १; ८, ३; ९, १; १२, ६;

१६, १; १७, ७; १८, ४; २०, ५; २२, १; ४; ५; ३०, २; ३५, १०; ३६, १; २; ४८, १[२]$[p]; ४९, ४; ५१, १; ५७, ८; ६१, ४; ६२, ८; ६८, ११; ७६, ३; ९२, १; २; ८; १०४, १; ११२, १; १२१, १; पै १, ४१, १; ४५, ३[g]; ५१, ३[q];

७६, ३; ७७, १†; ८६, ३[r]; ९१, १–३[s]; ९७, २[t]; ३[t]; २, ६, १; २०, ५[u]; ३५, ३; ६५, १; ३, ५, ५†; ६, २; ३[v]; १२, ५[g]; १९, ६; २०, १[w]; २७, ३[x]; ४, २, २; ३२, ७; ५, २, ३; १२, ५; १९, १[y]; २१, ३; ३४, ८; ६, १०, २?[z]; १७, ९†;

(तु. MW.; <अभि√सृज् इत्यन्ये (द्विकर्मकत्वाऽभावाच्चिन्त्या इति)]।

[a]) लक्षणे कप्र. 'नः' इत्येतदन्वितः (तु. W.; वैतु. PW. WI. 'अभि···पवस्व' इति)।

[b]) सप्तम्यर्थानुवादी कप्र. (तु. टि. ऋ ७, १५, २)।

[c]) कुत्राऽभिर् उपसर्गः कुत्र च गतिर् विवक्षित इत्यत्र विवेक इह मन्त्रे विशेषेण सुकरः द्र.।

[d]) एकत्र सप्तमीवचनः कप्र. 'पात्रम्' इत्येतदन्वितः (तु. W. WI.; वैतु. PW. MW. 'अभि···पर्यावर्तेथाम्' इति)। अन्यत्र च 'दिशम्' इत्येतदन्वितः[वैतु. PW. WI. MW. 'अभिनक्षमाणौ' इति (अनिष्टद्वैस्वर्याच्चिन्त्याः)]।

[e]) स्वार्थ-प्रधानम् अव्य. [तु. WI.; वैतु. PW. MW. 'अभिसंस्वजस्व' इति, W. (अपि व्याहतः)]।

[f]) लक्षणे कप्र. 'स्वर्गं लोकम्' इत्येतदन्वितः (तु. W.; वैतु. PW. WI. 'अभि√नी' इति)।

[g]) स्वार्थ-प्रधानम् अव्य.।

[h]) लक्षणे कप्र. (तु. टि. मा १२, ५७; वैतु. PW. प्रभृ. अभिसंवसानौ इति)।

[i]) लक्षणे कप्र. (तु. टि. ऋ १, ५१, १)।

[j]) PW. संख्या-संकेतः शोधनीयः। शेषं नापूटि. द्र.।

[k]) लक्षणे कप्र. (तु. W. WI.; वैतु. PW. 'अभि···परेहि' इति)।

[l]) 'अधि' इति बाह्वृचः (१०, १३, ३) पाभे.। अनर्थक इति W. WI. च। अधि-वत् सप्तम्यर्थानुवादी वा [वैतु. सा. 'अभिसंपुनाति' इति (द्वैस्वर्यदोषादसौ चिन्त्यः)]।

[m]) स्वार्थ-प्रधानम् अव्य.(वैतु.PW.'अभिप्रेहि' इति)।

[n]) लक्षणे कप्र. 'लोकम्' इत्येतदन्वितः (तु. WI.; वैतु. सा. 'अभि···वहाथ' इति)।

[o]) लक्षणे कप्र. 'ईजानम्' इत्येतदन्वितः [वैतु. सा. (व्यर्थे) 'अभि···एति' इति]।

[p]) लक्षणे कप्र.'त्वा', 'वत्सम्' इत्येतदन्वितः। (नाउ. मन्त्रेण युग्मकं द्र., तद्गतम् 'अर्षन्ति' इति समानं क्रिप. च)।

[q]) लक्षणे कप्र. 'गोत्रम्' इत्येतदन्वितः।

[r]) करवाणि पापान्य् अभिलक्ष्येति कृत्वा कप्र. द्र.।

[s]) लक्षणे कप्र. यदोपवर्णितस्य प्राधान्येन शिश्रावयिषितत्वात् तत्-समर्पकेन 'तद्' इत्यनेनाऽन्वितः (तु. टि. अभि सं√१गृ>गृ)।

[t]) लक्षणे कप्र. 'आतुम् (<आतु- यद्र.) आनम् (<आन- <आ√३*अन्), इत्येतदन्वितः (मुपा. सुवारप्रश्नचिह्ननिवारः शोधः द्र.)।

[u]) मुपा. अर्थवैशद्येतरकरत्वाच् चिन्त्यो भवति। 'अरुन्धति त्वाम् अभि(-लक्ष्य) सर्वं जीवम् आयुषम्' इत्याकारकश्चेदन्वयः सार्थकः संगतश्च, तर्हि अभिः कप्र. स्यात्। अन्यथाऽन्वयान्तरं प्रदर्श्यं भवति। तदेतत् सर्वं विमृशां कृते समंकेति।

[v]) तु. टि. शौ ३, १, ३।

[w]) लक्षणे कप्र. 'त्वा' इत्येतदन्वितः [तु. 'उप' इति शौ (३, १२, १) पाभे.]।

[x]) लक्षणे कप्र. 'वसु', 'गव्यूतिम्' इत्येतदन्वितः।

[y]) 'अभी' इति दीर्घात्मकः शोधः द्र. [तु. मूक 'अभिन्नुत' यत्रत्योऽभ्युत्तरः संयोग एतत्-परायां मौस्थि. ज्ञापकः स्यात् (तु. सस्थ. टि. √नु >नवत)]।

[z]) पाठो वैकृतभूयिष्ठोऽतो भूयोविमर्शोऽपेक्ष्यः।

७, ६, ५[a]; ९[a]; †८, १३, ९; १०; ९, १९, १[b]; १३, १, ११; १४, १, ८[c]; ११[d]; ३, १५; १६; १५, २, ५[e]; १६, ३, ४[f]; ४, ४; ५[f]; ६, ९†; ९, २†; ११, १†; १४, ४[g]; १८, ६; १९, ५; ९[h]; ३२, ८†; ४१, ३; ६६, ३†; ६८, ६[i]†; ‡[i]; ७३, २[j]; ९०, ९; १०५, ९; १३२, ९.

(*अभि-अअक)- नाउ. टि. द्र.

¶अभि°-क[k]- -काः काठ ७, ७; ८.

*अभि-तर-

¶अभितरम्[l] मै १, ४, १२[२].

अभि-तस्(>:)[m] ऋ १, ५३, ३; ८३, १; १०५, ८; १८२, ४; २, १३, ७; ४, १, १४; ५०, ३; ५, १५, ३; ३०, १०; ७, ५५, ५; ५९, ७; ९८, ६; ९९, ३; १०१, ४; १०३, ७; ८, ५, ३८; १०१, १४; ९, १०१, ११; १०, २७, ८; ५३, ७; ७६, ६; ८१, ६; १३३, ४; १३४, ५; मा ५, १६†; ११, २९; १३, २; १६, ६; १७, २२†; २०, ४०; का ५, ५, ३†; ८, २०, १†; १२, ३, २; १४, १, २; १७, १, ६; १८, २, ८†; २२, ४, ५; तै १, २, १३, २†; ¶५, २, ३; ४, ४; ७, ७, २; ¶२, १, २, ९; ३, ८, २[२]; ४, १, ३; ३, १, ५, २¶; ४, २, ८, १; ५, १, २; ६, २, ६†; ५, ७, १, २¶; ६, ४, १०, ३[२]¶; ¶७, २, ५, ६; ६, ३; ३, ४, २; ५, ३; ६, २; ७, ४; ८, २; ९, ३; १०, २[२]; ३[२]; ५; ४, १, ३; २, ५; ३, ६; ४, ३; ५, ४; ६, ३; ७, ३; ११, २; ५, १, ५; २५, २; ¶मै १, २, ९†; ८, ५; २, ३, ६; ७, ३$; ९, २$; १०, २†; ३, २, ७; ९[२]; ३, ५[२]; ११, १$; ४, ३, ९; ४, ७; ६, ८; ७, ९; १४, ५†; काठ ६, ६[n]; १०, १; ७; ११, १[२]; १२, ५; १३, ३; १६, ३; १५; १७, ११; १८, २; २०, १०; २१, १३; २२, ८; २५, ८; २७, ३; ६; ८[३]; २८, १; २९, १०; ३३, ३; ३७, ११; ३८, ६; ¶क २, ४†; ४, ५; २७, १$; २८, २†; ३१, १२; ३५, २; ४०, १; ४२, ३; ६; ४४, १; ४६, ३; †कौ २, ४५३; ९३९; †जै ३, ३४, ११; शौ १, २७, ३; ३, ५, ६; ७; ३०, ६; ४, ५, ६†; १०, ८, ३†; १७; १२, ३, ४२; १३, १, ३५; १४, १, ४५; १९, १६, २; २७, १५; †२०, २१, ३; २५, १; ८७, ६; ८८, ३; १३६, १५$; पै २, ७२, ४; १०, ८, ५; १३, ३, १६; १०, ९; १४, २, ९; १५, ५, ६; १६, ६७, ६‡[o]; १०१, ६†; १०३, ८.

अभि-कनिक्रदत्- अभि√क्रन्द् द्र.

¶अभि√कम्>कामि, अभि[२]...कामयते काठ २९, ५; क ४५, ६; अभिकामयन्ते मै ४, २, १; अभ्यकामयत मै ३, ६, ८; ४, २, १; १२; ५, ७; काठ ७, ५; ८, ५; १३, ३; १९, ३; २३, ४; क ५, ४; ७, १; ३०, १; ३६, १; अभ्यकामयन्त मै १, १०, ६; काठ ८, ५; २८, २; ३६, १; क ७, १; ४४, २.

अभि-कल्पमान- अभि√१कृप् द्र.

अभि√काश्>चाकश्[p], †अभिचाकशीति ऋ १, १६४, २०; शौ ९, १४, २०; पै ८, १३, ९‡[q]; १६, ६७, १०; †अभिचाकशीमि ऋ ४, ५८, ५; ९; मा १३, ३८; १७, ९३; ९७; का १४, ४, १; १९, १, ७; १०; तै ४, २, ९, ६; मै २, ७, १७; काठ १६, १६; ४०, ७[२]; पै ८, १३, ५; अभिचाकशीहि मा १६, २; का १७, १, २; तै ४, ५, १, १; मै २, ९, २; काठ १७, ११; क २७, १; पै १४, २, ८; अभ्यचाकशम् ऋ १०, १३५, २; †अभि...अचाकशम् ऋ १०, ८६, १९; शौ २०, १२६, १९.

अभि√कृ, अभि[३]...कृणोमि पै ८, १०, ६; अभिकृणुत>ता पै २, ६४, १.

---

a) तु. टि. पै ३, २०, १.
b) तु. टि. शौ ५, १९, ४.
c) तु. टि. शौ ४, २७, ४.
d) तु. टि. ऋ १, ५१, १.
e) तु. टि. तै ४, ६, २, १.
f) तु. टि. शौ ८, २, ४; १५.
g) तु. टि. शौ ८, ७, २६.
h) तु. टि. शौ १८, ४, १३.
i) 'अनु' इति ऋ (१, १६४, २८) पामे.।
j) संहितेह तुष्पठा भूयोविमर्शापेक्षा द्र.।
k) 'अभि-गत-' इत्यतो मूलभूतात् प्रास. पूपप्रस्र. सतः प्राति. स्वार्थे कपि प्र. सत्यू *अभि-गतक->*अभि-अअक-> यनि. इति नैप्र. द्र. [वैतु. पा ५, ३, ७४; यदनु 'अभि' इत्यतः कनि प्र. आद्युदात्तं प्राति. निर्देष्टव्यं स्यात् (किमिति तत्तु नाऽऽस्थायीत्यत्र तु.टि.अभीक-)]।
l) तु. यस्था. टि. *अव-तर->अवतरम्, अन्तर-।
m) तसिल् प्र. लित्स्वरश्च (पा ५, ३, ७; ६, १, १९३)।
n) 'अभितस्थौ' इति मुपा. भ्रष्टः (तु. सश्रु. क ४, ५, SIM. च 'अभितः। तौ' इति)।
o) 'न वि' इति ऋ (१, १६४, १६) विशिष्टः पामे.।
p) यङ्लुकि रूपं भवति।
q) ऋ ४, ५८, ९ यत्र प्रपु. स्थाने उपु. श्रूयते।

अभिचक्रु शौ ३,९,१; पै २, ६४,१; ३,७,२.

अभि-कूल्वर[a]- -राणाम् पै १६, ७०,६.

अभि-कूल्वरी- -रीः शौ २,८,२.

अभि√१कृप्>क्लप्

अभि-कृल्पमान[b]- -ф्नः पै १६, ७२,४; -नाः मा १३, २५; १४, ६; १५; १६; २७; १५, ५७; का १४, २, ११; १५, १, ५; ४, ३[2]; ८, ५;१६, ७, १; काठ १७, १०[2]; क २६, ९[2]; -नौ मै २, ८, १२[2].

¶अभि-क्लृप्ति- -प्त्यै क ३९,१.

†अभि-क्रतु[c]- -तूनाम् ऋ ३, ३४, १०; मै ४, १४,५; १३; शौ २०, ११, १०.

अभि√क्रन्द् >क्रन्दि, अभिक्रन्दति शौ ८, ७, २१; ११, ६,३;४; पै १६,१३,११‡[d];२१,३;४;अभिक्रन्दन्ति ऋ १०, ९४, २; पै ६, १०,३; अभिक्रन्दसि पै १४,३, २६; अभिक्रन्द ऋ ५,८३,७;तै ३, १,११,६†; काठ ११,१३†; शौ ४, १५,६;५,२०, ७;२१, ४-६; पै ५,७, ३; ९, २४, ८; अभ्य(भि-अ)क्रन्दत् काठ १३, १२¶; शौ १९, ३०, ५; पै १३, ११, २३.

अभि···चक्रन्द पै १, ५५, १;

अभ्यक्रन्दीत् पै १६, २१, ५;

अभिक्रन् ऋ ७ ५, ७.

†अभि···अचिक्रदत् ऋ ९, ६८,२; ८२,१; कौ १,५६२;२, ६६६; जै १,५७,७; ३, ५५,७.

†अभि-कनिक्रदत्[e]- -दत् ऋ ९, ९७, १३; १०, ६७, ३; तै ३, ४, ११, ३; मै ४, १२, ६; काठ २३, १२; कौ २, १५६; जै ३, १५,४; शौ २०, ९१,३.

अभि-क्रन्द[f]- -न्दः पै २, ७०, ४.

अभि-क्रन्दत्[g]- -न्दन् ऋ ९, ८६, ११;१०,२१,८; कौ २,३८२†; जै ३, ३१, २†; शौ ५, २०, २; ११, ७, १२; पै ९,२४,२; ११, १, १०‡[h]; १६, १५४,२.

अभि-क्रन्दम्[i] पै ७, १, ९.

अभि√क्रम् > क्राम्, क्रमि,

अभि···क्रमते ऋ १, १४४,१;

¶अभिक्रामति मै १,७,३; काठ ९,१;१८,१९; क ८,४;२९,७;

अभि···क्रमाम ऋ ६,४९,१५.

†अभ्यक्रमीत् ऋ ९, ८६, १४; १०८, २; काठ ४५, १६$; कौ २, ४३; जै ३, ५९, २;

†अभि···अक्रमीत् ऋ ९,४०, १; मै २, २, १३¶; कौ १, ४८८; २, २७४; जै १, ५१, २; ३, २३, ६.

¶अभिक्रमयति तै ५, १, १,२.

¶अभि-क्रम[j]- -मम् काठ १८, १९[2]; क २९, ७[2].

अभि-क्रम्य[k] ऋ १, ८०, ५; तै ३, १, २,३¶; काठ १८,१९¶; क २९, ७¶. [°म्य अन्°]

अभि-क्रम्य[l]- -म्यम् मै ३, ६,७.

¶अभि-क्रान्त- -न्तेन काठ ६, ५; ८, ५; क ४, ४; ७, १.

¶अभि-क्रान्ति[m]- -न्तिः तै५,१,१, २; -न्त्या मै ३, १, १; -न्त्यै तै ५, ४, ८,५; मै १, ८, ४[2]; ५[2]; काठ ८, ५; क ७, १.

¶अभि क्राम(त्>)न्ती[g]- -न्ती मै १, ४, १२[2].

¶अभि-क्रामम्[n] तै २,६,१,४;मै १, ४,१२[2]; काठ ६, ५[2]; क ४,४[2].

अभि√क्रुश्,अभिक्रोशन्तु शौ५,२१, ९; ¶अभ्यक्रोशन् तै २,५,१,२.

अभि-क्रोशक[o]- -कम् मा ३०,२०; का ३४, ४, २.

अभि√क्षद्[p]

अभि-क्षत्तृ[q]- -त्तारः ऋ २,२९,२; -त्तुः ऋ ७, २१, ८.

?अभि-क्षदृ[r]- -दान्? ऋ ६,५०,१.

a) गस.उप.क्वरप् प्र. उसं.। कृत्-प्रस्व.(पा ३,२,१६३; ६, २, १३९)।

b) गस.शानजन्त-कृत्-प्रस्व.(पा ६,१,१८६;२,१३९)।

c) 'अभिगामी क्रतुरस्य' इति कृत्वा बस. पूपप्रस्व. च (पावा २, २ २४; पा ६, २, १)।

d) विशिष्ट इह ऋ (५, ८३, ४) पाभे.।

e) गस. शत्रन्त-कृत्-प्रस्व. (पा ६,१,१८९;२,१३९)।

f) गस. उप. भावे घञ् प्र. (पा ३, ३, १८)।

g) गस. शत्रन्त-कृत्-प्रस्व. (पा ६,१,१८६;२,१३९)।

h) 'अभिक्रन्द' इति ऋ (५, ८३, ७) पाभे.।

i) णमुल् प्र. (पा ३, ४,२२)। 'अभिस्कन्दम्' इति शौ (५, १४, ११) पाभे. द्र.।

j) उप.भावे घञ् वृद्धयभावश्च(पा ३,३,१८;७,३,३४)।

k) गस. ल्यबन्त-कृत्-प्रस्व. (पा ६,१,१९३;२,१३९)।

l) 'अनूतु- > -तु' इत्यत्र टि. द्र.।

m) गस. उप. भावे क्तिनि पूपप्रस्व. (पा ६,२,५०)।

n) गस.णमुलन्त-कृत्-प्रस्व.(पा ६,१,१९३;२,१३९)।

o) गस.ण्वुलन्त-कृत्-प्रस्व. शेषं नापूटि. द्र.।

p) √क्षद् इत्यस्याऽर्थवैमत्यस्य कृते यस्था. टि. द्र.।

q) गस. तृजन्त-कृत्-प्रस्व. (पा ६,१,१६३;२,१३९)।

r) गस. उप. कर्तर्य् अच् प्र. थाथादि-स्वरश्च (पा ३, १, १३४; ६, २, १४४)। रू. च 'यः···आतृन् देवान्' इत्येतत्-समानाधिकरणं सन् नकारान्तं च द्विः च द्र. [वैतु. संपा. '-न्' इति पपा. '-न्' इति, सा.-

अभि √क्षम्, अभिक्षमध्वम् ऋ २, २८, ३; अभि···क्षमध्वम् ऋ २, २९, २; †अभि···क्षमेत ऋ २, ३३, १; पै ७, ३, १०.
अभि···चक्षमीथाः ऋ २, ३३, ७.
अभि √क्षर्, †अभिक्षरन्ति ऋ ९, ६१, ५; कौ २, १३८; जै ३, १३, १४; पै २, ३९, ६; अभिक्षर शौ ७, ११४, ४[a]; †अभि···अक्षरन् ऋ ९, ३३, २[b]; कौ २,११५; जै ३,१२,२.
अभि √क्षिप्
अभि-क्षिपत्°- -पन् ऋ ५,८३,३.
अभि √ख्या, अभि···ख्यत् ऋ १०, ५३, २; अभि···अख्यन् तै ३, २, ८,३; अभिख्यः ऋ ६, ४८, १९; अभि···ख्यः ऋ ६, १५, १५; अभिख्यम् ऋ ७, ८६, २.
अभि-ख्या[d]- -ख्या ऋ १, १४८, ५[e]; ८, २३, ५; १०, ११२, १०.
अभि-ख्यातृ[f]- -ता ऋ ४, १७, १७.
†अभि-ख्याय[g] ऋ १, १५५,५; २, ३०, ९; खि १, ११, ८.
अभि √गम् > गच्छ्, गमि, अभिगच्छति ऋ १०, १४६, ५; ¶तै ५, १, ३, २; ३; ६, १, २, २; ४, २; ७,४; ३, १०,४; ¶मै ३, ६, ८; ७,५; ¶काठ २१, ७; २३, २; ¶क ३५, ८; अभिगच्छतः[h] शौ ४, ११, १०; अभिगच्छन्ति का ४०, १, ३; अभिगच्छामि शौ १६, ७, ११; अभिगच्छात् पै १०, १. ९; अभ्युगच्छन् शौ १६, ७, ९.
अभि···जग्मुः ऋ ३, ६०, १; ¶अभ्यगन् मै १, ६, १३[1].
अभि-गत[i]- -तः खि ५, १८, १; शौ २०, १३५, १. [°त-अन्°]
(*अभि-गतक-) अभि॑-क- टि. द्र.
¶अभि-गन्तृ- -न्ता काठ २५, ७[2]; क ३९, ५[2].
अभि-गमन- दार>रा°
¶अभि-गमयत्°- -यन् तै २, ३, ६, २; ४, ११, ५.
अभि-गर- अभि √१गॄ द्र.
अभि √गा, †अभि···जिगाति ऋ ७, ७१, ४; १०, १२३, ८; कौ २,११९८; †अभि···अजिगात् ऋ १, ३३, १३; मै ४, १४, १३.
†अभि···गात् ऋ १०, ५, ६; शौ ५, १, ६[j]; पै ६, २, ६; अभिगुः मै ४, ९, १२; अभ्यगाम पै १, ५१, २.
अभि √गाह्
†ϕअभि-गाहमान[k]- -मानः ऋ १०,१०३,७; मा १७,३९; का १८,४,७; तै ४, ६,४,२[l]; मै २, १०,४;४,१४,१२[m]; काठ १८, ५; क २८, ५; कौ २, १२०५; शौ १९, १३, ७; पै ७, ४, ७.
अभि-गीत- अभि √गै द्र.
अभि √गुप्, अभ्यगोपायन् पै ९, ११, २.
अभि √गुर्, अभि···जुगुरत् ऋ ८, ८१, ५; अभि···जुगुर्याः ऋ १, १४०, १३.
†अभि-गूर्त[n]- -र्तम् ऋ १, १६२, १५; मा २५,३७; का २७,१३, ६; तै ४,६,९,२; मै ३,१६,१;

'-द्वा-' इत्याकारान्तं प्राति. इति कृत्वा तस्य पुं. द्वि१ सद् मकारान्तं चैतत् रू. इति प्रतिपत्नध्विन्त्यः (व्यु. प्र. प्रति पर्यनुयोक्तव्यत्वादित्यभिसंधेः), PW. प्रभृ. 'अ-भिक्ष-द्वा-' (पूप. क्रिवि. इति कृत्वा उस. इत्यभिसंधिः) इति प्राति. इति यदाहुस्तद् व्यर्थमिव पपा. विरुध्येतेति कृत्वा सुकल्पितं सदप्युपेक्ष्यम्]।

[a]) तु. PW. WI.; वैतु. W. पूप. कप्र. इतीव कृत्वाऽन्वाचक्षाणा उपेक्ष्यः।

[b]) 'द्रोणानि' इत्यत्यन्तसंयोगे द्वि. इति कृत्वा तदधिकरणक-गोमद्वाजस्य बभ्रुकर्तृके धारयाऽभिक्षरणे तात्पर्यं द्र. (तु. सा.; वैतु. GW. अभिः कप्र. इति)।

[c]) गस. शत्रन्त-कृत्-प्रस्व. (पा ६,१,१८६;२,१३९)।

[d]) गस. उप. भावे अङ् प्र.। ततस् स्त्रियां टाप् प्र. कृत्-प्रस्व. च (पा ३,३,१०६; ४,१,४; ६,२,१३९)।

[e]) तृ१ रू. स्यात् (वैतु. सा. द्वि१ इति)।

[f]) गस. तृजन्त-कृत्-प्रस्व. (पा ६,१,१९३;२,१३९)।

[g]) गस.ल्यबन्त-कृत्-प्रस्व. (पा ६,१,१९३;२,१३९)।

[h]) अत्र मूको. च सा. च मन्त्रान्ते 'कीनाशस्याभिगच्छतः' इति पाभे. द्र.। तथात्वे 'अभि-गच्छतः' इत्येवं शत्रन्तस्य ष१ स्यात्। न तु स्वरतस्तादृशे पा. प्रमाणमुपलभ्येत।

[i]) सस्व. कृते तु. टि. १अति-क्रान्त-, अभि॑-क-।

[j]) इह विरोधपर्यवसिताऽऽभिमुख्याऽर्थस्याऽऽख्यातान्तर्भावेन मन्त्राऽर्थस्वारस्याऽनुकूलत्वाद् अभेर्गतित्वेन योगः (तु. PW. WI.; वैतु. W. अभिः कप्र. इति)।

[k]) गस.शानजन्त-कृत्-प्रस्व.(पा ६,१,१८६;२,१३९)।

[l]) 'अभिगोत्राणि' इत्येकपदतया व्याचक्षाणः सा. चिन्त्यः। तथा सति द्वैस्वर्यानुपपत्तेरेवेति दिक्।

[m]) उपसर्गश्रुतेःप्रतीकमात्रेऽपठितेन शानजन्तेन संबन्धः।

[n]) कर्मणि क्तेऽनन्तरगतिस्वरः (पा ६, २, ४८)।

काठ ४६, ५. [°र्ते- सु>स्व्°, स्वयम्°]

†अभि-गूर्ति[a]- -र्तिः ऋ १, १६२, ६; १२; मा २५, २९; ३५; का २७, १२, ६; १३, ४; तै ४, ६, ८, ३; ९, १; मै ३, १६, १[२]; काठ ४६, ४; ५.

अभि-गूर्य[b] ऋ २, ३७, ३.

अभि√१गृ→गृ, ¶अभिगृणाति तै ५, १, ४, ४; अभिगृणाति ऋ १, ५४, ७; अभि···गृणाति ऋ ५, २७, ३; ७, ३८, ४; अभि···गृणीतः ऋ ३, ६, १०; अभिगृणन्ति ऋ १, १००, १७; २, ४३, १; १०, ७, २; अभि-···गृणन्ति ऋ १०, ४९, ११; अभि···गृणन्ति ऋ ५, ७९, ४; अभि[२]···गृणन्ति ऋ ७, ३८, ४; अभिगृणीमसि ऋ १, ४२, १०; अभि···गृणातु ऋ ५, ४१, १९; १०, १३९, ५; †अभि···गृणीताम् ऋ १०, ४७, ८; पै ७, ६, १; अभिगृणन्तु मा १४, ४; १५, ३; का १५, १, ४; १६, १, ३; तै ४, ३, ४, २; मै २, ८, १; ७; काठ १७, १; ६; क २६, ५; शौ १८, १, ५२‡[c]; पै १५, २, ४; अभि···गृणन्तु मा १४, २; का १५, १, २; तै ४, ४, १२, ५; मै २, ८, १; ३, १६, ४; काठ १७, १; २२, १४; क २५, १०[२]; अभि-गृणीहि ऋ १, १०, ४; ४८, १४; २, ९, ४; पै १५, २, १; अभि···गृणीहि ऋ १, १५, ३; मा २६, २११; तै ४, ४, १२, ५; मै ३, १६, ४; काठ २, १५; २२, १४; अभिगृणीतम् मा २७, १८; का २९, २, ८; मै २, १२, ६; काठ १८, १७; क २९, ५; पै ९, १, ८; अभिगृणत शौ ५, २७, ९; †अभिगृणीत ऋ १०, १५, ६; मा १९, ६२; का २१, ४, १२.

अभि-गर[d]- -रः मा ८, ४७; का ८, २२, १; -¶रौ मै १, ९, १[e]; ५; काठ ९, ९; १२; क ८, १२.

¶अभिगरा(र-अ)पगर- -रौ काठ ३४, ५.

ϕअभि-गृणत्[f]- -णन्तः मा २, १८; का २, ४, ६; तै १, १, १३, ३; मै १, १, १३.

अभि√गै

अभि-गीत[g]- -तः ऋ ९, ९६, २३.

अभि√ग्र(>ग्र)ह्, ¶अभिगृह्णीते क ३७, ५; ¶अभिगृह्णाति तै ६, ४, ११, ४; ५, ७, ३; ६, ११, ३; मै ४, ५, १; ३; ७, १; काठ २४, ४; २७, ९[२]; २८, ७[२]; क ४४, ७[२]; ¶अभिगृह्णाति तै ६, ५, ७, ३; मै १, ६, ९[२]; अभि···गृह्णाति तै १, ६, ९, ४¶; ¶अभ्यगृह्णात् तै २, १, ७, २; मै २, ५, ७; काठ १३, ८.

अभिजग्रहः पै १६, ४६, १-१०; ४७, १-१०; ४८, १-५[h].

अभि-ग्रहीतृ[i]- -तारः मै १, ३, १२.

अभि-घातम् अभि√हन् द्र.

अभि√घृ>घारि, ¶अभिजिघर्ति मै १, १०, ७; ४, ६, ९; काठ ३६, २.

¶अभिघारयति तै २, ६, १, ६; ६, ३, १०, २; मै ३, १०, १; ४, १, ११; ¶अभिघारयति तै २, ६, १, ६; ६, ६; ८, ४; ६, ३, ९, ६; मै ३, १०, २; ४, १, ९; काठ ३१, ७; क ४७, ७; ¶अभि···घारयति मै १, ८, ४; ३, ६, २; काठ २३, १; २५, ८; क ३५, ७; ४०, १; ¶अभिघारयन्ति मै ४, १, १२; ¶अभिघारयन्ति तै २, ६, ३, १; ¶अभि···घारयन्ति मै ३, १०, ५; ४, ५, २; ७, ४; अभिघारयामि तै १, ६, १, २; मै १, १, ११; ४, १, १२¶; काठ १, १०¶; ¶अभिघारयात् तै २, ६, ३, १; अभिघारय शौ १२, ३, ३७; ¶अभिघारयेत् मै १, १०, ७[२]; ४, ४, ९; काठ ३६, २[२]; १४; ¶अभिघारयेत् मै १, १०, २०; ३, १०, १; ¶अभि···घारयेत् तै २, ६, ८, ४.

अभि-घारित[g]- -तः शौ ५, २१, ३; पै ६, ९, १२; -तौ शौ १०, ९, २५; पै १६, १३८, ६. [°त-अन्°]

¶अभि-घार्य[b] तै २, ६, ३, ५; ६, ३, ९, ६; मै १, १०, ७; ३, १०, १[२].

---

a) गस. भावे क्तिनि पूपप्रस्व. (पा ६, २, ५०)।

b) गस. ल्यबन्त-कृत्-प्रस्व. (पा ६, १, १९३; २, १३९)।

c) 'अभिगृणीत' इति ऋ (१०, १५, ७) पाभे.।

d) गस. उप. आ. का. इत्यत्र भावे अप् प्र.। अन्यत्र कर्तर्यु अच् प्र. इत्याकरतो विवेच्यम्। उभयथाऽपि थाथादि-स्वरः (पा ६, २, १४४)।

e) '¶अभिगरः' इति पपा.।

f) गस. शत्रन्त-कृत्-प्रस्व. (पा ६, २, १३९)।

g) कर्मणि क्तेऽनन्तरगति-स्वरः (पा ६, २, ४९)।

h) 'अभिजिग्रह' इति मुपा. प्रमादजः द्र.।

i) गस. तृजन्त-कृत्-प्रस्व. (पा ६, १, १६३; २, १३९)।

¶अभि-घार्य[a]- -र्याः मै १,१०,२०; काठ ३६, १४[2]; -¶र्या३ः मै १, १०, २०[2]; काठ ३६, १४[2].

¶अभि-घृत,ता[b]- -तम् मै ३,९,२; ४,१,१२; -ताः मै ४, ५, २; -तानाम् तै ६, ४, ३, ३. [°त-अन्°, सत्यं]

अभि-घ्नत्-, ?अभिघ्नन् अभि-√हन् द्र.

¶अभि√घ्रा>जिघ्र, अभिजिघ्रति तै ६, ४, ११, ४[2]; मै ४, ६,४.

अभि-जिघ्र(त्>)न्ती[c]- -न्ती ऋ १,१८५,५.

अभि√चक्ष्, †अभिचष्टे ऋ १,१६४, ४४; ३, ५९, १; ६, ५१,२; १०, १३९,२; ३; मा १२, ६६; १७,५९; का १३,५,५; १८, ५, १०; तै ३, ४, ११, ५; ४, २,५, ४; ६, ३, ४; मै २,७, १२; १०, ५; काठ १६, १२; १८, ३; २३, १२; ३५, १९; क २५, ३; २८, ३; ४८, १७; पै १६, १०३, ७; †अभिचष्टे ऋ ७, १०४, ८; १०, ८५,१८; खि ३, २२, १०; शौ ८,४, ८; ९, १५, २६; पै १६, ९, ८; अभि···चष्टे ऋ १, १०८, १; ७, ६१, १; †अभिचक्षते ऋ ८, १०१, ६; शौ १८, ४, २९; अभि···चक्षते ऋ १०, १०७, ४; अभि···चक्षते ऋ १,१९०, ६; अभिचक्षसे ऋ ५, ३, ९; अभि· चक्षाथे ऋ ७, ७०,५[d]; अभि···अचष्ट ऋ ३, ५४, ६; अभ्यचक्षत शौ १८, ३, ६६; अभिचक्षुः[e] ऋ १०, ९२,१५.

अभि-चक्षण[f]- -णम् शौ ६, १२७, २; पै १, ९०, २.

अभि-चक्षणा[g]- -णाः शौ ९, २, २१; पै १६, ७८, ५.

†अभि-चक्षाण[h]- -णः ऋ २, ४०, ५; मै ४, १४, १.

†अभि-चक्षे[i] ऋ १,१०२,२;११५, ५; ५, ३१, १२; खि ३, २२, ९; मा ३३, ३८; का ३२, ३,९; मै ४, १४, ४; शौ २०, १२३,२.

अभि-चक्ष्य ऋ १, ९२, ९; ८, १, ३४.

†अभि-चक्ष्य[j]- -क्ष्यम् ऋ ८,४,७; कौ २, ९५५; जै ४,२०,१.

अभि√१चर्, ¶अभिचरति तै २,२, ९,१[3];४,११,३; मै २,४,५; ५, ७;९; काठ १०,६; २७,१[2]; क ४२, १[2]; ¶अभिचरति मै ३,८, ४; ¶अभिचरन्ति काठ १०, ७; अभिचर शौ २, ११, ३; पै १, ५७, ३; अभि···चरत ऋ १०, ३४,१४; ¶अभिचरेत् तै ६, ४, ५, ६[2]; मै ३, ३, ५[2]; ४,५,५[2]; ६,४; ६; ७, ९; ८, ७; ९; काठ २१, ७; २७, १; २९, ८[2]; ३०, ९; ३७, ११; क ४२, १.
अभिचेरुः शौ ५, ३०, २; १०, १, १८; पै ९, १३, २; १६, ३६, ८.

¶अभि-चर- -रः काठ ३७, १४.

अभि-चरण- प्रति>त्यु°

¶अभि-चरणीय,या[k]- -यम् मै २, ५, ८; -याः काठ २१, २; ६; २२, ६; क ३१, १७; २१; ३४,१; -याम् काठ १९, ६; क ३०,४.

¶अभि-चरत्[c]- -रतः तै ५, १, ६, ४; काठ २०, ४; क ३१, ६; -रता तै ३, ४, ८, ५; -रते काठ १०, ४; १३, ३; -रन् तै २, १, ५, ७; ७, ७; ८, २; २, २, ३; ३, २; ९, १; २; १०, ४; ४, ११, २; ३; ३, २, ३, ४; ७, २, ५, ३; ७, ३; मै २, १, ६; ७; ९[2]; ४, ५; ५, ६; ७; ९; ११; ३, १, ९; ८, ४; ४, ५, ५; काठ ९, १६; १०, १[2]; ६; ७; ११, ५; १२, ३; १३, २; ४; ८; २१, ४; ३०, ३; क ३१, १९; ४६, ६; -रन्तम् तै २, २, ९, २. [°रत्-अन्°]

¶अभि-चरित[b]- -तम् मै ३, ८, ८; काठ २५, ९; ३७, १४; क ४०, २.

¶अभि-चरितवै[l] तै ५, ६, ३,१.

---

a) गस. यदन्त-कृत्-प्रस्व.(पा ६, १,२१३,२,१३९)।

b) कर्मणि क्तेऽनन्तरगति-स्वरः (पा ६, २, ४९)।

c) गस. शत्रन्त-कृत्-प्रस्व. (पा ६,१,१८६;२,१३९)।

d) तु. सा. PW. च; वैतु. GW. 'अभि' इति पृथग् अव्य. इतीवाऽभिप्रयन् उपेक्ष्यः।

e) अभ्यस्ताज् झि>जुस् (पा ३, ४, १०९)।

f) गस. ल्युडन्त-कृत्-प्रस्व. (पा ६, १,१९३;२,१३९)।

g) गस. उप. स्त्रियां ल्यु>अनः प्र. उसं.। लित्स्वरः (पा ३,३,१०७; ६, १, १९३,२,१३९)।

h) गस.शानजन्त-कृत्-प्रस्व.(पा ६,१,१८९;२,१३९)।

i) गस.केनन्त-कृत्-प्रस्व.(पा ६, १,१९७; २,१३९)।

j) गस. ण्यदन्त-कृत्-प्रस्व. (पा ६, २,१३९)। उप. 'ईङ-' (पा ६, १, २१४) इत्याद्युदात्त उसं.।

k) गस. अनीयरन्त-कृत्-प्रस्व. (पा ६, १, २१७; २, १३९)। यद्वा ल्युडन्तात् तद्धितश् छ>ईयः प्र. तत्स्वरश्च द्र. [तु. टि. अनवद्यानीय- (संबोध्यांऽशसंकेताय तु. टि. अव-दानीय->अन्° इत्यत्र)]।

l) तवै-प्रत्ययान्तस्य द्वैस्वर्यं द्र. (पा ६,२,५१)।

¶अभि-चर्य[a] मै २, १, ७.

¶अभि-चर्यमाण[b]- -णः तै २, २. ३, २; ९, २; ४, ११, ३; ७, २, ५, ३; ७, ४; मै २, १, ७[२]; १०; काठ १०, १[२]; ७; ३०,३; क ४६, ६.

अभि-चार[c]- -रः ¶तै ५, ६, ३,१; ¶मै ४, ४, ४; शौ ११, १,२२; -राः शौ १९, ९, ९; -रात् शौ ८, २, २६; १०, ३, ७; पै १६, ५, ६; ६३, ७.

अभि-चारिन्[d]- -रिणः शौ १०, १, ९; पै १६, ३५, ९.

अभि√१चि

अभि-चित- -ताः पै १६,५७,१९,

अभि-च्-छाय[e]- -यम् शौ १३,१,५७.

अभि√जन्>जा, अभिजायते ¶काठ ७, १५; १२, १३; ¶क ६, ५; शौ १२, ४, १०; ¶अभिजायेते तै २, १, १, ६; काठ १२, १३; ¶अभिजायेते मै २, ५, १; अभिजायन्त ऋ १, १६८, २.

अभि-जा(त>)ता- -ता पै ११, १, ७.

अभि-जायमा(न>)ना- -ना पै १३, ५, १६.

अभि√जभ्>जम्भ्

अभि-जम्भान[b]- -नः शौ ५,२०, ६; पै ९, २४, ६.

अभि√जल्प्

अभि-जल्पमा(न>)ना- -ना पै १३, ५, १६.

अभि√जि, ¶अभिजयति तै १,७,५, ४[२]; २, १, ३, १; ५, ७, २[१]; ११, ३; ५; ६[२]; ६, १[२]; ४, ३, ४; ५, २, १, १[२]; ७[२]; ४, ६, ४; ९, ४; ६, २, १; ३, ४; ८, २[२]; ३; ७, ९, ४[२]; ६, ५, ११, १[२]; मै १, ८, ६[२]; ३, १, ६; ३, ७; ८, २; ९, ५[३]; ४, ४, ४; काठ १४, ६; १९, ८; २१, १०; १२; २६, २; ७[५]; ३२, ६; क ३०, ६; ४०, ५; ४१, ५[५]; ¶अभिजयति तै २, ५, ५, ४; ¶अभि ·· जयति तै ३, ५, १०, २; ५, ३, ११,२; ६, ४, ५; ७, ५, ७; ६, २, ६, १; ¶अभिजयन्ति तै ७, २, १, ४; ३, ४, २[२]; ५, ८, ४[२]; अभि···जयन्तु शौ ६, १२६,३; पै १५, १२, १; अभि···जय शौ ९, ५, ६; १२; पै १६, ९७, ६; ९८, १; ¶अभ्यजयत् तै २, १, ३, १; मै ४, ८, १०[३]; काठ ३०, ५[२]; ¶अभ्यजयन्त काठ ८, १३; ¶अभ्यजयन् तै १, ७, ५, ४; ५, २, १, १; मै १, ६, ४; ३, १, ६; ३, ७; ८, १०; ९, १; ७; ४, १, १३; काठ ८, १०; ९, १५[२]; २१, १०; २६, १; २; २८, ४; ३१, १०; ३४, ५; ३७, ११; क ७, ६; ४०, ४; ५[३]; ४४, ४; ४७, १०; ¶अभिजयेत् तै ६, ६, ४, १; ¶अभि···जयेत् तै ६, २, ६, १; ¶अभिजयेयम् तै ३, ४, ३, ४; ¶अभिजयेम काठ ८, १०; क ७, ६; अभि···जयेम शौ १२, ३, १५.

¶अभिजेष्यन्ति काठ २५, २; क ३८, ५; ¶अभि···जेष्यन्ति मै १, ६, १०; ¶अभिजेष्यामः मै ४, २, ३[२].

¶अभि-जयत्[f]- -यन्तः मै ३,२,४; ९, १; काठ २४,१०; क ३८,३.

¶अभि-जयन्ती- -न्तीः मै ४, ७, ९; काठ २६, २; क ४०, ५.

अभि-जित्[g]- -जित् तै ३, ५, २,४; ४, ४, १, २; ५, ३, ६, १¶; ७, ५, १, ६¶; मै २, १३, २०; काठ १७, ७; ३३, ६¶; ३७, १७; ३९, ५; क २६, ६; शौ ११, ९, १२: १९,७, ४; पै १६, ८३, २; -जिता मा १५, ७; का १६, २, ४; ¶तै ५, ६, ५, १; २; मै २, ८, ८; ¶काठ २२, ३[२]; [°जित्- सत्र>त्रा°]

¶अभि-जित,ता- -तम् तै ७, ५, १, २; काठ १४, ६; -ताः तै ३, ५, १०, २; मै ३, ४, ३; ९, ५; ४, ४, ४; काठ २१, १२; ३२, ६; ३३, ४; शौ १२, ३, ६$; -तौ काठ ६, ८; क ४, ७. [°त- अन्°]

¶अभि-जिति[h]- -त्या तै २, ६, १, ४; -त्यै तै २, ५, ११, १; ६, ३, १; ३, १, ७, २; ३, ६, १; ५, २, ४; ५, ३, ६, २; ६, ५, २; ६, १,१, २; ६, ४,१; ११, २; ७, १, ५, ७; १०, ४; २, २, २; ३, २; ५, ६; ४, ५, ३; ५, १, ६; ९, २; १५, ३[२]; मै १, ६, ४; ३, ४, १; ३; ८, १[२]; ९, १; ४, ८, १०; काठ ८, १०; १२, ७; २१, २; ११; २२, ३; २६, १; २८, ४; ३०, ५; क ७, ६; ३१, १७; ३८, ४; ४०, ४; ४४, ४.

---

[a]) गस. ल्यबन्त-कृत्-प्रस्व.(पा ६,१,१९३;२,१३९)।

[b]) गस. शानजन्त-कृत्-प्रस्व.(पा ६, २,१३९)।

[c]) गस. उप. भावे घञि थाथादि-स्वरः(पा ६,२,१४४)।

[d]) गस. ताच्छीलिक-णिन्यन्त-कृत्-प्रस्व.(पा ६,२,१३९)।

[e]) अस. सासस्व. (पा ६, १, २२३)। वा. क्रिवि. द्र.।

[f]) गस. शत्रन्त-कृत्-प्रस्व. (पा ६,१,१८६;२,१३९)।

[g]) गस. क्विबन्त-कृत्-प्रस्व. (पा ६,१,१६२;२,१३९)।

[h]) गस. उप. भावे क्तिनि पूपप्रस्व. (पा ६,२,५०)।

¶अभि-जित्य[a] तै ३, ३, ६, २; मै १, ६, ४; ३, ८, १०[c]; ४, २, ३; काठ ८, १५; २५, २; २९, ६; क ८, ३; ३८, ५; ४५, ७; $शौ १२, ३, ३६; १९, ५४, ५; पै १२, २; १५$.
¶अभि-जि(त्य>)त्या[b]- -त्याः तै ७, ५, १५, ३.
अभि√जिघांस अभि√हन् द्र.
अभि-जिघ्रन्ती- अभि√घ्रा द्र.
अभि√जुष्, अभि···अजुषन्त ऋ ४, ३३, ९[c].
अभि···जुजोषत् ऋ ४, २३, ४.
अभि-जुष्ट- -ष्टः पै ५, २८, ३.
?अभि-जू[d]- -?जुवा जै ३, ७, ३.
†अभि-ज्ञु[e]- -ज्ञु ऋ १, ३७, १०; ७२, ५; ३, ३९, ५; ७, २, ४; ८, ९२, ३; खि ५, २२, १०[f]; कौ १, २२१; २, ६५; जै १, २३, ८.
†अभि√तन्, अभि···तनिषे[g] ऋ ८, ६, २५; ९, १०८, ६; कौ १, ५८५; जै १, ५९, ८; ३, ४०, २.
अभि···ततनाम[h] ऋ १, १६०, ५; ५, ५४, १५.
अभि√तप्, अभितपति पै ९, १०, १२; ¶अभितपेत् मै ४, २, १०.
अभिताप्सीत् मा १३, ३०; का १४, ३, ४; मै २, ७, १६.
अभि-तपत्[i]- -पन् शौ १९, २८, ३; पै १३, ११, ३.
अभि-तप्त, प्ता[j]- -प्तम् शौ ४, ४, ३; पै ४, ५, ४; -प्ताम्[k] खि ३, १६, ३.
अभि-तर-, अभि-तस्- २अभि द्र.
अभि√तस्, †अभि···ततस्रे ऋ ४, ५०, ३; १०, ८९, १५; शौ २०, ८८, ३.
ϕअभि-तस्थिवस्- अभि√ष्ठा द्र.
अभि√तृद्>तितृत्स, अभितृणत्ति ऋ ८, १०३, ५; ¶अभि[?]···तृन्दन्ति तै ५, ६, ४, ४; काठ २२, ९; क ३५, ३; अभितृन्धि ऋ ६, १७, २; †अभि···तृन्धि ऋ ६, १७, ३; शौ २०, ८, १;
अभि···अतृणत् ऋ ८, ७७, ५;
अभि···अतृणत् ऋ २, २४, ४; अभि···अतृन्दन्[l] ऋ ३, ३१, ५.
अभि···तर्दः ऋ ६, १७, १[m].
†अभ्यभि···ततर्दिथ ऋ ९, ११०, ५; कौ २, ८५७.
†अभि···तितृत्सात् ऋ १०, ७४, ४; मा ३३, २८; का ३२, २, ११.
¶अभि-तृत्ति[n]- -तृत्त्यै काठ २५, ४.
अभि√तृप्>तर्पि
अभि-तर्पय(त्>)न्ती[o]- -न्तीः शौ १८, ४, ३९.
अभि√तॄ>तर, अभि···तरेते ऋ १, १४०, ३.

---

[a]) गस. ल्यबन्त-कृत्-प्रस्व. (पा ६, १, १९३, २, १३९)।

[b]) गस. उप. क्यप् प्र. उसं. । कृत्-प्रस्व. (पा ३, १, ११७; ६, २, १३९)।

[c]) 'मनसा दीध्याना देवा एषां क्त्वा हि ऋपः' इति वा. द्र. [वैतु. सा. प्रमृ. 'अभि···दीध्यानाः' इति (तु. टि. √ध्यै>'दीध्यान->नाः')]।

[d]) तु. ऋ ८, ९२, ३; कौ २, ६५; यत्र 'अभिज्ञु आयमत्' इत्येवं श्रूयते । अयं वास्तविकः संगताऽर्थश्च पाभे. भवत्युत वा शाखान्तरीयस्यैव पा. प्रादेशिको वा प्रामादिको वोच्चारणविशेष इति चिन्ताऽर्थे सुधियां प्रादर्शि।

[e]) अस. (आभिमुख्याऽऽत्मके संपरयर्थेऽभिप्रायः द्र.) सास्व. [पा २, १, ६; ६, १, २२३ (वैतु. सा. ऋ [१, ३७, १०] पा [५, ४, १२९] अनु बस. इति कृत्वा व्याख्याने सुप्रयासः सन्नपि चिन्त्यः । तथा सति पूपप्रस्व. स्यादित्यभिसंधेः [तु. मित-ज्ञु- वस्तुतस्त्वत्र स. च पूप. च उप. चाऽपि सर्वत्र उसं. विषयः द्र. । स. च पूप. च तावद् यथा यनि. । अथ उप. यथा 'ज्ञु-बाधू-' इत्यत्र यतो *ज्ञु- इत्यस्य समासान्ताऽऽदेशमात्रत्वेनाऽनुशिष्टेश्चिन्त्यत्वं प्रतिभायात्])] वा. किवि. द्र.।

[f]) 'अभितः, अभिकुः' इति शौ (२०, १३६, ११५) पाभे.।

[g]) 'तनिपत्योः' (पा ६, ४, ९९) इत्युपधालोपः ।

[h]) छान्दसे श्लौ लोटि उपु३ आडागमः । तस्य च 'छन्दसि' (पा ३, ४, ११) इति कृत्वाऽऽर्धधातुकतामुपजीव्य 'अभ्यस्तानामादिः' (पा ६, १, १८९) इत्युक्तः स्वरो भवतीति सा. । तथात्वे साक्षात् तिङः कथं स्वराऽभाव इति चिन्त्यम् । एस्थि. ण्यन्ताल् लुङि चङि रूपमिति सुवचं स्यात् । तथात्वे 'चङ्यन्यतरस्याम्' (पा ६, १, २१८) इत्युक्तः स्वरः द्र.।

[i]) गस. शत्रन्त-कृत्-प्रस्व. (पा ६, १, १८६; २, १३९)।

[j]) कर्मणि क्तेऽनन्तरगति-स्वरः (पा ६, २, ४६)।

[k]) सुपा. '-प्ताम्' इत्यन्तोदात्तत्वं विमृश्यम् ।

[l]) '=अभ्यमोचयन्' (तु. ऋ ६, १७, ३; PW. GW. प्रमृ. वैतु. सा. 'अभि' इति कप्र. 'सतीः' इत्येतदन्वित इति)।

[m]) मन्त्रस्वारस्याऽनुरोधिनमन्वयमुपेक्ष्य स्वीयं चोत्तरं भाष्यमविचारयन् सा. उपेक्ष्यः ।

[n]) तु. सश्रु. क ३९, १ यत्र 'अभि-क्लृप्त्यै' इति पाभे. भवति ।

[o]) सस्व. कृते तु. टि. 'अभि-तुपत्-' इति ।

अ-भित्ति[a]- -भित्त्यै मा ११,६४; का १२, ६, ५; तै ४, १, ६, २; ९, २; मै २, ७,६; ३,१,८[२]; ¶; काठ १६, ६.

¶अभि√स्वर्

अभि-स्वरमाण[b]- -णः मै ४, ५, ५.

अभि√त्सर्, ¶अभित्सरति काठ २७, ९; †अभित्सरन्ति ऋ ८, २, ६; जै ४, १६, ७.

¶अभि-त्सारु[c]- -रः मै ३, ७, ४; काठ २७, ९.

?अभिदना[d] पै १, ९८, ३.

अभि√दभ्, म्भ्>दिप्स[e]

अभि-दिप्सु,प्सू[f]- -प्सुः ऋ २, २३, १०; -प्स्वः[g] ऋ २, २३, १३.

?अभि√दस्

φअभि-दस्यु[h]- -स्युः ऋ १०, २२, ८[i].

¶अभि√दह्, अभिदहेत् काठ ३५, १६; क ४८, १४.

अभि-दाह- अन्°

अभि√१दा, अभि···ददाति पै ५, ३१, ४[j].

¶अभि-ददि[k]- -दिम् तै ६,६,७,२.

अभि√२दा, अभिदाति[l] कौ १, ३३६; जै १, ३५, ५.

अभि√१दास्[m], अभिदासति ऋ १, ७९, ११; ७, १०४; ७; १०, ९७, २३; १३३, ५; १५२, ४; खि ३, १५, ९; ४, ५, १४; २०; †मा ८, ४४; १२, १०१; १८, ७०; †का ८, १८, १; १३, ६, २५; २०, ५, ३; तै १, ६, १२, ४†; ३, २, १०, २; ५, ७, ३, १; मै ४, ३, ९¶; १२, ३†; काठ ७, २[६]; ९¶; १३[२]; २२, १५; ३७, १५; क ५, २[६]; ८¶; ६, २[२]; कौ २, ४४२‡[n]; १२१८†; शौ १, १९, ३; २१, २†; २, २७, ७; ४, १९, ५; ६, ६, ३†; १५, १†; २; ५४, ३; ८, ४, ७†; पै १, २०,४; ६६,४; २, १६,४;५; ८८,३†; ५, २५,५; ६, १२, ७; १६, ९, ७†; अभिदासन्ति शौ ४, ४०,१-८; अभिदासत् ऋ ६, ५, ४; काठ ३१, १४; ३५, १४†; क ४८, १३†; अभिदासात् मै १,५,४;

---

[a]) तस. नञ्-स्वरः (पा. ६, २, २)। उप. यद्र.।

[b]) गस. शानजन्त-कृत्-प्रस्व.(पा ६,१,१८६;२,१३९)।

[c]) गस. उप. घञि थाथादि-स्वरः (पा ६,२,१४४)।

[d]) स्वरूपतः परिच्छेद्यः पा. द्र.।

[e]) सनि धातोर् इत्वेऽभ्यासलोपे बशो भष्त्वाऽभावश्छान्दसः (पा ७, ४, ५६; ५८; ८, २, ३७)।

[f]) गस. उप. उः प्र.। कृत्-प्रस्व. (पा ३, २, १६८; ६, २, १३९)। स्त्री. ऊङ् प्र.।

[g]) शसो विभक्तेरुदात्तत्वाऽभावे यणादेशः स्वरितः (पा ६, १, १७५; ८, २, ४)।

[h]) गस. कृत्-प्रस्व. (पा ६,२,१३९)। उप. यद्र.।

[i]) 'योऽकर्मत्वादिविशिष्टो दासोऽस्मान् अभिदस्युः' इति संबन्धः द्र. (वैतु. सा. प्रभृ. 'अभि' इति स्वार्थप्रधानम् अव्य इति वा 'नः' इत्येतदन्वितः कप्र. इति वा)।

[j]) छन्दस्तः मूको. विरोधतश्च मुपा.चिन्त्यः। त्रैष्टुभस्तावदयमर्धर्चः 'प्रथमेदमागन् पूर्वस्मादत्र, एतामस्मिँल्लोकेऽभ्यु त्वा ददाति' इत्येवं सु-शोधः द्र. (तु. सस्थ. टि. १एत>ता- <आ√इ)।

[k]) गस. क्यन्त-कृत्-प्रस्व. (पा ३,२,१७१;२,१३९)।

[l]) यद्योगीयः स्वरः (पा ८, १, ६६; ७१)। 'अस्माकमाभिमुख्येन खण्डनपरो भवतीत्यर्थः द्र.। (यदेव क. छन्दोनुरोधप्रयोजितया नैप्र. यनि. परिणतं भवति तदपि सुवचम् [तु.भर. 'अभिदासति')]। यत् सा. अभ्यागमनपरतया बभाषे, तत् खलु साध्यभूतक्रियार्थापेक्षया तत्साधनभूतक्रियार्थं नेदीय इव स्पृशेदिति कृत्वा नादरणीयम्। न चाऽप्यस्य धा. गतौ साक्षाद् वृत्तिः प्रसिद्धा भवति। यदपि विव. √१दा इत्यस्याऽर्थसंगमने कृतप्रयासो भवति, तदपि हेयम्। अभ्यस्थोः नि. अर्थाऽविवेकमात्रप्रयोजितत्वादस्येति दिक्।

[m]) दस्यति>*दस्सति<दासति<√दास् इति नैप्र. √दस् इत्यस्य श्यन्नन्तस्य सतोऽग्रस्य शबन्ततया प्रतिभासमानः परिणामः द्र.। ननु √दस् इत्यस्याऽकर्मिका वृत्तिर् भवतीति। किं तत इति। √दास् इति धा.सकर्मकःसन् तत उक्तया नैप्र. परिणमेदिति। सत्यम्, न त्वसौ सकर्मकः, किं तर्हि, अकर्मक इति। कथममुष्य तत्र तत्र वा.कर्माऽभिसंबन्ध इति। 'अभि' इत्यनेन योगे सति सकर्मकत्वपरिणामादिति [वैतु. सा. GW. च √दस् इत्यस्य णिजन्तं वृत्तमिति (णि-लोपेऽभ्युपगम्यमानेऽप्युदात्तनिवृत्तिस्वरस्य दुर्बाधत्वे सति स्वरपूर्वसंक्रमस्याऽनुपपन्नत्वादित्यभिसंधेः); MW. √२दास् (यद्र.) इत्यनेन संभेदुकः; WW. १, ८१४ १दास- इत्यतः नाधा. इति च √?३*दास् इत्यस्य उपलब्ध्यर्थस्य (मूलतः √दिश् इत्यस्य वा √दृश् इत्यस्य वा सजन्मभूतस्य सतः) वृत्तमिति चाऽनध्यवसायं संकेतुकः]।

[n]) 'आविदेशति' इति ऋ (१०, १३४, २) पाभे.।

४,५, ८; शौ ५, ६, १०; १०, १–७; ७, ११३, २; १२, १, १४; पै ६, ११, १२; १२,९–११; १३, १–३; अभिदासात्[a] शौ १९, १८, १–१०; पै ७, १७, १–१०; अभिदासतु पै ५, २६, ४.
अभि-दासत्[b]– -†सतः ऋ १०, १०२, ३; १५२, ३; तै १, ६, १२,५; कौ २, १२१७; शौ १, २१, ३; पै २, ८८, २; –सते तै १,६,२,२;–सन् ¶मै १,५, १०;११; शौ ६,६६,१;–सन्तम् शौ ८, ३, २५; पै १६, ८,६.
अभि-दिप्सु- अभि√दभ् द्र.
?अभि√दिव्[c]
अभि√दिह्
अभि-दिग्ध[d]– -ग्धाः शौ ५, १८, ८.
अभि√२दी→दिदी, †अभि⋯दिदीहि ऋ ९, १०८, ९; कौ १, ५७९; २, ३६१; जै १, ५९,२; ३, ३०, ४.
¶अभि√दीक्ष्, अभिदीक्षते काठ २२, १३; अभिदीक्षन्ते तै ७, ४,८,१[२].
अभि√?[e]दीधि[e]
अभि⋯दीधय>या ऋ ३,३८, १; १०, ३२, ४; अभि(दीधय) ऋ १०, ३२, ४.
अभि√दीप्>दीपि
अभि-दीपयत्[b]– -यन् शौ ४, १९, ३; पै ५, २५, ३.
अभि√२दु
अभि-दुन्वत्[b]– -न्वन् शौ ५, २२, २.
¶अभि√दुह्
अभि-दुह्य काठ ६, ३[१]; क ४,२[४].
¶अभि-दु(ह्य>)ह्या[f]– -ह्या मै १, ८, ३.
†१अभि-द्यु[g]– -द्यवः ऋ १, ४७, ४; १२७, ७; १३४, २[२]; ३, २७, १; ६, ५१, १५; ८,७, २५; ८३, ९; १०, ७७, ३; ७८,४; ¶तै २, ५, ७,४; मै १, ६, १; जै ४, १, ७; –द्यवे ऋ ८, ७५, ६; तै २, ६, ११,२; मै ४, ११, ६; काठ ७, १७; –द्युभिः ऋ १,६,८; ५३,५; ८, ४,२०; मै २, २, ६; काठ १०, १२; शौ २०, २१, ५; ४०, २; ७०, ४; –द्युम् ऋ १, ११९, १०.
२अभि-द्यु[b]– -द्यु खि १, ३, ४.
अभि√१द्रा, अभि⋯द्रासत् ऋ ८, ४७, ७.
अभि√द्रु,अभ्यद्रवः ऋ १०, ७५,२.
अभि√द्रुह्>दुद्रुक्ष[i], ¶अभिद्रुह्यति तै २, २, ६, ३; मै २, १, २; ५, ६; काठ १०,३; १३,१; ¶अभिद्रुह्यति तै २, २, ६, २; मै २,१,४; ¶अभिद्रुह्येत् काठ १०, ३; १३, १.
†अभिदुद्रोह ऋ १, २३, २२; १०, ९, ८; मा ६, १७; का ६, ५,५; शौ ७, ९४, ३.
†अभिद्रुहत् ऋ १, ५, १०; शौ २०, ६९, ८; अभिद्रुहः शौ ९, ५, ४; पै १६, ९७, ३.
अभिदुद्रुक्षेत् काठ १०, ३; १३, १.
अभि-द्रु(→ध्रु)ह्[j]– -द्रुहे ऋ २, २७,१६; –ध्रुक् ऋ १,१२२,९.
• • [°द्रुह्- अन्°]
¶अभि-द्रुह्य[k] तै २, २, ६,२; मै २, १, ४.
अभि-द्रोह[l]– -†हम् ऋ ७, ८९,५; १०, १६४, ४; तै ३, ४, ११, ६; मै ४, १२, ६; काठ २३, १२; शौ ६, ५१, ३; –¶हात् मै ३, ७, १०; –¶हाय मै ४, ३, ४. [°ह- अन्°]
¶अभि-धोक्ष्यत्[m]– -क्ष्यन् मै २, १, २; ५, ६.
†अभि√धन्व्, अभि⋯अधन्विषुः ऋ ९, २४, २; कौ २, ३१२; जै ३, २५, ८.

---

[a]) 'अभिदासात्' इति पाठः? सात. च मुपा. द्र. ।
[b]) गस. शत्रन्त-कृत्-प्रस्व. (पा ६, २, १३९) ।
[c]) धातोरस्य सदसद्भावे विमृशः प्रमाणम् (तु. २अभि-द्यु- इत्यत्रत्ये टि. प्रथमः कल्पः) ।
[d]) कर्मणि क्तेऽनन्तरगति-स्वरः (पा ६, २, ४९) ।
[e]) संभाव्यमाना व्यु. यस्था. द्र. ।
[f]) गस. ल्यबन्त-कृत्-प्रस्व. (पा ६, २, १३९) ।
[g]) प्रास. बस. वोभयथाऽपि पूपप्रस्व. च (पावा २,२, १८; २४; ६, २,२) । उप. द्यु- यद्र. ।
[h]) नापू. प्राति. गत्यंशस्वराद् वस्तुतः प्राति. भिन्नमद उत वा प्रमाद-सुलभमिकार एवेति विषये विमृशो विमृष्टिः साऽवसरा स्यात् । प्रथमे कल्पे अभि√दिव् इत्यस्माद् यथायथं कृद्योगः द्र. । उत्तरे √दिव् इत्यनुपसृष्टात् प्रथमं कृद् भवति । ततः सिद्धवद्भूतेन कृता नाम्नाऽभेःसमासः ।
[i]) सनि 'एकाचः' (पा ८, २, ३७) इति प्राप्तस्य भष्त्वस्याऽभावश् छान्दसः द्र. ।
[j]) गस. उप क्विप् प्र. वशो भष्भावः कृत्-प्रस्व. च (पा ८, २, ३७; ६, २, १३९) ।
[k]) गस. ल्यबन्त-कृत्-प्रस्व.(पा ६,१,१९३;२,१३९)।
[l]) गस. उप. घञि थाथादि-स्वरः (पा ६, २,१४४)।
[m]) सस्व. कृते अभि-दासत्- द्र. । उप. द्विपूटि. दिशा भष्-भावः ।

अभि√धा→धिस्स, अभिधातम् ऋ १, १२०,८; अभिधेतन[a] ऋ ८, ६७, ५.

¶अभिदधाति तै ५, १, २, १; ¶अभि···दधाति क ३४, १; ¶अभि···दधति मै ३, ९, ६; अभिदधामि शौ ८, ८, ८; ९; पै १६, २९, ८; ९; अभि····दधामि शौ ७, ३८, १; अभि···धत्ताम् शौ ४, ३६, १०; अभि(धत्ताम्) शौ १३, १,२०; अभिधेहि काठ ४, १६; शौ ४,१६,७; पै ५,३१,२;३२, ८; १६, ९७, ४; अभिधत्तम् शौ ११, ११, ३; अभि····दधिध्वम् ऋ ७, ३४, ९[b]; अभ्युधत्त शौ ३, ११, ८; पै १,६१, १; ¶अभिदध्यात् काठ ३०, ९. अभि····अधित खि ५, ७, २, ८; मा २१, ४६; का २३, ५,४; मे ४, १३, ७[c]; काठ १८, २१; अभि····अहित[d] शौ ३, ११, ८; पै १, ६१, २; अभ्यधीताम् ऋ १०, ४, ६; अभि····अधाम् ऋ १०, १४५, ६; शौ ३, १८, ६†; पै १, ९८, ३.

¶अभिधीयते मै ३, ७, ८.

अभिधिस्सते ऋ १०, ८५,३०.

अभि-धा[e]- -धाः मा २२, ३; का २४, १, ३; तै ७, १, ११, १; मै ३, १२, १; काठ ४१, २.

अभि-धानी[f]- -नी ¶मै २, ६,५; ४, २, २; शौ ८, ११, ५; पै १६, १३३, १०. [°नी- अश्व°]

अभि-धाय[g] काठ १८, २१; शौ ८, ८, ५; ७; १९, ५०, ५; पै १४, ४, १५; १६, २९, ५.

अभि-हित,ता[h]- -तः ऋ ५,५०,४; काठ २३, ६; शौ ६, ६३, ३; ८४, ४; पै ८, ११, ४; -तम् शौ ९, ३, ८; -ताः शौ १०, १, ३०; पै १६, ३८, २; -ताय तै ७, ४, २२, १; काठ ४५, १; -†तौ ऋ १०, ८५, ११; शौ १४, १, ११. [°त- अन्°, श्रृप्र°]

अभि√१धाव्, अभिधावति ऋ ९, ६०,३; पै ४,२०,६; †अभि···· धावति ऋ ९, २८,४; ३७, ६; कौ २, ६३३; ६४७; जै ३, ५२, १; ५३,५; अभिधावामि शौ ६, ११९, ३; पै १६, ५०, ७; अभिधाव(?म)न्तु[i] पै १६, ७३, ४; ¶अभ्यधावन् मे ४, ६, १.

¶अभि√धिन्व्,अभिधिनोति[j] तै ६, ६, १०, २; मै ४, ६, १[2]; काठ २७, ५; २९, ६; क ४२,५; ४५, ७; अभ्यधिन्वन् काठ २७, ५; क ४२, ५.

अभि√धृष्→धर्षि, ?अभ्यधृष्णुवत् मै ४, ५, ९¶; ¶अभ्यधृष्णुवन् काठ २५, ६[2]; क ३९, ४[2].

अभिदाधृषुः[k] शौ १, २७, ३.

¶अभ्यधर्षयन्[l] मे १,१०,१६; काठ ३६, १०.

‡अभि-धृषे[m] मे २, ७, २; काठ १६, २.

अभि-धृष्णु- -ष्णवः पै ८, १२, ७.

अभि-धृष्णुवत्- अन्°

अभि√धी[n]

अभि-धीत[h]- -तः मा ८, ५४; का ९, ७, १.

अभि√ध्मा>धम,

*ɸअभि-धमत्- -मन्ता ऋ १, ११७, २१.

¶अभि√ध्यै, अभ्यध्यायत् तै १,५,

---

a) √धा>√*धे<>√*धि इत्यत्र तु.टि.√धा। यनि. प्रामाण्ये तु. 'निधेतन' सा. (ऋ १०,३७,१२); वैतु. स्क.दे.सा.(=या ६,२७ अनु)√धाव् इत्यस्यैतत् रू.इति।

b) अभिद् अत्र कप्र. भवतीति सा.। तदपि विमृश्यम्।

c) तैब्रा. तु. 'आधित' इति पा. भवति।

d) लुङि रू.भवति (तु.यस्थ.सा.,समीपवर्ति 'अभ्युधत्त' इति पदान्तरं च)। एस्थि. 'दधातेर्हिः' (पा ७,४,४२) इति यदनुशिष्टं भवति तदव्याप्तत्वादल्पीयो भवतीति द्र.।

e) गस. विजन्त-कृत्-प्रस्व. (पा ३, २, ७४; ६, २, १३९)। यथाऽनुपदमेव यम्यमानस्य ध्रियमाणस्य च विषये यन्तृत्वं धर्तृत्वं च श्रूयेते, तथाऽभिधीयमानस्य सतोऽभिधातृत्वेन श्रवणं स्यादिति कृत्वा कर्तरि प्र. इह इत्यभिसंधिः (तु.PW.;L४४०;अनु-ष्ठा- प्रमृ.; वैतु. MW., भा. उ. म. च कर्मणि क्विपा निष्पादुकाः)।

f) गस. ल्युडन्त-कृत्-प्रस्व.(पा ६,१,१९३;२,१३९)। स्त्रियां ङीप् प्र.।

g) गस. नापूटिदि. स्वरः।

h) गस. कर्मणि क्तेऽनन्तरगति-स्वरः (पा ६,२,४९)।

i) मुपा. संदेह-कवलितः द्र.।

j) यथाऽन्यथा सत्यपि सम्भवे पाप्र. अनुरोधपरोऽयं धा. निर्देशप्रकारो भवति, तथा यस्था. अस्योपरि च समानजातीयानाम् √इन्व् प्रमृ. धा. उपरि च टि. द्र.।

k) 'दाधृषुः' (<√धृष्) इति सा. पपाठ।

l) मुपा. उदात्ताऽनुपातित्वात् स्वरितो नास्ति। रू. नकारान्ततया सुबोधं च द्र.।

m) गस. केनन्त-कृत्-प्रस्व.(पा ६,१,१९७;२,१३९)। 'अभिमृशे' इति ऋ (२, १०, ५) पाभे.।

n) धा. व्यु. कृते तु. टि. √धा>√धी<√ध्यै।

९, ४; ५, ५, ४, १; ६, १, ३, ६; ४, ४, ३; अभ्यध्यायन् तै ७, २, ८, ६; अभिध्यायेत् तै १, ७, ४, ६.

अभिध्रुक्, अभि-प्रोद्युत्- अभि-√द्रुह् द्र.

¶अभि √ध्वंस्>ध्वंसि, अभिध्वंसयेत् काठ २७, ८.

अभि-ध्वंसयत्[a]- -यन् काठ ११,६. [°यत्- अन्°]

अभि √नक्ष्, †अभिनक्षति ऋ १, ९५, १०; पै ८, १४, १०; अभि···नक्षति ऋ २, २०, २; अभि···नक्षन्ति ऋ ६, ३४,३. अभि···ननक्षुः ऋ ५, १५, २.

अभि-नक्षत्[a]- -क्षन्तः ऋ २,२४, ६; ८, ९६, ५.

अभि-नक्षमाण[b]- -णाः ऋ १०, १७,९; शौ १८,१,४२†;४,४६.

अभि √नन्द्, अभिनन्दति शौ ९, २, २; पै १६, ७६, २.

अभि-नन्दत्[a]- -न्दन् शौ १९, ८, ३.

अभि-नभ्य[c]- -भ्यम् ऋ १०, ११९, १२.

¶अभि √नम्

अभि-नति- -तिम्, -त्यै काठ ८, १०; क ७, ६.

अभि √१नश्, †अभिनद् ऋ ७, १०४, २३; शौ ८, ४, २३; पै १६, ११, ३; अभि···नशत् ऋ ८, २०, १६; अभि···नशत् ऋ ४, २३, ४; अभिनशन् ऋ २, २७, १४; †अभ्या(भि-आ)-नट्[d] ऋ ६,४९,८; मा ३४,४२; का ३३, २,५; तै १, १, १४,२.

अभि-नि √क्रम्, अभि···न्यक्रमीः ऋ १०, ६०,६[e].

अभि √निद्>निनित्स, †अभि···-निनित्ससि खि ५, १५, ४.

अभि-नि √धा, ¶अभिनिदधाति मै ३, ८, ९; ४, ७, ९; काठ २५, ४; क ३९,१; ४०,१; ¶अभि-निदधाति मै ३, ८, ७; अभि-निदधामि मै ४, ७, ९; काठ ७, १३[2]; क ६, २[2]; अभिन्यदधात् काठ २५, ४; क ३९, १; ¶अभिनिदध्यात् मै ४, ७, ९.

¶अभि-नि √म्रुच्, अभिनिम्रोचेत् मै १, ८,७[2]; ३,६,९; ४, ५,१; काठ २३, २; क ३५,८.

अभिनि-म्रुक्त- सूर्य°

¶अभि-निर् √वप्, अभिनिर्वपति काठ २३, ९; क ३६, ६.

अभि-नि √वृत्, †अभि··निवर्तताम् ऋ १, ८९,२; मा २५, १५; का २७,११,२; मै ४,१४,२; पै २, ३०,१; अभिनिवर्तस्व शौ १०, १,७; पै १६,३५,७; अभि[f]··नि-वर्तस्व मा १२, ७; का १३, १, ८; काठ १६,८; अभि···निवर्तस्वम् मै ४, २, ५.

¶अभिनि-वर्तम्[g] तै ६, ४, ११, ४; काठ २७, ९[2].

अभि-नि √षद्

¶अभिनि-षण्ण[b]- -ण्णम् मै ३, ८, ७; ९, ६.

अभि-नि(स्→)ष् √कृ

अभिनिष्-कारिन्[i]- -रिणः शौ १०, १, ३१; पै १६, ३८, ३.

अभिनिष्-कृत[j]- -तात् शौ १०, १, १२; पै १६, ३६, २.

अभि-नि(स्>)ष् √१पत्

अभिनिष्-पतत्[a]- -तन् शौ ७, ६६, १.

अभि-नि √ह(<घ)न्, अभि[k]····नि (चित्[l])···जघान ऋ ६,१७,९.

अभि √नी, ¶अभिनयति मै २, २, ५; काठ १०, १०[2]; २०, ७; क ३१, ९; ¶अभ्यनयत् तै २, ५, २, ४.

¶अभि-नीति[m]- -त्यै तै ५,७,८,३; ६, ३, २, ३; ६, १, १; मै २, २, ७; काठ ११, २.

अभि-नेतृ[n]- -ता ऋ ४, २०,८.

अभि-नी(नि √इ)[o], अभि···न्येतु ऋ १०, १४९, ४.

---

[a]) गस. शत्रन्त-कृत्-प्रस्व. (पा ६,१,१८६;२,१३९)।

[b]) गस. शानजन्त-कृत्-प्रस्व. । शेषं नापू. द्र. ।

[c]) प्रस. सासस्व. (पा २, १, १४; ६, १, २२३) । वा. क्रिवि. द्र. । उप. यद्र. ।

[d]) मध्य आडागमो न त्व् आङुपसर्गः । अन्यथात्वे 'गतिर्गतौ' (पा ८, १, ७०) इत्यभेद् निघात-प्रसङ्गात् (तु. दे २, १८; वैतु. उ. म. च) ।

[e]) 'नि' इति स्वार्थप्रधानम् अव्य.इति सा.। तच्चिन्त्यम्।

[f]) वैतु. उ.म. च लक्षणे कप्र.'मा' इत्येतदन्वित इति।

[g]) गस.णमुलन्त-कृत्-प्रस्व.(पा ६,१,१९३;२,१३९)।

[h]) प्रास. पूपप्रस्व. (पा ६, २,२) । उप. प्रति द्वावपि नि. सासस्व. स. एकीभूयेव पूप. इत्युपचर्येयाताम् ।

[i]) गस.ताच्छीलिक-णिन्यन्त-कृत्-प्रस्व.(पा६,२,१३९)।

[j]) गस. कर्मणि क्तेऽनन्तरगतिस्वरः (पा ६, २,४९) ।

[k]) वैतु.सा.PW.प्रमृ. 'अभ्यो(भि-ओ)हलानम्' इति।

[l]) यथा 'चित्-' इति भावे निष्पन्नं प्राति. समासाऽनु-प्रवेशतोऽनुदात्तं सत् अव्य. इतीव कृत्वा व्यवहियेत, तथा यस्था. विनियमार्थं द्र. । तदनु प्रकृते बस. इवाऽवधेयः ।

[m]) गस. उप. भावे क्तिनि पूपप्रस्व. (पा ६,२,५०)।

[n]) गस. तृजन्त-कृत्-प्रस्व. (पा ६,१,१६३;२,१३९)।

[o]) न्यभी(नि-अभि √इ) इति सा. भिन्नक्रमः (तु. टि. अभिनि √क्रम्) ।

अभि√नुद्, अभिनुदति पै १, ७१, २; अभिनुदन्ति पै ६, १०, ४.

अभि-नेतृ- अभि√नी द्र.

१अ-भिन्न[a]- -न्नः तै १, ५, १०, ४; -न्ने ऋ ६, २८, २.

२अ-भिन्न[b]- -न्ने शौ ४, २१, २[c]†.

अभि-न्यु(नि√उ)ब्ज्, अभि···न्युब्ज शौ ८, ८, ६.

अभि√१पत्>पाति, ¶अभ्यपतन् मै २, १, ८; ४, ५, ६; काठ १०, ११; २६, १०; क ४१, ८. अभ्युपप्तत् शौ ६, १२४, २; अभ्यपप्तत् शौ ६, १२४, १; पै ९, १०, ८[d].

¶अभ्यपातयत् मै ४, १, ९; काठ ३१, ७; क ४७, ७.

अभि√२पत्[e], †अभि···पत्यते ऋ ८, १०२, ९; कौ २, २९८; जै ३, २४, १४.

अभि-पत्यमान[f]- -नः पै १३, १४, १७; -φनाः ऋ १०, १३२, ३.

अभि√पद्, अभिपद्यस्व पै १०, १२, १२.

अभि-पद्य[g] ऋ १०, ७१, ९.

¶अभि-परि√लिख्, अभिपरिलिखेत् काठ २४, ४; क ३७, ५.

अभि-परी(रि√इ), ¶अभिपरीहि मै १, ३, १२; अभि···परीहि[h] मा ७, १३; १८; का ७, ६, २; ७, ३.

अभि-पर्या(रि-आ)√कृ[i], अभि···ऽपर्याकरोः खि ५, १४, २.

अभि-पर्या(रि-आ)√वृत्, ¶अभिपर्यावर्तते मै १, १०, १७; २, १, १२; ३, ३, ४; काठ ३६, ११; अभिपर्यावर्ते पै १६, १३२, ३-६; ¶अभिपर्यावर्तत मै २, १, १२; ३, ६, ८; ४, २, १२; काठ २१, ६; क ३१, २१; अभिपर्यावर्तन्त शौ १५, ७, ४.

¶अभिपर्या(रि-आ)वर्त[j]- -र्तात् तै २, ४, १२, ३; मै २, ४, ३.

¶अभिपर्यावृत्य[g] मै ३, ८, १०.

¶अभि-पर्यू(रि√१ऊ)ह्, अभिपर्यूहति काठ २०, ९; क ३१, ११; अभिपर्यौहन् मै ४, ५, ८; ७, १; अभिपर्यूहेत् काठ २९, ८.

अभि√पश्, अभिपश्यति ऋ १, २५, ११; ९, ७३, ८; †अभि··· पश्यति ऋ ९, ९, ६; १०, ९; कौ २, ४७७; जै ३, ३६, २; अभि···पश्यतः ऋ ८, २५, ७; अभिपश्यन्ति पै १६, १५१, १०; †अभिपश्यथ ऋ १०. १३६, ३; पै ५, ३८, ३; अभि····अपश्यत् ऋ ३, ४८, ३; अभ्यपश्यन् खि १, ६, ६; अभ्यपश्यम् ऋ ८, ५९, ६.

अभि-पश्यत्[k]- -श्यतः शौ १०. ८, २४.

अभि-पश्यन्ती- -न्ती ऋ ७, ७५, ४.

अभि√२पा, अभिपाति ऋ १०, १, ३; अभिपासि ऋ ३, ९, ६; अभिपातु मा १३, १९; १४, १२; १५, ६४; का ३, २, ७; १४, २, ४; १५, ४, २; १६, ७, ६; तै ४, २, ९, २; ३, ६, १; ४, ३, ३; मै २, ८, १४[i]; काठ ३९, ३; ४०, ३; ५; अभिपाहि काठ ३९, २[i]; अभि-···पाहि मा ७, २०; का ७, ८, ३; तै १, ४, १०, १; ११, १; मै १, ३, १३; २७; काठ ४, ५; क ३, ४.

*अभि√पि, पी

*अभि-पित्[l]-

†अभि-पित्व[m]- -त्वम् ऋ ४, १६, १; ७, १८, ९; १०, ४०, २; शौ २०, ७७, १; -त्वे ऋ १, १२६, ३; १८६, १; ६; १८९, ७; ४, ३४, ५; ३५, ६; ५, ७६, २; ८, ४, २१; २७, २०; मा ३३, ३४; का ३२, ३, ५; कौ २, ११०३; -त्वेषु ऋ १, ८३, ६; शौ २०, २५, ६.

φअभि-पीप्यान- -नाः ऋ ७, ३६, ६.

अभि√पिश्, अभ्यपिंशत् काठ ३७, ९; पै ४, ३, २; †अभि···अपिंशन् ऋ १०, ६८, ११; शौ २०, १६, ११०.

अभि····पिपिश्रे ऋ ५, ६०, ४.

अभि√पू, ¶अभिपवते तै ३, २, ३, २; ४; ५, ४, ९, ४; मै ४, ७, ४;

a) तस. नञ्-स्वरः (पा ६. २, २)। उप. यद्र.।

b) बस. अन्तोदात्तः (पा ६, २, १७२)। उप. यद्र.।

c) 'अ-भिन्ने' इति ऋ (६, २८, २) पाभे.।

d) 'अभ्यपप्तानि>यनि.+तानि' इत्येवं मुपा.शोधः द्र.।

e) तु. PW. प्रभृ. (वैतु. GW. 'अभि' इति कप्र. वा स्यादित्यभिप्रयंश्चिन्त्यः। श्रियः प्रतीश्वरभावाव्यतिरिक्तस्योद्देशावर्थस्याऽनर्थकत्वादिति दिक्); वैतु. वें. सा. च √१पत् इत्यस्य निगमो भवतीति।

f) गस. शानजन्त-कृत्-प्रस्व. (पा ६, २, १३९)।

g) गस. ल्यबन्त-कृत्-प्रस्व.(पा ६,१,१९३; २,१३९)।

h) तु. उ.; वैतु. म. PW. प्रभृ. अभिः कप्र. इति।

i) भूयांसः पाभे. भवन्ति (तु. शौ २०, १२८, १३; शांश्री. १२, १६, १)। एषिव. पा. संस्कर्तृप्रयत्नविशेषसापेक्षो भूयस्तरामिव विमृश्यः द्र.।

j) गस उप. थलि थाथादि-स्वरः (पा ६,२,१४४)।

k) गस. शत्रन्त-कृत्-प्रस्व. (पा ६,१,१८६; २,१३९)।

l) *अप√पि>*अप-पित्- इत्यत्र टि. द्र.।

m) तस्य. कृते तु. टि. 'अप-पित्व-' इति।

काठ २१, १२; क ४४, ९.
अभि···पुनातु पै ९, २२, १.
¶अभि-पूर्व[a]- -र्वम् तै २,१,४,२;५,३,३,३[२]; ६,२,१,५; ७,२,४,३; ३,९,२[२]; ४,१,२[२]; ४,२[२]; मै ३,४,५; ८,३; काठ १९,११; २०,१२; १३; क ३१,१; १४; शौ ११,२,२२$; पै १६,१०६,२$.
अभि√पृ>पूरि, अभि···पृणध्वम्[b] ऋ ७,३७,१.
¶अभिपूरयति काठ ३६,१;
¶अभिपूरयेत् मै १,१०,७; काठ ३६,१; ¶अभि···पूरयेत् काठ ३६,१.
अभि-पूर्त[c]- -र्तम् शौ ९,५,१३; पै १६,९८,३.
¶अभि-पूर्य[d]- -र्यः मै १,१०,७[२].
अभि-प्र√चक्ष्
अभिप्र-चक्षे[e] ऋ १,११३,६.
अभि√प्रच्छ्
*अभि-प्रश्न[f]-
अभिप्रश्निन्[f]- -नम् मा ३०,१०; का ३४,२,२.
¶अभि-प्र√च्यु, अभिप्रच्यवते मै ३,१०,१; अभिप्राच्यवेताम् काठ २४,७; क ३७,८;
अभिप्राच्यवन्त मै ३,७,८; काठ २४,७; क ३७,८;
अभिप्रच्यवेत मै ३,१०,१.
अभि-प्र√जन्, अभि···प्रजायन्ते ऋ ५,१९,१.
¶अभि-प्र√ज्ञा>जा, अभिप्राजानीम मै १,५,९.
अभि-प्र√ण(<न)म्, अभि···प्र···नमन्क्षे ऋ ८,५१,८; खि ३,३,८.
¶अभि-प्र√णी(<नी), अभिप्रणयति काठ १२,१३[२].
¶अभि-प्रति√गृ>गृ, अभिप्रतिगृणीयात् तै ३,२,९,५.
¶अभि-प्रति√१धाव्, अभिप्रतिधावति, अभिप्रतिधावन्ति मै ४,६,४.
अभि√प्रथ्>प्रथि, अभि···अप्रथेथाम् कौ ३,४,८; जै २,२,१.
अभिपप्रथे ऋ ९,८०,३.
¶अभिप्रथयति तै २,६,३,४.
अभि-प्रथत[g]- -थता पै २,२५,५.
¶अभि-प्र√पद्, अभिप्रपद्यते, अभिप्रपद्यते मै ४,६,७; अभिप्रपद्याते काठ २९,२[२]; क ४५,३[२]; अभिप्रापद्येताम् काठ ३०,१[२]; क ४६,४[२]; अभिप्रपद्येयाताम् काठ २८,२[२]; क ४४,२[२].
अभिप्र-पाद- अन्°
अभि-प्र√भञ्ज्
अभिप्र-भङ्गिन्[h]- -ङ्गिणः ऋ ८,४५,३५.
अभि-प्र√मन्, अभिप्रमन्वते शौ ६,८४,१.
अभि-प्र√मन्द्, अभिप्रमन्दुः ऋ ८,१२,१३; अभि···प्रमन्दुः ऋ ७,३३,१.
अभि-प्र√मृश्, अभि···प्रमृश ऋ ८,२१,१६[i]; ८१,६.
अभि···प्र···मृक्षः ऋ ४,३०,१३.
अभि-प्र√मृ
अभिप्र-मुर्[j]- -रा ऋ १०,११५,२.
¶अभि-प्र√२यम्>च्छ्, अभि···प्रयच्छति काठ ३६,१३.
¶अभि-प्र√या, अभिप्रयाति मै २,१,१[२]; २; ३,२,२; काठ ९,१७.
अभिप्र-यात[k]- -यान् मै २,१,१[२]; २; काठ ९,१७.
अभिप्र-यायिन्[l]- -यी काठ २०,११–१३; २१,१; २; क ३१,१३–१५; १७. [°यिन्- उत्तरतस्°]

a) अस.सास्व.(पा ६,१,२२३)। उप.यद्र.। वा.क्रिवि.।
b) अभिम् कप्र. मन्वानाः PW. प्रमृ. चिन्त्याः। साध्वन्वयाऽन्तरादर्शनात् (तु.सा.)। तिङि 'श्ना, श' इति विकरणद्वयम्।
c) कर्मणि क्तेऽनन्तरगति-स्वरः (पा ६,२,४९)।
d) गस. क्यबन्त-कृत्-प्रस्व.(पा ६,१,१६२;२,१३९)।
e) गस. केनन्त-कृत्-प्रस्व. (पा ६,१,१९७;२,१३९)।
f) नाउ. व्यु. औपयिकः संकेतो भवति। मत्वर्थीय इनिः प्र. (पा ५,२,११५) तत्-स्वरश्च।
g) अन्नन्तं प्राति.। इहैतदन्तानां त्रयाणां मन्त्राणामेकवाक्यतयाऽन्वयः द्र.।
h) गस. उप. कर्तरि घिनुण् प्र. उसं.। कृत्-प्रस्व. (पा ३,२,१४२; ६,२,१३९)।
i) 'इळा चिदर्युः (पा१<१अरि-; वैतु. सा. प्र१ <अर्यु-) प्रमृशामि, आ भर' इत्येवं द्वि-यतिको जागतः पादः द्र. (वैतु. सा. 'अभि' इति ओ. अव्य. इतीव कृत्वा 'आभर' इत्यनेन योजुकः)।
j) गस. क्विबन्त-कृत्-प्रस्व. (पा ६,२,१३९)। एतत् प्राति. <√१मुर्छ् (तु. सा. PVS. VVS.) इति वा, <√मुर् तुदा. (तु.सा.) इति वा, <√मृ(=>√मृण् तु. PW. GW. ORN. MW.) इति वा यत् परेषां विप्रतिपन्नाः व्यु. भवन्ति, तच्चिन्त्यम्। प्रकृते त्यागविसर्जनद्रावणप्रकारकाऽर्थकस्य यनि.√मृ इत्यस्यैवाऽर्थाऽनुगमदर्शनात् (तु. eng. √pour) इति दिङ्मात्रम्।
k) गस. क्तान्त-कृत्-प्रस्व. (पा ६,२,१३९)।
l) गस. णिन्यन्त-कृत्-प्रस्व. (पा ६,२,१३९)।

¶अभि-प्र √युज् , अभिप्रयुङ्क्ते मै २, १, १०; काठ १०, १; १२, ३; १३, ४; ८.

अभिप्रायुङ्क्त मै २, १, ७.

अभि-प्रव- अभि √प्रु द्र.

¶अभि-प्र √वृत् > वर्ति, अभिप्रवर्तयेत् मै ४, १, १.

अभि-प्रश्निन्- अभि √प्रच्छ् द्र.

¶अभि-प्र √स्कन्द् > स्कन्दि, अभिप्रस्कन्दयति मै ४, ६, ४; ९.

अभि-प्र √स्था, अभि····प्र···अस्थात् ऋ १, ७४, ८.

†अभि-प्र √हन्, अभिप्रघ्नन्ति ऋ ६, ४६, १०; शौ २०, ८३, २.

अभि-प्र √२हा, अभि···प्रजिहीते[a] खि ५, १०, ४; शौ २०, १२७, १०.

अभि-प्र √हि

अभिप्र-हि(त >)ता[b]- -ताम् शौ १०, १, १५.

¶अभि-प्र √हृ, अभिप्रहरति मै ३, २, ५.

अभिप्रह्रियते मै ३, २, ५.

अभि-प्रा(प्र √आ)प् > प्रेप्स

?अभि-प्रेप्सी[c] पै १५, १५, ८.

अभि √प्री

†अभि-प्री[d]- -प्रियः ऋ ९, ३१, ३; -प्रियम् ऋ १, १६२, ३; मा २५, २६; का २७, १२, ३; तै ४, ६, ८, १; मै ३, १६, १; काठ ४६, ४.

अभि √प्रु, †अभिप्रवन्त ऋ ४, ५८, ८; मा १७, ९६; का १९, १, ९; काठ ४०, ७; पै ८, १३, ८.

¶अभि-प्रव- -वान् काठ ३३, ८.

†अभि √प्रुष्, अभिप्रुष्णुते ऋ ६, ७१, १; १०, २३, ४; शौ २०, ७३, ५.

?अभि √प्रुषाय[e], अभि···प्रुषायति ऋ १०, २६, ३.

?अभि-प्रेत[f]- -तम् पै १, ४७, २.

अभि-प्रे(प्र √२इ)ष्, अभिप्रेष्यामि शौ १६, ७, २.

¶अभि-प्रो(प्र √उ)क्ष्, अभिप्रोक्षेत् मै १, ८, २.

अभिप्रो(प्र-उ)क्ष्य[g]- -क्ष्यः मै १, ८, २.

¶अभि-प्रो(प्र √ऊ)र्णु, अभि····प्रोर्णुवीत काठ २६, १; क ४०, ४.

¶अभि √प्लु

अभि-प्लव[h]- -वः तै ७, १, ४, २.

अभि √बाध्, अभिबाधते ऋ ८, ५, ३४.

अभि-बुभूषु- अभि √भू द्र.

अभि √भञ्ज्

अभि-भङ्ग[i]- -ङ्गाय ऋ २, २१, २.

†अभि-भ(ञ्जत् >)ञ्जती[j]- -तीनाम्[k] ऋ १०, १०३, ८; मा १७, ४०; का १८, ४, ८; तै ४, ६, ४, ३; मै २, १०, ४; काठ १८, ५; क २८, ५; कौ २, १२०६; शौ १९, १३, ९. पै ७, ४, ९.

अभि-भर्तृ- अभि √२भृ द्र.

अभि-भवु-, अभि-भवन्ती-, अभिभवितुम् अभि √भू द्र.

अभि √भा

अभि-भा[l]- -भा ऋ २, ४२, १; -भाः काठ ४०, १०; शौ १, २०, १; ५, ३, ६; ११, २, ११; १८, ४, ४९; १९, ४४, ७; पै १५, ३, ७; १६, १०५, १; -भाम् शौ ४, २८, ४; पै ४, ३७, ४.

अभि √भाष्, अभिभाषयाः मा २३, २३; का २५, ६, ३.

अभि √भू > बुभूष, ¶अभिभवति मै १, ५, ११; २, १, १; काठ ९, १७; ¶अभि···भवति मै १, ४, १२; ४, १, १२; काठ ७, ९; ३१, ९; क ५, ८; ४७, ९; ¶अभि···भवन्ति तै ७, ४, ७, १; मै १, ६, ३; अभि···भवाति ऋ ५, ३७, ५; †अभि···भवासि[m] ऋ ४, ३१, ३; खि ६, ३, ४; मा २७, ४१; ३६, ६; का २९, ५, १०;

---

[a]) अभिः कप्र. वा स्याद् गतिर् वेत्युभयी तद्-गतिः सुवचा द्र.। ननु तथात्वेऽर्थेऽप्यभेद इत्यपि समानं सुवचमित्यधिकम् ।

[b]) कर्मणि क्तेऽनन्तरगति-स्वरः (पा ६, २, ४९) ।

[c]) संस्कर्तृ-प्रयत्नान्तरसापेक्षस्थलीयत्वाद् दुरूहः पा. द्र.। तथाहि तिङि लुङि सिप्य् एतच्छन्दरूपं भवत्युताऽऽहो कृतो नामीभूतस्य स्त्रियामेतद् भवतीति चिन्त्यम् ।

[d]) गस. क्विबन्त-कृत्-प्रस्व. (पा ६, २, १३९) ।

[e]) वैतु. सा. 'अभि' कप्र. इति कृत्वा 'अस्माम्' इत्युपक्षेपुकः । √प्रुषायु इत्यस्य व्यु. यद्र. ।

[f]) दुरूह इति कृत्वा पा. भूयोविमर्शसापेक्षः द्र.।

[g]) गस. ण्यदन्त-कृत्-प्रस्व.(तु.पा ६, १, २१४; २, १३९)।

[h]) गस. उप. अप् प्र. थाथादि-स्वरः (पा ३, ३, ५७; ६, २, १४४) ।

[i]) गस. उप. कर्तर्य् अच् प्र.। न्यङ्क्वादित्वात् कुत्वम् । नापूटि. स्वरः द्र. (पा ७, ३, ५३) ।

[j]) गस. शत्रन्त-कृत्-प्रस्व. । स्त्री. ङीब् उदात्तः (पा ६, २, १३९; १, १७३) ।

[k]) 'ह्रस्वनुड्भ्यां' (पा ६, १, १७८) इति नाम उदात्तता ।

[l]) अनु √ध्यै > अनु-ध्या- इत्यत्र टि. द्र. ।

[m]) 'इकः' (पा ६, ३, १३४) इति संहितायां दीर्घः ।

३६, १,६; मै २, १३,९; ४, ९, २७; काठ ३९, १२; कौ २, ३४; जै ३, ४, ५; शौ २०, १२४, ३; पै ४, २७, ६$; ¶अभिभवाम तै ६, ३, १०,५; ¶अभ्यभवत् मै १, ४, १२; ४, १,१२; काठ ३१,९; क ४७,९; अभि···अभवत् ऋ २, २२,२; तै ७, ४,७,१¶; कौ २,८३८†; अभि(अभवत्)[a] शौ १०, २, १८; पै १६, ६०, १०; ¶अभ्यभवन् तै ६, २, २, ७; ८, १; ३, ७, १; काठ १९, २; १०; क २९, ८; ३०, ८; अभ्युभवः शौ ६, १२९, २; ¶अभ्यभवम् काठ ७,६; क ५,५; ¶अभि···भवेयम् तै ७, ४, ७, १; ¶अभिभवेम तै ६, २, ८, १; अभि···भवेम ऋ १०, ५९,३. अभि···बभूव मा ३८, १७; का ३८, ४, १; तै ४, १, ६,३; मै ४, ९, १; †अभि···बभूव ऋ ४, १६, ५; शौ २०, ७७,५; अभि[2]···बभूव ऋ ३, ५९, ७; †अभि···बभूथ ऋ ८,९८,५; कौ २, ५९८; जै ३, ४८, १४; शौ २०, ६४, २; ¶अभिभविष्यन्ति काठ ३१, ८; क ४७, ८; ¶अभिभविष्यसि मै १, ४, १२; ¶अभिभविष्यथ तै २,४, २, १; ¶अभिभविष्यामः काठ १०, १०; अभि···भूयासम् मै १, ५, ४; ११; काठ ७, २; १२, २; क ५, २; †अभि···भुवत् ऋ ८, ३१, १५-१८; ९२, ६; तै १, ८, २२, ४; मै ४, ११, २[4]; काठ ११, १२[4]; अभि···भुवत् ऋ २, २२, ४; अभ्यभूत् मा २८, २१; का ३०, २, १०; मै २, ६, १२; ४, ४,६; काठ १५, ८; अभि···अभूत् तै १,८, १६,२[b]; अभिभूत् शौ ७, ३६, ३; अभि···भूत् ऋ १, १७८, ४[c]; शौ ५, ११, ७; पै ८, १, ७; †अभि···भूत् ऋ १०, ३, २; ९९, ३; ११; कौ २, ८९७; जै ४, १३, १०; शौ २०, ६७, २; अभि···भुवः ऋ १, ८६,५; कौ १, ४६६‡[d]; जै १, ४८, ६‡[d]; †अभि···भूः ऋ ७, २१, ६; तै ७, ४, १५, १; काठ ४४, ४; अभि···अभुवम् पै १, ६०, १; अभि[2]···भुवम् ऋ १०, ११९, ८.

φअभि-बुभूषु- -षुम् पै १, ७३, ३.

अभि-भव[e]- -वः मै २, ७, २०; शौ १, २९, ४; -वम् पै ४, २७, ५; १३, ३, १३[f].

अभि-भव(त्>)न्ती[g]- -न्तीम् पै १६, १००,८; -न्तीम्-न्तीम् शौ ९,५, ३६.

¶अभि-भवितुम्[h] तै ६, ४, १०, १.

अभि-भु[i]- -भवे काठ ३५, १०; क ४८, ८; -भुम् शौ १०, ६, २९.

अभि-भू[j]- -भुवः काठ ३९, १; -भुवम् शौ ९, ५, ३६; -भुवे ऋ २, २१, २; मा २९, ३०; का २४, १७, १; काठ ३४, ४[2]; ३५, १०[2]; क ४८, १२[2]; -भूः ऋ १, १००, १०; ८, ८९, ६; ९७, ९; ९८, २; १०, १५३, ५; १६६, ४; मा १०, २८; का ११, ८, ३; तै १, ६, २,१[2]; १०, १[2]; २, ३, ९, १; ४, ३, २; ४, ३, ३, २; मै १, ५, ४; ११; २, १, ११; ३, २[2]; काठ ७, ९; १०, ७; १२, २; ३९, ७; क ५, २; †कौ २, ३७६; ७८०; जै ३, ३०,१९†; शौ २, २७, १; ६, ९७, १[4]; ९, ५, ३६; ११, १, ६; १४, २, १९; †२०, ६२, ६; ९३, ८; पै १, ६०, ३; २, १६, १; १६, ८९, ६; -भ्वे मै २, १३, १७; ३, १२, ११; १४.

†अभिभू-तर[k]- -रम् ऋ ८, ९७, १०; कौ १, ३७०; २, २८०; जै १, ३९, १; ३, २३, १२; शौ २०, ५४, १.

अभि-भूति[l]- -तये पै ७, १८, ६; -†ति ऋ ४, २१, १; ४१, ४; १०, ७६, २; मा २०, ४७; का २२, ५, १; -तिः ऋ ८, १६,८;

---

a) वैतु. W. प्रतिमानाऽर्थे कप्र. 'पर्वतान्', 'कुर्माणि' इत्युभयाऽन्वितः ।

b) भा. अभिम् कप्र. अपि विकल्पेनाऽऽह ।

c) पद्मान्तरेऽनर्थक इत्यपि सा. प्रतिपेदे । तत् द्र. ।

d) अभि···भुवत्' इति ऋ (२, २२, ४) पामे. ।

e) गस. उप. कर्तर्य् अच् प्र. । थाथादि-स्वरः (पा ६, २, १४४) ।

f) '-भुः' इति शौ (१, २९, ४) पामे. भवति ।

g) गस. शत्रन्त-कृत्-प्रस्व. (पा ६,१,१८६;२,१३९)।

h) तुमुनि प्र. 'तादौ-' (पा ६, २, ५०) इति पूपप्रस्व. ।

i) गस. उप. डुः प्र. उसं., कृत्-प्रस्व. (पा ३, २, १८०; ६, २, १३९) ।

j) गस. क्विबन्त-कृत्-प्रस्व. (पा ६, २, १३९) ।

k) तरपः पित्वाभिघाते स्वरः पूर्वाऽवस्थः ।

l) गस. उप. क्तिनि पूपप्रस्व. (पा ६, २, ५०) ।

ते ३, २, ५, १; ४, ४, १२, १; मै ३, १६, ४; काठ २२, १४; शौ ६, ९८, २; पै १५, १, ३; -तिम् ऋ १, ११८, ९; ४, ३८, १; ९; -†॰ते ऋ १, ५३, ३; ६, १९, ६; १०, ८४, ६; १३१, १; शौ २०, २१, ३; १२५, १; पै ४, १२, ६[a]; -त्यै ते ३, १, ७, १; ७, ५, ५, १; ¶काठ १९, २; १०; ¶क २९, ८; ३०, ८. [°ति-भ्रातृव्य°]

¶अभिभूति-मत्- -मत् काठ ८, १; क ६, ६.

†अभिभूत्यो(ति-ओ)जस्[b]- -जसम् ऋ १, ५२, ७; मै ४, १२, ३; -जाः ऋ ३, ३४, ६; ४८, ४; ४, ४२, ५; ६, १८, १; १०, ८३, ४; मै ४, १२, ३; शौ ४, ३२, ४; २०, ११, ६; पै ४, ३२, ४.

अभि-भूव[c] ऋ ३, ४८, ४; ते ६, २, ८, १¶.

अभि-भूव[d]- -याय शौ १९, ३७, ३; पै १, ५४, ४.

†अभि-भूव(र>)री[e]- -री ऋ १०, १५९, ५; ६; पै २, ४१, ५.

अभि√रभ्

अभि-भर्तृ[f]- -र्ता पै ५, ११, ४.

अभि-मज्मन[g]- -ज्मना खि २, ८, ३.

अभि√मद्, †अभि···मदत>ता[h] ऋ १, ५१, १; कौ १, ३७६; जै १, ३९, ७; अभि(मदत) खि १, १, ४; अभि···अमदन्[i] ऋ ३, ३१, १०.

अभि√मन्, अभिमन्यते ऋ १०, ८६, ९; ¶ते १, ६, ७, ४; ३, १, ९, ६; ७, ५, १५, २; काठ २२, १२¶; क ३५, ५¶; शौ २०, १२६, ९†; पै १२, ७, १०; अभिमन्यते मै ४, ३, ८¶; शौ ६, ६, १; अभि··· मन्यते शौ ५, १९, ९; पै ९, १७, ५; अभिमन्यन्ते ते ३, ४, ९, ३¶; पै १२, ७, १०; ¶अभिमन्यन्ते मै ३, ९, ७; अभिमन्याते ऋ १०, २७, ११; ¶अभ्यमन्यत ते ३, १, ९, ६; काठ ३०, १०; क ४६, ८; ¶अभ्यमन्यन्त काठ १३, ८; ¶अभिमन्येत ते १, ६, ७, ४; ७, ५, १५, १; काठ ६, ७; १०, ६; ७; २२, १२; क ४, ६; ३५, ५.

¶अभिमंस्ये ते ३, १, ९, ६; अभिमंस्त शौ ८, १, १२; पै १६, २, २; अभिमांस्त शौ ११, २, ८; पै १६, १०४, ८; अभिमंस्थाः मा १३, ४१; का १४, ४, ४; काठ १६, १७; शौ ९, ५, ४; पै १४, ३, ६; १६, ९७, ३.

अभि-म(न्य>)न्या- -न्याः पै १२, ७, १०[j].

अभि-मन्यु- -न्युना पै ५, ४, १३[j]; -न्यूनाम् पै १६, ७०, ६.

अभि-मान- बहुल°

¶अभि-मानुक[k]- -कः मै १, ६, ४. ११; ३, १, ३; ७, १०; ९, १; [°क- अन्°]

अभि-मनस्[l]- -नसः काठ ११, ६.

अभि√मनस्य[m], अभिमनस्येत शौ ११, ३, २५; पै १६, ५४, ११.

अभि√मन्त्र(<मन्त्र-), ¶अभिमंत्रयते मै ४, १, २; ३[2]; २, ११; ४, ३; काठ १९, २; २५, ८; १०; ३१, २; क २९, ८; ४०, १; ३; ४७, २; ¶अभिमन्त्रयन्ते काठ १२, ११; †अभिमन्त्रये ऋ १०, १९१, ३; पै १, ५३, ५; अभिमन्त्रयध्वम् मै २, २, ६‡[n]; पै १, ५३, ४; ¶अभिमन्त्रयेत ते १, ६, ८, ३; ७, १, १; ३, १, २, १; ८, ३; मै १, ४, ९; ८, ८[2]; ९; ३, १, ३; ८, ६; ४, २, ८[4]; १०; ४, ३; ८, ७[2]; काठ २३, ५[2]; ३४, १८.

अभि√मन्द्, अभि...मन्दसे ऋ १०, ५०, २.

अभि···अमन्दिषुः ऋ ८, ५०, ३; खि ३, २, ३.

---

a) 'सहभूते' इति शौ (४, ३१, ६) पामे. ।

b) बस. पूपप्रस्व. (पा ६, २, १) । उप. यद्र. ।

c) गस. क्यबन्त-कृत्-प्रस्व.(पा ६, १, १९३; २, १३९)।

d) गस. क्यबन्त-कृत्-प्रस्व. । शेषं नाउटि. द्र. ।

e) गस. क्वनबन्त-कृत्-प्रस्व. (पा ६, २, १३९) ।

f) तृजन्तं प्राति. । पा. संदिग्ध-स्थलीयः द्र. ।

g) गस. कृत्-प्रस्व. (पा ६, २, १३९) । उप. यद्र. ।

h) तु. 'अभुमदन्ति वाजैः' ऋ (१, १७३, ७) इति यत्र समानः वा. भवति ।

i) 'त्वम्' इत्येतत् यनि. कर्म सद् यद् 'अभि' इत्येतेन कप्र. सताऽन्वितमिति सा. MW., G.(तु. VVS ३८) च, तच्चिन्त्यम् ।

j) समस्तं वैतत् यनि. प्राति. उताऽऽहो 'जिघांसति' इत्याख्यातेनाऽभेः संबन्ध इति विवेक्तुं दुःशकमिति द्र. ।

k) गस. उकञन्त-कृत्-प्रस्व. (पा ३, २, १५४; ६, १, १९७; २, १३९) ।

l) बस. पूपप्रस्व.(पावा २, २, २४; पा ६, २, १)। उप. यद्र.।

m) √मनस्य इत्यस्य व्यु. √मन्>मनस्- इति यद्र. ।

n) 'अभि-मन्त्रये' इति ऋ (१०, १९१, ३) पामे. ।

अभि-मृृशत्- अभि√मृश् द्र.

अभि√मा

अभि-मा[a]- -मया मै १, ४, ११; काठ ५, ४; ३२, ४; -¶मा मै १, ४, ११; काठ ३२, ४; ३४, १४.

*अभि-मात[b]-

अभि-मातिन्[c]- -नम् ऋ १, ८५, ३.

अभि-माति[d]- -तयः ऋ १, २५, १४; शौ २, ७, ४; -†तये ऋ ८, ३, २; कौ २, ७७२; -ति ऋ ५, २३, ४; -तिः ऋ १०, ६९, ५; तै २, १, ३,५¶; ¶मै २, ५, ८[२];९[२]; काठ १३, ३[२]¶; -तिम् ऋ ८, २५, १५; १०, ८४, ३; १०२, ४; तै २, १, ३, ५¶; ¶मै २, ५,८[२];९[२]; शौ ४, ३१,३†; १९,३२,६; पै ४, १२, ३†; ५, १, ७; १२, ४, ६; -†तिषु ऋ ३, ३७, ७; शौ २०, १९, ७; -तीः ऋ ३,२४, १; ६२, १५; ८, २४, २६; १०, १८, ९; ११६, ६; मा ९, ३७: का ११, १, ३; १४, २, १३; मै २, २, १०[३]¶; ४,१२, ३; १४, १२; जै ४, २५, १†; शौ १८, २, ५९†.

अभिमाति-जित्[e]- -जित् मा २७, ३; का २९, १, ३; तै ४, १, ७, २; मै २, १२, ५; काठ १८, १६; क २९, ४; शौ २, ६, ३; पै ३, ३३, ३.

अभिमाति-षा(<सा)ह्[f]- -†षाहः ऋ १,९१,१८;२,४,९; ६,७,३;६९,४; मा १२, ११३; का १३, ७, १२; तै ४, २, ७, ४; मै २, ७, १४; काठ ४, १६; १६, १४; ३७, ५; क २५, ५; कौ ३, ३, २; जै २, १, २; -षाहम् ऋ १०, ४७, ३; १०४, ७; तै १, २, ७, १; ४, ७,१४,३†; मै ४, १४,८†; काठ २, १५; -षाहे[g] तै ५, ७, २,३; मै २,२,१०¶; १३,१७; ३, १२, १४; काठ १३, १५.

अभिमाति-षाह्[h]- -हः ऋ १०, ८३, ४; मै ४, १२, ३†; शौ ४, ३२, ४†; ५, ३, ९‡[i]; २०, २;११; पै ३, २७, ३; ४, ३२,४†; ५,४,८‡[i]; ९,२४,२; ११; -हम् ऋ १०, १२८, ७; काठ ४०, १०†; पै १०, ४, १२.

†अभिमाति-षाह्य[j]- -ह्ये ऋ ३, ३७, ३; मै ४, १२, ३; शौ २०, १९, ३.

अभिमाति-हुन्[k]- -घ्ने[l] मा ६, ३२; ३८, ८; का ६, ८, ३; ३८, २, २; तै १, ४, १, १; २, १, ३, ४¶; मै १, ३, ३; २, २, १०¶; ¶५, ८;९; १३, १७; ३, १२, १४; काठ ३, १०; १३, ३; क २, १७; -†हनम् ऋ ३, ५१, ३; तै २, १, ३, ५¶; मै ४, १२, ३; काठ ३९, ५; -हा ऋ ९, ६५, १५; मा ५, २४; १२, ५; का ५, ६, ३; १३, १, ६; तै १, ३, २, १; ६, ५, २; ७, ५, ४; ४, २, १, १; ५, २, १, १; मै १, २, १०; २, ७, ८;

---

[a]) सस्व. कृते तु. टि. अनु√ध्यै>अनु-ध्या- ।

[b]) प्रास. उप. भावे क्ते परत इकारादेश-विकल्पः उसं. पूपप्रस्व. च (पा ७, ४, ४१; ६, २, २) ।

[c]) मत्वर्थीय इनिः प्र. तत्स्वरश्च [पा ५, २,११५; तु. सा. ऋ ५,२३,४; वैतु.सा.PW. प्रभृ. अभि√मन् इति]।

[d]) उभयथा निगमा भवन्ति । भाव इति च वि. वा विशेष्यगर्भ वि. सच् शत्रुपर्यायो वेति च । प्रथमे कल्पे स्त्री. च प्रास. पूपप्रस्व. च उप. क्तिनि धा. एपूटि. दि. इत्वाऽभावश्च द्र. । अथ द्वितीये कल्पे विशेष्यलिङ्गता च बस. पूपप्रस्व. चेत्येव विशेषः द्र. [वैतु. सा. PW. प्रभृ. <अभि√मन् इति (वैतु. सा. ऋ ५, २३, ४ हिंसक-पर्यायतया भाषमाणः)] । यत्तु GW. नापू. व्यु. एतन्मूल-तामातस्थे, तन्नाऽऽद्रियेत । यनि. भावे क्तान्तत्ववचने लाघवादिति दिक् ।

[e]) उस. क्विबन्त-कृत्-प्रस्व. (पा ६, २, १३९)।

[f]) सोपपदात् √सह्+ कर्तरि ण्विः प्र., कृत्-प्रस्व. च (पा ३,२, ६३;६,२,१३९)। ऋ. शौ. च पपा. उप. 'सह्-' इति ह्रस्वोपधं भवति, तद् विमृश्यम् ।

[g]) उप. आदाय 'सावेकाचः' (पा ६, १, १६८) इति विभक्तेरुदात्तत्वं मा भूत्। नित्यसमासे तदप्रवृत्तेः। 'अन्तोदात्तात्' (पा ६, १, १६९) इत्यनित्यसमासविषयत्वेन विकल्पितत्वात् ।

[h]) उप. अण् प्र. (पा ३,२,१)। सस्व. कृते एपूटि.द्र.।

[i]) 'अभिमातिषाहुम्' इति ऋ (१०, १२८,७) पाभे.।

[j]) उस. उपप्रस्व. । उप. चाऽधिकरणार्थीय-ण्यदन्तं सदाद्युदात्तम् उसं. (पा ६, १, २१४) । यद्वा पाप्र. √सह् इत्यत्र √*साह् (यद्र.) इत्यस्यापि समावेशाद् यत् प्र. (पा ३, १, ९९) । पपा. एपू. नापू. च दि. उप. ह्रस्वप्रथमस्वरं भवति । तत् सर्वत्राऽर्वाक्तन-लौकिकप्रयोगाऽपेक्षया तदनुवादमात्रं स्यादिति विमृश्यम् ।

[k]) तु. टि. 'अभिमाति-जित्-' इति ।

[l]) उदात्तनिवृत्तिस्वरेण विभक्तिरुदात्ता (पा ६,१,१६१)।

४, १४, १२[४]; काठ १६, ८; ३४,१५; क २,५; पै १,६९,२.

अभिमातिघ्नी- -घ्नीः काठ ३९, १.

अभि-मानुक- अभि√मन् द्र.

अभि√मिह्, ?अभिमेहताम्[a] शौ १९, ८, ५.

अभि√मुच्>ञ्च्, अभिमुञ्चताम् पै २, ११, ५.

अभि√मुद्

*अ(भि>)भी-मोद्[b]-

अभीमोद-मुद्[c]- -मुदः शौ ११, ९, २६; १०, २४; पै १६, ८४, ८[d]; ८७, ४.

¶अभि√मृ

अभि-मृत[e], ता- -तम् क ३९, ४; -ता काठ ८, २; क ६, ७; -तायाम् मै ४,'५,९.[°त- अन्°]

अभि√मृश्, अभि…मृशते ऋ १, १४५, ४; ¶अभिमृशति तै १, ५, ८, २; २, ६, ५, ६; ५, २, ७, ३; ४, १०, १-३; मै ३, २, ५; ६; ४, ७; ४, ८, ९; काठ २०, ५; २२, १[२]; ३१, १५; ३२, २; क ३१, ७; पै १६, १२६, १; ४[२]; ¶अभिमृशति तै १, ७, ३, ४; अभिमृशामसि शौ ३, २४, ६; ४, १३, ७‡[f]; पै ५, १८,८‡[f]; ३०, ८; अभि…मृशामसि ऋ १०, १७३, ६; ¶अभ्यमृशत् तै ५, ५, २, ४; ¶अभिमृशेत् तै २, ४, ३, ३; ३, १, ६, १; २, १, ३; ५, ५, २, ४; ४, ४; ७, १, १; ३; मै १, ४, ५; १२; ५, १२; ९, ५[४]; ८; काठ ९, १४[२]; १०, ७; २२, ८[२]; क ३५, २.

अभिमृक्षः तै ४, २, १०, १.

ɸअभि-मर्मृशत्[g]- -शत् ऋ ३, ३८, १.

अभि-मर्शन- शिव°

†अभि-मृशे[h] ऋ २,१०,५; मा ११, २४; का १२, २, १३; तै ४, १, २, ५; क ३०, १.

¶अभि-मृश्य[i]- -श्यः मै ४, ६, ६[२].

अभि√म्लै

अभि-म्लातवर्ण- अन्°

अभि√यज्, ¶अभियजते मै १, ४, ५[२]; ८; १०, ८; ३, ८, ७; ४, १, १३; काठ ३१, १५; ३६, ३[२]; ¶अभियजते मै १, १०, ८; ¶अभ्ययजन्त काठ ८,१३; क ८, १.

अभ्ययष्ट ऋ ६, ४७, २५.

अभि-यत्- १अभी(भि√इ) द्र.

अभि√*यक्ष्

अभि√इयक्ष, अभि…इयक्षति ऋ ९, ७८, १.

ɸअभी(भि-इ)यक्षत्[j]- -क्षते ऋ ९, ११, १; मा ३३, ६२; का ३२,५,८; कौ २, १; ११३; जै ३, १, ३; ११, ९.

अभि√या, अभियाति शौ ४, २९, ७; पै ४, ३८, ७; १६, ३२, ८‡[k]; अभियातु शौ ६,४०, २; पै १, २७, ३; अभियाहि शौ १०, १, १५; पै १६, ३६, ५; अभियातम् शौ ११, २, १; पै १६, १०४, १.

अभि…यासिषत् ऋ १, १७४, ५.

अभि-यात[l]- -तः शौ ११, २,१३; पै १६, १०५, ३.

अभि√यु, अभियोधि तै ३, ५, १०, १‡[m].

अभि√युज् अभियुज्यताम् पै २, ५, ३.

अभि-युक्त- -क्तस्य पै २, २५, २.

१अभि-युग्वन्[n]- -ग्वना ऋ ६, ४५, १५.

†अभि-युज्[o]- -युजः ऋ ३, ११, ६; ४, ३८, ८; ५, ४, ५; ६, २५, २; ८, ४५, ८; ९, २१, २; मै ४, ११, १; १४, १२; काठ २, १५; कौ २, ९०८; जै ४, १५, २; शौ ७, ७७,९.

२अभियु(ज्>)ग्-वन्[p]- -ग्वा मा ३९, ७; का ३९, ५,१.

---

[a]) 'अभिमेघताम्', 'अभिमेघताम्', 'अभि। मे। हताम्' इत्येवंप्रकारको भूयान् विकृतः पा.।

[b]) गस. उप. घञ्, पूप. दीर्घत्वम्, थाथादि-स्वरश्च (पा ६, ३, १२२; २, १४४)।

[c]) द्वस. सासस्व. [पा ६, १, २२३; (वैतु. PW. प्रभृ. यङ्लुगन्तात् कर्तरि क्विप् इत्येवं व्यु. ब्रुवाणाः)]।

[d]) मुपा. अयं शोधः द्र.।

[e]) प्रास. पूपप्रस्व. (पा ६, २, २)। उप. यद्र.।

[f]) 'उपस्पृशामसि' इति ऋ (१०, १३७,७) पाभे.।

[g]) गस. णमन्त-कृत्-प्रस्व. (पा ६,१,१८९;२,१३९)।

[h]) गस. केनन्त-कृत्-प्रस्व. (पा ६, १,१९७;२,१३९)।

[i]) गस.क्यबन्त-कृत्-प्रस्व.(पा ३,१,११०;६,२,१३९)।

[j]) शतुर्निघाते सत्यन्ते नित्स्वर एव (पा६,१,१८६;१९७)।

[k]) विशिष्ट इह ऋ (१, १६४, २७) पाभे.।

[l]) कर्मणि क्तेऽनन्तरगति-स्वरः (पा ६, २, ४८)।

[m]) 'अभि-योधीः' इति ऋ (१०, १२०, ३) पाभे.।

[n]) गस. उप. क्वनिप् प्र., कुत्वम्, कृत्-प्रस्व. च (पा ७, ३, ५३; ६, २, १३९)।

[o]) गस. क्विबन्त-कृत्-प्रस्व. (पा ६, २, १३९)।

[p]) उस. उपप्रस्व. (पा ६, २, १३९)। उप. √वन्+

अभि√युध्, अभियोधत् ऋ ६, ३९, २.

†अभियुध्याः ऋ ७,९८,४; शौ २०, ८७, ४; †अभियुध्य ऋ १, ९१, २३; मा ३४, २३; का ३३, १,१७; अभि···युध्य ऋ ६, ३१, ३; अभ्ययुध्यत ऋ १०, ८, ८.

अभि···अयोधीत् ऋ ४, ३८, ८; †अभियोधीः ऋ १०,१२०, ३; कौ २,८३५; जै ४, ५, ७; शौ ५, २, ३; २०, १०७, ६; पै ६, १, ३; †अभि···योधिष्टम् ऋ ६, ६०, २; काठ ४, १५.

φअभि-योद्धृ[a]- -द्धा ऋ ८,८८,४.

अभि√रक्ष्, अभिरक्षते ऋ ४,५३, ४; ७, ८३, ९; अभिरक्षति ऋ १, १३६, ५[b]; ९, ७३, ३; मै १, ४, १५¶; शौ १०, २, २७; पै ५, १७, ५; १६, ५९, १०; ९६, ६; अभि···रक्षति ऋ ४, ५३, ५; †अभिरक्षति ऋ १०, १७०, १; मा ३३, ३०; का ३२, ३, १; मै १, २, ८; काठ २, ९; कौ २, ८०३; ३, ५,२; जै २, ३, २; ४, २, ९; अभिरक्षतः शौ १०, ६, १२; पै १६, ४३, ५; †अभिरक्षन्ति ऋ १, १६३, ५; मा २९, १६; क ३१, ३, ५; तै ४, ६, ७, २; काठ ४०, ६; पै १६, ९२,३$; †अभिरक्षसि ऋ १०, ८६, ४; शौ २०, १२६, ४; अभिरक्षथ शौ १०, ७, २३; अभि···रक्षथ>था ऋ ८, ४७, १; अभिरक्षाति शौ ३, १२, ८; अभिरक्षतु खि २, ९, २; तै २, १, ११, २; ३, ३, ८, २; मै १, ५, १४[2]; ४, १२, २; काठ ७, ३; १०, १२; क २, ३‡[c]; ५, २; शौ ३, १७, ४‡[d]; ४, १०, ७; ६, ७९, १; १०, ३, ११-१५; १९, ४६, १-७; पै ४, २३, १-७; २५, ७; ९, ११, ३; १२, १०; १६, २३, ४; ४४, ८; ६४,३-५;७; ९६, ७; १५३, ९; १०; अभिरक्षताम् शौ २, ४,५; पै १३, १०, ११; अभिरक्षन्तु शौ ५, ३, ४‡[e]; ८, १, ७; ११, १, ३३; पै ५, ४, ४‡[e]; १६, १, ७; अभिरक्ष ऋ ९,११४, [३; ४]; शौ ४, १९, ८; १२, ३, ११; पै ५, २५, ८; अभिरक्षतात् मा ३५, १७; का ३५, ४, १५; तै १, ३, १४, ५; ३, ३, ८, १; शौ २, १३, १; अभिरक्षत पै १, १४, १; २, १९, १-४; अभ्यरक्षत् पै ९, ११, २; अभ्यरक्षताम् पै ९, ११, १.

अभ्यरक्षीत् मै १, ५, १४.

अभि-रक्षत्- -क्षन् पै ९, १२, ७.

अभि-रक्षमाण[f]- -णः खि ४,१०[2], ५; पै २, ६, ५; -†णाः ऋ १०, १५७, ४; शौ २०, ६३, २; १२४, ५.

अभि-रक्षित- इन्द्र°

अभि√रा

अभि-रावन्- -व्णाम् पै १६, ७०, ६.

†अभि-राष्ट्र[g]- -ष्ट्रः ऋ १०, १७४, ५; शौ १, २९,६; पै १,११,५.

¶आभि√रिच् >रेचि, अभिरेचयेत काठ २३, ५.

अभि√रिष्,अभिरेषात् शौ ४,३५,१.

अभि√रु, अभिरुव शौ ५, २०, ३.

अभि√रुद्

अभि-रोरुद्[h]- -दम् शौ ७,३९,१; पै ३, २८, ५.

¶अभि√रुध्, अभ्यरुन्ध तै ६, १, ६, ३.

अभि-रोद्धृ[i]- -द्धारः मै २, २, १३; ३, ९, ४.

अभि√रुह्, अभिरोहतु पै १६,४५, २; अभिरोह पै ९, २४, ४; ¶अभ्यरोहन् मै १, ६, ३.

अभि···रुरुहुः ऋ ५, ७, ५.

अभि-रू(प>)पा[g]- -पाम् शौ ८, ९, ९; पं १६, १८, ९.

कर्तरि क्विप् प्र. (वैतु. म. अभि√युज्+क्वनिब् इति कृत्वा तथात्वे उप. प्राप्यमाणमाद्युदात्तत्वमुपेक्षमाणः; PW. प्रभृ. च मुपा. उप. आद्युदात्ततया संस्कारुकाः)। वस्तुतस्त्वत एव यनि. ज्ञापितं स्याद् यथा मूलतः १अभि-युग्वन्- इति उपप्रस्व. गस. न वक्तव्यः, किन्तर्हि अभियुज्- +वन्- इति कृत्वा पूपप्रस्व. बस. इति । एवं च तत्र उप. भावे क्विप् प्र. स्यादित्येतावन्मात्रं विशेषः द्र.।

[a]) गस. तृजन्ते पूपप्रस्व. (पा ६,१,१९७;२,५०)। विश्वेषां जातानामिन्द्रकर्तृकेऽभियोधने कर्माऽभिसंबन्ध एव स्वारसिक इत्यभिप्रायः (वैतु. सा. वाक्यभेदभ्रान्तः सन् 'भवसि' इत्येतदाक्षेपुकः; GW. अभिः कप्र. इति)।

[b]) अभिम् अगति-तया भाषमाणः GW. उपेक्ष्यः।

[c]) 'अभिरक्षति' इति ऋ (१०, १७०, १) पाभे.।

[d]) 'अनुयच्छतु' इति ऋ (४, ५७, ७) पाभे.।

[e]) 'अधिवोचता' इति बाह्वृचः (१०,१२८,४) पाभे.।

[f]) गस.शानजन्त-कृत्-प्रस्व.(पा ६,१,१८६;२,१३९)।

[g]) बस. पूपप्रस्व. (पावा २, २,२४; पा ६, २, १)।

[h]) गस. उप. यङ्लुगन्ताद् अच् प्र.। थाथादि-स्वरः (पा ६,२,१४४); वैतु. सा. यनि. उप.<√रुध् इति।

[i]) गस. तृजन्त-कृत्-प्रस्व. (पा ६,१,१६३;२,१३९)।

अभि-रोद्धृ- अभि√रुध् द्र.
अभि-रोरुदु- अभि√रुद् द्र.
अभि√लप्
*अभी-लाप-
अभीलाप-लुप्[a]- -लपः शौ ११,१०,२५; पै १६, ८७,५.
अभि√लभ् >लिप्स
अभि-लिप्समान- -नाः पै १६, ५०, ३[b].
¶अभि√लिप्
अभि-लिप्य[c] तै ५, ७, १०, २.
अभि√वद्, अभिवदति शौ ९,१०, ८; पै १६, १११, ४; ११५,४; अभिवदति मै २, ३, ९¶; काठ १२, १०¶; शौ ९, ६, ४; अभि···वद खि २, २, ५; ¶अभ्यवदत् तै २,५,८,३[२]; मै १,८,१[२]; काठ १३,३; अभि··· वदेत् काठ ४०,५; पै १,९६,२.
¶अभि-वदत्[d]- -दन्तः तै ७, ५, ७, ४; काठ ३३, ७.
अभि√वन्, अभि···अवन्वन् ऋ १, ५१, २.
¶अभि-वा(न्य>)न्या[e]- -न्यायाः मै १,१०,१७; -न्यायै तै १,८,५,१.
¶अभिवान्य-व(त्स>)त्सा- -त्सायाः काठ ३६, ११.

अभि√वप्, ¶अभिवपते[f] काठ २८, ९; अभि···वपन्त ऋ ७, ५६,३.
अभ्यु(भि-उ)प्य>प्या[0] ऋ २, १५, ९.
¶अभि√वम्, अभ्यवमत् मै ३, १०, ३.
अभ्यवमीत् तै ६, ३, ७, ४.
अभि-वान्त[g]- -न्तः मै ३, १०,३.
अभि-वयस्[h]- -यसः ऋ १०,१६०, १; शौ २०,९६,१; -यसे मै २, १३, १७; ३, १२, १४; -याः काठ ३९, ११.
[i]अभि वरि सपत्नहा[i] पै १,११,२.
अभि-वर्त-, अभि-वर्तयत्- अभि √वृत् द्र.
अभि-वर्ध- अभि√वृध् द्र.
अभि-वर्षत्- अभि√वृष् द्र.
अभि√वल्ग्, अभिवल्गन्ति शौ १२, ३, २९.
अभि√वश्, अभिवष्टि ऋ २, २५, ३; ४, १, ८; अभिवावशे ऋ २, १४, ९.
अभि√२वस् >वासि, अभिवस्ते पै १०, ६, १०; १६, १२, ५; अभिवस्ताम् तै ४, ६,४,५[j]. ¶अभिवासयति तै २,६,३,४[२]; ¶अभिवासयति मै ४, १, ९[४]; काठ ३१, ७[२]; क ४७, ७[२]; †अभिवासयामसि ऋ ९,१०४, ४; कौ १,५७५; जै १,५८,१०; अभिवासय>या ऋ ९,७५,५; अभि···अवासयत् ऋ १,१६०, २; ¶अभिवासयेत् मै ४,१,९[२]; काठ ३१, ७; क ४७, ७.
अभि√वह् > उह्, ¶अभिवहति तै ५, ४, १०,१; काठ २२, १; ¶अभ्यवहताम् मै १, १०,१६. अभि···वोह्ळाम् ऋ ८, [२२, २९; ९३, २४].
अभिववक्षे[k] ऋ १,१४६,२.
अभि-वह(त्>)न्ती[l]- -न्ती मै २, १३, १०.
*अभि-वाहु-
¶अभिवाह-तस्[m](>:) तै ६, ६, ५, ४.
अभ्यूढ[n]- -ढः शौ १५, १५, ५.
अभि√वा, ¶अभिवाति मै ४, १,५; काठ ३१, ३; ४४, ६[+o]; क ४७,३; †अभिवातु ऋ ७,३५, ४; १०,१६९,१; तै ७,४,१७, १; मै ४, ९, २७$; शौ १९, १०, ४; पै १३, ८, ४.
¶अभि-वात[p]- -तम् मै २, २, १; काठ ११, ६.

---

[a]) सस्व. कृते तु.टि. अभि√मुद्>अभीमोद-मुद्-।
[b]) 'उपलिप्समानाः' इति शौ (६,११८,१) पाभे.।
[c]) गस. ल्यबन्त-कृत्-प्रस्व. (पा ६,१,१९३;२,१३९)।
[d]) गस.शत्रन्त-कृत्-प्रस्व. (पा ६,१,१८६;२,१३९)।
[e]) गस. ण्यदन्त-कृत्-प्रस्व. (पा६,१,१८५;२,१३९)।
[f]) 'अभिपवते' [मै ४, ७, ४; क ४४,९ (तु. संटि.)] इति पाभे.।
[g]) कर्मणि क्तेऽनन्तरगति-स्वरः (पा ६, २, ४९)।
[h]) बस. पूपप्रस्व. (पावा २, २, २४; ६, २, १)। उप. √वी>२वयस्- यद्र.।
[i]) संदिग्धस्य सुपा. स्थाने 'अभिवृत्य, सपत्नान्' इति शोधः द्र. (तु. ऋ १०, १७४, २; शौ १,२९,२)।
[j]) 'अनुवस्ताम्' इति ऋ (६,७५,१८) पाभे.।
[k]) लिटि. रू. द्र. (वैतु. सा. लेटीति; PW. प्रभृ. च √उक्ष्>एतद् रू. इति)। कथं यनि. √वह्=√*वक्ष् >√*वक्ष् (=√उक्ष् इत्येतत्-सजन्मा संस्ततोऽपरः धा.) इत्यादि-विस्तरः √वह् इत्यत्र यद्र.।
[l]) गस. शत्रन्त-कृत्-प्रस्व. (पा ६, १, १८६; २, १३९)। ततश्च स्त्री. ङीपः पित्त्वान्निघाते स्वरेऽभेदः।
[m]) तसिः प्र. तत्-स्वरश्च। पूप. कृते तु. टि. अति√दह्>अति-दाहु- इति।
[n]) कर्मणि क्तेऽनन्तरगति-स्वरः स्वरिततवश्च (पा ६,२, ४९; ८, २, ४)।
[o]) 'अभिवातु' इति ऋ (१०, १६९, १) पाभे.।
[p]) असं. सासस्व. (पा ६, १,२२३)। वा. किवि. द्र.। उप. यद्र.।

अभि-वान्त- अभि√वम् द्र.
अभि-वान्य(ा)- अभि√वन् द्र.
?अभि-वासिन्- बस्त°
अभि-वाहु- अभि√वह् द्र.
अभि-वि√क्शा, अभिव्यक्शम् मै १, १,५[a]; २,१३; ३,९,१; ४,१,५.
अभि-वि√ख्या, अभिविख्येषम् मा १, ११; का १, ३, ७; अभिव्यख्यम् काठ १, ४; ३, १; २६, २; ३१, ३; क १, ४; २, ८; ४०,५; ४७, ३.
अभि-वि√चक्ष्, अभि···विचष्टे ऋ ३, ५५, ९; अभि··· विचष्टे शौ २, १०, ४; पै २, ३, ३.
†अभि√विज्, अभिविक्त ऋ १, १६२, १५; मा २५, ३७; का २७,१३,६; तै ४, ६, ९,२; मै ३, १६, १; काठ ४६, ५.
अभि-वेग[b]- -गः ऋ १०, २७, १.
अभि√२विद्, अभि···अविदन् पै २, १०, ३.
†अभि-वि√दिव्, वि···अभिद्यौत्[c] ऋ ४, ४, ६; तै १, २,१४, ३; मै ४, ११, ५; काठ ६, ११.
अभि-वि√पश्, ¶अभिविपश्यति मै ३, ९, १; ४, १, ५; काठ २६, २; ३१, ३; क ४०,५; ४७, ३; पै ९, १०, १२$; अभिविपश्य काठ ३९, ३[d]; अभि···विपश्य ऋ ३, २३, २.
अभिवि-पश्य(त्>)ती- -ती(:)[e] पै ९, १६, ४.
अभि-वि√भा, अभि···विभाति[f] ऋ ७, ५, २; अभि···विभाति शौ १३, २, ४२[g].
अभि-वि√या, अभि···वियाति ऋ १, ४८, ७[h].
?अभिविषोक[i]- -कः[j] पै ४, २४,१.
अभि-वि√ष्ठा<स्था>तिष्ठ, अभि···वितिष्ठसे[k] ऋ ५,८,७; ¶अभिव्यतिष्ठन्त काठ ३०,१; क ४६,४. अभि···वितस्थे ऋ ६, २१, ७.
अभिवि-ष्ठित- -तः पै ६, २२,११.
¶अभि-वि√सृज्, अभिव्यसृजन्त काठ २६, २; क ४०, ५. अभिविसृज्येते काठ २८, २; क ४४, २.
अभिवि-सृजमान- -नः काठ २६, २; क ४०, ५.
अभिवि-सृज्य काठ २५, २; क ३८, ५.
अभि√वी
अभि-वी(त>)ता[l]- -ता ऋ ७, २७, ४.
†अभि-वीर[m]- -रः ऋ १०,१०३,५; मा १७,३७; का १८,४,५, तै ४, ६,४,२; मै २,१०,४; काठ १८, ५; क २८, ५; कौ २, १२०३; शौ १९, १३, ५; पै ७, ४, ५.
अभि-वीवृषत्- अभि√वृष् द्र.

a) 'अभिव्यक्श्यम्' '?अभिव्यक्ष्यम्' 'अभिव्यक्षम्' इति मूको., 'अभिव्यख्यम्' इति पपा. (तु. संटि.)। एतत् सर्व √क्शा<>√क्षा<>√ख्या इत्येतेषां प्रादेशिकविकारतया द्र.।

b) गस. उप. घञि थाथादि-स्वरः (पा ६, २, १४४)।

c) 'अर्यः अस्मै दुरः (गृहेष्वेव=अत्यन्तसंयोगे द्वि.) विश्वानि सुदिनानि रायः द्युम्नान्य् अभिविद्यौत्' इत्येवं वा. द्र. (तु. PW. प्रभृ.)। यत्तु वें., सा. च अभिः कप्र. इति कृत्वा 'दुरः' इत्यनेन योजयन्तौ सन्तौ वा. त्रीण्यपि कर्मपदानि कुर्याताम्, तदसंगतम्। काऽत्राऽसंगतिरिति। क्रिप. अकर्मकेन सता संबन्धाऽभावलक्षणेति। एवं तावत् सा. प्रदर्शितं वाक्यविभागाऽऽत्मकं कल्पाऽन्तरमास्थाय 'सुदिनादीनि भवन्ति' इति सामान्या क्रियाऽऽक्षेप्येति। नेति। कथमिति। उच्यते। तथा सति 'सुदिनादीनि' कर्तृपदानि स्युर्न कर्मपदानीति। कामं तथा स्युः, का ते हानिरिति। स्वरदोष आपद्येतेति। कथमिति। उच्यते। 'रायः' इत्यत्राऽसर्वनामविभक्तिस्वरः (पा ६, १, १७१) न सिध्येत्, असः सर्वनामस्थानसंज्ञकत्वादिति। तस्मात् यनि. क्रिययाऽभ्युपसृष्टत्वे सति सकर्मिकया सत्येव कर्मपदानां यथावद् योगः सुवचः। यदप्यत्र √दिव् इत्यस्य स्थाने √द्युत् इत्यस्य श्रवणं सा.PW. प्रभृ. अङ्गीचक्रुः, तदप्यरुचिरमिति दिक्।

d) 'अनुवीक्षस्व' इति मा (१३, ३०) पामे.।

e) मूको. असंगमयिता सन्नितरां भ्रष्ट उत्तरार्धीयः मुपा.। 'दुर्या उणोऽस्मा ओषधीर् याः काश्चाऽभिविपश्यतीः' इत्येवं यथापदं सु-शोधः द्र.। यनि. रू. प्र३ इति दिक्।

f) तु. PW. प्रभृ.; वैतु. सा. अभिः कप्र. 'विशः' इत्येतदन्वित इति।

g) तु. शौ १३, २, १०; २८ यदनु यनि. सकर्मकं वृत्तमास्थेयम् (वैतु. WI. अभिर् इति सप्तम्यनुवादी कप्र. 'लोकान्' इत्येतदन्वित इति)।

h) नापू. समानो न्यायः द्र.।

i) तालव्यस्य शकारस्य स्थाने मूर्धन्यः प्रमादजः द्र.।

j) 'श्च' इत्येतद् अन्ताच् च्युतम् इति सुदर्शम्।

k) कप्र. इहाऽभिरिति GW.। लक्षणविषयभूतस्य प्राधान्येन विवक्षाभावाऽभावाऽन्यतरविवेकाऽधीनस्तन्निर्णयः त्रिपू. टि. उक्तपूर्वः द्र.।

l) कर्मणि क्तेऽनन्तरगति-स्वरः (पा ६, २, ४९)।

m) बस. पूपप्रस्व. (पा ६, २, १)। उप. यद्र.।

अभि √२वृ, अभिववार[a] पै १, २३, ४.

†अ(भि>)भी-वृत, ता[b]- -तः ऋ ८,३९,५; १००,९; १०,१७६, १; तै ३, ५, ११, १; मै ४, १०, ४; काठ १५, १२; —तम् ऋ १, ३५, ४; ३, ४४, ५; मै ४, १४, ६; —ता ऋ १, १६४, २९; १०, ७३, २; शौ ९,१५, ७; १०, १०, १६$; पै १६, ६८, ७; १०८, ७$; —ते ऋ ६, ७०, ४.

अभि √वृज्, अभिवृञ्जन्ति पै १३, १४, १५.

अ(भि>)भी-वर्ग[c]- -र्गात् शौ ११, २, ४; पै १६, १०४, ४; —र्गे शौ ३, ५, २; ६, ५४, २; पै ३, १३, २.

अभि √वृत् >वर्ति, अभि···वर्तते ऋ १, १८३, २[d]; अभिवर्तस्व खि ४, ५, ४; †अभ्युवर्तन्त ऋ ५, ३१, ५; तै १, ६,१२, ६; मै ४, १२, २; काठ ८, १६. अभिवावृते ऋ १०, १७४, १; पै १, ११, १[e].

†अभि···वर्तय ऋ १०,१७४, १; पै १,११,१[f]; अभि···वर्तयत ऋ २, ३४, ९; अभ्युवर्तयन् मै ४, १४, ११; शौ १२, १, ५.

†अभि[२]...अवीवृतत् ऋ १०, १७४, ३; पै १, ११, ३[g].

१अभि,>भी-वर्त[h]- -र्तः मा १४, २३; का १५, ७, १; तै ४, ३, ८, १; ¶५, ३,३,३[२]; ¶७, ५, १, ६; ७, ४[२]; मै २, ८,४; काठ १७, ४; २०, १३; ३३, ७[१]¶; क २६, ३.

¶अभि-वर्तयत्[i]- -यन्तः तै ७, ५, ७, ४; काठ ३३, ७.

¶अभि-वृत्त[b]- -त्ते मै ३, ८, ७.

¶अभि-वृत्ति[j]- -त्यै तै ७,५,१,६.

†अभि-वृत्य[k] ऋ १०,१७४,२; शौ १, २९, २.

२†अ(भि>)भी-वर्त[l]- -र्तः ऋ १०, १७४,३; शौ १, २९,३;४$; पै १,११,३; —र्तेन ऋ १०,१७४, १; शौ १, २९,१; पै १,११,१.

अभि √वृध् >वर्धि, अभि···वर्धसे ऋ ३, ४४, २; अभिवर्धताम् शौ ६, ७८, १; २; अभि··· वर्धताम् शौ ६, ७८, २; अभि-वर्धस्व पै ४, २७, ४; ६; अभि···वर्धस्व ऋ ५, ४४, ५; अभि(वर्धस्व) पै ४, २७, ४; अभ्यु(भि-अ)वर्धत ऋ २, १७, ४; अभ्य(भि-अ)वर्धत ऋ ९, ४७, १; अभि(अवर्धत) ऋ २, १७, ४; अभि[m]···अवर्धताम् ऋ १०,१३२,१;‡अभ्यवर्धथाः[n] कौ १, ५०७; जै १, ५२, ११.

अभिवावृधे शौ १, २९, १‡[o]; †अभि···वावृधे ऋ १०, २९, ७[p]; शौ २०, ७६, ७.

अभि····वर्धय शौ १,२९,१‡[q].

अभि[२]···अवीवृधत् शौ १, २९, ३‡[r].

अभि,>भी-वर्ध- -र्धः पै ४, २७, ४; —र्धम् पै ४, २७, ५; १३, ३, ११.

अभि √वृष्, अभिवर्षति तै ३, १, १, २¶; अभिवर्षति शौ ५, १९, १५; पै ९, १६, २; ¶अभि···वर्षति काठ ३०, ४; क ४६, ७; अभिवर्षतु खि २, १३, ६; मा ३६, १०; का ३६, १, १०; पै ११, ७, ३; ¶अभि-वर्षत् मै ४, २, १०.

अभ्यु(भि-अ)वर्षीत् ऋ ७, १०३, ३; शौ ११, ६, ५; १७; पै १६, २२, ७.

अभि-वर्षत्[i]- -र्षते तै ७, ५, ११, १; काठ ४५, २.

अभि-वीवृषत्- -वृषत् पै ८, १८, २.

अभि-वृष्ट,ष्टा[b]- -ष्टः ऋ ७, १०३, ४; —ष्टाः शौ ११, ६, ६; पै १६, २१, ६.

---

[a]) तु. टि. यस्था. '?अभीवार' इति ।

[b]) कर्मणि क्तेऽनन्तरगति-स्वरः । पूप. दीर्घत्वम् उसं. (पा ६, २, ४९; ३, १२२) ।

[c]) गस. उप. घञि थाथादि-स्वरः । पूप. दीर्घत्वम् (पा ६, २, १४४; ३, १२२) ।

[d]) अभिः कप्र. इति मन्यमानाः PW. प्रभृ. विमृश्याः ।

[e]) 'अभिवावृधे' इति शौ (१, २९,१) पाभे. ।

[f]) 'अभि···वर्धय' इति शौ (१, २९,१) पाभे. ।

[g]) 'अभि····अवीवृधत्' इति शौ (१,२९,३) पाभे. ।

[h]) गस. उप. घञ् प्र. । थाथादि-स्वरः । तै. विरहय्य पूप. दीर्घत्वम् (पा ६, २, १४४; ३, १२२) ।

[i]) गस.शत्रन्त-कृत्-प्रस्व. (पा ६,१,१८६;२,१३९) ।

[j]) गस. उप. भावे क्तिनि पूपप्रस्व. (पा ६, २, ५०) ।

[k]) गस.ल्यबन्त-कृत्-प्रस्व. (पा ६,१,१९३;२,१३९)।

[l]) गस. उप. अचि पूप. दीर्घत्वम् उसं. थाथादि-स्वरश्च (यक. पा ३,१,१३४; ६,३,१२२; २,१४४) ।

[m]) अगतितयाऽभिमातिष्ठमानौ PW.WI.च चिन्त्यौ।

[n]) 'अभ्यवर्धत' इति ऋ (९, ४७, १) पाभे. ।

[o]) 'अभिवावृते' इति ऋ (१०, १७४, १) पाभे. ।

[p]) अभिं गतिमवदन्तौ PW. GW. च चिन्त्यौ ।

[q]) 'अभि···वर्तय' इति ऋ (१०,१७४,१) पाभे. ।

[r]) अभि···अवीवृतत्' इति ऋ (१०,१७४,३) पाभे. ।

अभि-वेगु- अभि√विज् द्र.

अभि√वेन्

φअभि-वेनत्[a]- -नन्तः ऋ १०, १२३, ६.

अभि√व्यध्>विध्, ¶अभिविध्येत् तै २, ६, ८, ४.

अभि-विद्ध- अन्°

अभि-व्याधिन्[b]- -धिनः शौ १, १९, १; पै १, २०, १.

¶अभि-व्य(वि√अ)न्, अभिव्यनिति काठ २९,६; ३७,१४; क ४५, ७; अभिव्यन्यात् काठ ३७, १४.

अभिव्यानीत् काठ ३७, १४.

¶अभि-व्या(वि-आ)√१दा, अभिव्याददात् काठ ३७, १४.

¶अभि-व्या(वि-आ)√हृ, अभिव्याहरति तै ६, ४, ३, २.

¶अभि-व्यु(वि√वश्>उ)च्छ्, अभिव्यौच्छत् काठ १०, ६; ७.

अभि√व्ये, अभिव्ययस्व ऋ ३,५३, १९.

अभि√व्रज्

अभि-व्रजत्[c]- -जद्भिः ऋ १,१४४, ५; -जन् ऋ १, ५८, ५; ९, ६८, ३.

अभि√व्लङ्ग्

अभि-व्लग्य>ग्या[d] ऋ १, १३३, १; २.

अभि-व्लङ्ग[e]- -ङ्गैः ऋ १, १३३,४.

अभि√शंस्, ¶अभिशंसति मै २, ५, २; ¶अभिशंसन्ति तै २, १, १०, २[2]; मै २, १, ३[2]; ५, २[2]; ५[2]; ३, ८, ४; ¶अभिशंसन्ति मै २, ५, २[2]; काठ १०, ६; १२, ५; १३, ६; ¶अभ्यशंसन् मै २, १, ३; ¶अभिशंसेयुः तै २, १, १०, २; मै २, १, ३; काठ १०, ६; १२, ५[2]; १३, ६.

अभि-शस्[f]- -शसा ऋ १०, १६४, ३.

¶१अभि-शस्त[g]- -स्तः तै २,५,१, ६¶; पै ९,१७,९[h].[°स्त-अन्°]

२अभि-शस्त[i]-

अभिशस्तेन्य- अन्°

अभि-शस्ति[j]- -†स्तये ऋ ५, ३, १२[k]; ७, ९४,३; ८, १९, २६; कौ २, २६८; जै ३, २२, १५; -स्तिम् ऋ ३, ३०, १; ५, ३, ७; मा ३४, १८†; का ३३, १, १२†; शौ ३, १,१; २,१; पै ३, ५, १; ६,१; -स्तीः ऋ ८,८९, २; मा ३३, ९५†; काठ १९, १२[2]¶; क ३१, २[2]¶; -स्तेः ऋ १, ७१, १०; ९१,१५;९३, ५; ६, ४२, ४; ७, १३, २; ८, ६६, १४; १०, ३०, ७; ३९, ६; १०४, ९; मा २७, ९; का २९, १, ९; तै १, ५, ११,२†; २, ३, १४, २†; ४, १, ७, ४; मै २, १२, ५; ३, ४, ६; १६, ५†;४, १०,१†; काठ ४,१६†; १८, १६; क २९, ४; कौ २, ७९३†; शौ ७, ५५, १; -स्त्या शौ ६,१२०,२;१२,१०,१२; पै १५, ५, ५[l]; -स्त्याः तै १, १, ११, २; ३, १, ७, १; मै १, १, १२; ५, २;८[3]; काठ १,११; ६, ९; ७, ६; ३७, १५; १६; क १, ११; ४, ८; ५, ५; पै ६, १२, ८; १६, ५०, १०; -स्त्यै मा २, ५; का २, १, ६. [°स्ति-अन्°]

¶अभिशस्ति-कृत्[m]- -ते मै १, ४, १४.

अभिशस्ति-चातन[n]- -नः ऋ ३, ३, ६.

१अभिशस्ति-पा[o]- -पाः ऋ ९, २३, ५; ९६, १०; मै १, २,९; शौ २, १३, ३; ४, ३९, ९; ५, १८, ६; ८, ७, १४; १९, २४, ५; ६; पै ९, १७, ८; १५, ६, २; ३; १६, १३, ४; -पाम् ऋ ६, ५२, ३.

२अभिशस्ति-पा[p]- -पाः मा ५, ५; का ५,२,२; तै १,२,१०,२;

a) वैतु. वें. सा. अभ्य(भि-अ)चक्षत। शेषम् एउटि.द्र.।

b) गस. णिन्यन्त-कृत्-प्रस्व. (पा ६, २,१३९)।

c) गस.शत्रन्त-कृत्-प्रस्व. (पा ६,१,१८६; २,१३९)।

d) गस.ल्यबन्त-कृत्-प्रस्व. (पा ६,१,१९३;२,१३९)।

e) गस. उप. घञि थाथादि-स्वरः (पा ६, २,१४४)।

f) गस.उप. भावे क्विप्। कृत्-प्रस्व. (पा ६,२,१३९)।

g) कर्मणि क्ते प्रवृद्धादित्वादन्तोदात्तः(पा ६,२,१४७)।

h) 'अभिशस्ता' इति शौ (५, १८, १४) पाभे.।

i) उप. भावे. क्तः। स्वरस्य कृते एपूटि. द्र.।

j) गस. उप. भावे क्तिनि पूपप्रस्व. (पा ६,२,५०)।

k) कर्त्रर्थतया व्याचक्षाणः सा. चिन्त्यः। तथात्वेऽन्तोदात्तत्वप्रसङ्गादिति।

l) दुरूहः खलु पा. भूयोविमर्शसापेक्षः।

m) उस. क्विबन्त-कृत्-प्रस्व. (पा ६, २, १३९)।

n) तु. टि. 'अमीव-चातन-'।

o) उस.विजन्त-कृत्-प्रस्व. (पा ६,२,१३९)।

p) पंतस. सासस्व. (पा ६, १, २२३)। उप. भावे विच् प्र. इत्येतावानेव नापू. सरूपादस्य विशेषः द्र.। एवं तावद् 'भवान् शरणम्' इत्यादि-साम्येनाऽस्यौपचारिकी वृत्तिश्च द्र. नियतलिङ्गता च (वैतु. भा. प्रभृ. यनि. एतदीयेषु स्थ. अप्य् १अभिशस्ति-पा- इत्येतदेव वर्त्तयितुकामा लिङ्गव्यत्ययं शरणायमाणाः)।

६, २, २, ४[3]¶; मै १, २, ७; काठ २, ८; क २, २.
अभिशस्ति-पावन्[a]- -वा ऋ १, ७६, ३; ७, ११, ३; मा ५, ४; का ५, १, ४; मै ४, १४, ६.
अभिशस्ति-हन्[b]- -हा मा ३३, ९५; तै १, ६, ५, २; ४, २, १, १.
अभि-शस्तृ[c]- -शस्ता शौ ५, १८, १४.
¶अभि-शस्यमान[d]- -नः तै २, २, ५, १; ३, ७, ४; -नम् मै २, १, ३; ३, ७; ५, २; ५; ३, ८, ४.
अभि √शास्, अभिशासति ऋ ६, ५४, २.
?‡अभिशिषः[e] मै ४, ९, १२.
?अभिशिष्यतम्[f] पै ६, ६, ४.
अभि √१शुच्>शोचि, अभिशोचति तै ४, ७, १५, ५; मै ३, १६, ५; शौ ४, २६, ७; पै ४, ३६, ७; अभिशोचतु पै ९, २५, ६; ८; †अभि…शोचतु ऋ ६, ५२, २; पै २, ५, ६; अभिशोच तै १, ३, ११, १.
अभिशुचः काठ १६, ४; १९, ५; क ३०, ३; अभिशोचः ऋ १०, १६, १; काठ १६, ८;
अभिशोचीः मा ११, ४५; १२, १५; का १२, ४, ८; १३, १, १६; मै २, ७, ८; १७.
¶अभि…शोचयति काठ १९, ५; १२; क ३०, ३; ३१, २; अभिशोचय पै १३, १, १६; अभिशूशुचन् मा ३५, ८; का ३५, ४, ७; अभिशूशुचः तै ४, १, ४, ३; ९, ३; २, १, ५; ५, १, ५, ६; शौ १८, २, ४†[g].
अभि-शोक[h]- -कः शौ १, २५, ३.
अभि-शोच[i]- -चान् शौ ४, ३७, १०; पै १३, ४, १४.
अभि-शोचन[j]- -नम् शौ ४, ९, ५; पै ५, ३४, १-४; ८, ३, ५; -नात् शौ २, ४, २.
¶अभि-शोचयत्- -यन् काठ १०, ३.
अभि-शोचयन्ती- -न्तीः पै १३, ४, १५.
अभि-शोचयिष्णु[k]- -ष्णुः शौ ६, २०, ३; पै १३, १, २.
अभि √शुष्, ?अभिशुष्यत[l] खि ४, ७[2], ९[m].
अभि √श्नथ्
अभि-श्नथ्[n]- -श्नथः[o] ऋ १०, १३८, ५.
अभि √श्रा(<श्रै), ?अभिश्राप्येताम्[f] पै १६, ७१, १.
अभि-श्राव- अभि √श्रु द्र.
अभि √श्रि, अभि…अश्रैत् शौ १३, २, ९.
१†अभि-श्री[p]- -श्रियः ऋ १०, ६६, ८; -श्रियम् ऋ ८, ४४, ७; ७२, १३; मा ३३, २१; का ३२, २, ४; कौ २, ८३०; -श्रिया ऋ १, १४४, ६; ६, ७०, १; मा ३४, ४५; का ३३, २, ८; मै ४, ११, १; काठ १३, १५; कौ १, ३७८; जै १, ३९, ९; -श्रियौ शौ ८, २, १४$; -श्रीः ऋ १, ९८, १; ७, ९१, ३; १०, १३०, ५; मा २६, ७; २७, २३; का २८, ७, १; २९, ३, १; तै १, ५, ११, ३; मै ४, ११, १; १४, २; काठ ४, १६.

---

[a]) उप. कर्तरि वनिप् प्र.। सस्व. कृते नाउटि. द्र.।
[b]) उस. क्विबन्त-कृत्-प्रस्व. (पा ६, २, १३९)।
[c]) गस. उप. तृनि प्र. अनन्तर-गति-स्वरः (पा ६, २, ५०)। अत्र कथम् इन्द्रोऽभिशस्तिपा अपि सन् स्वयम् अभिशस्तिकारकः स्याद् इत्यापातिकं विरोधं परिजिहीर्षवः केचिदभियुक्ताः 'अभि-शास्तिम्' इति PW. च, 'अभि-शस्तम्' इति Z. च, 'अभि-शस्त्याः' इति यद्वा 'अभिशस्तिपाः' इति W. च पाठं यथाक्रमं परिवर्त्तयितुमनसो भवन्ति, तद् अकल्पमिव भवति। परकृताऽभिशस्तिहरत्वेऽपि परकर्मकाऽऽत्मकर्तृकाऽभिशस्तिकरत्वेऽस्य विरोधाऽभावात्।
[d]) गस. कर्मणि शानच् प्र.। कृत्-प्रस्व. (पा ६, २, १३९)।
[e]) एवं खलु नितान्तविकृतमूलः मुपा. भवति [तु. संटि., ऋ ८, १, १२ अनु अभि √श्रिष् >अभि-श्रिष्- >-श्रिषः इति शोधः (तु. यस्था. ऋ. टि.)]।
[f]) संदिग्धः संस्करणाऽन्तरसापेक्षः पा.।
[g]) 'अभिशोचः' इति ऋ (१०, १६, १) पाभे.।
[h]) गस. उप. घञन्ते थाथादि-स्वरः (पा ६, २, १४४)।
[i]) गस. उप. कर्तर्य् अच् प्र.। नापूटिदि. स्वरः द्र.।
[j]) गस. ल्युडन्त-कृत्-प्रस्व. (पा ६, १, १९३; २, १३९)।
[k]) गस. उप. इष्णुच् प्र.। कृत्-प्रस्व. (पा ६, १, १६३; २, १३९)।
[l]) पा. विकृत इव स्यात् [तु. 'अभिलिष्यदे' इति शौ (५, ५, ९) पाभे.]।
[m]) पै ६, ४, ९ इत्यत्राऽपि मूको. अयं पा. द्र.।
[n]) गस. क्विबन्त-कृत्-प्रस्व. [पा ६, २, १३९ (तु. सा. GW.; वैतु. PW. MW. च उप. भावे कसुन् इति)]।
[o]) पं१ (वैतु. वें. प्र३ इति)।
[p]) गस. क्विबन्त-कृत्-प्रस्व. (पावा ३, २, १७८; पा ६, २, १३९)।

अभि √श्रिष्

†अभि-श्रिष्[a]- -श्रिषः ऋ ८, १, १२; कौ १, २४४; जै १, २६, २; शौ १४, २, ४७.

अभि √श्री, †अभिश्रीणन्ति ऋ ९, ९३, ३; कौ २,७७०; अभि···श्रीणन्ति ऋ ९,८४,५; †अभि··· श्रीणन्ति ऋ ९, १, ९; जै ४, ४, ९; †अभि[b]··· श्रीणीतन ऋ ९, ११, ६; कौ २, ७९६.

अभ्यशिश्रयुः[c] ऋ ९, ८६, १७; †अभि···अशिश्रयुः ऋ ९, ११, २; कौ २, २;५०३; जै ३, १, ४; ३९, २.

२अभि-श्री[d]- -श्रियः ऋ ९, ७९, ५; ८६, २७.

अभि-श्रीणत्[e]- -णन् ऋ ९, ९७, ४३[f].

अभि √श्रु > श्रृ, अभि···श्रृण्वन्तु पै ५, ११, ४.

†अभि-श्राव[g]- -वाय ऋ १, १८५, १०; -वे ऋ १०, १२, १; शौ १८, १, २९.

अभि-श्रु(त>)ता[h]- -ता शौ ६, १३८, १; पै १, ६८, २.

अभि √श्वस्

अभि-श्वसत्[e]- -सन् ऋ १, १४०, ५.

अभि-श्वसस्(>:)[i] ऋ १०, ९२, ८.

अभि √ष(<स)च्, अभि···सचते ऋ ९, ७४, ७; अभिसचन्ते ऋ १, ७१,७; †अभि···सचन्ते ऋ ३, ४०, ७; ४, ४४, २; ७, ७२, १; ९०, ५; शौ २०, ६, ७; १४३, २; अभि···सचताम् शौ ९, ४, २२; अभि···सचन्ताम् ऋ १, २२, ११; अभि···सचस्व ऋ ३, ५३, १७; ५, ३१, २; अभि···सच काठ ४०, ३; अभिसचध्वम् पै १६, २६, ३; अभि···सचध्वम् शौ ६, ४१, ३; ९, ४, २४; १८, ४, ६२; अभि···असचन्त ऋ ३, ३१, ४.

अभि···सिषक्ति ऋ ७, ६७, ३.

†अभि-षाच्[j]- -षाचः ऋ ६, ६३, ९; ७, ३५, ११; १०, ६५, १४; खि ५, ५, ७; मै ४, १४, ११; शौ १८, ४, ४४$[k]; १९, ११, २; पै १३, ८, १२; -षाचम् ऋ ३, ५१, २.

अभि √ष(<स)द् > षीद, ¶अभिषीदति काठ ३२, ५; †अभि····सीदति ऋ ९, ७,५; कौ २, ४८२; जै ३, ३६, ७; ¶अभिषीदेत् क ३८, ३.

¶अभि-षण्ण[l]- -ण्णः तै २, ४, २, ३; काठ १०, १०; -ण्णाः काठ १०, १०.

अभि √ष(<स)न्

अभि-षात[l]- -ताः ऋ ५, ४१,१४.

अभि-षवणी- अभि √१षु द्र.

अभि √ष(<स)ह्, षाह्, †अभि[m] ···ससाहे[n] ऋ ८, ९६, १५; शौ २०, १३७, ९; †अभि··· सासहत् ऋ ५, २३, १; तै १, ३, १४, ७.

अभि···सासहीष्ठाः ऋ ६, ४५, १८; †अभ्यसाक्षि ऋ १०, १५९, १; पै २, ४१, १.

अभि-षाह्[o]- -षाट् मै ४, १२, ३; -षाहे मै ३, १२, ११.

---

a) गस. क्विबन्त-कृत्-प्रस्व. (पा ६, २, १३९)। यत्तु भा. (तैआ ४, २०, १) लुङि मपु१ इदं रू. इति व्याख्यत्, तन्मन्दम्। तथा सत्य् अडः स्वरस्य प्राप्तौ धा. तदनुपपत्तेरिति दिक्।

b) कप्र. इति मन्वानः GW. पर्यनुयोक्तव्यः।

c) PW. अभि √श्रि इत्यस्य रू. आह तद् विमृश्यम्।

d) गस. क्विबन्त-कृत्-प्रस्व. (पा ६, २, १३९)।

e) गस. शत्रन्त-कृत्-प्रस्व. (पा ६, २, १३९)।

f) एकतरस्योपसर्गश्रुतेः शत्रन्तस्याऽध्याहारः। अभ्यर्थस्य भूयोऽपि श्रपणविशेषणत्वेन योगे श्रुतिस्वरस इत्यभिप्रायः (वैतु. वें. सा. '···अभिगच्छसि' इत्याक्षेपपरः)।

g) गस. उप. घञ् प्र. उसं., थाथादि-स्वरश्च (पा ३, ३, २५; ६, २, १४४)।

h) कर्मणि क्तेऽनन्तरगति-स्वरे प्राप्ते प्रवृद्धादित्वादन्तोदात्तः (पा ६, २, ४९; १४७)।

i) गस. कसुन्नन्त-कृत्-प्रस्व. (पा ६, १, १९७; २, १३९)। GW. अदन्तं प्राति. इति संकेतयमानश् चिन्त्यः।

j) गस. उप. ण्विः प्र. उसं.। कृत्-प्रस्व. (पा ३, २, ६३; ६, २, १३९)।

k) 'अभिशाचः' इति मुपा. प्रमादजः द्र.।

l) कर्मणि क्तेऽनन्तरगति-स्वरः (पा ६, २, ४९)।

m) तु. सा.; वैतु. GW. अभिः कप्र. 'विशः' इत्येतदन्वित इति; PW. MW. च 'अभ्याचरन्ती- > न्तीः' इति (न्याय्येतरद्वैस्वर्य-दूषितं योगं प्रयोजुकौ चिन्त्यौ)।

n) पपा. 'ससहे' इति धा. उपधायां वृद्ध्यभावः प्रादर्शि [तु. √सह् इत्यस्य समानकार्याणि रूपान्तराण्यपि यत्र सर्वत्र पपा. समानी विधा भवति। वस्तुतस्तु √सह् इत्येतत्-सजातः √साह् अपि मूलतः द्र. (तु. टि. यस्था.)।

o) गस. उप. ण्विः प्र.। कृत्-प्रस्व. (पा ३,२,६३;६, २,१३९)। यच्च 'सहेः' (पा ८, ३,५६) इत्यत्रोक्तं भवति तदल्पमेव [तु. पृतनाषाहम् ऋ (६,७२,५) एउ. रूपं च]।

ϕअभि-षाहुस्[a]- -†ह्वान्[b] ऋ ९, २०,१;कौ २,३१८;जै ३,२६,४.

ϕअभि-षेहान[c]- -नः ऋ ८,३७,२.

¶अ(भि>)भी-षह्[d]- -षहा तै २, ३,२, ६; ६,१,१०,३;४;५, ११,३.

अ(भि>)भी-षाह्[e]- -षाद् ऋ ७,४,८; काठ ३९, ११; शौ १२,१, ५४; १३, १, २८; -षाहे मै २, १३, १७; ३, १२, १४.

अभी-षाह्य[f]- -ह्यः काठ ३९,११:

अभि-षाच्- अभि√षच् द्र.

अभि-षात- अभि√षन् द्र.

?अभि√षि(<सि),अभि···षिनन्ति[g] पै २,५७,३.

अभि√षि(<सि)च्,ञ्च्, ¶अभिषिञ्चते मै २, ४, १; ४, ३, १[५]; ४;४, ९[३]; ¶अभिषिञ्चति मै ३, १०, १; ४, ३, १०; ४, ३; ¶अभिषिञ्चति तै ५, ६, ३, २[४]; ३[२]; मै ४, ४, २[४]; ५; काठ २५, ७; ३७, १; क ३९, ५; ¶अभिषिञ्चन्ति मै ४, ३, ९; ४, २; ¶अभिषिञ्चन्ति तै ५, ६, २, २; मै ४,३, ९; १०[४]; अभिषिञ्चामि शौ ६, १२२, ५; १०, ९, २७; ११, १, २७; अभिषिञ्चामि मा ९, ३०; १०, १७; १८, ३७; २०, ३[३]; का १०, ५, ८[२]; ११, ६, १; २०, १, ७; २१, ७, २[३]; तै १, ७, १०, ३[२]; ८, १४, १; ५, ६, ३, ३[१]; मै १, ११, ४[२]; २, ६, ११; ३,४, ३[२]; ११, ८[३]; ४, ४, ५; काठ १४, २[२]; ८; १५, ७; ३६, १५[५]; ३७, ९; ३८, ४[३]; ४०, ९[२]; शौ ३, २२, ६; ४, ८,५; ६, १३६, ३; पै १, ६७, ३; ४, २, ६; १०, ७; ८, १०, १-५; १६, ९१, ७; १३८, ८; अभिषिञ्चतु खि ७, ७, ५; काठ ४०, ९; अभिषिञ्चताम् पै २, ७९, २; ६, ७,२; अभिषिञ्चन्तु मै ३, ११, ८[२]; ‡[h]अभिषिञ्च शौ ४, १५, १६; पै ५, ७,१४; अभि···सिञ्च शौ १९, ३१, १२; पै १०, ५, १२; अभिषिञ्चत शौ ६, ५७, २; अभ्युषिञ्चन् मा १०, १; का ११, २, १; तै १, ८, ११, १; मै २, ६, ८; काठ १५, ६; ३७, ४; पै १४, १, ६; १४; अभि···असिञ्चन् शौ ४, ८, ६; अभिषिञ्चेत् शौ ८, १५, १; अभिषिञ्चेत् मै ३,४,३[३]¶; शौ १६, १, ९; पै १६, १३५, ९; ¶अभिषिञ्चेयुः मै ४, ४, २. अभि···असिचम् काठ ३६, १५; ३७, ९. ¶अभिषिच्यते मै ४,३,२; काठ १२, ७; १०; १४, १०; ३७, १; २[३]; ३[५]; ४[५]; ५[५]; ६[४]; ७[४]; ८[४]; अभ्युषिच्यन्त शौ १४,१, ३६; पै ४, १०, ७; १४, १,१; अभ्यषिक्षि मै ४, ४, ९.

अभि-षिक्त[i]- -क्तः ¶तै ५, ४, ९, २; ¶मै ४, ३, ७[२]; १०; ¶काठ ३७, ५; शौ १९, ३१, १२; पै १०, ५, १२; -क्ते पै ५, २९, ३. [°क्त- उद°, धारा°, राजसूय°]

अभि-षिच्यमान[j]- -नस्य मै ४, ३, ९; ४, ४; ५.

ϕअभि-षिञ्चत्[k]- -ञ्चन् ऋ ,१, १२१, ६.

¶अभि-षिषिचान[c]- -नम् मै २, ४, १; ४, ३, ५.

¶अभि-षेक[l]- -कः तै ५, ४, ९,१; मै ३, ४, ३; काठ २१, १२; १४.

---

a) गस. उप. शतृ>वसुः प्र. उसं. । कृत्-प्रस्व. (पा ७, १, ३६; ६, २, १३९) ।

b) तु. PW. प्रभृ.; वैतु. वें. सा. यनि. स्वारसिकं योगमनीक्षमाणा इवाऽऽक्षेपमुखेन 'अभि(भवति)'इति भाषुकौ ।

c) गस.कानजन्त-कृत्-प्रस्व.(पा ६,१,१६३;२,१३९)।

d) गस. उप. क्विप् प्र. । पूप. दीर्घत्वम् । कृत्-प्रस्व. (पा ६, ३,११६; २, १३९) ।

e) गस. उप. पाप्र. ण्विः प्र. [पा ३, २, ६३ (वस्तुतस्तु √*साह् इत्यस्याऽभ्युपगमे (यस्था. टि. द्र.) प्र. णित्वं नैवाऽपेक्ष्येतेति दिक्)] कृत्-प्रस्व. पूप. दीर्घत्वम् उसं. (पा ६, २, १३९; ३, ११६)। पपा. पूप., दीर्घत्वमन्याय्यमिति कृत्वाऽवग्रहाऽभावादेव तदभ्युपगतस्य उप. दीर्घाऽभावतो निर्देशस्येहाऽभावः द्र. ।

f) सस्व. नापूटि. द्र. । उप. कृते तु. टि. अभिमाति-षाह्-, पृतना-साह्- ।

g) संदिग्ध-स्थलीयः पा. भवति । यनि. अभिप्रेतं भवत्युत √खिन्द्>खिन्दति >*खिनन्ति> खिनन्ति इति वेति विमर्शसहं भवति । उभयथाऽपि नतिरप्रमाणं द्र. ।

h) 'निषिञ्च' इति ऋ (५, ८३, ८) पाभे. ।

i) कर्मणि क्तेऽनन्तरगति-स्वरः (पा ६,२,४९) ।

j) गस. कर्मणि शानच् प्र. । कृत्-प्रस्व. (पा ६, १, १८६; २, १३९) ।

k) गस. शत्रन्त-कृत्-प्रस्व. (पा ६, २, १३९; तु. PW. MW.; वैतु. सा. अभिः कप्र. इति, GW. 'अभि···आष्ट' इति योगं ब्रुवाणश्च) ।

l) गस. उप. घञि थाथादि-स्वरः (पा ६, २, १४४) ।

अभि-षेक्तृ[a]- -क्तारम् मा ३०, १२; का ३४, २, ४.

अभि-षेचन[b]-

¶अभि-षेचनीय[c]- -यस्य मै ४, ४, १०[2]; काठ १५, १०.

अभि √१षु(<सु), ¶अभिषुणोति तै ३,२,२,१; मै ४,७,७; ¶अभिषुणोति तै ३, १, ८, २; ६, ४, ५, १; मै ३, ७, ८; ४, ५, ५[2]; ६; काठ २६, १०; क ४१, ८; ¶अभिषुण्वन्ति तै ६, ४, ४, ४; ६, ७, १; ९, २; मै ४, ५, ६; ७, २; ७; ८, ३; अभिषुण्वन्ति ¶तै ६, १, ६, ४; ¶काठ २३, १०; २६, १; २९, २; ३०, ७; ३४, ३[2]; ¶क ३७, १; ४०, ४; ४५, ३; पै ५, ३६, ६[d]; १६, १५१, १; ¶अभ्यषुण्वन् काठ २६, १०; क ४१, ८; अभिषुणुयात् तै ३, २, २, १; काठ २६, १०; क ४१, ८; ¶अभिषुणुयुः काठ ३४, ३.

¶अभ्यसुषुवुः मै ४, ७, २.

अभि-षवणी[b]- -णीः शौ ९, ६, १६; पै १६, ११२, ३.

¶अभि-षुण्वत्- -ण्वन्तः काठ २७, ४; क ४२, ४.

अभि-षुत[e]- -तः तै ४, ४, ९, १; काठ ३४, १५; -¶तस्य काठ २९, ६; क ४५, ७; -¶ताय काठ २७, २; ३०, ७; क ४२, २. [°त- अन्°, सकृत्°]

¶अभि-षुत्य[f] तै ६, २, ११, ४.

¶अभि-षुत्य[g]- -त्यः मै ४,५,६; काठ ३४,३[2]; -त्यम् तै ६,४,५,३.

¶अभि-षूयमाण[h]- -णस्य तै ३,१, ८, २.

¶अभि-षोतोस्(>:) काठ २७, १; ३०, ७; क ४२, १.

अभि √१षू(<सू), ¶अभिषुवति मै २, ५, ६; काठ १३, २.

अभि-षेक- अभि √षिच् द्र.

अभि √षेणि(<सेना)[i]

अभि-षेण[j]- -णान् ऋ ६,४४,१७.

अ(भि>)भी-षेण[k]- -णम् पै ४,२७,५

अभि-षेहान- अभि √षह् द्र.

अभि √षो(<सो), अभिष्यामि शौ ४, १६, ९.

अभि √ष्ट(<स्त)न्>स्तनि, तंस्तन्, अभिष्टन[l] शौ ६, १२६, २‡[m]. ¶अभ्यस्तनयन्[n] तै १,६,११,४. अभितंस्तनीति[o] पै ९, २४, १; अभितंस्तनीहि शौ ५, २०, १.

अभि-ष्टन[p]- -ने ऋ १, ८०, १४.

१अभि*-ष्टि[q]- -ष्टयः ऋ १, ५२, ४; ११९,८; ४,३१,१०; १०,२२, १२; -ष्टये ऋ १, १२९, १; २, ३४, १४; ५, १७, ५; ३८, ३; ८, ८, १७; १२, ४; २७, १३; ५०, १; ६७, १; १०; ६८, ५; १०१, १; ९, ८४, २; १०, ९, ४; ४९, ४; ९३, ११[2]; खि ३, २, १; ४, २, १३; ५, ६, २; मा ४, ११; ३३, ८७†; ९१†; ३६, १२; का ४, ५, २; ३६, १, १२; तै १, २, ३, १;

---

[a]) गस. तृजन्त-कृत्-प्रस्व. (पा ६,१,१९३; २,१३९)।

[b]) गस. ल्युडन्त-कृत्-प्रस्व. (पा ६,१,१९३; २,१३९)।

[c]) तु. टि. अभि √चर्>अभिचरणीय-।

[d]) मुपा. नकारोऽपलक्षणः।

[e]) कर्मणि क्तेऽनन्तरगति-स्वरः (पा ६, २, ४९)।

[f]) गस. ल्यबन्त-कृत्-प्रस्व. (पा ६,१,१९३; २,१३९)।

[g]) गस. क्यबन्त-कृत्-प्रस्व. (पा ६, २, १३९)।

[h]) गस. कर्मणि शानच् प्र.। कृत्-प्रस्व. (पा ६, १, १८६; २, १३९)।

[i]) णिजन्तो नाधा. (पा ३, १, २५)।

[j]) गस. कर्तर्य् अच् प्र. थाथादि-स्वरश्च (पा ६,२,१४४)। यत्तु सा. बस. इति कृत्वा व्याचष्टे, तन्न। तथात्वेऽन्तोदात्त्वाऽनुपपत्तेः, अभेः उप. प्रति गतित्वाऽभावाद् नतितज्जणत्वाऽप्रसक्तेश्चेति दिक्।

[k]) नापू. एव रूपान्तरं भवति। अत्र पूप. दीर्घत्वं विशिष्यते (तु. पा ६, ३, ११६)।

[l]) षत्वम् उसं. (पा ८,३,६५)। यत्तु सा. पा ८,३,८६ इत्यनेन षत्वमाह, तच्चिन्त्यम्। तस्य सति सामान्यपरे विशेषपरकत्वादिति।

[m]) 'निः ष्टनिहि' इति ऋ (६, ४७, ३०) पाभे.।

[n]) अड्व्यवायेऽपि षत्वाभावमुपलक्ष्य 'प्राक्-' (पा ८,३, ६३) इत्युक्तदिशा सिताद् उत्तरवर्तिताऽस्य धा. उसं.।

[o]) प्रागुक्तदिशा सितोत्तरवर्तित्वेऽस्य धा. 'स्थादिषु' (पा ८,३,६४) इत्येतद्-विषयत्वाभावः सुगमः। अत्र मूको. '°नयति' इति पा.। एवं तु. '°नीहि' (शौ ५, २०, १) इति। अभ्यासे नलोपाऽभावो विमृश्यः।

[p]) गस. उप. अप् प्र. उसं.। थाथादि-स्वरः (पा ३, ३, ५८; ६, २, १४४)।

[q]) प्रास. उप. √स्था+भावे क्तिः प्र. पूपप्रस्व. (पा ३,३, ९२; ६,२,२)। नैप्र. ठकारस्य टकाराऽऽपत्तिः। पपा. अवग्रहाभावोऽन्याय्यवर्णपरिणामस्य वाऽस्पष्टाऽवयवविभागस्य वा सूचकः द्र.। भूयस्यो ह्यत्र कल्पना भवन्ति। तथाहि। उप. क्तिनि <√यज् इति वा (तु. सा. ऋ १,१२९,९; भा. तै १,२,३,१), √१,२इष् इति वा (तु. सा. यक्ष. ऋ १,५२,४; ४७,५), √१अस् इति वा [तु. PW. GW. प्रमृ., WW १,१६१, (तु. १उप-स्ति-, परि-ष्टि-, स्ति-)]।

२, १, ११, ५†; मै १, २, ३; ४, १२, १†; काठ २, ४; १३, १६†; ३८, १३†; क १, १६; कौ १, ३३†; २, ११०‡[a]; †जै १, ३, १३; ३, ५६, १७‡[a]; ४, २८, १०; शौ १, ६, १†; ६, ३, २; २०, ५१, ३†; –†ष्टिभिः ऋ १, ४७, ५; १२९, ९[2]; ४, ४६, २; ५, ३८, ५; ८, ३, २; १९, २०; ५३, ५; खि २, १३, ५; ३, ५, ५; ५, ४, २; मा १५, ४०; का १६, ५, २२; कौ १, २८२; २, ७७२; ४, २$; जै १, २९, १०; २, ७, १; –†ष्टौ ऋ १, १५८, १; ४, १६, ४; ९; ५, ४१, ९; ६, ३३, ५; ६७, ११; ७, १९, ८; ९; १०, ६, १; ६१, २२; मै ४, १४, १५; शौ २०, ३७, ८; ९; ७७, ४. [°ष्टि-सु>स्व्°]

†अभिष्टि-कृ॒त्[b]- -कृत् ऋ ४, ११, ४; २०, १; ९, ४८, ५; मा २०, ४८; का २२, ५, २; कौ २, १८९; जै ३, १७, ११.

अभिष्टि-पा॒°- -?पा(ः) ऋ २, २०, २.

अभि॒ष्टि-शवस्[d]- -वसे ऋ ३, ५९, ८.

अभिष्टि- सु>स्व्°

२अभि-*ष्टि॒°- -ष्टिः ऋ १, ९, १; ३, ३४, ४; १०, १००, १२; १०४, १०; खि ४, ६, ४; मा २०, ३८; ३३, २५†; का २२, ४, ३; ३२, २, ८†; मै ३, ११, १; ४, १२, ३; काठ ३८, ६; †कौ १, १८०; †जै १, १९, ६; †शौ २०, ११, ४; ७१, ७; –ष्टीः तै २, ४, १४, २.

अभिष्टि॒-द्यु(म्न>)म्ना[f]- -म्नाः ऋ ५, ५१, ७.

अभिष्टि-म॒त्[g]- -मत् ऋ १, ११६, ११.

अभि √ष्टु(<स्तु), ¶अभि॒ष्टुवन्ति मै ४, ६, २; अभि॒ष्टुहि ऋ १, ५४, २; मै ४, ९, २; शौ २०, ४९, २; ३[h]; अभि॒ष्टवाम ऋ ८, १००, ३.

अभि॒-ष्टुत,ता[i]- -तः ऋ ९, ३, ६; २७, १; ६७, १९; २०; †कौ २, ६०७; ६३६; †जै ३, ४९, ९; ५१, २; शौ ९, २, १; पै १६, ७६, १; –तम् पै १०, ३, २; –ताः शौ ८, ७, ११; पै १६, १३, १; –ते ऋ ७, ३९, ७.

?अभिष्ठताम्[j] पै ६, ७, १.

अभि √ष्ठा(<स्था)>तिष्ठ, अभि॒तिष्ठते[k] शौ १९, ४९, २; ¶अभिति॒ष्ठति तै ५, ४, ३, ५; ¶अभि॒तिष्ठति तै ६, ६, ३, २; मै ३, १, ४[2]; अभितिष्ठसि खि ४, ७, १, ६; अभि॒तिष्ठामि मा ६, १६; का ६, ३, ६; शौ ६, ४२, ३; अभि॒ ··· ति॒ष्ठन् ऋ १०, १२३, ३[l]; अभितिष्ठः पै ७, १८, ८; अभितिष्ठतु पै १६, ७३, ४; अभि ··· तिष्ठतु पै १, ९४, ३; अभि॒तिष्ठ>ष्ठा ऋ १, ४२, ४; ५, २८, ३; १०, ६९, १२; मा ११, २०; ३३, १३†; का १२, २, ९; ३२, १, १२†;

---

[a]) 'अभि॒ष्टिभिः' इति ऋ (८, १९, २०) पाभे. ।

[b]) उस. क्विबन्त-कृत्-प्रस्व. (पा ६, २, १३९) ।

[c]) तस. सासस्व., उस. इति कृत्वा वा कृत्-प्रस्व. द्र. (पा ६, १, २२३; २, १३९) । पूप. क्रिवि. इति कृत्वा न. द्वि१ इति वर्तयित्वा योजनीयम् । उप. √२पा+विच् प्र. । एस्थि. संपा. प्रथमपादान्ते 'त्वायतो॒'>'*त्वायतॉँ॒' इति च द्वितीयपादान्ते 'जना॒न् >*जना॒म्'(=ष३) इति च द्वि>ष. इति प्रकृतिप्रत्या-पत्त्यात्मकः शोधः द्र. । 'अभिष्टिपा॒ असि' इत्यत्र विसंधिश्च [तु. समाननिष्पत्तिकस्य 'स्ति-पा॒ः' इत्यस्य च (ऋ १०, ६९, ४) 'पा॒-' इत्येतदुत्तरपदाना-मन्येषामपि प्राति. तत्र तत्र वा.; वैतु. पपा. अविसर्ज-नीयान्तं चिन्त्यं स्. (तु. टि. ?अनेहा॒), सा. पूप. शत्रु-पर्याय इति समग्रश्रौतप्रसिद्धिविरुद्धमशुद्धं भाषमाणः पंतस. इति कृत्वा व्याचक्षाणः; GW. LUD. च अभि-ष्टिपासि>'अभि॒ष्टि(<अभि॒ष्टी<अभि॒ष्ट्या) । पासि' इति पदविभाग इति (न त्वेवं पाद ऊनाक्षरताया अप-हतिरिव स्यादिति चिन्त्यम् [तु. L ४४ एतत्कल्पप्रवण-त्वेऽप्यनध्यवसितः])] । GG. १अभि॒ष्टि- इति पूप. इति कृत्वा तृतस. इतीव विवृणोति ।

[d]) व्यधिकरणे बस. पूपप्रस्व. (पा ६, २, १) । उप. यद्र. ।

[e]) गस. उप. √स्था+कर्तरि वा भावे वा किः प्र. कृत्-प्रस्व. (पा ३, ३, ९२; ६, २, १३९; तु. २उप-स्ति॒-) । नैप्र. ठस्य टः ।

[f]) समानाधिकरणः बस. । शेषम् एपूटि. द्र. ।

[g]) 'ह्रस्व-' (पा ६, १, १७६) इति मतुबुदात्तः ।

[h]) एवं किल WR. शिश्रावयिषतः (वैतु. मूको. अ॒धृ-ष्णुहि?) । वस्तुतस्तु 'उरूवाचो [='उरु॒ । उवाच । उ' ('शक्रो॒ वा॒चम्)] अ॒-धृष्णु॒हि॑' इति शोधः स्वारसिकश्च सुलभश्च द्र. ।

[i]) कर्मणि क्तेऽनन्तरगति-स्वरः (पा ६, २, ४९) ।

[j]) संस्कर्त्रोपेक्षितः संदिग्धः पा. द्र. (तु. √स्था इत्यत्र अ॒तिष्ठताम् इत्यत्रत्यं सस्थ. टि.) ।

[k]) सा. W. च 'वि॒तिष्ठते' इति पा. आहतुः ।

[l]) पूर्वस्या ऋचो 'यो॒निम्' इत्यस्याऽध्याहारः द्र. 'सु॒नीळाः' इति साक्षाच्छ्रुतेश्च (तु. वें.; वैतु. सा. PW. MW. 'अभि॒वावशा॒नाः' इत्यन्याप्यत्वैस्वर्यप्रसक्त्योगाः) ।

तै ४,१,२,३; मै २,७,२; ३,१, ४[2]; ४,११,१†; १२,३; काठ २, १५†; १६,२; शौ ५, ८,९; ७, ७७, १०†; १९, ४६,५; पै ३, ३, ३; २१, ६; ४, २३, ४; अभि···तिष्ठ ऋ ६, २१, ७; †अभि[2]···तिष्ठ ऋ १०, १७४, २; शौ १, २९, २; पै १, ११, २; अभितिष्ठेम ऋ १, ११०, ७; अभि···तिष्ठेम ऋ ८, २१,१२. अभि···तस्थौ ऋ ४, ५०, ७; †अभि···तस्थौ ऋ ६, २०, १; ७,८,४; मा १२, ३४; का १३, ३, ५; तै २, ५, १२, ४; ४, २, ३, २; मै २, ७, १०; काठ १६, १०; क २५, १: अभितस्थ पै ९, २२, १५; अभ्यंस्थात् तै ४, २, ८, १; काठ ३९,१; †अभि-···अस्थात् ऋ १, १४९, ४[a]; १०,३,३; कौ २,८९८; ११२५; जै ४, १३,११; अभ्यंष्ठाम्[b] शौ १०, ५, ३६; १६, ९, १; पै १६, १३२, १; अभ्यंस्थाम् मै १, ५, ३; ६, २.

ϕअभि-तस्थिवस्[c]– -†वांसः ऋ ४, ४, ९; तै १, २, १४, ४; मै ४, ११, ५; काठ ६, ११.

अभि-ष्ठित[d]– -तः खि ५, १८, १; मा ८, २३; का ९, ४, १; तै १, ४, ४५, १; ६, ६, ३, २; काठ ४, १३; २९,३; क ३,११; शौ ५, १४, १०; २०, १३५, ३; पै ७, १, ८; –†ताः ऋ १०, १६६, २; पै १३, ३, ११.

अभि√ष्य(<स्य)न्द्, अभिसिष्यदे शौ ५, ५, ९; पै ६, ४, ९.

¶अभि-सं√या, अभिसंयाति काठ २२, ६; क ३४, १.

¶अभि-सं√युज्, अभिसंयुङ्क्ते मै २, ३, २; ७; अभिसमयुङ्क्त मै २, ३, ७.

अभि-सं√विश्, अभिसंविशन्ति शौ १५, १७, ९; पै ९, १२,१; अभिसंविशन्तु मा १३, २५; १४, ६; १५; १६; २७; १५, ५७; का १४, २, ११; १५, १, ५; ४, ३[2]; ८, ५; १६, ७, १; मै २, ५, ६; ८, १२[2]; १३, २२; ४, ६, ६; काठ १३, २; १७, १०[2]; ४०, १२; क २६, ९[2]; अभिसंविशस्व शौ ९, २, २५; अभिसंविशध्वम् शौ ३, ३, ४; ६, ६४, २‡[e]; ८, ५, २०; २१; पै २, ७४, ४; १६, २८, ९; १०.

¶अभि-सं√शंस्, अभिसंशंसति मै ४, ७, ५.

¶अभि-सं√श्रि, अभिसंश्रयति काठ १०, ४.

अभिसं-श्रित– -ताः काठ १०, ४[3].

¶अभि-सं√श्लिष् >श्लेषि, अभिसंश्लेषयन्ति मै २, ४, ६.

अभि-सं√स्वृ, †अभि···समस्वरन् ऋ ८,३,७[f]; ९,६७,९[f]; कौ १, २५६[f]; २, ९२३[f]; जै १, २७, ४[f]; शौ २०,९९,1; ‡[g]अभि··· समस्वरन् पै ६, ११, ४?.

अभि-सं√हन्

अभिसं-हत्य पै १६, ९०, ६[h].

¶अभि-सं√हृ, अभिसंहरति काठ २७, ५; क ४२, ५.

¶अभि-सं√क्रम्, अभिसंक्रामन्ति, अभिसंक्रामन्ति मै ४, २,६.

¶अभि-सं√गम्>च्छ्, अभिसंगच्छन्ते, अभिसमगच्छन्त मै २, १, ४; ३, ६, ५.

अभिसं-गत्य[i] शौ ११, १, १६.

¶अभि-सं√ज्ञा>जा, अभिसंजानते मै २, २, ६[j]; ३, २, ३[2]; काठ २६, १; क ४०, ४; अभिसमजानत मै २, २, ६[2j].

†अभि-स(>ष[k])त्वन्[l]– -त्वा ऋ १०, १०३, ५; मा १७, ३७; का १८,४, ५; तै ४, ६,४,२; मै २, १०, ४; काठ १८, ५; क २८, ५; कौ २, १२०३; शौ १९, १३, ५; पै ७, ४, ५.

¶अभि-सं√तन्, अभिसंतनोति मै १, ११, ९; ४, ४, ३; ८, १०; काठ १४, १०; २७, १०; २८, १; क ४४, १; अभिसंतन्वन्ति काठ ३०, ५.

अभिसं-तत– -तः काठ २७,१०[2].

---

[a]) एवं किल वें. अर्वाग्भक्ष । सा. तु सर्वलोकाऽभिष्ठितौ हेतुभूतदीप्त्यर्थानुवादकेन 'शुशुचानः' इति पदेन योगं वदन् लोकविलक्षणमिव किंचिच्चिकीर्षति । तदलक्षणं त्विति तेन मर्षणीयम् ।

[b]) षत्वं तदभावश्च शाखाभेदेन द्र.(तु. एपू. च नाउ. च रू.)।

[c]) गस. क्वस्वन्त-कृत्-प्रस्व. (पा ६, २, १३९) ।

[d]) सस्व. कृते तु. टि. अभिनि-षण्ण- ।

[e]) विशिष्ट इह ऋ (१०, १९१, ३) पाभे. ।

[f]) √स्वृ इत्यस्य √गै इत्येतत्-पर्यायतयैतत्-प्रकारकेषु स्थ. 'अभि' इति कप्र. अपि सुवचः(तु. टि. ऋ १,५१,१)।

[g]) 'अव···समस्वरन्' इति ऋ (९, ७३, ४) पाभे. (तु. टि. अव-सं√स्वृ) ।

[h]) 'अभिसं-गत्य' इति शौ (११, १, १६) पाभे. ।

[i]) गस. ल्यबन्त-कृत् प्रस्व.(पा ६,१,१९३; २,१३९)।

[j]) भङ्ग्यन्तरेणाऽन्यत्र अभिः कप्र. भवति नोपसर्गः (तु. तै २, २, ११, ६) ।

[k]) काठ. षत्वं भवतीति विशेषः ।

[l]) बस. पूपप्रस्व. (पा ६, २, १) । उप. यद्र. ।

अभिसं-तत्य काठ २३, ५.

अभि-सं√तप्>तापि, अभिसंतपाति शौ २,१२,६‡[a]; अभि… संतपताम् पै १०, १२, ८.

अभिसंतापय शौ १९, २८, २.

¶अभि-सं√तॄ>तर्, अभिसंतरति काठ २३, ६.

अभि-सं√धा, ¶अभिसंधत्ते मै ४, ४, ५; ¶अभिसंधत्तः मै २, ४, २; काठ १२, १२; २४, ७; २६, ७; क ३७, ८; ४१, ५; †अभि…संधेहि ऋ १०, ८७, ३; शौ ८,३,३[b]; पै १६,६,३.

अभि…समधात् शौ १०, ५, ४३[c].

¶अभिसंधीयते मै ३, ७, २.

अभि√सप्, अभि…सपन्ते[d] ऋ ७, ३८, ५.

¶अभि-समा(म्-आ)√गम्, अभिसमागच्छन्ति मै ४, ८, १०; अभिसमागच्छान् मै १, १०, १७.

¶अभि-समा(म्-आ)√वृत्, अभिसमावर्तते मै ३, ८, ९; अभिसमावर्तन्ते मै १, ६, ६; २, २, ६; काठ ३७,१; अभिसमावर्तन्त मै १, ६, ६[४]; २, २,६[२]; काठ ३७, १.

अभि-समि(म्√इ), अभिसमेति मै ३, १०,७¶; अभिसंयन्ति शौ ११, ७, ३; अभिसंयन्तु मै १,६,२[२]; काठ ७, १४; क ६, ३; पै १६, १५३, २[e]; ¶अभिसमियात् काठ २४, ५; क ३७,६.

अभि-समू(म्√१ऊ)ह्, अभिसमूहामि मै २, ६, ३; ४, ३, ४[f]; काठ १५, २.

अभि-समृ(म्√ऋ>अर्पि), अभि… समरीत[g] ऋ ९,७९,३.

अभिसमर्पय पै ४, १६, ८.

अभि-समे(म्-आ√इ)

φअभिसमे(मा-इ)त्य[h] शौ१२,३,४.

¶अभि-सं√पद्>पादि, अभिसंपद्यन्ते काठ ३३, २-४.

अभिसंपादयते काठ २७, ९;

अभिसंपादयति मै ४, ५, ३[३]; काठ २५, ४; क ३९, १.

अभिसं-पन्न- -न्नः काठ ३३, २;३.

अभि-सं√पश्, अभिसंपश्य पै १, ९७, ४.

¶अभि-सं√बन्धू, अभिसमबध्नीत मै ४, ७, ८[५].

अभि-सं√भू, अभिसंभवतः मै ३,७, ८¶; अभिसंभव पै १६,७२,१; ¶अभिसमभवताम् मै २,४,३; ¶अभिसंभवेताम् मै ३, ७, ८. अभिसंबभूव शौ ३, २८, ५; ६; अभिसंबभूवुः काठ ५, ६; ३९, २.

अभिसं-भूय[i] शौ ५, २८, ८; पै २, ५९, ६.

¶अभि-संमु(ख>)खा- -खाः काठ २५, १०; २६, ६.

¶अभि-संमु(ख>)खी- -खीः क ४१, ४.

¶अभि-सं√मिल्, अभिसममिलत् मै १, ५, १२.

¶अभि-सं√मृश्, अभिसममृशन् मै २, १,११.

अभि√साध्>साधि, अभिसाधय>या पै ५, १०, १०.

अभि√सृ

अभि-सर्तृ[j]- -र्तारम् मा ३०, १४; का ३४,३, १.

अभि√सृज्, अभि…सृजन्ति पै ४, ३५, ४; ¶अभ्यसृजत् काठ १३, २; ¶अभ्यसृजन्त काठ ३५, २०; अभि…असृजम्

a) 'अभि…शोचतु' इति ऋ (६, ५२, २) पाभे.।

b) मूको. 'अभि' इत्यस्य स्थाने 'अपि' इति श्रूयते (तु. W.)। यत्त्वाह WI. अभिः कप्र. इति, तच्चिन्त्यम्।

c) शौ ८, ३, ३ इत्यनेन समर्थ्यं च चोद्यं च प्रति सविषयता द्र.।

d) लक्षणे कप्र. इति मन्वानः सा. चिन्त्यः (तु. वें.)।

e) 'अभिसंयन्ति' इति शौ (११,७,३) पाभे.।

f) मुपा. सविसर्गस्याऽभेः स्थाने 'अभि' इति शोधः द्र.।

g) तु. वें. PW. प्रभृ.; वैतु. सा. तृतीयपादीयं 'तान्' इति पदं तुरीयपादीयवाक्यान्तर्गतं प्रकुर्वाणः 'अभि' इत्यस्य वा. स्थितिं प्रति प्रमादुकः।

h) 'अभि-संविशध्वम्' इति योग इति यत् MW. अभिमानुकस्तन्न। स्वरतश्चाऽर्थतश्चोभयथाऽप्यसंगतेः। यदपि 'अभि' इति स. अर्थे कप्र. 'आपः' (=द्वि३ <२अप्-) इत्येतदन्वित इति W. उल्लेखुकस्तदपि न। एवंविधे वा. अभ्युपसृष्टस्याऽऽख्यातस्य सकर्मकत्वाऽव्यभिचाराद् 'आपः' इत्यस्य द्वि३ सतः कर्मतयैव सूपयोगात् स. अर्थे कप्र. प्रयोजकत्वस्याऽप्रसङ्गात्। तथा चासन्नलक्षणद्विस्वरत्वात्मकस्य चोद्यस्य दुष्परिहरत्वाच्च। का तावदत्र गतिरिति। उच्यते। वा. समवबोध इति। कथमिति। शृणु। नेह 'आपः' इति प्र३ वा द्वि३ वा भवति। किन्तर्हि। सं३ इति। 'पुत्रासः' 'जीवधन्याः' इत्युभे च 'आपः' इत्येतत्-समानाधिकरणे वि. भवतः [तु. शौ १२, ३, २५ उ (पुत्रत्वस्य चेह प्रियत्वोपलक्षकमात्रत्वात् पुंस्त्वमतन्त्रं द्र.)]। एस्थि. 'आपो जीवमभिसमेत्य संविशन्तु' इति वा. तात्पर्यं भवतीति दिक्।

i) गस. ल्यबन्त-कृत्-प्रस्व. (पा ६,१,१९३;२,१३९)।

j) गस. तृजन्त-कृत्-प्रस्व. (पा ६,१,१६३;२,१३९)।

पै ४, २, ७![a]; ८, १०,१०![a].

¶अभ्यवसृज्यन्त मै १, १०, ५.

¶अभि-सृज्य[b] मै ४, २, ७.

¶अभि-सृज्यमा(न>)ना[c]- -ना मै ४, ६, ८.

†अभि-सृष्ट[d]- -ष्टः ऋ ३, ३५, १; १०, ९१, ५; कौ २, ३३२; जै ३, २८, ४.

अभि√सृप्, ¶अभिसर्पति काठ २८, ८; क ४४, ८; ¶अभिसर्पन्ति मै १, ४, ५; ८, २; अभिसर्प शौ ३, २५, ४.

¶अभि-सृप्य[e]- -प्यम् मै ४,६,२.

अभि√स्कन्द्, अभिचस्कुन्द शौ ७, १२०, २.

अभि-स्कन्दम्[f] शौ ५, १४, ११.

†अभि√स्रु, अभिस्रवन्तु ऋ १०, ९, ४; मा ३६, १२; का ३६, १, १२; काठ १३, १६; ३८, १३; कौ १, ३३; जै १, ३, १३; ४, २८, १०; शौ १, ६, १.

अभि√स्फूर्ज्, अभिस्फूर्जति शौ १२, ७, ९.

†अभि√स्वृ, अभिस्वरन्ति ऋ १, १६४, २१; शौ ९, १४, २२; पै १६, ६७, १२; अभिस्वरन्ति ऋ ९, ८५, ३; अभिस्वरन्तु ऋ ८, १३, २८; अभिस्वर ऋ १, १०, ४; ८, १३, २७; ९, ९७, ३; कौ २, ७५१.

अभि-स्वर्[g]- -स्वरा ऋ २, २१, ५; ८, ९७, १२; शौ २०, ५४, ३.

अभि-स्वर[h]- -रे[i] ऋ ३, ४५, २; १०, ११७, ८; कौ २, २८१‡[j]; १०६९; जै ३, २३, १३‡[j]; शौ १३, ३, २५.

अभि-स्वर्तृ[k]- -र्तारः ऋ १०, ७८, ४.

अभि√हन्>जिघांस, †अभिजहि ऋ ७,१०४,१९; शौ ८, ४,१९; पै १६, १०, १०; अभि····जहि[l] ऋ ९, ८५, २; अभि····हन् ऋ ५, २९, २.

†अभि····जघन्थ ऋ ३, ३०, ८; मा १८, ६९; का २०, ५, २.

†अभि····जिघांसति ऋ ७,५९, ८; मै ४, १०, ५; ¶अभिजिघांसन् क ३५, ५.

¶अभि-घातम् काठ १२, ४.

अभि-घ्नत्[m]- -घ्नते मा १६, ४६; का १७, ७, ५; तै ४, ५,९,२; मै २, ९, ८; काठ १७, १५; क २७, ५.

?अभिघ्नन्[n] खि १,२, २.

अभि-हत[d]- -तः शौ ११,१२,२२; -?तम् शौ १९,९,९[o]; -¶तस्य मै ३, ९, ३. [°त-उल्का°]

अभि√हर्य्, अभिहर्यन्ति ऋ १०, ११२, ६; अभिहर्यत शौ ३, ३०, १.

अभि√हस्,

अभि-हस्य[p]- -स्यम् शौ ६, ३०,२.

¶अभि√२हा

अभि-हाय[b] मै२,५,७;काठ१३,२[q].

अभि√हि, अभि>भी····हिन्वन्ति[r]

---

[a]) 'अभि···असृजन्' (प्रपु३) इति मुपा. शोधार्हः द्र. । मूको. विरोधाचाऽन्यथासिद्धत्वाच [तु. नापू. मन्त्रे च तैब्रा. २, ७, १५, ५ च उपु१ एव श्रुतिः (यदनुरोधादिहापि अभि√सिच्, ञ्च् इत्यस्यैव निगमस्य सतः [तु. शौ ४, ८, ६] यनि. विकारमात्रं संभाव्येत)] ।

[b]) गस. ल्यबन्त-कृत्-प्रस्व. (पा ६, १, १९३; २, १३९) ।

[c]) तु. टि. 'अति√दह्>अति-दह्यमान-' इति. ।

[d]) कर्मणि क्तेऽनन्तरगति-स्वरः (पा ६,२,४९) ।

[e]) गस. क्यबन्त-कृत्-प्रस्व. (पा ६, २, १३९) ।

[f]) गस. णमुलन्त-कृत्-प्रस्व. (पा ६, १, १९३; २, १३९) ।

[g]) गस. विजन्त-कृत्-प्रस्व. (पा ६, २, १३९) ।

[h]) गस. घान्त-कृत्-प्रस्व. (पा ३, ३, ११८; ६, २, १३९) तु. विव. ।

[i]) सा. PW.नापू. प्राति. च१ रू.; MW. तुमर्थीयं रू. इत्याहुः । तद् विमृश्यम् ।

[j]) 'अभिस्वरा' इति ऋ (८, ९७, १२) पाभे. ।

[k]) गस. तृजन्त-कृत्-प्रस्व. (पा ६,१,१६३;२,१३९)।

[l]) वैतु. सा. 'अभ्या (गच्छ)' इत्येवं व्यर्थं द्विस्वरं च क्रियाध्याहारवन्तं च योगं मन्यमानः; PW. प्रभृ. च 'अभ्या···जहि' इत्यातिष्ठमानाः । अत्र 'आ···पिब' इति योगः द्र. ।

[m]) गस. शत्रन्त-कृत्-प्रस्व. (पा ६, २, १३९) ।

[n]) यद्यपि यमु. यद्-योगीय-स्वरं लङि प्र३ रूपं भवति, तथापि मूलतः 'अभिहनम्' इत्यस्य सतोऽयं विकार इति सुकल्पम् (तु. संटि., ऋ १, ११६, ६; ११७, ९ प्रभृ. च) ।

[o]) 'उल्काभिहतम्' इति मुपा. स्थाने 'उल्का-भिहतम्' इति प्रकरणानुरोधाच् शोधः WR. संमतः । सा. स्वीये भाष्ये, कैश्चित् मूको. स्वीकृतश्च द्र. ।

[p]) गस. उप. यत् प्र. उसं. । कृत्-प्रस्व. (पा ३, १, ९९; ६, १, २१३; २, १३९) ।

[q]) 'अतिहाय' इति मूको. पा. ।

[r]) अभिम् कप्र. वदन्तः PW. प्रभृ. विमृश्याः ।

ऋ ९,१०१,३; अभि(हिन्वन्ति) कौ २, ४९.

अभि-हिं√कृ, अभिहिंकृणोत शौ १२, ३, ३७.

अभिहिंकरोति, अभिहिङ्कुकरोत् काठ २७, ९.

अभि-हित- अभि√धा द्र.

अभि√हु, ¶अभिजुहोति तै ३, १,५, २; ६, ६, ३, २; मै ३, २, ८; ९, ५; ४, १, १४; काठ ६,८[2]; २५, १०; ३१, ११; क ४,७[2]; ४०,३; ४७, ११; अभिजुहोमि तै १, ३, २,२; अभि···जुहोमि पै २, ६६, ४; ¶अभिजुहुयात् तै २, ६, ६, ६; ३, ४, ८, ३; काठ ३५,१९; क ४८, १७.

अभि-हुत,ता[a]- -ता शौ ६, १३३, २; पै ५, ३३, २; -¶तौ काठ ६, ८; क ४, ७.

¶अभि-होतवै[b] मै १, ८, ६.

अभि√हृ, अभिहरन्तु शौ १९,४५, ४; पै १५, ४, ४.

¶अभि-हृत्य[c] मै २, ५, ७.

अभि√ह्रु

अभि-ह्रुत्[d]- -ह्रुतः ऋ १, १२८, ५[2]; १०, ६३, ११; शौ ६, ४, २; -ह्रुताम् ऋ १, १८९, ६.

अभि-ह्रुति[e]- -ती शौ ६, ३, ३[f]; -तेः ऋ १, १६६, ८.

अभि√ह्वृ

अभि-ह्वार[g]- -रे शौ ६, ७६, ३.

१अभी(भि√इ), ¶अभ्यायत तै २, ५, २, २;५; अभ्यायत[h] शौ ४, २४, ६; पै ४, ३९, ६; अभि-···आयत ऋ १, ८०, १२; ‡अभ्ययत्[i] कौ २,१८८; जै ३, १७,९; ¶अभ्यायन्त तै ६, २, ७, ४; ४, ६, १.

अभ्येति कौ २, १२१०; शौ १, २५, ४; ७, १२१, २; ९, १, ८; अभ्येति ऋ १, ११५, २; १२४, ९; १४०, ६; ९, ९७, ७; १०१, १६; १०, ३, ३; ११७,८; †मै ४, १४,४; ¶काठ २४, ७; ¶क ३७, ८; †कौ १, ५२४; २, ४६६; ८९८; †जै १, ५४, २; ३, ३५, १; ४, १३, ११; शौ ८, ९, ९; †१३, २, २७; ३, २५; †२०, १०७,१५; पै २,६५,१; १६, १८, ९; अभि···एति ऋ १, १२३, ७; ७, १०४, २१; ९, ९६, २२; १०, ६३, १६; शौ ८, ९, २१; १३, २, ४३[j]; अभियन्ति शौ १०, ७, ४; ६; अभि···यन्ति ऋ ८, १००,१; शौ ५, ४, २; अभि···यन्ति[k] ऋ १,१९०,४; अभ्येषि पै १६, १४९, १०; अभ्येमि मै १, ३, ३७; ४, ८, २; अभ्येतु मै २, ७, १२‡[l]; शौ ५, १३, ४; ७, १२१, २; १३, १, १०; पै ८, २,३; ‡अभि···एतु[m] शौ ८,४, २१; पै १६, ११, १; †अभियन्तु ऋ ४, ५७, ८; मा १२, ६९; का १३, ५, ८; तै ४, २, ५, ६; काठ १६, १२; क २५, ३; पै १५, ५, ६$; †अभीहि ऋ १, ८०, ३; १०, ८३, ३; कौ १, ४१३; जै १,४०, ५; शौ ४, ३२, ३; पै ४, ३२, ३; †अभि···इहि ऋ ९, ६४,१३; कौ १, ५०५; २, १९१; जै १, ५२, ९; ३, १७, १२;

[a]) कर्मणि क्तेऽनन्तरगति-स्वरः (पा ६, २, ४९)।

[b]) तवै-प्रत्ययान्तस्य द्वैस्वर्यं द्र. (पा ६, २, ५१)।

[c]) गस. ल्यबन्त-कृत्-प्रस्व. (पा ६,१,१९३;२,१३९)।

[d]) गस. क्विबन्त-कृत्-प्रस्व.(पा ६,१,१६२;२,१३९)।

[e]) गस. क्तिनि पूपप्रस्व. (पा ६, २, ५०)। सात. पाण्डु. WR. तु 'अभि°' इत्येवं पा. आहुस्तत्सून्तन्त्रं द्र.।

[f]) 'अभि-ह्रुतः'इति F. प्रस्तावितं पा.W. अनुमुमोदयिषति, तत्र को लाभः यनि. च का क्षतिर् इति विमृश्यं विविग्भिः।

[g]) गस. घञन्ते कृति थाथादि-स्वरः (पा ६,२,१४४)।

[h]) अभ्या√१यम् इत्यस्य रू. इति ब्रुवाणः सा. चिन्त्यः।

[i]) 'अभि' इति ऋ (९, ४८, ३) पाभे.।

[j]) शौच. १, १५, अनु 'अभ्युत्' इत्यस्मात् तिङो निघाताऽभावे 'एति' इति स्यात्। पा ८, १, ६५ अनु स एव निघाताऽभावो वैकल्पिक इत्य् एतत्सर्वं शाखाभेदेनोह्यम्।

[k]) 'मृगाणामिव बृहस्पतेर्हेतयोऽहिमायान् यून् (<*यु-यद्र.)' इति संबन्धः द्र.। च- योगे तिङ् नानुदात्तः [पा ८, १, ५८ (वैतु. सा. मृषैव च-लोपमुपस्थाप्य 'यन्ति' इति प्रथमा तिङ्-विभक्तिरिति कृत्वा नानुदात्तेति च, 'अभि' इत्येतदुपसर्ग्याऽऽख्यातान्तरमध्याहार्यमिति च भावुकः; GW. 'अभि' कप्र. यून् <१यु- ⌊यद्र.⌋ इत्येतदन्वित इति, VVS १८१, [तु. GVS ३, १३८⌋) *अभि√यु>*अभि-यु->अभियून्>(शोधपूर्वकम्) अभियून् इति स्यादिति]।

[l]) 'अभियन्तु' इति ऋ (४, ५७, ८) पाभे.।

[m]) 'अभि···एति' इति ऋ (७, १०४, २१) पाभे.।

अभीतम् पै १३,५,८‡[a]; ¶अभ्यैताम् काठ २७, ८; अभ्यायन् ¶काठ २९,१; ¶क ४५,२; पै ५, २६,५; अभि ... आयन् ऋ १०, २८,८; अभि ... आयन् ऋ ७, १०३,२; ¶अभीयात मै ४,६,७.

अभि ... ईयुः ऋ ७, १८, १०.

अभि-यत्[b]- -यन्ती शौ ५, १, ५.

अभियन्ती- -न्ती शौ ७,४८,३.

अभी(भि-इ)ति[c]- -तिम् ऋ ७,२१, ९; खि २, ६[3], २९; पै १०, ५, ११[d]; -तीः ऋ २, ३३, ३; पै १५, २०, ३.

अभी(भि-इ)त्य[e] ऋ ४, ३२, १०; ९, ५५, ४; १०,९९,५; ¶काठ २६, १; ९[3]; ३६, ८; ¶क ४०, ४; ४१, ७[3]; कौ २, ३२८†; जै ३, २७, ४†.

अभी(भि-इ)त्व(र>)री[f]- -रीः मा ११, ७७; का १२, ७, १२; तै ४, १, १०, २; मै २, ७, ७; ३, १, ९; काठ १६, ७; १९, १०[2]; क ३०, ८[2]; पै १, ४२, १.

¶अभ्या(भि-आ)युक- -कः काठ २८, २; क ४४, २.

२अभी(भि√ई), †अभि ... ईमहे ऋ १, २४,३; तै ३, ५, ११,३; मै ४, १०, ३; काठ १५, १२; †अभि(ईमहे) मै ४, ११, १; काठ २८, ७; क ४४, ७.

(*अभीअअक-,*अभीक्क-) नाउ.टि.द्र.

†अभीक[g]- -कम् ऋ ९, ९२,५; -के ऋ १, ७१, ८; ११६, १४; ११८,५; ११९, ८; १२१,१४; १७४,५; १८५, १०; ३, ३९, ७; ५६, ४; ४, १२, ५; १६, १२; २४,४; २८, ३; ४३, ४; ६, २४, १०; ५०, १०; ७, १८, २४; ८५, १; १०, ३८, ४; ५५, १; ६१, ६; १३३, १; खि १, ८, ३; मा ३३, ११; का ३२, १, ११; तै १, ३, १४, ६; ७, १३, ५; मै ४, ११, १; २‡[h]; १२, ४; १४, १५; काठ २, १५; कौ २, ११५१; जै ४, १, ४; शौ २०, ९५, ३.

अभी(भि√ई)क्ष्, †अभ्यैक्षेताम् ऋ १०, १२१, ६; मा ३२, ७; का २९, ४, २; तै ४, १, ८, ५; अभ्यैक्षन्त तै ३, १, ४,२.

(*अभीगत-,*अभीगतक-) एपू.टि.द्र.

अभीच्छत्- अभी(भि√इ)ष् द्र.

‡अभीत्सम्[i] पै ९, ६, ६.

अभी(भि√इ)ध्, न्ध्, ¶अभी(भि-इ)न्धे तै ५,१,७,२; अभीन्धे मै ३, १,८; काठ १९,७; क ३०,५; शौ ११,३,१८; पै १६,५३,७; अभी(भि-इ)न्धते तै ७,४,९,१; अभीन्द्वाम् मै २,७,६; अभीन्धाताम् मै ३,१,८; अभीन्धताम् मा ११, ६१; का १२,६,२; अभी(भि-इ)न्धताम् तै ४,१,६,२; काठ १६,६.

१अभी(भि-इ)द्ध[j]- -द्धः ऋ १,१६४, २६; ¶मै ३,१,८; ३,६[k]; शौ ७, ७७,७†; ९,१५,४; पै १६,६८, ४; -द्धात् ऋ १०, १९०, १.

---

[a]) 'दुदेषि' इति ऋ (१, १६२, २१) पाभे. ।

[b]) गस. शत्रन्त-कृत्-प्रस्व. (पा ६, २, १३९)।

[c]) गस. उप. क्तिनि पूपप्रस्व. (पा ६, २, ५०)।

[d]) मूको. 'अभिति(मू)' इति । शौ (१९, ३१, ११) 'अमतिम्' इति वा (तु. सा.), 'अमितम्' इति वा (तु. मूको.), 'अवर्तिम्' इति वा (तु. WR.) पाभे. द्र. ।

[e]) गस. ल्यबन्त-कृत्-प्रस्व. (पा ६,१,१९३; २,१३९)।

[f]) गस. क्वरबन्त-कृत्-प्रस्व. (पा ३, २, १६३; ६,२, १३९) । 'अग्रेत्वरी-', 'अतीत्वरी-' इत्यत्र (पृ. ४२;८९) यथायथं शोधः द्र. ।

[g]) 'अभितो गतम् (भावे क्तः)' इति कृत्वा *अभी(<भि)-गत- इत्यतः प्रास. पूपप्रस्व. सतः प्राति. कपि प्र. सत्य् *अभीगतक->*अभी अ अक->यनि. इति वा, 'अभितः ईर्- (भावे <√ईर् <√ऋ)' इति कृत्वा *अभीर्- [भि-ईर्- (वैतु. पपा.)] इत्यतः पूर्ववत् कपि प्र. सत्य् '*अभीर्क->*अभीक्क->यनि. इति वा नैप्र. द्र. [वैतु. पा (५, २, ७४) यदनु अ(भि>)भी+कन् इति व्यु. आद्युदात्तः (पा ६,१,१९७), कमितृत्वाऽप्रसङ्गाद् अर्थतो विरोधश्च प्रसज्येत (प्रकामं श्रौतसरूपाभ्यां भिन्ने एव सती *अभिक- इत्य् *अभीक- इति च प्राति. उपकल्प्यमाने आचार्याऽनुशासनस्य विषयीक्रियेयातामित्यभिसंधेः [तु. टि. अभि-क-]; या. (३, २०) '=अभ्यक्त-' इति यदनु अभि+*अक- (=√अञ्ज्+भावे कः) इति गस. वा स्यात् प्रास. वा बस. वा (सर्वथाऽपि तु मिथ्यास्वर एव प्रसज्येत । गस. थाथीयोऽन्तोदात्तश्चाऽन्यथा पूपप्रस्व. स्यादित्य् *अभ्यक- इति मध्यस्वरित इत्यभिसंधेः); दे. (२, १७) अभि√इ+ईकः प्र. (तु. पाउ ४, २६; सा. ऋ ९, ९२, ५) इति धातुलोपनिर्भरः पक्षो वा, २अ+भी- (<√भी) इत्यतः बस. सतः कप् प्र. इति वा (तु. टि. अनूक- यदनु उप.<√अञ्च् इति वादोऽप्यकिञ्चित्करः स्यात्) इति दिक् (तु. दि. प्रतीक-, समीक-)]।

[h]) विशिष्ट इह ऋ (६, ७४, ४) पाभे. ।

[i]) संदिग्ध-स्थलीयः संस्कारान्तरापेक्षः पा. ।

[j]) कर्मणि क्तेऽनन्तरगतिस्वरः (पा ६, २, ४९)।

[k]) 'आभीद्धः' इति दीर्घादिः मुपा. चिन्त्यः । आङ्पूर्वत्वस्य प्रसिद्ध्यभावादित्यभिसंधेः ।

२¶अभी(भि-इद्ध>)द्धा[a]- -द्धा तै ५, १, ७, ३; काठ १९, ७; क ३०, ५.

*अभी(भि-इ)धू[b]- -भीत् शौ १९, २८, २[c]; पै १३, ११, २[d].

अभी(भि√इ)न्व्, अभि…इन्वतः, अभि…इन्वतु पै १२, ६, १२.

अभीपु[e]-

अभीप-तस्[f](>:) ऋ१, १६४, ५२; तै ३, १, ११, ३†; ¶मै ३, २, ८; ४, ८, ५; काठ १९, १४†; २०, ९¶; २९, ३¶; ¶क ३१, ११; ४५, ४; शौ ७, ४०, १†.

अभीप्सत्- अभ्या(भि√आ)प् द्र.

अभीमोद-मुद्- अभि√मुद् द्र.

अभी(भि√ई)र्, अभ्यैरयन्त खि ४, १०, १, ३.

(*अभीर्-, *अभीर्क-) अभीक-टि.द्र.

†अ-भीरु[g]- -रवः ऋ १, ८७, ६; ८, ४६, ७; तै २, १, ११, २; ४, २, ११, २; मै ४, ११, २; काठ ८, १७; -रुः ऋ ४, २९, २; -र्वम्[h] ऋ ८, ४६, ६.

?‡अ-भीरुण[i], ?अभीरुण- -णम् मा ६, १७; शौ ७, ९४, ३; पै १, ३३, ३.

अभीलाप-लुप्- अभि√लप् द्र.

अभी-वर्ग- अभि√वृज् द्र.

१,२अभी-वर्त- अभि√वृत् द्र.

अभी-वर्ध- अभि√वृध् द्र.

अभीवार(भि-इव√*अर्)[j], ?अभी-वार[k] शौ १, ३२, ४.

अभी-वृत- अभि√२वृ द्र.

---

a) १संख्याकादभेदेऽपि स्वरितत्वाऽभावः तै. द्र. नान्यत्र [तु. अभी(भि√इ)धू इत्यस्य तिङ्न्तम्]।

b) गस. क्विबन्त-कृत्-प्रस्व. (पा ६, २, १३९)। 'धर्मः' इत्यस्य वि. द्र.।

c) 'अभीन् [पपा.; ६अ+भी-(<√भी)]' इति 'दुर्हार्दः' इत्येतद्गामि वि. इति सा. [तु. नाउ. टि. यदनु पै. मूको. विज्ञापितं भवेद् यथेहाऽन्त्यस्य तकारस्य मूलतः सतः 'न्त्' इतीव विकारः समजनि (तकारस्य नकारसकारयोर्मध्ये व्यञ्जनभक्तिमात्रतया मिथ्याऽऽभासादित्यभिसंधेः)]। एस्थि. 'अभिसंतापय' इति वा (तु. WR.), 'अभिन्' इति वा (तु.सात.) यत् पिपठिषितं भवति, तदपुष्टमिति चालक्षणमिति च कृत्वा दुर्ग्रहं द्र.।

d) 'अभीन्' इति मुपा. यनि. मूको. संगमय्य प्रकृतिप्रत्यापत्तितया सुशोधः द्र. [विकृतस्य सतः शौ. (तु. नापूटि.) तस्योच्छिष्टमात्रत्वाऽभिसंधेः]।

e) तु. टि. अन्वीप-।

f) तसिः प्र. तत्-स्वरश्च [वैतु. सा. शौ (७, ४०, १) अभि√पत्+क्विप् इति व्युत्पादुकः]।

g) तस. नञ्-स्वरः (पा ६, २, २)। उप. यद्र.।

h) अमि पूर्वरूपैकादेशाभावः। 'अभीरुअम्' इत्यभिसंधेः पाद ऊनाक्षरताया अपहतिः द्र. (तु. L ४०७)।

i) 'युद्धा शेप उतानृतम्' इति बाह्वृचः (१, २३, २२) पादो भवति। तस्य 'युच्च शेपे अभीरुणम्' इति रूपान्तरं भवति (तु. यनि. मा.), तत्राप्युत्तरः पादार्धः 'अभीरुणम्' इति शाखान्तरे (तु. यनि. शौ.) स्वरभेदेन श्रूयते। अत्रोभयी दृष्टिर्भवति। एकं पदमिति च द्वे पदे इति च। प्रथमे कल्पे गस. उपप्रस्व. इति। को धा. कश्च प्र. इति। अभी(भि√ई)र्+(मा.) उनः प्र. उसं. प्र. स्वरश्च चेति वा (शौ.) उनन् प्र. उसं. नित्स्वरश्चेति वा [तु.यक. धरुण- इति च वरुण- इति च; वैतु.उ.म.PW. प्रभृ.च तस. ६अ+?भीरुण- (=भीरु-) इति (उप.का व्यु. कथं च नञ्-स्वराऽप्रवृत्तिरिति त्वस्पृष्टं भवति); उ. अभि√लू>रू इत्यपि विकल्पयति (पूप.दीर्घत्वम् इत्यभिसंधिः)]। अथ द्वितीयः कल्पो द्वे पदे इति। के ते इति 'भीरु (क्रिवि.) -ऋणम्'>*भीरु रुणम्>*भीरुणम्> अ° (यनि.) इति वा 'शेपे अभीरु ऋणम्'>°पे अभीरु (क्रिवि.)रुणम्>°पे अभीरुणम्> इति वा वर्णागमापत्तिलोपानुपातिसौवरसंक्रमश्च पक्षे छन्दोनुरोधप्रयोजितो मिथ्याप्रत्यायितपूर्वसवर्णैकादेशादिव बिसर्ज्यमानोऽकारोपजनश्च द्र. (वैतु. सा. [शौ] अभि रुणँम् (ऋणम्) इत्युपसर्गभूतस्य प्रथमस्य पदस्य दीर्घभावश्चाऽध्याहृतयोग्यक्रियायोगश्च)। एस्थि. भूयोविमर्शसहताऽस्य विषयस्य सुस्पष्टेति दिङ्मात्रम्।

j) अभ्युपचयभूतस्य 'इव' इत्यस्य तदङ्गत्वेनोपसर्गवदुपचारः द्र. (यनि. सत्तात आलोचनार्थं तु. नाउ. टि.)।

k) =अभि-इव-आर (तिङो निघाताऽभावे तु. पा ८, १, ६५; वैतु. ?WI. 'अभि-इव-आर' इति)। एवं तावत् यनि. इवोपचिताऽभ्युपसृष्टत्वेन निष्पन्नमिदं क्रिप. स्यात्। न त्वेषा पा. वस्तुस्थितिः स्यात्। कथमिति। स्वारसिकार्थविघाताच्च शाखान्तरीयसंकेतान्तराच्चेति। कथं तावत् स्वारसिकार्थविघात इति। यद् विश्वं द्यौरभ्यवृधद् इति वा [तु. तैब्रा ३, ७, १०, ३); अभ्यवारीद् इति वा (तु. पै १, २३, ४)], तत् [विश्वं (कर्तृ)] पृथिव्यामधिश्रितम् इति हि यः स्वारसिकोऽर्थः प्रतीयेत, प्रथमे पादे 'विश्वम्' इत्यस्य कर्मतयाऽनुजिगमयिष्यमाणस्य सतः कर्तृतयोपगमात् तस्य विघातः स्यादिति। शाखान्तरीयाच्च संकेतात् (गपू. पै.) 'विश्वमन्याऽभिववार' (<अभि√२वृ यद्र.) इति प्रथमस्य पादस्य मूलभूतः

अभी(भि√ई)शु

अभी(भि-ई)शु[a]- -शवः ऋ १,३८, १२; ५, ६१,२; ८, ३३,११; जै ४, २०,४†; शौ ८, ८,२२; २०, १३१,४; पै १५, १२, ८; १६, ३१, २; -शुना शौ ६, १३७,२; पै १,६७,४; -शुभिः ऋ ५, ४४, ४; खि ४, ११, ६; ५, १५, ११; मा ३४, ६; -शुम् खि १, १२, ५; -शून् ऋ ६, ५७, ६; -†शूनाम् ऋ ६, ७५, ६; मा २९, ४३; का ३१,.२, १०; तै ४, ६, ६, २; मै ३, १६, ३; काठ ४६, १; पै १५,१०, ६. [°शु- अन्°, दशन्>श°, स्मत्°, सु>स्व्° हिरण्य°]

अभी(भि√२इ)षू>च्छ्, अभीच्छात्[b] शौ १२, ३, ३४;४१; अभि··· इच्छात् शौ १२, ३, ४२.

ϕअभी(भि-इ)च्छु(त्>)न्ती°- -न्ती ऋ १, १६४, २७.

१¶अभी(भि-इ)ष्ट,ष्टा[d]- -ष्टः मै १, १०,१७; २०; काठ ८,७; ३६, ११; १४; क७, ४; -ष्टम् काठ २८, ५; क ४४, ५[२]; -ष्टाः मै १, १०, १७[४]; २०[२]; ३, ४, २; ४[२]; ८, १०; ९, ४; १०, ४; ४, ४, ८; १०; ८,३[२]; काठ ८, ५; ११, १०; २८,५[२]; ३६, ११[४]; १४[२]; क ७, १; ४४, ५[२]; -ष्टे मै ३, ४, २; ४.

२¶अभी(भि-इ)ष्ट[d]- -ष्टाः तै २, ४, १०, ३. [°ष्ट- अन्°]

¶अभी(भि-इ)ष्टि- -ष्ट्यै काठ ८, ८; २८, ३;४; क ७,२; ४४,३;४.

अभी-षुह्-,अभी-षाह्-, अभी-षाह्य-, अभि√षह्, षाह् द्र.

अभी-षेण-, अभि√षेणि द्र.

अ-भुज्[e]- -भुक् ऋ १०, ९५, ११.

*अ-भुजिष्ठ्य[f]- -ष्ठ्यः शौ २०, १२८, ४.

*अ-भुजिष्य[g]- -ष्यः खि ५,१२,४[h].

अ-भुञ्जत्[g]- -†ञ्जतः ऋ १, १२०, १२; ८, १, ६; कौ १, २९२; जै १, ३०, १०; -¶ञ्जन्तः तै ६, ५, ९, ४; मै १, १०, ७; काठ ३६, १; क ४४, ९.

अ-भूति[g]- -तिः शौ ११, १०, २१; १२,८,८; पै १६,८७,१; -तिम् खि २, ६,१,८; ¶मै ४,२, १३; -त्या शौ १६,७,१; -त्याः शौ ७, १०५, १; १६,५,५; ८,६; -त्यै मा ३०,१७; का ३४,३,४.

¶अ-भूत्वा[g] तै ५, ५, १, ६.

?अभेद्या[i] पै १३, ४, १३.

*अ-भोज्[g]-

अभोग्घ्(ज्-ह)न्[j]- -घ्नः ऋ १, ६४, ३.

(*अभ्यक्त-) अभीक- टि. द्र.

अभ्यक्त- अभ्य(भि√अ)ञ्ज् द्र.

?अभ्यगौः[k] पै ५, ९, ५.

अभ्य(भि√अ)घायु, अभ्यघायति शौ ७, ७३, ३; १९, ५०, ४; पै १४, ४, १४; अभ्यघायन्ति शौ ५, ६,९; पै ६, ११, ११.

आथर्वणिकः पा. सन् काले विकारमुपागमदिति संभाव्यते (वैतु. गपू. तैब्रा. 'अभिवाकूभे' इति)। यत्तु सा. अभीवारः (<अभि √१,२ वृ) इति प्र१ इति कृत्वा पठत्यस्य प्राति. सतो धातुविकल्पेन घञि प्र. निष्पत्तिमभिसंधाय वर्णकत्रयेण विभक्तिपरिणामादिप्रपञ्चं रचयेत्, तन्निता-न्तमत्त्वोदात्तममिव स्यात्। थाथीय-स्वरे प्राप्ते उप. आद्युदात्तस्याऽसंभवादिति दिक्। विस्तरस्तु कुतूहलिभि-राकरतोऽन्वेष्यः।

[a]) गस. उपप्रस्व. (पा ६, २, १३९)। उप. उन् प्र. उसं. नित्स्वरश्च [पाउ १, १०; पा ६, १, १९७ (तु. दे १, ५; वैतु. या ३, ९; दे १, ५; PW. प्रभृ. च अभ्य [भि√१अ]श्+शुण् प्र. इति)]।

[b]) 'अभि' इति कप्र. इतीव योजुकः W. चिन्त्यः (तु. सस्थ. टि. 'निधिपा- >पाः)'।

[c]) गस. ञान्त-कृत्-प्रस्व. (पा ६, २, १३९)। यनि. योगस्य कृते तु. पपा.; वैतु. सा. PW. प्रभृ च 'अभ्या(भि-आ)नात्' इति (द्वैस्वर्ययोगाच् चिन्त्याः)।

[d]) सस्व.कृते १अभीद्ध- २अभीद्ध- इत्यत्र यक.टि.द्र.।

[e]) बस. अन्तोदात्तः (पा ६, २, १७२)। उप. भावे क्विप् द्र. (वैतु. सा. कर्तरि प्र. इति कृत्वाऽनुपपन्नस्वरं तस. ब्रुवाणः)।

[f]) तस. नञ्-स्वरः (पा ६, २, २)। उप. √भुज् >*भुजिष्ठि->*भुजिष्ठ्य- इति तादर्थ्ये यता प्र.निष्पन्नं द्र. [तु.नाउ. (पाभे.) च WR.'अ-भुजिष्ठ-' इति शोधश्च; वैतु. मूको. अघुलिष्ठ्य- (यदनु '√*घुज् >घुजिष्ठि->*घुजि-ष्ठ्य-' इति कल्प्यमानम्)। एस्थि. अपि यत् पाण्डु. तदनु सात. चाऽन्याय्यद्वैस्वर्यदूषितमपि मूको. मुपा. प्रामाण्यं प्रापयत् तन्नाद्रियेत]।

[g]) तस. नञ्-स्वरः (पा ६, २, २)। उप. यद्र.।

[h]) मुपा. उत्तरादिस्वरः शोधार्हः द्र.। अलक्षणत्वाच् श्रुत्यन्तरसंकेतविरोधाच्च (तु. नापू. पाभे.)।

[i]) 'अभेध्यान्' इति शोधसापेक्षः मुपा.। 'हविर्धान्' इति शौ (४, ३७, ८) पाभे.।

[j]) उस. क्विबन्त-कृत्-प्रस्व. (पा ६, २, १३९)।

[k]) संदिग्धः संस्करणान्तरापेक्षो मुपा.।

अभ्य(भि√अ)ञ्च्

अभ्य(भि-अ)ञ्च्- -भ्यञ्चः पै६,२,५.

अभ्य(भि√अ)ञ्ज्, ¶अभ्यङ्क्ते तै २, ५,१,७; ६, १,१,५; काठ २३, १; ¶अभ्यंङ्क्ते तै ६, १, १, ५; मै ३, ६, २[३]; काठ २२, १३; क ३५,७; ¶अभ्यनक्ति तै ५,२, ८, ६; काठ २०, ७[३]; २३, १; २५, ८; क ३१, ९[३]; ३५, ७; ४०, १; ¶अभ्यंनक्ति तै २, ५, ११, ३; ५, २, ८, ६; ?अभ्य-नुक्ति खि ४, १०[२], १; †अभ्यं-अते ऋ ९, ८६, ४३; कौ १, ५६४; २, ९६४; जै १, ५७, ११; ४,२०,८; शौ १८,३,१८.

अभ्यं(भि-अ)क्त,क्ता[a]- -क्तः मै ४,९, १९; –क्ता शौ १०, १, २५; पै १६, ३७,५; –क्ताः खि ४, ५, ३०[b]. [°क्त- अन्°, सु>स्व्°]

अभ्यु(भि-अ)अन[c]- -०न पै ७,१५, ८; –नम् ऋ ८, ३, २४; ७८, २; १०, ८५, ७; ¶तै २, ५, १, ६[२]; ¶मै ३, १, २; शौ ६, १२४, ३; १४, १, ६†; पै १६, १११, १२†; –नस्य पै ४,१०, ८. [°न- आञ्जन°]

φअभ्य(भि-अ)आन[d]- -नः ऋ २, ८, ४; ¶मै ३, ६, ६.

¶अभ्य(भि-अ)ति√क्षर्, अभ्युतिक्षरन्ति मै ४, ४, ४[२].

¶अभ्य(भि-अ)ति√मुच्, अभ्यतिमुच्यते काठ ३०, ७.

¶अभ्य(भि-अ)ति√रिच्, अभ्युतिरिच्यते तै ७, १, ५, ६; मै १, ११, ९; २,२, १३; ४, ७,६[२]; काठ १४, १०; २६, ४; २८, ९; ३४, ४; क ४१, २; ४४, ९; अभ्युतिरिच्यन्ते मै ४,७,४.

¶अभ्य(भि-अ)ति√ष(<स)ज्,ञ्ज्, अभ्यतिषजति काठ १२, ५.

अभ्य(भि-अ)ति√सृज्, अभ्युतिसृजामः शौ १०, ५, १५–२१; १६, १, ५; ¶अभ्यत्यसृजन्त काठ २४, ७; क ३७, ८.

¶अभ्य(भि-अ)त्यू(ति√१ऊ)ह्, अभ्युत्यूहति मै २, ३,७; अभ्यत्यूहत् काठ १२, ५.

अभ्य(भि-अ)ध्व[e]- -ध्वे शौ ४, २८, २; पै ४, ३७, २.

अभ्य(भि-अ)नु√दिश्, अभ्यनुदेष्टु पै ५, ११,५; ९.

¶अभ्य(भि-अ)नु√वच्, अभ्युनूवाच तै ५, ६, ६, ३; काठ २८, ४; क ४४, ४.

अभ्युनूच्यते तै ७, १, ५, ५.

अभ्य(भि-अ)प√क्रम्, अभ्युपक्रमीः शौ १२, २, १८.

अभ्यपा(प√अ)न्

अभ्य(भि-अ)पान- -नम् पै ८,९,७.

अभ्यपे(भि-अप√इ), अभ्युपेहि शौ ७, ९३, १.

?अभ्यप्रयुक्त[f] पै २, ६५, ३.

अभ्य(भि√अ)म्,अभ्यंमीति[g] मा २२, ५; का २४,१,५; तै ७, ४,१५, १; मै ३,१२,१; काठ ४४, ४; †अभ्यंमीषि ऋ १०,८६,८; शौ २०,१२६,८; अभि ··· अमुन्ति ऋ ७, २५, २[h]; अभ्युमन्त ऋ १, १८९, ३; मै ४, १४, ३†.

अभ्य(भि√अ)य्

¶अभ्य(भि-अ)य्य काठ १३,८.

अभ्य(भि√*अ)र्घ्

*अभ्य(भि-अ)र्घ-

अभ्यर्घ-युज्वन्[i]- -ज्वा ऋ ६, ५०, ५.

¶अभ्य(भि-अ)र्घस्[j]- -र्घः तै २,३, ७, १; मै २, ५,४[३]; ३, ६, ६; ८, ३; काठ १०, ११; १३, ३.

?अभ्यर्भवम्[k] पै १, २६, ५.

†अभ्य(भि√अ)र्ष्, अभ्यंर्षति ऋ ९, ६६, २२; अभ्यंर्षन्ति ऋ ९, ६२, ३; ६३, ६; ८५, ७; कौ २, १८२; जै ३, १७, ३; अभ्यर्षसि ऋ ९, ६४, ८; कौ २, ३०९; जै ३,२५,५; अभ्यंर्ष ऋ ९, ८५, ४; ८.

†अभ्यु(भि-अ)र्षत्[l]- -र्षन् ऋ ९,

---

a) कर्मणि क्तेऽनन्तरगति-स्वरः (पा ६, २, ४९)।

b) मुपा. स्वर-भ्रेषः द्र.।

c) गस.ल्युडन्त-कृत्-प्रस्व. (पा ६,१,१९३;२,१३९)।

d) गस.शानजन्त-कृत्-प्रस्व.(पा ६,१,१६३;२,१३९)। क्रियाफलस्य कर्त्राऽऽत्मगामित्वेनैव सुसंगतत्वात्तथा न पश्यन् अभिं पृथक् अव्य. इतीव क्विप. चान्तर्भावित-ण्यर्थमितीव कृत्वा व्याचक्षाणः सा. चिन्त्यः।

e) प्रास. समासान्तः अच् प्र. चित्-स्वरश्च (पा ५, ४, ८५; ६, १, १६३)।

f) अकिंचित्-करः संस्कारान्तरापेक्षः पा.।

g) उ.अभि√मी इत्यस्य रू.इति। तच् चिन्त्यं भवति।

h) 'अभि'इति स्वाप्र.अव्य.इतीव कृत्वा यत् सा.'मुर्तासः' इत्येतत्-समानाधिकरणतया निनीषति, तदप्रमाणम्।

i) उस. क्वनिबन्त-कृत्-प्रस्व.। अत्र नाउ. एव पूप. इत्यैकदेशिकं मतम् (तु. MVG २४७) अपुष्टमिव द्र.।

j) गस. उप. असुच् प्र. कृत्-प्रस्व. च [पा ६, १, १६३; २, १३९; वैतु. भा. अकारान्तस्य प्राति. प्र१ इत्यभिवादुकः]। वा. क्रिवि. भवति।

k) शोध-सापेक्षः मुपा. चिन्त्यः [तु. 'अध्युकृता' इति शौ (१, २४, ४) पामे.]।

l) गस. शत्रन्त-कृत्-प्रस्व. [पा ६,१,१८६; २,१३९ (तु. वें. सा.; वैतु. PW. प्रमृ. अगतिं मन्यमानाः)]।

१६,६०;६२,१९०; १०६,१३: कौ १, ४८९०; जै १,५१, ३०; ३,५,५; १२, ७.

अभ्य(भि√अ)र्ह्, **अभि····अर्हत्**[a] पै १४, ४, २.

†**अभ्य(भि√अ)व्**, **अभि····आवीत्** ऋ ९, ९७, ३९; कौ २, ७०९; जै ३, ५८, ६.

¶**अभ्य(भि-अ)व√क्रन्द्**, **अभ्यवक्रन्दति** काठ २५,७; क ३९,५.

अभ्य(भि-अ)व√२क्षि, **अभि····अव····क्षेषि** ऋ ७, १८, २?[b].

अभ्य(भि-अ)व√चक्ष्

अभ्यव-चक्षाण– -णौ पै १२,३,४.

¶**अभ्य(भि-अ)व√चर्**, **अभ्यवचरति** काठ ३६, १४.

अभ्यव-चारम् अनु >न्व्°

अभ्यव-चारक- अन्°

अभ्य(भि-अ)व√तन्, **अभ्यवतनोमि** शौ ८, ८, २४.

¶**अभ्य(भि-अ)व√दह्**, **अभ्यवदहेत्** मै १, ६, ६.

अभ्य(भि-अ)व√निज्, **अभ्यवनिक्षि** शौ १०, ५, १५–२१; १६, १, ४; पै १६, १२९, १–१०.

¶**अभ्य(भि-अ)व√नी**, **अभ्यवनयेत्** काठ ३५, १६; क ४८, १४.

अभ्य(भि-अ)व√पश्, **अभ्यवपश्यसि**, **अभ्यवपश्य** पै ८,२०,७.

अभ्यवर- कुशिक°

¶**अभ्य(भि-अ)व√रुह्**, **अभ्यवरोहति** मै १, ११, ८[२]; ४, ४,६[२]; काठ १४, ८[३].

अभ्यव-रोहत्[c]– -हन् मै ४, ४,६.

अभ्य(भि-अ)व√सृज्, ¶**अभ्यवसृजन्ति** काठ २१, ४; ९; क ३१, १९; **अभ्यवसृजामि** शौ १६, १, ६.

अभ्य(भि-अ)व√स्ना

अभ्यव-स्नात– -तेन पै ९,२२,१८.

अभ्य(भि-अ)व√हृ, ¶**अभ्यवहरति** मै ४, ४, ६[२].

अभ्य(भि-अ)व-ह्रियमाण[d]– -णः मा ८, ५९; का ९, ७, ७.

¶**अभ्यवे(भि-अव√इ)**, **अभ्यवैति** मै ३,६,२;७;८,४; **अभ्यवयन्ति** मै १,१०,१३[२]; मै ४,८,५[२]; **अभ्यवयन्ति** मै ४, ८,५[४]; काठ २९, ३; क ४५, ४; **अभ्यवैत्** काठ ८, १०; क ७, ६; **अभ्यवायन्** तै २, ६, ३, २; काठ २४, ७; क ३७, ८; **अभ्यवेयात्** मै ३, ८, ४; **अभ्यवेयुः** मै ४, ८, ५[२]; काठ २९, ३[३]; क ४५, ४[३].

अभ्यवा(व-आ)यन[e]– -नम् मै ३,८, १०.

अभ्यवे(व-इ)त्य[f] तै १, ५, ४, ४.

अभ्यवे(व-इ)त्य[g]– -त्यम् तै ३, १, ९, ६.

अभ्य(भि√१अ)श्, **अभ्यश्नुते**, **अभ्यश्नुते** तै ७, १, १, २¶; †**अभि····अश्नोति** ऋ ३, ११, ७; कौ २, ९०७; जै ४, १५, ३; **अभ्यश्नवातै** शौ १२, ३, ३४; **अभ्यश्नुवातै** पै १, ७०, १; **अभ्यश्नवाव** ऋ १, १७९, ३.

अभ्यानशे पै ३, २, ५[h]; **अभि····आनशुः** ऋ २, २४, ६; **अभ्यानश्म** ऋ १०, ३१, ३; **अभि····अश्याः** ऋ ४, ५, ७; †**अभि····अश्याम्** ऋ १, १५४, ५; १६६,१४; ६,१३,६; मै ४, १२,१; **अभ्यश्याम** ऋ ७, ९३, ८; **अभि····आष्ट** तै १, ३, १४, ६[२i]; काठ १०, १३[j]; **अभि····आष्ट्र** शौ ४, १, ५[k]; पै ५, २, ४[l].

---

a) '**अति····अरुहत्**' इति शौ (१९, ४९, २) पाभे. ।

b) विमर्शसहं स्थ. द्र. [=जनिभी राजेव द्युभिस्त्वम् (अस्माकं स्तुतीरिव)विदुर् अभ्यवक्षेषि(=दिव अवेत्याऽस्मदभिमुखीभूयेहैव निवससि);तु.वें.'अभ्युपगच्छसि'इति; वैतु. सा.(मुपा.?) अभि√अव्>'**अभि····अव**'(=लोटि मपु१) इतीव पृथक् कुर्वाणः; ORN. सा. कल्पं कर्माश्रुतेरवगणयन् समानमप्योदत्तममपि सद् असत्-कल्पान्तरत्रयमपरमुपदर्शुकश्च ऋ १,७१,१०; ७, ६४, २ इत्यत्रत्यन्यायमनुसिसीर्षुरपि संस्तमन्याय्यमिवाऽऽभासुकश्च '**धु-**' इति दिनपर्यायीकृत्य **अव** >**उप** इति पा. परिवर्तुकश्च] ।

c) गस. शत्रन्त-कृत्-प्रस्व. (पा ६,१,१८६;२,१३९)।

d) उप. कर्मणि शानच् प्र. । शेषं नापूटि. द्र. ।

e) गस.ल्युडन्त-कृत्-प्रस्व. (पा ६,१,१९३;२,१३९)।

f) सस्व. नापूटि. दिशा द्र. । उप. ल्यप् प्र. ।

g) गस.क्यबन्त-कृत्-प्रस्व (पा ३,१,१०९;६,२,१३९)।

h) °**श्यानशे** इति (शौ ३, ७, ६) पाभे. ।

i) एकतरत्र तु. अनुपदमेव याज्यात्वेन श्रूयमाणं '**बुध्नाद् यो अग्रमभ्यार्ति**' इति यदनु यनि. √**१अश्** इत्यस्य योगेन कर्माकाङ्क्षापूर्त्तेरपरिहार्यत्वेनौचित्यदर्शनाद् '**अभि**' इति तद्युक्तः ग. इत्येव साधु द्र. [वैतु. भा. सा. K. च '**अभि**' इति कप्र. '**अग्रम्**' इत्येतदन्वित इति] ।

j) नापूटिदि. भा. प्रभृ. समानपक्षत्वेन '**अभि**' कप्र. इत्यातिष्ठमानः SIM. उपेक्ष्यः ।

k) आख्याते रेफोपजनः प्रामाणिकः द्र. [तु. मूको. पपा. च; वैतु. सा., WR., शाखान्तरीयः पाभे. च (=नापू. रू.)] । अभेर्गतित्वे एपूटि. एव प्रमाणं स्यात् । आलोच्यश्रुत्यभेदात् (वैतु. सा. W. चासौ कप्र. इति) ।

l) नापू. स्थ. आलोच्यविषयस्य साम्यं द्र. ।

१अभ्य(भि√१अ)स्, †अभ्यस्ति ऋ ४, २१, ७; ८, २४, १९; २१; कौ १, १८७; जै १, ४३, ७; ४, १७, ७; ९; शौ २०, ६५, १; ३; अभि···अस्ति ऋ ८, १, २७[a]; अभि···सन्ति ऋ ३, १६, २; अभ्यसि ऋ ६, २५, ५; †अभि···असि ऋ ८, ९९, ५; ९, ५९, ४; मा ३३, ६६; का ३२, ५, १२; कौ १, ३११; २, १८७; जै १, ३२, ९; शौ ११, १, ६; २०, १०५, १; पै १६, ८९, ६$; अभ्यस्मि ऋ ८, १००, ४; अभि[२]···अस्मि ऋ १०, ४८, ७; अभिष्मः ऋ ८, १०२, ३; ¶अभिस्मः मै १, १०, १८; काठ ३६, १३; अभ्यसत् ऋ १, १५६, २; २, २६, १; †अभ्यस्तु ऋ १, ९४, ८; २, ४, २; २८, १; ४, १२, १; ८, १, ३२; पै १२, १, ८; अभिसन्तु ऋ ७, १, १०; अभि···असानि शौ ६, ९७, १; अभि···असाम ऋ १०, ५३, ४; अभिष्यात् ऋ १०, ११७, ७; अभिष्युः ऋ १०, ९९, १५; अभिष्याः ऋ १०, ६९, ६; काठ २, १५; अभिष्याम् ऋ ७, १, १३; अभिष्याम ऋ १, १०५, १९; १७८, ५; २, ८, ६; ३, १, १६; ५, ४, १; ९, ३५, ३; १०, १३२, २; खि ५, ७, ३, १०; †तै १, ४, ४६, ३; मै १, ४, १४¶; ४, १२, ४†[b]; १३, ८†; काठ ७, १६†; १२, १४†; १९, १३; कौ १, ३३६; जै १, ३५, ५; शौ ७, ९८, १; १३, १, २२; †अभि···स्याम ऋ ७, ४८, २; ५६, २४; काठ २३, ११.

अभि···आस ऋ ४, २७, २.

¶२अभ्य(भि√२अ)स्, अभ्यस्येत् काठ २१, ७.

अभ्य(भि-अ)स्त- हस्त°

?अभ्यस्यनहमि[c] पै ३, २८, २.

?अभ्या[d] पै १, ८६, ७.

अभ्या(भि-आ)√क्रम्

अभ्या-क्रामम्[e] शौ १०, ७, ४२.

अभ्या(भि-आ)√गा, अभ्या(भि-आ) गात्‡[f] शौ ९, १५, ५; पै १६, ६८, ५.

अभ्या(भि-आ)√चर्

अभ्या-चार[g]- -रम् शौ १०, ३, २; पै १६, ६३, २.

अभ्या(भि-आ√अ)ज्, अभ्याजति खि ३, ७, १[h]; ¶अभ्याजन् मै १, ६, ३.

¶अभ्या(भि-आ)√तञ्च्, अभ्यातनक्ति तै २, ५, ३, ६.

¶अभ्या(भि-आ)√तन्, अभ्यातनुते तै ३, ४, ६, २; अभ्यातन्वत तै ३, ४, ६, १; २[२].

अभ्या-तान[g]- -नाः, -नान् तै ३, ४, ६, १; -नानाम् तै ३, ४, ६, ३; -नैः तै ३, ४, ६, २[३].

अभ्यातान-त्व- -त्वम् तै ३, ४, ६, २.

¶अभ्या(भि-आ)√२तु

अभ्या-दाव्य[i]- -व्यः, -व्येन मै १, ८, ९.

¶अभ्या(भि-आ)√द्रु, अभ्याद्रवति मै ४, ६, १[२].

अभ्या(भि-आ)√धा > दधा, ¶अभ्यादधाति मै ३, ४, ५; काठ २२, २; ६; क ३४, १; अभ्यादधामि?[j] मा २०, २४; का २२, २, १; ¶अभ्यादध्यात् तै २, २, १०, ५; ५, ८, ६.

अभि···आधित खि ५, ७, २, ८.

¶अभ्याधीयते मै १, ८, ७.

अभ्या (भि√आ)प् > अभी (भि√ई) प्स,

¶अभीप्स(त्>)न्ती- -न्तीः काठ २७, १; क ४२, १.

---

[a]) √१वा २वा दंसु(यद्र.) > १वा २वा दंसन-(यद्र.) > -ना (न.द्वि ३) इत्यत्र कर्म द्र. [वैतु. सा. कर्माकाङ्क्षापूर्त्यर्थं शत्रु-शब्दमाक्षिपँश्च 'दंसना' (तृ १) < √१दंस् इत्येवं वदंश्च; GW. चानुपसृष्टं क्विप. इति संगिरमाणोऽवशिष्टांऽशे सा. समानः]।

[b]) 'अचिष्याम' इति मुपा. ? (तु. ऋ १, १०५, १९)।

[c]) संदिग्ध-स्थलीयः पा. भवति संस्करणान्तरसापेक्षः।

[d]) मुपा. अभ्य् आ > अभ्या इति शोधः द्र.। [तु. मौलिकतरः मूको. (√मृड् इत्यस्य लक्षणार्थया 'नः' इति च विभक्त्या योगे सति निराकाङ्क्षत्वे स्वतः सिध्यमाने 'नः' इति द्वि. स्यात्। तद्योगार्हतया 'अभ्या' > 'अभ्या' इति मूको. प्रान्तीयः शोधश्चाऽऽस्थीयेत, मुपा. अभित्यस्याऽन्यथासिद्धत्वात्, आ√मृड् इत्यस्य निगमान्तराऽश्रुतपूर्वत्वादप्रमाणत्वाच्चेत्यभिसंधेः)]।

[e]) गस. णमुलन्त-कृत्-प्रस्व. (पा ६, १, १९३; २, १३९)।

[f]) 'अभि। आ। अगात्' इति ऋ (१, १६४, २७) पाभे.। तथात्वेऽभिः स्वाप्र. अभ्य. द्र.।

[g]) गस. घञन्ते कृति थाथादि-स्वरः (पा ६, २, १४४)।

[h]) 'अभ्यायति' इति मूको. पाभे.।

[i]) गस. ण्यदन्त-कृत्-प्रस्व. (पा ६, १, १८५; २, १३९)।

[j]) पपा. यद् अभेः स्वरः प्रादर्शि, तदतन्त्रं द्र. (तु. उ. PW. प्रभृ. 'अभि-आदधामि' इतीव निनीषवः)। यद्वा इभ+(√भी>) भी- (बस.) > अभि (न. द्वि १ =अभीरहं यथा स्यां तथेति कर्तृविशेषणपरम्परितं क्रिवि. स्यादिति विमर्शविषयतां भजेत)।

अभ्या(भि-आ)√पृ, अभि(*आपप्रिथ)[a] ऋ ३, १०, ११.

¶**अभ्या**(भि-आ)√प्लु

अभ्या-प्लवमान- -नात् काठ ७, ६; क ५, ५.

?अ···**भ्याम्**[b] पै १, ७६, ३.

अभ्या(भि-आ)√१यम्, ¶अभ्याय-च्छति मै २,१,८; काठ १०,११; २१,१; ¶अभ्यायच्छन्ति मै २, १,८: काठ १०, ११; ¶अभ्या-यच्छन् मै ४, ६, ८.

अभि···आयमत्‡[c] कौ १, १२८; जै १, १४, ४; अभि···आयमन् ऋ ८, ९२, ३१.

अभ्या(भि-आ)**यंसेन्य**[d]- -न्या ऋ १, ३४, १.

¶**अभ्या-युत्य**[e] मै ३, ८, ३; ४, २, १२.

अभ्या(भि-आ) √या, अभि···आ-याहि ऋ ५, ५१, ५[f]; अभि[२] (आयाहि) ऋ ५, ५१, ६; ७.

¶**अभ्या**(भि-आ)√यु, अभ्यायुवते मै ४, ५, ६.

अभ्यायुक- १अभी द्र.

अभ्यारम् अभ्यृ(भि√ऋ) द्र.

¶**अभ्या**(भि-आ)√रुध्, अभ्यारुणत् काठ २३, १०; क ३७, १.

¶**अभ्या** (भि-आ) √रुह् > रोहि, अभ्यारोहति तै २, ५, ५, ६; अभ्यारोहति तै २, ५, ५, ५; ५,६,६,४[२]; ८,३[२]; ६,२,३,३; मै १, ९,८; ३,३,९;४,६;६,१; ६; ८,१०; ४,‡३,१;४,९; १०; काठ ९, १५; २३, ३; शौ ३, २९, ३$; अभि···आरोहति तै १, ५, ९,५; अभि[२]···आरो-हति मै १, ९, ८; काठ ९, १५; अभ्यारोहन्ति तै ७, २, १, १; ३, ५, २; ३; ७,‡३; ४; ९, २; ३[२]; १०, ३; ४, १, २[२]; ५; ३, ५; ४, २[२]; ३; ५, ३.

अभ्यारोक्ष्यति मै ३, ४, ६.

अभ्यारोहयति काठ २४, ६; २६, ४; २७, ६; क ३७, ७; ४१, २; ४२, ६.

अभ्या-रुह्य[e] तै ७, ४, ४, १.

अभ्या-रूढ[g]- -ढः तै १, ५, ९, ५; २, ५, ५, ६; ७, ४, ५, १. [°ढ-अन्°]

अभ्या-रोह- अन्°

अभ्या-रोहत्[h]- -हन् मै ४, ४, ४; -हन्तः तै ७, ५, १, ६; काठ ३३,७[२]; ८; $शौ ४, १४, ६φ[i]; -हन्तम् काठ २४, ६.

अभ्या-रोढु(क>)**का**[j]- -का मै ३, ८, ७; १०.

अभ्या(भि-आ)√वह्

अभ्या-वोढृ- -ढा पै ८, ११, २.

अभ्या(भि-आ)√वृत्>वर्ति, अभ्या-वर्तते,अभ्यावर्तते मै ३, २, १¶; अभ्यावर्ते शौ १०, ५,३८-४१; अभ्यावर्तस्व तै ४, २, ७,१; मै २, ७, १४; काठ १६, १४; क २५,५; शौ ७,११०,१; ११,१, २२; पै १५, २,६; १६,१०,९; अभि···आवर्तस्व[k] तै ४,२,१, २; मै १, ७, १; अभ्यावर्तध्वम् तै ५, ७, ४, ४; ¶अभ्यावर्तन्त मै ३, २, ४.

अभि···आ(आ-अ)वर्त् ऋ ७, ५९, ४.

अभ्याववृत्स्व तै ४, २, ५, ६[l]; मै २, ७, १२; काठ १६, १२; क २५, ३; शौ ३, १७, ९.

---

[a]) 'नः (=अस्मान्) इषश्च वाजांश्चाभ्यापप्रिथ' इति स्वारसिकं वा. अनभिरोचयन् 'अस्माकं समीके त्वम् इषः (=निष्ठासुः ?) सन् वाजान् (=अश्वान् ?) अभिप्रेरय' इत्येवमप्रसिद्धं चाऽसमर्थं च वा. ब्रुवाणः सा. चिन्त्यः ।

[b]) त्रुटितमध्यशरीरं पदं भवति ।

[c]) बाहुचस्य पाभे. कृते तु. नाउ. रू. ।

[d]) गस. उप. एन्यः प्र. सकारोपजनः कृत्-प्रस्व. च (तु. पाउ ३, ९८; ६, २, १३९) ।

[e]) गस.ल्यबन्त-कृत्-प्रस्व. (पा ६,१,१९३;२,१३९)।

[f]) तिसृष्वप्यृक्षु गायत्रीमानादतिरिच्यमाने'अभि।प्रयः' इति पदे मन्त्रगतार्थस्यानुवादकतया च तत्परिणतार्थ-तया च देवताप्रेरणात्मकेऽर्थे पर्यवस्यतः । अतः 'अभ्या-याहि' 'अभ्यागच्छतम्' इत्याद्याकारकोऽन्वयो द्र. । सम-न्यामृचि 'प्रयः' इति कर्मपदं कर्तृविशेषणतया नियुञ्जानो 'यन्ति' इति क्रियया चाऽभेयोगं पश्यन् सा.नितरामुपेक्ष्यः ।

[g]) सस्व. कृते तु. टि. अभिनिषण्ण- ।

[h]) गस. शत्रन्त-कृत्-प्रस्व. (पा ६,१,१८६;२,१३९)।

[i]) 'नाकम् (=दिवम्) अभ्यारोहेम ततश्च सुकृतलोक-भूतं स्वर् गच्छेम' वा.द्र.(तु.एपू.मन्त्रो यत्र दिवो नाकस्य पृष्ठात् [=पृष्ठं प्राप्य] स्वर्गमनं साक्षाच्छ्रावितं भवति; वैतु. सा. 'स्वर्' इत्यस्य 'नाकम्' इत्यनेन सामाना-धिकरण्यं दर्शुकः; PW. प्रभृ. च अभिः कप्र. इति कृत्वा 'नाकम्' इत्यनेनैनमभिसंबन्धुकाः) ।

[j]) गस.उकञन्त-कृत्-प्रस्व. (पा ६,१,१९७;२,१३९)।

[k]) अभिः कप्र. अभिलक्षणार्थ इति यथा सा. आह, तथ । तथा सत्य् आभिमुख्यविशिष्टाऽऽवर्तन-स्याऽऽशंसनविषयत्वे घटकतया सहश्रुतिमतः 'अभ्या-वर्तिन्-' इत्यस्य वि. वैयर्थ्याऽऽपत्तेरिति यावत् ।

[l]) पपा. स्वरसंबी शाखाभेदो भवति [तु. टि. २अभि (मा १२, ७०)] ।

¶अभ्यावर्तयन्ति मै ३, २, ५; काठ ८, ५[२]; क ७, १[२]; अभ्यावर्तये[a] पै १६, १३२, २.

अभ्या-वर्तिन्[b]- -०र्तिन् मा १२, ७; का १३, १, ८; तै ४, २, १, २; मै १, ७, १; २, ७, ८; काठ १६, ८; १९, ११; २२, १२; क ३१, १; पै १, ४१, १; -र्तिने ऋ ६, २७, ५; -र्ती ऋ ६, २७, ८.

अभ्या-वृत्त[c]- -त्तः मा ८, ५८; का ९, ७, ७; काठ ३४, १६.

¶अभ्या-वृत्य[d] तै ६,२,५,५[२]; काठ ८, ४[२]; २३, ५[२]; क ६, २.

¶अभ्या(भि-आ)√शंस्, अभ्याशंसेत काठ ११, २.

अभ्या(भि-आ)√सृ

अभ्या-सरि(न्>)णी- -णीः काठ २५, ५.

¶अभ्या(भि-आ)√स्था>तिष्ठ, अभ्यातिष्ठति मै १, ११, ७[२]; ४, ४,५; काठ ८, ८; १४, ७; २३, ९; क ७, २; ३६, ६.

¶अभ्या(भि-आ)√ह्वे, अभ्याहुयते तै ३, २, ९, १; ४; ७.

¶अभ्यु(भि√उ)च्, अभ्युच्यति मै १, ८, ९; अभि···उच्यति तै २, २, २, ५[२].

¶अभ्यु(भि-उद्>)त्√क्रम्, अभ्युत्क्रामति काठ ६, ४; ८, ७; क ४, ३; ७, ४; अभ्युदक्रामन् काठ ८, ७[४]; क ७, ४[४].

अभ्युत्था (भि-उद्√स्था) >तिष्ठ, अभ्युत्तिष्ठति काठ ३४,९¶; अभ्युदतिष्ठत् शौ १५,८,२; अभ्युदतिष्ठन् काठ ३४, ९¶.

अभ्यु(भि-उद्>)त्√ सद् > सीद, सादि, अभ्युत्सीदति मै १, ७, २; ३[२].

*अभ्युत्-सादया[e]-

*अभ्युत्सादयां √कृ[f], अभ्युत्सादयामकः मै १, ६, ५.

¶अभ्यु(भि-उद्>)त्√सृज्, अभ्युत्सर्जेत् तै ६, २, ९, १. अभ्युत्सृजति काठ २०, ३[२]; क ३१, ५[२].

अभ्युदि(भि-उद्√इ), ¶अभ्युदेति मै १, ८,९; २, २,१३; ४, १,९; अभ्युदिहि शौ ३,२०,१०;१७, १, ६; ७; ¶अभ्युदेत् मै २, ५, ३; ¶अभ्युदियात् मै १, ८,७[२]; ९[३]; २, २, १३; ¶अभ्युदियात् मै ३, ६, ९; काठ २३, २; क ३५, ८.

अभ्यु(भि-उ)दित- अन्°, सूर्य°

अभ्युदे(भि-उद्-आ√इ), ¶अभ्युदैति मै ३, ९, १.

अभ्युदे(दा-इ)त्य[d] शौ १५, ११,२; १२, २.

अभ्यु(भि-उ)द् √वस् > वासि, अभ्युदवीवसः मै १, ८, ४.

¶अभ्युद्धृ(भि-उद्√हृ), अभ्युद्धरन्ति मै १, ८, ८; अभ्युद्धरेयुः तै २, २,४,६; अभ्युद्धरेयुः मै १,८,८.

अभ्यु(भि√उ)द्,न्द्, अभि···उनत्त ऋ ५, ४२, ३.

अभ्यु(भि-उ)त्स[g]-

*अभ्युत्सि(न्>)नी[h]- -नी पै १२, ३, ५.

†अभ्यु(भि-उ)न्दत्[i]- -न्दतः[j] ऋ ९, ६१,४; कौ २,१३७; जै ३, १३, १३.

¶अभ्यु(भि-उ)प√क्रम्, अभ्युपक्रामति मै ३, ९, ७.

¶अभ्यु(भि-उ)प√धाव्, अभ्युपधावेम मै १, ७, २; काठ ८, १५; क ८, ३.

¶अभ्युपा(भि-उप-आ)√कृ, अभ्युपाकुर्यात्, अभ्युपाकुर्यात् मै४,८,८.

अभ्युपा(भि-उप-अ)व√हृ, अभ्युपावहरामि मा १०, २५.

¶अभ्युपा(भि-उप-आ)वृत्, अभ्युपावर्तते मै १, ४, ७; अभ्युपावर्तेमहि मै १, ७, २.

---

a) 'त्वमभ्यावर्तये' इति मौलिकस्य मकारस्य च्युतस्य सतः पुनः पा. शोधः द्र.।

b) गस. णिन्यन्त-कृत्-प्रस्व. (पा ६, २,१३९)।

c) कर्मणि क्तेऽनन्तरगति-स्वरः (पा ६, २, ४९)।

d) गस. ल्यबन्त-कृत्-प्रस्व. (पा ६,१,१९३;२,१३९)।

e) गस. ण्यन्तात् स्त्रियां भावे शः प्र. उसं. [पा ३,३, १०७ ('णेः शश्च' इत्यभिनवं शिष्येतेत्यभिसंधिः) तु. नाउ. टि.]। कृत्-प्रस्व. (पा ६, २, १३९)।

f) गस. उसं. [नापू. समाननिष्पत्तिकस्य शब्दजातस्य परिग्रहार्थमभिनवगतिसंज्ञाविधानार्थं च 'अभ्युत्सादयादयश्च द्वितीयान्ता विभक्तेरलुक् च' इति 'ते प्राग् धातोः' (पा १, ४, ८०) इत्यतः प्रागनुशिष्यमित्यभिसंधिः]। किमिति प्रागभिमतं निपातनम् (पा ३,१, ४२) नोक्तमिति। यनि. लक्षणासंभवादिति। एस्थि. अपि 'आम्' इत्यस्य कृञनुप्रयोगस्य चैव लिटोऽन्यत्र उसं. स्यादित्येवं किमिति नोक्तं भवतीति। लाघवात् यनि. एव मौस्थि. नेदीय इव स्पर्शुकं स्यादिति दिङ्मात्रम् (तु. टि. √गम् >गमि >*गमया √कृ)।

g) कर्तरि सः प्र. (तु. पाउ ३, ६९)।

h) मत्वर्थीयः इनिः प्र.। ततश्च स्त्री. ङीप् (पा ५,२, ११५; ४,१,६)। एवं सति विगतसंदेहं स्थलं स्यात्।

i) गस. शत्रन्त-कृत्-प्रस्व. (पा ६, २, १३९)।

j) विभक्तिरुदात्ता (पा ६, १, १७३)।

†अभ्युपे(भि-उप√इ), अभि···उपयन्ति ऋ ६, २८,४; काठ १३, १६; शौ ४, २१, ४[a].

अभ्युप्य अभि√वप् द्र.

¶अभ्यु(भि√उ)ष्

अभ्युषस्(>:)[b] काठ २६, १; क ४०, ४.

अभ्यूढ- अभि√वह् द्र.

अभ्यू(भि√ऊ)र्णु, अभ्यूर्णुते शौ १४, १,२७‡[c]; अभ्यूर्णोति ऋ ८,७९, २; अभि···ऊर्णोमि शौ १८,२, ५२; †अभि···ऊर्णुहि ऋ १०, १८, ११; शौ १८, २, ५०; ५१; ३, ५०; ४, ६६.

अभ्यूर्ण्वा(न>)ना[d]- -ना ऋ ५, ४१, १९.

¶अभ्यू(भि√१ऊ)ह्[e], अभ्यूहति तै ५,२,३,७[2]; मै ३, ४,५[3]; ७,४; ४, १, ९; काठ २२, २[3]; ३१, ७; क ४७, ७; अभ्यूहति मै ३, ७, ४[2]; काठ २०, १; क ३१, ३; अभ्यौहताम् काठ ३६, १०.

अभ्यृ(भि√ऋ>√*अर्), अभ्यर्ति तै २, ३, १४, ६; पै ५, २, ८. †अभि···ऋणोति ऋ १,३५,९; मा ३४, २५; का ३३, १, १९; अभ्यृणोः पै १३, १, १५. अभ्य॑रुः ऋ ३, १, ४.

†अभ्यारम्[f] ऋ ८, ७२, ११; खि २, १३, १; कौ २, ९५३.

¶अभ्यृ(भि- २ऋ)ति- √अभ्यृतीय, अभ्यार्तीयत काठ १०, ११.

अभ्यृ(भि√ऋ)ञ्ज्, अभि···ऋज्यते ऋ १, १४०, २.

अभ्ये(भि-आ√इ), अभ्यैति खि ३, २१,१; मा १७, ४७[g]; का १८, ४, १५; ¶काठ २४, ६; २८, ४[h]; ३२,२; ¶क ३७,७; ४४, ४; पै ३, ५, ६; अभि···एति शौ ३, २, ६; अभ्येमि शौ ६, ११८, ३; पै १६, ५०, ५; अभ्येहि शौ ८, २, २; पै १६, ३, २; अभि···एहि पै २, २३, १.

?¶अभ्योपदधाति[i] काठ २०, ७; क ३१, ९.

अभ्र- √*अप् >२अप्- द्र.

अ-भ्रातृ[j]- -तरः ऋ ४, ५,५; शौ १, १७, १; -ता ऋ १, १२४, ७.

१अ-भ्रातृव्य,व्या[j]- -†व्यः ऋ८,२१, १३; कौ १,३९९; २, ७३९; जै १, ४५, १; शौ २०, ११४,१; -¶व्याः काठ २१,२; क३१,१७.

¶२अ-भ्रातृव्य[k]- -व्यः तै २, ४, २, ४; मै १, २, १०.

*अ-भ्रातृहन्-

अभ्रातृघ्नी[l]- -घ्नीम् शौ १४,१, ६२.

अभ्रि[m]- -भ्रिः मा ११,१०; का १२,

---

[a]) वेतु. सा. अभिः कप्र. इति कृत्वाऽपार्थम् उप+√इ इत्यस्य दुष्पूरकर्मसाकाङ्क्ष्यमुत्पादुकः।

[b]) गस. कसुअन्त-कृत्-प्रस्व. (पा ६,१,१९७;२,१३९)।

[c]) 'अभिधित्सते' इति ऋ (१०, ८५, ३०) पामे.।

[d]) गस. शानजन्त-कृत्-प्रस्व. (पा ६,१,१६३;२,१३९)।

[e]) रू. द्विविधः स्वरः श्रूयते। यदा गत्यंशे स्वरो निहतश्च तिङ् भवति, तदा 'उदात्त-' (पा ८, २,४) इति स्वरितो भवति। यदा चाऽनिहतत्वात् तिङो गत्यंशे निघातः (पा ८, १, ७१), तदा त्वनुदात्तयण उत्तरः स्वरस्तदवस्थ एव भवतीति।

[f]) गस. णमुलन्त-कृत-प्रस्व. (पा ६,१,१९३;२,१३९)। यत्तु आर- इत्यनेन विभक्त्यर्थ इवाऽव्ययीभाव इतीवाऽभिप्रेतः PW. MW. च, तन्मन्दम्। तथा सत्यन्तोदात्तस्य (पा ६, १, २२३) दुर्वारत्वप्रसङ्गात्।

[g]) 'अभि। आ। एति' इति पपा. चिन्त्यः। यद्योगीयनिघाताऽभाववति तिङि गतिद्वन्द्वनिघातस्य न्याय्यत्वात् (पा ८, १, ७१)। 'अभि' इति 'मः' इत्येतदन्वितः कप्र. अप्यभ्युपगतश्चेत् स्यात्तदप्य् 'आ' इत्यस्याऽन्वयान्तराभावाद्वरं तेन निघातेन भाव्यम् (तु. पपा. शौ ३,२,६)।

[h]) 'अभ्येति' इति मुपा. मु-शोधः द्र. (तु. संटि. क ४४, ४)।

[i]) यनि. रूपमवास्तविकं संभाव्यते। काठ. च क. च पा. संस्करणान्तरसापेक्षतयोपलम्भात्। तथाहि। काठ. संस्कर्तुः यस्थ. टि. 'कर्मण्यभ्योप°' इति 'कर्मण्यस्वाप°' इति च क. मूको. पा. इत्युक्तं भवति। तेनैतत् संभाव्यते यदत्र मूलतः 'कर्मण्यस्वाप्योप°' इत्येवं सतः पा. उभयत्र वैकृतमुक्तस्वरं समजनीति। क. मूको. पा. यत् संस्कर्त्रा न प्रादर्शि, काठ. पा. एव च तत्रस्थं टि. अप्यनवलोकयता स्वकीये संस्करणे संन्यवेशि, तद् रुचिरेतरं भवतीति दिक्।

[j]) बस. अन्तोदात्तः (पा ६, २, १७२)। उप. यद्र.।

[k]) तस. नञ्-स्वरः (पा ६, २, २)। उप. यद्र.।

[l]) सस्व. नापू द्र.। स्त्रियां ङीप् प्र., हन उपधालोपश्च (पा ४, १, ४; ६, ४, ९८)।

[m]) व्यु.?। (√*घृ>) *घ्रा- >घ्राम्+*भ्रि- (कर्तरि वा करणे वा <√*भृ) कस्यचित् पृथिव्यादेः पदार्थस्य शरीर आत्मानं प्रवेश्य तदीयस्य प्रच्छिद्यमानस्यांशस्य भर्त्री भरणसाधनभूता वेति कृत्वा खनित्रकविशेषसंज्ञा [*घ्राम्भ्रि- (उस. कृत्-प्रस्व.) >*हम्भ्रि- >*अम्भ्रि- >यनि. (तु. पंजा. (ह्)रम्बा-; हिं. खुर्पि- इति

१, १०; तै १, ३, १, १; ४, १, १, ३; ५, १, १, ४¶; ६, २, १०, १²¶; मै १, २, १०; २, ७, १; ३, १, २¶; ८, ८²; ¶; ४, ९, १; काठ १६, १; –भ्रिभिः शौ १०, ४, १४; पै ५, ९, २; १६, १६, ४; –भ्रिम् मा ११, ११; का १२, १, ११; तै ४, १, १, ४; ५, १, १, ४¶; ६, २, १०, १; मै २, ७, १; ¶३, १, २; ४; ¶काठ १६, १$; १९, १; २५, ९; १०; २६, ५; ¶क २९, ८; ४०, २; ३; ४१, ३. [°भ्रि- अन्°]

?अभ्रिया[a] पै ९, ३, ३.

अँभ्रि-खा(त>)ता[b]– -०ते शौ ४, ७, ५; ६[c]; पै २, १, ४; ५; ४, २१, २. [°ता- अन्°]

√अभ्रि, १अभ्रियु-, २अभ्रिय- √*अप्>२अप्- >अभ्र- द्र.

१अभ्व[d]– -भ्वः ऋ १, ३९, ८; –भ्वम् ऋ १, २४, ६; ९२, ५; १४०, ५; १६८, ९; १६९, ३; २, ४, ५; ३३, १०; ४, ५१, ९; ५, ४९, ५; ६, ४, ३; ७१, ५; –भ्वा° ऋ १, ६३, १; –¦भ्वात् ऋ १, १८५, २–८; मै ४, १४, ७².

२अभ्व[f]– -भ्वम् शौ ४, १७, ५; ७, २४, १; १३, ६, ४; पै ५, २३, ७.

√१अम्, अमीष्व तै २, ३, ५, १. आमीव् तै २, ३, ५, १. [अभि° सम्°]

१अम[g]– -मः ऋ ५, ५६, ३; ६, ६१, ८; ८, ९३, १४; मा १८, ४[h]; का १९, २, ४; तै ४, ७, २, १; मै २, ११, २; काठ १८, ७; क २८, ७; शौ १३, ८, ५; –मम् ऋ १, ६६, ४; –¦मात् ऋ ५, ५९, २; ८, १२, २४[i]; कौ २, ४६७; जै ३, ३४, २; –माय ऋ ८, २०, ६; –मे ऋ १, ६३, १; ६७, २; ४, १७, ७; ८, ५३, ८; खि ३, ५, ८; –मेन ऋ ४, २२, ३; ९, ९०, ६; –मेभिः ऋ ७, ३४, १९; –¦मैः ऋ ८, ७५, १०; तै २, ६, ११, २; मै ४, ११, ६; काठ ७, १७; कौ १, ११; २, ९९८; जै १, २, १. [°म- स्तनयत्°]

¦अम-वत्[j]– -वत् ऋ १, ५२, ९; ४, ५५, ४; ५, ३४, ९; ५८, १; ८६, ३; ८, ७५, १२; तै २, ६, ११, ३; मै ४, ११, ६; –वत्सु ऋ ६, ६६, ६; –वन्तः ऋ १, ३६, २०; ३८, ७; ८, २०, ७; जै ४, ८, ६; –वान् ऋ १, ५२, १०; ४, ४, १; ५, ८७, ५; १०, ११, ७; मा १३, ९; का १४, १, ९; तै १, २, १४, १; मै २, ७, १५; काठ १६, १५; क २५, ६; शौ १८, १, २४:

अमवती[k]– -ती ऋ १, १६८, ७.

अमवत्-तर[l]– -रेभ्यः ऋ १०, ७६, ५.

१अमति[m]– -तिः ऋ १, ६४, ९; ७३, २; खि ३, २२, ४; मा ४, २५;

साजात्यसंकेतदिङ्मात्रम्; वैतु. भा. तै (१, ३, १, १) √अभ्+इन् प्र.इति च, २अप्-+√१भृ+इः प्र.इति च)]।

[a]) 'अभ्रिया। अखनम्' इति पद-विभागोऽत्र भवतीति कृत्वा तादृशो निर्देश एवेहाऽकारि। तत्-साधुता तावत् परीक्षकाणां दिष्टिमनुसरेत्।

[b]) तृतस. उप. कर्मणि क्ते पूपप्रस्व. (पा ६, २, ४८)।

[c]) इह सा. '-षाते' इति यत् पठन्निव प्रादर्शि, तन् मूर्धन्यकण्ठ्ययोरुच्चारणसांकर्येण व्यामोहितस्य लिपिकृत एव प्रमाद इति संभाव्यते।

[d]) व्यु.?। भावार्थप्राधान्ये सति *१आ-भू- (प्रास. वा बस. वा)>*१आभूक->*१अभूभ->यनि.इत्येवमाद्या-न्त्योपान्त्यवर्णातत्तत्परिणामाः नैप्र. द्र. (प्रकृतिसंवादार्थं तु. वे १, १२; ३, ३; सा. यस्थ.; PW. प्रभृ.)। न. वृत्तोपलब्धिः द्र. (तु. एउदि.)।

[e]) यद् 'अभ्वाः' इति PW. GW. आहतुः, तन्न (तु. ORN.)।

[f]) कर्त्रर्थपरत्वेन भापू. भेदे सति *२आ-भू- (गस.) >*२आभूक->*२अभूभ->यनि.इत्युदात्तयणोऽनुदात्त-स्वरितपर्यवसाना नैप्र. द्र.।

[g]) अप् प्र. डसं. (पा ३, ३, ५८)। प्र.पित्त्वाभिघाते धास्व.।

[h]) म. ६अ+कर्मणि *२म- (<√१मा) इति कृत्वा तस. नञ्-स्वर इति [पा ६, २, २ तु. सा. तै (७, ४, २, १)]। एस्थि. वा. 'माम-' इत्यस्य वि. एवैतद् न 'अम्मः' इत्येतत्-सकक्षं सत् तद्वत् कर्तृपदमिति यद-भिप्रेतं भवति, तन् मन्त्रपदस्वारस्यविघातप्रसङ्गाच्चिन्त्यम्।

[i]) सा. √?२अम् इत्यतो निष्पत्तिमाह।

[j]) म(>व) तुपः पित्त्वाभिघाते स्वरः पूर्वाऽवस्थः।

[k]) ङीपः (पा ४, १, ६) पित्त्वाभिघाते स्वरेऽभेदः।

[l]) तरपः पित्त्वाभिघाते स्वरेऽभेदः।

[m]) पाप्र. अतिः प्र. (पाउ ४, ६१), तत्-स्वरश्च [वैतु. या ६, १२ (मुपा. तदुपरि स्क. च दु. च दे. च विकल्पेन तति- इत्यपि उप. अभिप्रेतमित्युपकल्पयमानाः द्रु-कोषाः द्र.) <*अमा-मति- वा <*आत्म-मति- वा; म. (मा ४, २५) ६अ+मति- (<√१मा); RJ ३१९ ६अ+मति- (बस.)]।

का ४, ८, ३; तै १, २, ६, १; मै १, २, ५; काठ २, ६; क १, १९; कौ १, ४६४; जै १, ४८, ५; शौ ७, १५, २; पै १६, १४४, २; –तिम् ऋ ३, ३८, ८; ५, ४५, २; ६२, ५; ६९, १; ७, ३८, १; २; ४५, ३. [°ति- हत°]

†१अमत्र[a]– -त्रः ऋ १, ६१, ९; ३, ३६, ४; तै २, ४, १४, २; मै ४, १२, २; काठ ८, १७; शौ २०, ३५, ९; –त्रम् ऋ ४, २३, ६.

†२अमत्र[b]– -त्रम् ऋ १०, २९, ७; शौ २०, ७६, ७; –त्रे ऋ ५, ५१, ४; त्रेभिः ऋ २, १४, १; ६, ४२, २; कौ २, ७९१.

अमत्रि॑न्[c]– -०त्रिन् ऋ ६, २४, ९.

अममान- सम्°

*अमस्[d]-

अमस्-व(र>)री[e]– -०रीः मै २, ४, ७; ८.

√?२अम्[f]

√*३अम् २अमत्र- टि. द्र.

*१,२अम्- ?२अम-, अमिन-, अम्भस्-, अम्भृण- टि. द्र.

१अम- √१अम् द्र.

?२अम[g]-

अमा ऋ [१, १२४, १२; ६, ६४, ६]; २, ३६, ३; ३८. ६; ६, २४, १०; ५१, १५; १०, २७, २; ६३, १६; १२८, ६; १८५,

---

[a]) अत्रन् प्र. नित्स्वरश्च (पाउ ३, १०५; पा ६, १, १९७)। मौस्थि. त्व् अम- +*त्र-(<√त्रा) इति कृत्वा बस. पूपप्रस्व. इतीव संभाव्येत [तु. WW १, १७८; वैतु. या ६, २३ (तु. दे ४, ३) अमात्रतया व्यु. विकल्पयंश्चिन्त्यः, 'अविद्यमाना मात्रा यस्य' इति कृत्वा बस. अन्तोदात्तप्रसङ्गात् (पा ६, २, १७२) इत्यभिसंधेः; RJ ३११, २अमत्र- इत्यतोऽपि लिङ्ग-भेदनिप्रवृत्तिवैशिष्ट्यमात्रतयाऽपि विकल्पेन निर्भुवाणश्च]।

[b]) व्यु.?। आ+*मत्र- इति कृत्वा बस. (पावा २, २, २४) पूपप्रस्व. स्यात् पूप. नैप्र. ह्रस्वत्वञ्च। *मत्र- इति पुनः सेचनार्थात् √*मर् इत्यतो वा √मद् इत्यतो वा कर्मणि त्रनि प्र. द्र. (*मर्त्र- इत्यत्र वा *मत्त्र- इत्यत्र वा नैप्र. संयोगादेर् हलो लोप इत्यभिसंधिः)। अथ *४अ-म- +१अत्र- (<√अद् यद्र.) इति बस. पूपप्रस्व. इतीव कृत्वा शकन्ध्वादित्वपरः या ५, १ द्र. [=अमानां मानमकुर्वताम् (६अ+कर्तरि *३म- [<√१मा] इति कृत्वा तस. नञ्-स्वर इत्यभि-संधिः। 'अनिर्मितं भवति' इति यदुक्तं भवति तत् एस्थि. पर्यायान्तरेण व्याख्यानमात्रं स्यान् न वैयाकरणं प्रदर्शनम् (=अमा अमिन्वन्तः सन्तो येऽद्युस्तेऽनिर्मितम् अनिःशिष्टमानं यथा स्यात् तथैवाऽद्युः। स्थिरपीतानां सतां शरावादिलघुपात्रमानैरतृप्यतां घटादिबृहत्पात्रसंलग्न-मुखत्वपरजनोक्तिप्रसिद्धेरिति यावत्); वैतु. GW. मौस्थि. अमात्र- (यद्र.) इत्येतेन योजयन् नैप्र. तत एव निष्पादुकः; WW १, ५२, √*३अम् इत्यतो धारणार्थविशिष्टवृत्तेः प्रसाधुकश्च]।

[c]) मत्वर्थे इनिः प्र. तत्स्वरश्च।

[d]) असुन् प्र. नित्स्वरश्च। नाउ. व्यु. औपयिको निर्देशः द्र.।

[e]) मत्वर्थे क्वरप् प्र. उसं., स्त्री. ङीपः पित्स्वाभिघाते स्वरस्तदवस्थ इत्येवं सुवचं द्र. (पावा ५, २, १०९; पा ४, १, १५)। वनन्ताद् रादेशे गौरवादित्यभिसंधेः।

[f]) संदिग्धसत्त्वोऽयं धा. द्र. [तु. यस्था. टि. आम-> √*१आमि (यत्रैवैतदीयतयाऽभिप्रेयमाणानि रू. अपि द्र.); वैतु. पाधा. चु.]।

[g]) नाउ. व्यु. औपयिकतयोपकल्प्यत्वे सिद्धेऽपि स्वरू-पतः संदिग्धनिर्देशं प्राति. द्र.। कः संदेह इति। '*अम्-' इति स्यात् यनि. वेति। कथमिति। 'अमा' इति रू. हि द्वयोरर्थप्रवृत्त्योः स्थानं भवति। सामीप्यसा-युज्यप्रकारिकैका च गृहाभिप्रायिकाऽपरा च। ततः प्रथमां प्रवृत्तिमभिलक्ष्य '*सम्-(>सम् इति क्रिवि. इति कृत्वा न. द्वि१ इत्युच्यमानं यद्र.)>*हम्->*अम्->अमा (=तृ१ तु. पार. 'हमा') इत्युच्येत (यतु. सम<>सम् इति सानाभ्यप्रकारविवेकः)। अथ द्वितीयां प्रवृत्तिमादाय *घर्म- (तु. ग्राम-)>*हर्म- (तु. हर्म्य-)>हम्म->*हम- (तु. जल्प->*जप्प->जप-; eng. 'home')>यनि.>अमा (=तृ१ क्रिवि. वृत्तेः स्वरप्रक्रमः) इत्युच्येत। '?अमात्'(यद्र.) इत्यपि संदेहविषयतामुपैति। कथमिति। एकं पदमित्येवं विप्रतिपत्त्यन्तरे सत्यपि पपा. प्रभृ. सर्वैर्दृष्टत्वाच्च प्रकरणा-ऽनुसंधानतस्तु 'अमा। आत्' इत्येवं द्वैपद्यस्य सुविभजत्वौ-चित्याच्च। तथाहि। प्रथमे निगमे ऋ (५, ५३, ८) मरुतां संभूय [=यथा न तेषां कश्चनापि परावतोऽवतिष्ठते (तु. तृतीयः पादः)] दिवश्चाऽन्तरिक्षाच्च सपद्य् आयानमाशं-सितं भवति (=सामीप्यजुषां सतामायानाऽऽशंसनस्याऽनव-सरप्राप्तत्वाभिसंधिः)। द्वितीयेऽपि स्थ. ऋ (९, ९७, ८) हंसानां संभूयैवाऽस्तम् (=सोमगृहम्) प्रति प्रयाणम् (तत्र प्राप्य च) साकं सोमं प्रति प्रवदनं श्रावितं भवति (=गृहाद् गृहगमनस्याऽविस्पष्टतात्पर्यकत्वाभिसंधिश्च निगमस्य गृहाऽर्थत्वाभ्युपगमे सत्युत्तरार्धे 'साकम्' इत्यस्य क्रिवि. पुष्टिलाघवाऽभिसंधिश्च [वैतु. सा. १अम- इत्यस्य रू. इत्यसंगतवचनश्चाऽवमतस्वरसंस्कारश्च, PW. प्रभृ. गपू.

२; मा ३, ३२†; २६, २४; का ३, ३, २४†; तै २, ५, ३, ६; ४, ७, १४, ३†; ६, १, ९, ३¶; मै १,५,४†; काठ ७,२†; १०[२]¶; ४०, १०†; क ५, २†; ९[२]¶; शौ ४, १८, ३; ५, ३, २†; ११, ७,१५; १२, ४,३८; ५३; २०, १२७, ५[२]; पै ५, ४,२†; २४,३; १६, १५४, ५.

अमा-जुर्[a]– -जुरः ऋ ८,२१,१५; १०,३९,३; –जूः ऋ २,१७,७.

अमा-त्य[b]– -त्यः मा ५,२३; का ५, ६,२; तै १,२, ६, १; ६, १, ९, ३; -†त्यम् ऋ ७, १५, ३; कौ २, ७३१.

*अमा-मति– १अमति- टि. द्र.

¶अमा-वस्या[c]– -स्या काठ ७, ५; १०; ९, १३[२]; १४; १०, ५[२]; १२, ८; ३९, ८; क ५, ४; ९; पै १, १०३, ४$; –स्याम् काठ ६, ६; १०, ५[२]; ११, ३[२]; क ४,५; पै १,१०३,१$;–स्यायाः काठ १२, ८; –स्यायाम् काठ ८, १[२]; १०; ९, १४; १०, ५; ३१, १५; ३३,७; क ६, ६[२].

अमा-वास्या[c]– -¶स्यया तै ७, ५, ६,१[२]; –स्या ¶तै १, ६, ९,१; २, ५, ४, १; ३, ४, ९, ६; ५, १, ४[२]; ¶मै १, ४, १५; ६,९[२]; ९,५; ४, ३,५; शौ ७, ८४,२; १५, २, १४; १६, ३; –स्याम् ¶तै १, ६, ९,१;२; २, २, २, १[२]; ५, ४[२]; ५, ३,६; ४,३; ६, ४; ¶मै १,६,१०; २,२,१३:४, २,१२; शौ १,१६,१;१५,१७, ९; पै १, १०, ३; –¶स्यायाः तै २, ५, ३, ७; ३, ५, १, ३; मै ४, ३,५; –¶स्यायाम् तै १, ६,७,२; २,३, ५,३; ५, २,५[२]; ३, १; २; ४, १; ५, ४[२]; ५; ६, ४; ६; ६, ३, ३; ७, १,४, ३; ५, ७, १; मै १, ४, ५; ६, ९[२]; २, २, ७[२]; ३, ६, १०; –स्यायै शौ ७, ८४, ३; –स्ये शौ ४, ३६, ३; –०स्ये तै ३, ५, १,१¶; शौ ७, ८४,१;४‡[d].

¶अमावास्य-त्व[e]– -त्वम् तै २, ५, ३, ७.

अमे(मा-२इ)ष्टु[f]– -ष्टम् मा १०, २०; का ११, ६, ६.

अमो(मा-उ)त[g]– -तम् मै ४, ५, ७¶; शौ ९,५,१४; १२,३, ५१; पै १६, ९८, ४.

३अम[h]– -मः काठ ३५, १८[२]; क ४८, १६[२]; शौ १४, २, ७१.

*४अ-म- २अमत्र- टि. द्र.

अ-मज्जक[i]– -काय तै ७, ५, १२, २; काठ ४५, ३.

अ-मणि[j]– -णिः खि ५, १३, १; शौ २०, १२८, ६.

उभौ निगमौ <३अम- द्र. (तु. यस्था. टि.)]।

[a]) उस. उप. √जॄ>जुर्+क्विप् प्र.। कृत्-प्रस्व. (पा ६, २, १३९)।

[b]) त्यपः (पा ४,२,१०४) पित्त्वाभिघाते स्वरेऽभेदः।

[c]) उस. उप.√१वस्+ण्यत् प्र. वृद्धिभावाऽभावौ च द्र.। कृत्-प्रस्व.(पा ३,१,१२२; ६,१,१८५;२,१३९)।

[d]) 'प्रजापते' इति विशिष्टः ऋ(१०,१२१,१०)पाभे.।

[e]) भावे त्वः प्रत्ययस्तत्-स्वरश्च (पा ५, १, ११९)।

[f]) उस. थाथादि-स्वरः (पा ६, २, १४४)।

[g]) उप. √वे+क्तः प्र.। सस्व. कृते नापूटि. द्र.।

[h]) 'सामन्'>'साम' इत्यत्र 'सा' इति 'अम' इति चेत्येवं विभजनपुरस्सरम्'अम' इत्यस्योत्तरांऽशस्य शब्दाऽनुकृतिमात्रस्वरूपस्य सतोऽपि तत्तत्प्रकरणार्थसांगत्यचमत्कारयिषामात्रप्रयोजितं तत्र तत्र यनि. प्राति. पुं. प्र१ इति कृत्वा भाक्ती श्रुतिरनुमता भवति [तु. वैप २, १२१ (अम- इत्यत्र टि. च); वैतु. PW. प्रभृ. इदमर्थीयम् सना. इति निष्प्रमाणमुपकल्पयन्तः (तु. !WW २,२३६) 'अमा' '!अमात्' इति निगमयोस्तदाधारेण सायुज्यगृहप्रकारकोभयार्थयोरुपपत्तिं विदर्शयिषवो भवन्तश्चिन्त्याः। तद् यथा। यनि. याजुषयोः शौ. च स्थ. विवाहप्रकरणे पत्न्याः 'सा' इत्येतद्वाच्यः पत्युश्च 'अमः' इत्येतद्वाच्य इत्युपचारः श्रूयते। तथाऽयं परमतेनोपपद्येत। पुरोवर्तिसंनिहिताऽर्थकतयाऽभिप्रेयमाणस्य 'अमः' इत्युक्तस्याऽपुरोवर्तिपरोक्षाऽर्थकतया प्रसिद्धस्य (तद्->) 'सा' इत्युक्तस्य च वैवाहिकोपचारस्याऽसंभवात् (तु. ऐब्रा ३, २३ यत्र पराभिमतस्य 'सा' इत्येवं स्त्रीत्वसामान्यश्रुतेः पत्न्या विषये कथमप्यभिमतस्य सतोऽप्युपचारस्य पुंसः सतो राज्ञो विषये नितरामसंगतिः सुस्पष्टा द्र.; माशब्रा १४, ४,१, २४ यत्र प्राणस्य सामोपचार-श्रुतिः गपू. सामेतिशब्दानुकृतिमात्रानुप्राणितया विभजनशैल्या विशदय्यते)]। एतावता तावत् यनि. प्राति. नितान्तम् सना.न संभवतीति नेह प्रतिपाद्यते। किंतर्हि। गपू. स्थ. एव तादृशस्य व्याख्यानस्य निवर्तनमिष्यते। किमत इति। 'अमु-' 'अमी-' इत्यादिवत् '१अम-' इत्यस्याऽपि कस्यचिद् अदसीयपरिवाराद्भिन्नस्य सतः १अ+अस्मदर्थे *१म- इत्यादिप्रकारिका सामासिकी वृत्तिः कामं संभाव्येत, तदुपाश्रयेण च 'अमा' इत्यस्याऽर्थसंगतिरपीष्येत। एस्थ. 'अमा' इति शब्दरूपमथाऽपि भूयोविमर्शसहं भवतीति।

[i]) सस्व. कृते तु. टि. 'अ-चर्मक-'।

[j]) अत्र कौन्तापसामान्यसुलभं वैकृतं भवति। तद्

१अमति- √१अम् द्र.

२अ-मति[a]— -तये ऋ ३,१६,५;७,१, १९; —तिः ऋ १०,३३,२;३९, ६; शौ १०,२,१०; पै १६,६०, २; —तिम् ऋ १,५३,४; ३,८, २;५३,१५; ४,११,६; ८,१८, ११; १०,[४२,१०; ४३, १०; ४४,१०];७६,४; मा १७, ५४; १९, ८४; का १८,५,५; २१, ६,५: तै ४, ३, ४, २; ६, ३, २; ५, ४, ६, २; मै २, १०, ५; ३, ११, ९; †४, १३, १; १४, ६; काठ १५,१२†;१८,३; ३८, ३; क २८, ३: शौ ४, १०, ३; ७, ५२,७†; १२, २,४८; १९, ३१, ११; ३४, ३; २०, १७, १०; २१,४; ८९, १०; ९४, १०; पै ११, ३, ३; —तीः तै ४, १, ४, ४; ५, १, ५, ९; —†तेः ऋ ५, ३६, ३; ८, ६६, १४; १०, ४३, ३; शौ २०, १७, ३.

[*अमतिर्-, *अमती- √*अमतीय[b] *अमतीया-, *अमतीया-वन्-] नाउ. टि. द्र.

?अमती-वन्[c]— -वा ऋ ८, १९, २६.

¶अ-मत्त— -त्तः काठ १४, ५.

?अमत्यु[d]— -त्युः पै ५, १४, ३.

१,२अमत्र-, अमत्रिन्- √१अम् द्र.

अ-मध्यम[e]— -मासः ऋ ५,५९, ६.

¶अ-मनस्[f]— -नसः मै २, ३, २[२]; काठ ११, ६; —नसे तै ७, ५, १२, २$; —नाः काठ १२, २.

¶अमनस्-तर— -राः काठ १२, २.

अ-मनस्क[g]— -स्काय काठ ४५, ३.

†अ-मन्तु[f]— -न्तवः ऋ १०,१२५,४; शौ४,३०,४;-न्तुः ऋ१०,२२,८.

अ-मन्त्र— -न्त्रम् खि ३, १०[२], ७.

अ-मन्द[e]— -न्दान् ऋ १, १२६, १.

†अ-मन्यमान[e]— -नान् ऋ १,३३,९; २, १२, १०; शौ २०,३४,१०.

?अ-मन्युता[h]— -ताः शौ १२, ३, ३१.

अममान- √१अम् द्र.

अ-मन्त्रि[i]— -न्त्रिः शौ ८, २, २६; पै १६, ५, ६.

*अमर-

*अमर-वल्लभ— -०भ खि ७, २, २.

¶अ-मरुत्वतीय— -यान् काठ २८,३; क ४४, ३.

अ-मर्त[e]— -र्तः ऋ ५, ३०, ६.

अ-मर्त्य,र्त्या— -†०र्त्य ऋ १, ४४,१; १२९, १०, ५, १८, २; ८,४, १८; १०, २१, ४; १४०, ४; मा १२, १०९; का १३, ७, ८; तै ४, २, ७, २; मै २, ७, १४; काठ १६, १४; क २५, ५; कौ १, ४०; २, ११३०; ११६९; जै ४,११,८; $शौ ११, २, ३; १३, १, ४४; $पै १६, १०४, ३; —र्त्यः ऋ १, [३०, १८; ५, ७५, ९]; ५८, ३; १६४. [३०; ३८]; १७५, २; ३, [२, ११; २७,५]; ११, २; २४, २; [७; ८, १९, २४]; ४, ९, २; ५, १८, १; ६, ३, ६; ९, ४; ७; १२, ३; १६, ६; ७, १५, १०; ८, १९, २५; [४८, १२; (४, ५८, ३)]; ९, ३, १; ९, ६; २८, ३; ६८, ८; ६९, ५; ८४, २; १०३, ५; १०८, १२; १०, ८७, २१, १२२, ३; १४४, १[j]; मा २१, १४;१५; २२,१६†; ३७,१६;

यथा । 'अमणिः, अमणिवः, अमणिवः' इत्येवं पाभे. उपलभ्यन्ते (तु. पाएडु.) ।

[a]) व्यु. कृते तु. टि. यस्था. 'आम-' ।

[b]) नाउउ. व्यु. औपयिकः संकेतः द्र. ।

[c]) व्यु.? । *अमती- इति दीर्घान्त उपपदे √वन्+ कर्तरि क्विप् प्र. (पा ३, २, ७६), उस. उपप्रस्व. (पा ६, २, १३९) इति प्रथमः कल्पः । √*अमतीय् > *अमतीया- (पा ३, ३, १०२) इत्युपपदे पूर्ववत् उस. कृते सति नैप्र. *अमतीया-वन्- > यनि. इत्यन्तोदात्त-प्रयोजिततत्पूर्वलोपाऽऽत्मकः परिणाम इति द्वितीयः कल्पः । अथ पाप्र. √*अमतीय्+वन् प्र. डस. (पा ३,२,७५)। ततोऽकारयकारयोर्लोपः (यक. पा ६, ४,४८; १, ६६) इति वा । *अमतीया- +वन् प्र. तद्धितः डस. (पावा ५, २, १०९) इति कृत्वा भत्वे डस. (पा १, ४, २०) अवर्णलोपे (पा ६, ४, १४८) पूर्ववद् यलोप इति वा । *अमतिर्- +वन् प्र. (गपू.) इत्येवं वा कल्पपञ्चतयं समूढं द्र. । तत्राऽपि द्वितीये कल्प आस्थाविशेषश्चेति दिक् (तु. अराती-वन्-; वैतु. पपा. W. प्रभृ. च अमति-वन्- इत्यव-ग्रहमुखा भवन्तो मध्ये दीर्घ नोपपादुकाः; सा. उत्तरांऽशं वनिप् प्र. इति वचनतः पित्-स्वरतः प्रसज्यमान-लक्ष्यविघातं प्रति पर्यनुयोज्य इत्यपरो विशेषः) ।

[d]) 'अ-मृत्यु-' इति शोधो विमृश्यः ।

[e]) तस. नञ्-स्वरः (पा ६, २, २) । उप. यद्र. ।

[f]) बस. अन्तोदात्तः (पा ६, २, १७२) । उप. यद्र. ।

[g]) तु. टि. अ-च्छन्दुस्क- ।

[h]) सस्व. कृते एपूटि. द्र. । उप. मन्यु- +ता- [<√तन्+विट् प्र.; वैतु.PW.प्रभृ.मन्यु-(त>)ता-] ।

[i]) सस्व. कृते द्विपू. टि. द्र. । उप. √मृ+क्रिः प्र. लिड्वद्भावश्च (पा ३, २, १७१) ।

[j]) सं१ एतदिति GW. बभाम ।

का २३, २, ३; ४; २४, ४, ८†; ३७, ३, ३; तै ४, १, ११, ४†; ५, ७, ९, १; मै १, ६, १; ३, ११, ११[2]; ४, ९, ६; १०, १[2]†; ११, ५; १४, १५†; काठ २, १४†; ७, १२; १९, १४†; ३८, १०[2]; ४०, १४[2]†; क ६, २; †कौ २, ६०६; ६३२; ७८३; ८२७; †जै ३, ४९, ४; ५१, १०; ४, २६, ८; शौ ६, २६, ३: ७, ८९, १; †८, ३, २०; २६; †९, १५, ८; १६; पै ३, १०, ४; ५, २१, ७; १३, १, १४; १६, ७, १०; ८, ४†; ३७, ७; ६८, ९†; ६९, ७†; –र्त्यम् ऋ १, ४४, ११; ८४, ४; १३९, ८; २, ११, २; ३७, ४; ३, [१०, ९; ४, ८, १; ८, १०२, १७]; ५१, १; ४, १, १; ५, ४, १०; १४, १; २; ८, १९, ३; १०, ११८, ६; खि ५, ७, ५, १०; मा २२, १५; २८, ३; २७; ३३, ६०; का २४, ४; ७; ३०, १, ३; ३, ४; ३२, ५, ६; तै १, ४, ४६, १†; ४, १, ११, ४†; ६, २, ६; ५, ५, ४, ३¶; †मै २, १३, ५; ४, १०, १; १२, ३; †काठ १२, १५; १९, १४; †कौ १, १२; ११२; ३४४, ३७४; २, २९९; ७६३; †जै १, २, २; ४, ६‡[a]; १२, ६; ३६, ३; ३९, ५; ३, २४, १५: ४, १९, ५; शौ १८, ४, ४१; १९, ८, ३[b]; २०, ६७, २†; पै १३, ३, ४; –र्त्यस्य ऋ ८, ११, ५; १०, ७९, १; १४९, ३; तै १, ६, २, २; –र्त्या ऋ ३, ६१, २; ७, ७३, १; १०, १२७, २; काठ १७, १८; –०र्त्या ऋ ८, ५, ३१; २६, १७; खि १, १२, ८; –र्त्याः ऋ १, १६८, ४; ६, १८, १५; ९, २२, ४; मा २१, १७; का २३, २, ६: मै ३, ११, ११; ४, १२, ३†; काठ ८, १६†; ३८, १०; शौ ६, ४१, ३; १२, १, २४; पै १३, ४, ४; १२; –०र्त्याः शौ ४, ३७, १२; –र्त्यान् शौ ७, ५, ३; –र्त्यें ऋ ७, १, २३; कौ १, ८५‡[c]; जै १, ९, ५‡[c]; –०र्त्यें ऋ १, ३०, २०; –र्त्येन ऋ ६, १८, ७; [१०, ६३, १७; ६४, १७]; शौ ७, ५, ३; –र्त्येषु ऋ १, ११०, ५; –र्त्यौ शौ ८, ७, २०; पै १६, १३, १०.

अमर्त्य-जा– -जाः पै १६, १५१, ९.

†अ-मर्धत्[d]– -र्धन्तः ऋ ७, ७६, २; ५; –र्धन्ता ऋ ३, २५, ४; मै ४, १२, ६.

अमर्धन्ती– -न्तीः ऋ ५, ४३, १.

अ-मर्मन्[e]– -र्मणः ऋ [३, ३२, ४; ५, ३२, ५]; ६, २६, ३.

अम-यत्- √१अम् द्र.

अ-मविष्णु[f]– -ष्णवः ऋ १०, ९४, ११.

अमस्-, अमस्वरी- √१अम् द्र.

अ-महीयमा(न>)ना[g]– -नाम् ऋ ४, १८, १३.

अमा ?२अम- द्र.

*अ-मा- २अमत्र- टि. द्र.

अ-मांसक[g]– -काय तै ७, ५, १२, २; काठ ४५, ३.

अमा-जुर्- अमा-स्य- अमा- द्र.

?अमात्[h] ऋ ५, ५३, ८; ९, ९७, ८.

अ-मात्र[i]– -त्रम् ऋ १, १०२, ७.

अ-मानुष[d]– -षः ऋ १०, २२, ८; –षम् ऋ २, ११, १०; ८, ७०, ११; १०, २२, ७; खि ५, १४, १[j]; शौ २०, १२८, १२[j].

अमानुषी– -षीषु ऋ १०, ९५, ८.

अमा-वस्य-, °वास्या- ?२अम- द्र.

अ-मित[d]– -तम् ऋ ४, १६, ५; कौ ३, ४, ८; जै २, २, १; शौ १०, ७, ३९; २०, ७७, ५†; –ता ऋ ५, ३४, १; ६, ६२, २; ७, ८४, ४; १०, ५६, ५; शौ ४, २६, १; पै ४, ३६, १; –ताः ऋ १, ११९, ३; ५, ५८, २; –†तानि ऋ ८, २४, २१; जै ४, १७, ९; शौ २०, ६५, ३; –तेभिः तै ४, ७, १५, ६;

---

[a]) 'अमर्त्यं' इति ऋ (१, ४४, १) पाभे. ।

[b]) अस्मिन् मन्त्रे भूयिष्ठ-विकारः पा. भवति । अर्थं छन्दश्च समवधाय '....अमर्त्य मर्त्यं....' इत्याकारकः पाभे. (तु. सात.) अभिरुचितो भवति । यमु. त्व् अमर्त्यम् इत्यत्र स्वरोऽपलक्षण इति सुस्पष्टम् ।

[c]) 'अमर्त्यः' इति ऋ (५, १८, १) पाभे. ।

[d]) तस. नञ्-स्वरः (पा ६, २, २) । उप. यद्र. ।

[e]) बस. अन्तोदात्तः (पा ६, २, १७२) । उप. यद्र. ।

[f]) सस्व. कृते तु. टि. 'अनतिवादुक-' । उप. √मू +इष्णुच् प्र. । 'अम-विष्णु-' इत्येवमवग्रहं कामुकः GW. उपेक्षाविषयो भवति ।

[g]) बस. समासान्ते कपि ह्रस्वान्तेऽन्त्यात् पूर्वं स्वरे प्राप्ते कपिपूर्वीयः स्वरः उसं. (पा ६, २, १७४; १७३) ।

[h]) तु.टि. ?२अम->अमा, यदत्तु नैतत् पं१ भवति । किंतर्हि । 'अमा । आत्' इति पदद्वयीति ।

[i]) बस. अन्तोदात्तः (पा ६, २, १७२) । उप. मात्रा- यद्र. । वा.क्रिवि.इति यत् PW.NW. आहतुस्तद्विमृश्यम् ।

[j]) अत्र मानुषम् इति पाभे. अप्यनुसंधेयः (तु.सात.)।

मै ३, १६, ५; काठ २२, १५; –तैः ऋ ७, १, ७.

अमित-क्रतु^a– -तुः ऋ १, १०२, ६.

अमित-वीर्य^a– -र्ये शौ १९, ३४, ८; पै ११, ३, ८.

†अमितौ(त-ओ)जस्^a– -जाः ऋ १, ११, ४; कौ १, ३५९; २, ६००; जै १,३७,८; ३,४८,१६.

अमिति– -तिः पै १६, ४६, ६.

(√अमित्र) अमित्रायत्- टि. द्र.

१?अ-मित्र^b– -त्रः ¶मै ४, २,१४.

२अ-मित्र^c– -त्रः शौ ४,२२,२; ६,६७, ३; ११,११,१९; १२,२२; २६; पै १,२०,३; ३,२१,३; –†त्रम् ऋ ६,७३,३; [७, ७७,४; (७८, ५)]; ८, ७५, १०; तै २,६,११, ३; मै ४, ११, ६; काठ ४, १६; ७, १७; ४०, ११; कौ १, ११; २, ९९८; जै १, २, १; शौ २०, ९०, ३; $पै १०, ४, १२; –†त्रस्य ऋ ६, २५, २; १०, १५२, ३; तै १, ६, १२, ५; मै ४, १४, १२; कौ २, १२१७; शौ १, २१, ३; पै २, ८८, २; –त्राः ऋ १, १३३, १; २,१२, ८; [१०, ८९, १५; १०३, १२]; खि ३, २१, २; †मा १७, ४४; †का १८, ४, १२; †कौ २, १२११; शौ ३, २८, ३; ५, २१, २; ८; ६, ६७, २^d; १०४, २; ८, ८, २; ११, १२, २१; २३; २०, ३४, ८†; पै १, १२, ४; ९, ४, ९; १३, ७, ८†; –०त्राः कौ २, १२२१; शौ ८, ८, १९; पै १६, ३०, ९; –त्राणाम् खि ५, ९, १; ¶तै ३, ४, ८, ४; ¶काठ २१, १०; शौ ३, १, ५; ५, २१, ९; ६, ६७, १; ८, ८, १; ११, ११, ३; ५; १८; २०; २३; १२, १६; २०^२; पै १६, २९, १; –त्रात् शौ १९, १५, ६; पै ३, ३५, ६; –त्रान् ऋ १, ६३, २; ५; १००, ५; ३, १८, २; ४, ४, ४; १२, २; ६, ३३, १; ३; ४४, १७; ४६, ६; ८; ७३, २; ७५, ४; ७; १६; ७, [१८, ९; २५, २; [(६, ४६, ४; ४८, १५;) ३२, २५]; ८५, २; ९२, ४; ८, १६, १०; ९, ९७, ५४; १०, १०३, ४; १३१, १; खि ५, २, ३; †मा ११, ८२$; १३, १२; १७, ३६; ४५; २९, ४१; ४४; †का १२, ७, १७$; १४, १, १२; १८, ४, ४; १३; ३१, २, ४; †तै १, २, १४, २; ४, १, १०, ३$; ६, ४, २; ४; ६, २; ३; †मै २, ७, ७$; १५; १०, ४; ३, १६, ३^२; †काठ ४, १६; १६, ७$; १५; १८, ५; १९, १०$; ३५, १४; ४६, १^२; †क २५, ६; २८, ५; ३०, ८$; ४८, १२; †कौ २, ४५६; १२०२; १२१३; †जै ३, ३४, १४; ४, ५, ३; शौ १, १९, २; ३; ३, २, ५; १९, ३; ८†; ४, २२, १; ५, २०, ८; २१, ४-७; १२; ६, १०४, १; ११, ११, १२^२; १८; २१; २३; १२, १; ३; १३; १८; १९; १९, १३, ८^२†; †२०, ४६, १; ८०, २; ९०, २; १२५, १; पै १, २०, २; ३; २७, २; ५६, ४; २, २५, ५; ७३, ४; ३, ५, ५†; १९, ४; २१, १; ७, ४, ८^२†; ९, २४, ७; १५, †१०, ४; ७; १२, ६; १६, २९, ६; –त्रेभ्यः शौ ५, २१, ३; ६, १०४, ३; ११, ११, १; १५; २२; २४; १२, ६; पै ३, ६, ५; १०, १३, १-१०; १४, १-१०; –त्रेषु ऋ १०, ८९, ९; शौ ५, २१, १^२; ११, ११, ९; ११; २५; –त्रैः ऋ ३, ३०, १६; पै ४, १४, ५. [०त्र- अन्^०, अन्ति^०, दूरे^०]

†आमित्र^e– -त्रः ऋ ६, २८, ३; शौ ४, २१, ३.

आमित्री^f– -त्री शौ ५, २०, ५; ११, १२, २५; पै ९, २४, ५.

†अमित्र-खादु^g– -दुः ऋ १०, १५२, १; पै २, ८८, १.

†अमित्र-दुम्भन^h– -नः ऋ ४, १५, ४; –नम् ऋ २, २३, ३; काठ २६, ११.

अमित्र-साहु^i– -हुः शौ १, २०, ४‡.

---

^a) बस. पूपप्रस्व. (पा ६, २, १)। उप. यद्र.।

^b) स्वरश् चिन्त्यो भवति। पामे. कृते तु. संस्कर्तुः टि.। नाउ. २संख्याकात् सरूपात् तात्पर्येऽभेदो भवति। एवं सति संदिग्ध-स्वतन्त्र-सत्ताकं प्राति. द्र.।

^c) 'मत्रः' (पा ६,२,११६) इत्यत्रोक्तो बस. तात्पर्यतः तस. इत्येव पर्यवसीयते [वेतु. सा. व्यु. (शौ १९,१५,६) √१अम्+इत्रः प्र.]।

^d) आमन्त्रिताऽपेक्षि प्रकरणं भवति (तु.सा.W. च)। तथा सति सुपा. चिन्त्यो भवति।

^e) संबन्धार्थे अण् प्र. तत्-स्वरश्च (पा ४,३,१२०)।

^f) उदात्तनिवृत्तिस्वरेण ङीप उदात्तत्वम् (पा ६,१,१६१)।

^g) उस. अण्णन्त-कृत्-प्रस्व. (पा ३,२,१; ६,२,१३९)।

^h) सस्व. नापूटि द्र.। उप. √दम्भ्+कर्तरि ल्युः प्र.।

^i) सस्व. कृते एपू. टि. द्र.। उप. सांहितिकमात्रो दीर्घ इतीव पपा. सकलसमानप्रकृतिकनिगमसामान्येनैव सम-केति (तु. टि. अभिमाति- षाहु- प्रभृ.)। 'अमित्रसाहुः'

अमित्र-सेना[a]- -नाम् कौ २, १२१५; शौ ३, १, ३[b]; ५, २०, ६; पै ३,६, ३; ९, २४,६.

†अमित्र-हन्[c]- -०हन् ऋ ६, ४५, १४; १०, २२, ८; १३४, ३; जै ३, ३३, १७; -हा ऋ ९, ११, ७; ९६, १२; १०, ८३, ३; १७०,२; $मा ५, २४; $का ५,६, ३; कौ २, ७९७; ८०४; जै ४, २, १०; शौ ४, ३२, ३; पै ४,३२, ३.

अमि(त्र>)त्रा-युध्[d]- -धः ऋ ३, २९, १५.

√*अमित्रि- द्विउटि. द्र.

*अमित्रय-

√*अमित्रय[e]

†अमित्रयत्[f]- -यन्तम् ऋ १, १३१, ७; ५, ३५, ५; १०, १८०, ३; तै १, ६, १२, ४; काठ ८, १६; पै १, ७७, १.

अमित्रयु- -युः खि ५, ११, ३; शौ २०, १२७, १३.

*अमित्राय-

√अमित्राय[e]

अमित्रायत्[g]- -यन्तम् शौ ७, ८९, २.

अमित्रिन्[h]- -त्रिणे ऋ १,१२०,८

†अमित्रिय[i]- -यम् ऋ ९,६१,२०; कौ २, १६६; जै ३, १६, २; -या ऋ ६, १७, १; ८, ३१,३.

अ-मित्रशोचन[j]-

¶आमित्रशोचनि[k]- -निः मै ४,२,२.

अ-मिथित[l]- -तः ऋ ८, ४५, ३७.

¶अ-मिथुन[l]- -नः मै १, ९,६; काठ ९, १४; -नम् मै ४, २, १४.

†अमिन[m]- -नः ऋ ६, १९,१; १०, ११६, ४; तै १, ४, २१, १; मै १,३,२५; काठ ४, ८; क ३,६.

अ-मिनत्[n]- -नत् ऋ १०, ८८, १३; -नते ऋ ४, ५, ६.

अमिनती- -ती ऋ [१,९२,(११) १२; १२४, २]; ४, ५६, २.

अमी- अदस्- द्र.

*अ-मीत[l]-

अमीत-व(र्ण->)र्णा[o]- -र्णाः ऋ ४,

इति ऋ (१०, १५२, १) पामे.।

a) तस. सासस्व. (पा ६, १, २२३)। उप. यद्र.।

b) मूको. च सात. च '-से-' इत्युत्तरादिस्वरश् चिन्त्यः (तु. WI.)।

c) उस. क्विबन्त-कृत्-प्रस्व. (पा ६,२,१३९)।

d) संपा. पूप. दीर्घत्वम् (तु. पपा.)। सस्व. नापूटि. द्र.। उप. <*आ√युध् इति वाऽपि विमृश्यम्।

e) पाप्र. कर्तुराचारेऽर्थे क्यच् प्र. उसं.। दीर्घत्वभावाऽभावौ यथायथं द्र. (पा ३,१,११; ७, ४, ३५)।

f) शप्श्यनोर्निघाते (पा ६, १, १८६) धास्व. तदवस्थः द्र.।

g) यत् पपा. द्विपूपू. अविवेकेन <√अमित्रय इतीव भवति, तदसुचिरम्। व्यु. सूक्ष्मविविक्ति-विघात-प्रसङ्गात्। अथेह व्यु. प्रक्रियान्तरं संकेत्यते। तद् यथा। अमित्र- >√*अमित्रि [=आचारे णिच् उसं. (पा ३, १, २१)] >*अमित्रय- [शः प्र. उसं. (पा ३, १, १३८)] >√*अमित्रय (>अमित्रयत्-, अमित्रयु- [उः प्र. उसं. (पा ३, २, १६९)] इति च। √*अमित्रि >*अमित्राय- [*शण् प्र. उसं. (पा ३,१,१३८)]>√अमित्राय>यनि. इति च। अस्मिन् दर्शने '√अमित्र+अय्' इति च, '√अमित्र+आय्' इति च वस्तुस्थित्यनुवादी पैंपा. सुवच इति दिङ्मात्रं पाप्र. अप्यनुगुम्फितम्। अथवा (षतस.) अमित्र- + (√१इ>) अय- >अमित्रय- (शकन्ध्वादित्वन्यायविकल्पेन) इति च अमित्राऽय- इति च द्र.। एतज्जयोः करोत्यर्थयोः क्विबन्तयोः सतोः नाधा. च गपू. रू. स्युरित्यपरा पाप्र. अप्यनु-गुम्फितेति दिक्।

h) ताच्छीलिकः इनिः प्र. उसं. (पा ३,२,१५७; वैतु. वें. सा.PW.प्रभृ. अ-मित्र- +मत्वर्थे इनिः इति मन्वानाः)।

i) स्वार्थे वा तुल्यार्थे वा तद्धितो घ>इयः उसं. प्रत्यय-स्वरश्च (पा ४, ४, १३५)।

j) तस. नञ्-स्वरः (पा ६, २, २)। उप. सोपपदात् √शुच्+कर्तरि ल्युः प्र.।

k) अपत्याऽर्थे इञ् प्र. मित्-स्वरश्च (पा ४, १, ९५; ६, १, १९७)।

l) तस. नञ्-स्वरः (पा ६, २, २)। उप. यद्र.।

m) पाप्र. √१अम्+इनच् प्र. उसं. (पा ३,३,१)। चित्-स्वरः [तु. (पक्षे) या ६, १६ भा. तै (१, ४, २१, १), सा. ऋ (१०, ११६, ४)]। अथवा *१अम्-(<√१अम्+भावे+क्विप्)+इन- (<√इ) इति कृत्वा तस. सासस्व. च (तु. GW.)। अथाऽपि वा √१अम्+कर्तरि नः प्र. उसं. (पा ३,३,९०) इति नैप्र. माध्यमिक इकारः स्वरभक्तितया व्याख्येयः। स्याद्वा *अ+*मिन- [<√१मा+भावे नङ् प्र. कित्त्वञ्च उसं. (पा ३, ३,९०)] बस. अन्तोदात्तः (पा ६,२,१७२) इति [तु. (पक्षे) या. भा. च गपू.; सा. च ऋ (६, १९,१)]।

n) सस्व. एपूटि. द्र.। उप. √मी+शतृ प्र.। लकि प्रपु१ इति भाषमाणः सा. चिन्त्यः, निपातादपरत्वात्।

o) बस. पूपप्रस्व. (पा ६, २, १)। उप. यद्र.।

५१, ९.

***अ-मीवन्**[a]-

अमीव-चातन[b]- -नः ऋ १०,९७, ६; मा १२, ८०†; का १३, ६, ६†; तै १, ४, ४६, २; ४, २, ६, २†; मै २, ७, १३†; काठ १६, १३†; ३८, १२; क २५, ४†; शौ १, २८, १; ८, २, २८; १९, ४४, ७; पै ७, ५, ८; १०, १, १२; ११, ६, ९†; -†नम् ऋ १,१२,७; ७, ८,६; कौ १,३२; जै १,३,१२; पं १५, ३,७$; -नेभिः खि १,११,७.

†**अमीवचातनी**[c]- -नीः ऋ १०, १३७, ६; शौ ३, ७, ५; ६, ९१,३; पै ३, २, ७; ५,१८,९.

†**अमीव-हन्**[d]- -हा ऋ १,[१८,२; ९१, १२]; ७, ५५, १; मा ३, २९; का ३, ३, २१; तै ४, ३, १३, ५; मै १, ५, ४; १३; ४, १०, ४; १२, ४; काठ २, १४; ७, २; क ५, २.

अ-मी(व>)वा[e]- -†वा ऋ ६, ७४, २; ९, ८५,१; [१०, १६२, १; २]; तै १, ८, २२, ५; मै ४, ११, २; काठ ११, १२; कौ १, ५६१; जै १, ५७, १०; शौ ७, ४३, १; २०, ९६, ११[2]; १२; पै १, १०९, १; -वाः ऋ १, १८९, ३; २, ३३, २; ३,१५, १; ७, ३८, ७; ८ [३५, १६-१८]; ४८, ११; †मा ९, १६; ११, ४७$; ४९; २१, १०; †का १०, ३, ९; १२, ४, ११$; १३; २३, १, १०; †तै १, ७, ८, ३; ४, १, ५, १; मै १, ११,२†; २, ७,५[2];†; १२, ५;४,१४,३†; काठ १३,१४†; १६ ४[2];†; १८, १६; क २९, ४; शौ ७, ८९, १; ८, ७,१४; १९, ३४, ९; ४४, ७; पै ३, ३३, ७; ७, ७, ३; ७; ११, ३, ९; १५, ३, ७; २०, १†; ६; १६, १३, ४; -वाम् ऋ १,३५, ९; ७, १, ७; ७१, २; ८, १८, १०; ९, ९७, ४३; १०, ३७, ४; ६३, १२; ९८, १२; १००, ८; खि ५, ५, ४; ७, ४, १४; मा १२, १०५; ३४, २५†; का १३, ७, ४; ३३, १, १९†; तै ४, २, ७, २; मै २, ७, १४; ४, ११, २†; १४, ६[2]; काठ २, १५†; १६. १४; क २५, ५; कौ १, ३९७†; जै १, ४४,७†; शौ ४, १०, ३; पै ४, २५, ५; १५, २,८; -वायाः पै १, १०, १?[०]. [°वा- अन्°]

अमु- अदस्- द्र.

अ-मुख[f]- -खाय तै ७, ५, १२, १.

अ-मुखंक[g]- -काय काठ ४५, ३.

?**अ-मुची**[h]- -च्याः शौ १६, ६,१०.

?**अमुवाना**[i]- -ने पै ६, ८, ५.

अ-मुषि(त>)ता[j]- -ता शौ १,२७,४; -¶ते काठ २५, ९; क ४०,२.

¶**अ-मुष्क-** -ष्कः काठ २६, ७; क ४१, ५.

अमु- अदस- द्र.

अ-मूर[k]- -ऻर ऋ ८, ७४, ७; -०र ऋ ४, ४,१२, १०,·४,४; तै १, २, १४, ५†; मै ४, ११, ५†; काठ ६,११†; शौ[l] ५,१,९; ११, ५; पै ६, २, ८; ८, १, ५; -रः ऋ १, १४१, १२; ३, २५,३; ४,६,२; २६,७; ७, ९, ३; खि ५, ७, १, ४; मै ४,१३, २; काठ १५, १३; -†रम् ऋ ३, १९, १; [४, ११, ५; (५, ८, १)]; ६, १५, १७; १०, ४६, ५; कौ १, ७४; जै १, ८, २; -रा ऋ ७, ६१, ५[m]; -राः ऋ १, ६८, ४; ७२, २;

---

[a]) व्यु. कृते तु. टि. यस्था. आम-।

[b]) उस. उप. √चत् >चाति+कर्तरि ल्यु(ट्): प्र.। कृत्-प्रस्व. (पा ३, १,१३४; ६, १, १९३; २,१३९)।

[c]) स्त्रियां ङीपः पित्त्वाभिघाते स्वरः पूर्वाऽवस्थः।

[d]) उस. क्विबन्त-कृत्-प्रस्व. (पा ६, २, १३९)।

[e]) 'अमीवायस्तु चा(त)नम्' इति मूको. 'अमीवायाः। तु। चातनम्' इति पदत्रयाऽऽत्मकः पद-विभागः द्र. [वैतु. 'अमीवा-यातु-चातनम्' इति समस्तैकपदाऽऽत्मकः मुपा. चिन्त्यः। प्रथमाऽवयवीयस्य दीर्घान्तत्वस्याऽन्याय्यत्वादिति दिक्]।

[f]) बस. अन्तोदात्तः (पा ६, २, १७२)। उप. यद्र.।

[g]) तु. टि. अ-दन्तुक-।

[h]) तस. उप. √मुच्+कर्मण्युपपदेऽपि टक् प्र. उसं., स्त्री. ङीब् नञ्-स्वरश्च (पा ३,२,८;४,१,१५;६,२,२)। अथवा 'अ-मुचान्' इति 'पाशान्' इत्यस्य वि. स्यात् (तु. 'अ-मुचाः' इति मूको. पाभे.)। तथा सति उप. कः प्र. (पा ३, १, १३५) इति कृत्वा व्यु. सुगमतरा स्यात्।

[i]) संदिग्धस्थलीयः पा.। तस. स्यात्, उप. च √मू+शानच् प्र. स्याद् इति विमृश्यम्।

[j]) सस्व. कृते एपूटि. द्र.। उप. यद्र.।

[k]) सस्व. द्विपूटि. द्र.। उप. <√*मृ विनाशे।

[l]) ह्रस्वमध्यः पाभे. द्र. (वैतु. सात. दीर्घमध्योऽपि)।

[m]) स्वरूपतः संन्दिग्धं रू. भवति (तु. सा. पुं. सं२ इति; वें. न. प्र३ इति; GW. प्रभृ. स्त्री. प्र३ इति। एस्थि. भूयसे विमर्शायाऽवसरः द्र.।

४,५५,२; ६, ६७, ५; ७,४४, ५; १०, ६१, २७.

अ-मू(ल>)ला[a]— -लायाम् शौ ५, ३१, ४.

†**अ-मृक्त, क्ता**[b]— -क्तः ऋ ३, ११, ६; ७, ३७, १; ८, २, ३१; कौ २, १०८; जै ४, १५, २; —क्तम् ऋ २, ३७, ४; ६, १, ४; ५०, ७; ७, ३७, २; खि ५, ७, ५, १०; मै ४, १३, ६; काठ १८, २०; —क्ता ऋ ८, २४, ९; —क्ताः ऋ ४, ३, १२; १०, १०४, ८; —क्ते ऋ ३, ६, ४; —क्तेन ऋ ९, ६९, ५.

अ-मृड्य[c]— -यः तै ३, ४, ७, २; मै २, १२, २.

अ-मृत, ता[d]— -॒त ऋ १, २६, ९[e]; —०|त ऋ १, ४४,५; ११४,६; ३, १४, ७; ४, ११, ५; ५, १८, ५; ३१, १३; ६, ५, ५; ७, ४; २१, १०; ८, ४८, ३; ९, ११०, ४; तै ३, २, ५, ४; कौ २, ४९१; ८५८: जै ३, ३८,५; —तः ऋ १,३८,४;५८, १; ७०, २; ⌊७७, १; ४, २, १⌋; २, १०, १; २; ३, १,१८; ३, १; ४, ५, २; ४१, १; ६, ४, २; ७, ⌊४, ४; १०, ४५, ७⌋; २०, ७; ८, ७१, ११; ९, ९१, २; १०,४५,८; मा †१२, १; २४; २५; १९, ९०; ९५; का †१३, १,१; २, ७;८; २१, ६, ११; १६; †तै १, ३, १४, ५; ४, १, १०, ४; २, २, २; ४; मै २, ७, ९†; ३, ११, ९[२]; ४, ९, ३‡[f]; १४, १५†; काठ †१६, ८; ९[२]; ३८,३[२]; कौ २, १०५†; जै ४, १४, ७†; शौ ८, २, १३; २६; १०, ८, ४४; १२, २, ३३; १३, १, ४३; १६, ४, २; पै ‡४,१९, १-६; १३, १४, ११; १६, ४, ३; ५, ६; ७१,,११; १५१, ५; —तम् ऋ १, २३, १९; ३५, २; ४४, ५; ६८, २; ७१, ९; ७२, ६; ८३, ५; १२५, ६; १५९, २; १८५, ६; ३, १, १४; २३, १; २६, ७; २९, ५; १३; ५३, १५; ५, २, ३; ३, ४; ५७, ५; ६, ९, ४; १५, ६; ८; ३७, ३; ४४, १६; २३; ⌊४८, १; ८, ७४, ५⌋; ७, १६,.१; ७६, १; ⌊८१, ६; ८,१३, १२⌋; ८,२३, १९; ५२, ७; ९, ७४, ४; ६; ⌊११३, ८-११⌋; १०, १२, ३; १३, ४; ३०, १२; ९०, ३; १२१, २; १२९, २; खि ३, ४, ७; १०, १; १२, १-३; ४, ६, ५; १०, २; ३; १०[२], २; ११, ३; मा १, ३१; २, ३४; ४, १८; २६; ८, ३†; ९, ६†; १०, १५; १५, ३२†; ३३[२]; १८, ६; ६६†; १९, ७२[२]; ७३-७९; ८१; ८४; ८९; ९१; ९३; २०, ५; २१, ५५; ⌊२२, १; २५, १३†; २७, ४२†; ३१, ३; ३२, ९; १०; ३३, ४३†; ३४,३; ३१; ४०, ११; १४; १५; का १, १०, ४; २, ७,७; ३, ९,१; ४, ६, २; ९,१; ८, १, २†; १०, २, ३†; ११, ५, ६; १६,५,१४†;१५[२]; १९, ४, २; २१, ५, १[२]; २[३]; ३; ४; ५[२]; ६,२; ५; १०; १२;१४;७, ४; २३, ६, ८; २४, १, १; २७, १०, ४†; २९, ५, ११†; ३२, ३, १४†; ३३, १, २५†; ३५, १, ३†; ३, ६;७; ४०,१, ११; १४; १७; ¶तै १, २, ४, १$; ७, १; ४, .२२, १†; ७, ५, ३[२];¶ ७, २†; ९, २$; ८, १४, १$; २, ३, २, १; २[२]; ११, ५; ४, ५, १$; ६, ८,७[२]; ३, २, ६, ३[२]; ३, ३, ३$; ४, ३[२]$; ४,११,२†; ४,१,८,४†; ४, ४, ४†; ७, ३, २$; ५, १, १०, ३[२]; २, ७,२; ९,२;३; ५, ५, २; ६, २, १; ४, २; ६, ६, १०, २[२]; ७, ५, १७, १†; ¶मै १, १, ११$; $२, ४; ५; ३, २६†; †११, १; ६; २, २,२[६]; ३, ४$; ५; ११,३$; †१३,८; ९; २२$; २३†; ३, २, १; ६; ३, ६;४,७;$११,५;६[९];८;९[६]; १२; ४, १, ९[२]; २, १[२]; १३[२]; ४, ३; ४; ६, ६; ७, ७; १२, ४$; ५†; ६†; काठ २, ५; ६; ४, १०; ११, ४[४]; १३; १३, १४; १४, ६; १८, ९; १९, ११; २०, ५; २१, ६; २२,१३; २४,५; ६[२]; २९, ६[२]; ३०, ६; ३१,७[२];३३,८;३४,६; ३५,६;

a) बस. अन्तोदात्तः (पा ६, २, १७२) । उप. यद्र. ।

b) तस. नञ्-स्वरः (पा ६, २, २) । उप. <√मृच् (वैतु. ?RJ ३१३, <√मृज्) ।

c) तस. नञ्-स्वरे प्राप्तेऽन्तोदात्तत्वम् उसं. (पा ६, २, १६०) । उप.धा. अग्लोपित्वे सति √मृड् > मृडि + शः प्र. ।

d) बस. भावे क्तः प्र. उत्तरपदादिस्वरश्च (पा ६, २, ११६) ।

e) पा. प्रति सन्देहः । कुत इति । छन्दस्तः पादस्य विमानत्वाच्च 'उभयेषाम्' इत्यस्य साकाङ्क्षत्वादिव चेति । ततश्च 'अमृतानां मर्त्या (> र्तिया)नाम्' इत्यस्या मौलिक्याः श्रुतेः परिणामः संभाव्येत (तु. WN २, १५७; MVG १५८) ।

f) 'ऋतुयन्' इति विशिष्टः ऋ (५,४३, ७) पाभे. ।

१६; ३७, १४^{४}; १६; ३८,
१^{१}; ३^{५}; ४; ११; १३; ३९,
१^{१}; २; १२; १५; ४०, १; १२;
क १, १७; १९; ३, ८†; २८,
९; ¶३१, १; ७; २१; ३७, ६¶;
७^{२}; ४५, ७^{२}¶; ४८, ७†; १४¶;
†कौ १, ३५; ४५; ३६८‡; २,
५३; ९९; ६५०; ९१८;
११९२‡; ३, ३, १२; ४, ५;
†जै १, ४, १; ५, १; ३८, ९‡;
२, २, ७; ३, ८; ३, ५, १२;
१०, १; ४, १६, १; शौ १, ४,
४†; २, १, ५; ३, ३०, ७; ४,
२, २†; १५, १०; २३, ६; २४,
४; ३५, ६; ५, ६, ८; २८,
११; ७, १८, ३; ८, १, ६; ७,
२०; ९, १, १; १० १०, २,
१४; ३, २५; ६, १४; ७, १५;
१०, २६; २९; ११, १, २८;
८, २३; ९, १३; १२, १, ८;
१५; ३, ४; १३, १, ७; ३४;
६, ४; १८, १, ३२†; ३, ४१†;
६२; ४, ३९; १९, ६, ३†; २६,
१; ४३, ७; ५३, २; " २०, २५,
५†; पै १, १०१, १; २, ६, २;
३; ५९, ९; ४, १, २†; ३३, ६;
३६, ३; ५, ७, ८; '१९, ८; ६, ५,
११; ११, १०; २२, १०; ११;
७, ६, १; ९, ४, ९; ५, ३†; ९,
५; ११, ८; १२, २, २; १४,
१, ९; ३, १७; १५, ५, १;
१६, १, ६; १३, १०; २२, १;
३२, १; ३; ४३, ७; ६०, ८;
६५, ४; ८३, ३; ९१, ८; १०९,
६; ९; १५०, ६; १५१, १;
१५४, ९; —तस्य ऋ १, १३,
५; ४३, ९; ११२, ३; [१२२,
११; १०, ९३, ४]; १६४, २१;
१७०, ४; [२, ४०, १; ३, १७,
४]; ३, २०, ३; ४३, ५; ६१, ३;
४, ५, १३; १६, १४; ३५, ३;
५८, १; ५, २८, २; ४७, २;
५८, १; ६, ७, ६; ७; ९, ३;
१६, २५; २१, ३; ५२, ९; ७,
४, ६; ५७, ६; ८, ४२, २;
१०१, १५; ९, ७०, २; ४;
९४, २; ९७, ३२; १०८, ४;
११०, ४; १०, [११, ९; १२,
९]; १२, ६; १३, १; ८५, २०;
१२३, ३; १८६, ३; खि ३,
१०^{२}, ९; मा ६, ३४; ११, ५†;
१२, १०५; १७, ८९†; ३३,
७७†; का ६, ८, ५; १२, १,
५†; १३, ७, ४; १९, १, ३†;
३२, ६, ८†; तै १, ४, १, १;
८, २२, ५†; २, ३, १०, २; ११,
३; ३, १, ११, ६†; ३, ११,
५; ४, १, १, २†; २, ७, २;
९, ६; ५, ६, १, ४; ७, १, २०,
१; मै १, २, १३†; ३, ३; ६,
२†; २, ३, ४; ७, १†; १३,
१; ११; ४, ११, २†; १२, ६;
१३, ५†; काठ ३, १०; ८, १७;
११, ७; १३, १६; १५, ११;
१७, १९; १८, २१; २६, ११;
३५, ३; ३९, २; ४०, ७; क २,
१७; ४८, ४; †कौ २, २८९;
७७४; ८५८; ९४५; ३, १, ९$;
†जै ३, २४, ५; ४, ३०, ४; शौ २,
१, २; ३, १३, ६; ४, ७, १; ९,
३; ११, ६; ५, ४, ३; ४; २८,
७; ३०, १४; ६, ४४, ३; ९५,
१; २; १२१, ३; ७, ४९, २;
८, १, १; २, १; ७, १२; २२;
९, १, ४; १४, २२†; ११, ७,
७; १२, ३, ४१; १३, २, १५;
३, २०; १४, १, ६१†; १८,
१, २५†; ३४†; १९, ३९, ६–८;
पै १, ९३, २; ३; २, २०, ५; ५९,
५; ३, ४, ६; २५, ६; ५, ८, ८;
१६, २^{२}; ३; ७, १०, ६–८; ८,
१३, १†; ९, १०, ७; ११, १०;
१४, ४; १५, १५, ४; १६
१, १; ३, १; १३, २; १४, १;
३२, ४†; ५१, ३; ६७, १२†;
१५३, ७; —ता ऋ १, ३५, ६;
११३, १३; ३, ५५, १०; मा
२८, २७; का ३०, ३, ४; शौ
१०, ८, २६; पै ५, ३१, ९; ७,
१५, १०; १६, ७३, ३; १०३,
३; —०ता ऋ [५, ४२, १८;
४३, १७; ७६, ५; ७७, ५];
—ताः ऋ १, ५९, १; ६२, १०;
७२, २; १०; ९०, ३; १६६, ३;
[३, ४, ११; ७, २, ११; (५,
११, २; १०, १५, १०; ७०,
११)]; ४, १, १०; ३, १२; ४२,
१; ५, २, १२; ६९, ४; ७,
११, १; [३५, १५; १०, ६५,
१४; (१५; ६६, १५)]; ६३, ५;
८, ४८, ३; १०१, ६; १०, १६,
८; ६६, १; ५; ६९, ९; ७०, ११;
खि १, ११, ३; मा ४, १२; ८,
५२†; ९, २१; १८, २९; २०,
४६; २१, २८; ४२; ३३, ६०;
का ४, ५, ४; ९, ६, ४†; १०,
४, ३; १९, ९, ४; २२, ४,
११; २३, ३, ६; ५, २; ३२,
५, ६; तै १, ७, ९, २; ८, १२,
१; ३, २, ५, ४†; ३, ११, ३; मै
१, १, १३; ११, ३; ३, ११, ४;
४, १२, ६; काठ १, १२; ११,
४; १३, १४; १४, १; १८, १२;
क १, १२; २९, १; शौ ३, ३१,
११; ४, २, ६‡; १३, १, २४;
१८, ३, ५३†; १९, ११, ५†;
पै १३, ८, १५†; १६, १५०,
७; —०ताः ऋ [५, ५७, ८;
५८, ८]; —०ताः ऋ ७, ३८,
८; ८, ८०, १०; मा ९, १८;

२१, ११; का १०, ३, ११; २३, १, १२; तै १, ७, ८, २; ४, ७, १२, २; मै १, ११, २; -†तात् ऋ ७, ५९, १२; १०, १७६, ४; मा ३, ६०; का ३, ८, ४; तै १, ८, ६, २; २, ३, ११, ५¶; ३, ५, ११, १; मै १, १०, ४; २, ३, ५¶; ४, १०, ४; काठ ९, ७; १५, १२; ३५, १६¶; क ८, १०; ४८, १४¶; शौ ८, २, १३$; पै १६, ४, ३$; -तान् ऋ ६, १५, १८; ७, ४, ५; १७, ४; ⌊१०, ६५, १५; ६६, १३⌋; मा ४, २८; का २, ७, ५; ४, ९, ५; तै १, २, ८, १; मै १, २, ६; काठ २, ६; क १, १९; -तानाम् ऋ १, २४, १; २; ७, ५, १; १०, ३१, ३; ३३, ८; ७४, ३; मै ३, १६, ५; -तानि ऋ १, ⌊(६०, ४)७२, १⌋; ३, ३८, ४; १०, १२३, ४; १३९, ६; †मा ३३, २२; †का ३२, २, ५; †तै २, २, १२, २; †मै ४, ९, ११; †काठ ३७, ९; शौ ४, ८, ३†; ५, १, ३; ६, १, ३; ८, १, ५; पै ४, २, ३†; ६, २, ३; १६, १, ५; -ताम् ऋ १०, १७, २; खि ४, १०[२], ३; मा १९, १; का २१, १, १; तै १, ८, २१, १; मै २, ३, ८; काठ १२, ९; ३७, १८; शौ १८, २, ३३†; -†ताय ऋ १, ९१, १८; ३, २५, २; ३४, २; ४, २, ९; ३, ३; ७, ९७, ५; ८, ३१, ९; ९, ६२, ६; ८७, ५; १०६, ८; १०९, ३; १०, ५३, १०; ९१, ११; १२२, ५; मा १२, ११३; का १३, ७, १२; तै ४, २, ७, ४; मै २, ७, १४; ४, १२, ३‡[a]; काठ १६, १४; १७, १८; ३७, ५; क २५, ५; कौ २, ३६०; ६७७; ७१८; ३, ३, २; जै २, १, २; ३, ३०, ३; ५६, ५; ५९, १०; शौ १४, १, ४२$; २०, ११, २; -†तासः ऋ १, १२३, १; १२७, ८; २, १, १४; ४, ३५, ८; ५, ४२, ५; ७, ७५, ३; ९७, ५; ९, १५, २; २५, ४; १०, १०, ३; काठ १७, १८; कौ २, ६१७; जै ३, ५०, ५; शौ ७, ७७, ३$; १२, ३, २७$[b]; १८, १, ३; ३, ३९‡[b]; -॰तासः ऋ १, १६६, १३; -तासु ऋ १०, ९५, ९; पै ६, २, ६[c]; -ते ऋ १, ११३, २; ३, २५, ३; ९, ११३, ७; ¶तै ५, २, ७, २; ¶मै ३, २, ६; ४, ४: ७; ४, ६, ६; ¶काठ २०, ५; ¶क ३१, ७; †कौ २, ११००; शौ १०, ८, ४१; ११, ९, ११; पै २, ७९, १; १६, ८३, १; -तेन>ना ऋ ६, ७५, १८; खि ४, ११, १; मा ४, २६; १७, ४९†; १९, १; ३४, ४; का ४, ९, १; १८, ४, १७†; २१, १, १; तै १, २, ७, १; ८, १२, १; २१, १; २, ३, १०, ३; ३, ३, ४, ३¶; ४, २, ९, ४; ४, ५, २; ६, ४, ५†; ५, ५, ५, २¶; मै १, २, ५; २, २, २[२]¶; ३, ८; ७, १६; ८, १४; ¶३' २, १; ३, ६; ¶४, ४, ३; ४; ५, २; ७, ७; काठ २, ६; ११, ४[२]; ७; १२, ९; १९, ११; २१, ६; २४, ५; ६[२]; २९, ६[२]; ३७, १४[२]; १६; १८; ३९, ३; ४०, ५; ¶क १, १९$; ३१, १; २१, ३७, ६; ७[२]$; ४५, ७[२]; †कौ २, १२२०; शौ ३, १२, ८[२]; ९; ५, २८, ८; ७, १२३, १†; ९, ३, २३; १०, २, २९; ११, ७, ५; २३; १८, ४, ४; १९, १९, १०; पै २, ५९, ६; ७५, ५; ५, ३५, १०[२]; ७, १४, १०; ८, १७, १०; १६, ५, ७; ४१, ३; ६२, २; १५०, २; १५३, ५; -†तेभिः ऋ १, १८९, ३; १०, २०, १०; मै ४, १४, ३; -तेभ्यः शौ १, ३१, १; पै १, २२, १; -तेषु ऋ २, २, ९; ३, २१, १; २६, ३; २८, ५; ४, ४३, १; ६, १५, १०; १०, ३२, ५; खि ५, ७, २, ९; मा २९, ८; का ३१, १, ८; तै २, ५, १२, ५†; ५, १, ११, ३¶; मै ४, १३, ५†; ७‡[d]; काठ ७, १६†; १६, २१; १८, २१; ४६, २; पै १६, ७३, ३; -तौ शौ ९, ३, १९; पै २, ७९, १; १६, ४१, १.

अमृत-गर्भ[e]- -र्भः शौ ६, ४६, १.

¶अमृत-चित्[f]- -चित् मै ३, ४, ४.

अमृत-त्वु[g]- -त्वम् ऋ १, ९६, ६; ११०, ३; ४; १६४, २३; ३, ६०, ३; ४, ३३, ४; ३६, ४;

---

[a]) विशिष्ट इह ऋ (१०, ८३, ४) पाभे.।

[b]) 'अमृतस्य' इति ऋ (१०, १३, १) पाभे.।

[c]) मुपा. विमृश्यो भवति। तु. सश्रु. शौ ५, १, ७ यत्र 'अमृतासुः' इति समस्तं पदं श्रूयते। स्वीकृते मुपा. तु 'मर्यादासु' इत्यनेनाऽन्वयो वक्तव्यः।

[d]) विशिष्ट इह ऋ (१०, ७०, १०) पाभे.।

[e]) तस. सासस्व. (पा ६, १, २२३)। उप. यद्र.।

[f]) उस. क्विबन्त-कृत्-प्रस्व.। उप. <√चि।

[g]) भावे त्वः प्र. तत्-स्वरश्च (पा ५, १, ११९)।

५४, २; ५८, १; ५, ४, १०; ६३, २; ६, ७, ४; ९, ९४, ४; १०, ५२, ५; [५३, १०; ६३, ४]; ६२, १; ९२, ३; १०७, २; १२४, २; खि ३, १०, ६; ७, ५, १; मा ७, ४७[४]; १७, ८९†; ३३, ५४†; का ९, २, ७; ८[३]; १९, १, ३†; ३२, ४, ११†; तै १, ४, ४६, १†; मै १, ६, २†; ९, ४[५]; १०, १७[३]¶; २, २, २[२]¶; ४, १४, १२†; काठ ९, ९[६]; ३६, ११[३]; ३९, ३; ४०, ७; क ८, १२[२]; †कौ २, ४९१; ६५३; †जै २, १, ५; ३, ३८, ५; शौ ७, १११, १; ९, १५, १†; १५, १७, १०; १८, ४, ३७; १९, ६४, ४[a]; पै २, ७३, १; ८, १३, १†; ९, १२, १; १५, २२, २; १६, ६८, १†; –†त्वस्य ऋ १०, ९०, २; मा ३१, २; का ३५, १, २; कौ ३, ४, ६; जै २, ३, ९; शौ १९, ६, ४; पै ८, ३, २$; ९, ५, ४; –त्वाय ऋ [१, ७२, ९; ३, ३१, ९]; ९, १०८, ३; का १०, ३, १२; तै १, ७, ८, ४; †कौ १, ५८३; २, २८८; †जै १, ५९, ६; ३, २४, ४; –त्वे ऋ १, ३१, ७; ५, ५५, ४; शौ १८, ३, ६२; पै १६, ७१, ७; –त्वेन मा ९, १९; मै १, ११, ३; काठ १४, १. [°त्व- प्रजा°]

अमृत-बन्धु[b]– -न्धवः ऋ १०, ७२, ५.

अमृता(त-अ)सु[b]– -सुः शौ ५, १, १; ७; पै ६, २, १.

अमृते(त-ई)श– -शाय खि ७, २, ३; ३, २.

?अमृतासासुरम्[c] पै ४, १७, ४.

अ-मृत्यु[d]– -त्यवः ऋ ३, २, ९; ९, ७०, ३; १०, ९४, ११; कौ २, ७७५†; –त्यवे मै १, ३, ३५‡[e]; –त्यु ऋ ६, ४८, १२.

¶अ-मृत्पात्रप[f]– -पः मै २, ५, ९.

†अ-मृध्र,ध्रा[d]– -ध्रः ऋ ५, ४३, १३; ६, १९, ७; ८, ८०, २; ९, ८२, ५; –ध्रम् ऋ १, ३७, ११; –ध्राः ऋ ३, ५८, ८; ५, ३७, १; ६, ७५, ९; मा २९, ४६; तै ४, ६, ६, ३; मै ३, १६, ३; काठ ४६, १; पै १५, १०, ९; –ध्राम् ऋ ६, २२, १०; ७, ६७, ५; शौ २०, ३६, १०; –ध्रे ऋ ५, ४३, २.

?अमृरित्यू[g] पै २, २०, ४.

¶अ-मेदुस्क[h]– -स्कम् तै ६, ३, ११, ५.

¶अ-मेध्य,ध्या[i]– -ध्यः तै ६, ४, ९, २; मै १, ६, ४; २, १, ३; ३, ९, ६; काठ २२, १३; २६, ८; क ४१, ३; ६; –ध्यम् तै २, ६, ४, २; ३, १, १, २; ३, ७, ३[२]; ५, १, ८, १[३]; २, ३, २; ९, २; ६, १, ३, ४[२]; २, ४, ५; मै १, ८, २; ७; ३, २, ३; ६, २[२]; ७; ८, ६[२]; ७; ९[३]; ९, ३[२]; ६[२]$; १०, १; ४, १, १०[२]; १२; काठ २०, ८[१]; २२, १३[२]; २३, ४; २५, ४; ६; २६, ८; ३१, ८[३]; ९; क ३१, १०[३]; ३६, १; ३९, १; ४; ४१, ६; ४७, ८[३]; ९; –ध्यस्य मै ३, ६, ७; ८, १०; ४, १, १०; काठ २३, ४; ३१, ८; क ३६, १; ४७, ८; –ध्या तै २, ६, ५, १; ६, १, १, २; काठ २३, ९; ३१, ८; क ३६, ६; ४७, ८; –ध्याः तै ५, १, ८, १; मै ४, २, ९; काठ २०, ८; ३२, ७; क ३१, १०; –ध्यानि मै ३, २, ७; काठ २५, ५; ३४, १२[२]; क ३९, २; –ध्याम् तै ६, १, १, २; काठ ३१, ८; क ४७, ८; –ध्ये काठ २५, ९; क ४०, २; –ध्येन काठ २०, ८; क ३१, १०; –ध्यैः तै ५, १, ८, १.

अ-मेन[j]– -नान् ऋ ५, ३१, २.

१अ-मेनि[k]– -नि मा ३८, १४; का ३८, २, ८.

२अ-मेनि[l]– -नयः शौ ५, ६, ९; पै ६, ११, ११; –निम् पै ६, ११, १२; –नीन् शौ ५, ६, १०.

अमेष्टु- ?२अम- >अमा द्र.

---

[a]) '-त्वे' इति WR. सात. च।

[b]) बस. पूपप्रस्व. (पा ६, २, १)। उप. यद्र.।

[c]) संदिग्धस्थलीयः पा.। 'अमृतासस् त्वाऽसुरम्' इति शोध उपस्थाप्येत (तु.पूर्वार्धे त्वेति द्वि.श्रावितं पदम्)।

[d]) तस. नञ्-स्वरः (पा ६, २, २)। उप. यद्र.।

[e]) 'अमृत्यवः' इति ऋ (३, २, ९) पाभे.।

[f]) सस्व.एपूटि. द्र.। उप.मृत्-पात्र- +√पा+कः प्र.।

[g]) दुरूहो दुष्पठश्च मुपा. भवति। 'अमृत्युर् ऊर्धिषे' इति तुरीयः पादो विमृश्यः।

[h]) सस्व. कृते तु. टि. अ-च्छन्दुस्क-।

[i]) तस.'ययतोः'(पा ६,२,१५६) इति स्वरः। उप.यद्र.।

[j]) बस.अन्तोदात्तः(पा ६,२,१७२)। उप. मेना- यद्र.।

[k]) तस.नञ्-स्वरः (पा ६, २, २)। इह उप. मेनि- इति वि. सदनुपजातविशेष्यगर्भत्वपरिणामं द्र.। वा. क्रिवि. भवति (वैतु. उ. च म. च)। PW. प्रभृ. नाउ. सं१ स्र. आहुस्तद्विमृश्यम्।

[l]) सस्व. एपूटि. द्र.। यत्तु PW. प्रभृ. तस. इतीव व्याचख्यिरे, तत् स्वरविरोधाच् चिन्त्यम्।

¶अ-मेह[a]- -हेन तै ६, २, ९, ४; १०, ७; मै ३, ८, ७; काठ २५, ८; ३३, ७; क ४०, १.
अ-मोक्य[b]- -क्यै: शौ ३, ६, ५.
*अ-मोघ[c]- -घम् पै १६, १५२, ११; -घाय मै ४, ४, ५.
अमोत- ?२अम->अमा द्र.
?अमोतगा इवासते[d] शौ २०, १२७, ५.
?अमोतपुत्रका:[e] खि ५, ९, २; शौ २०, १२७, ५.
(√*अम्न्, *अम्न-, *अम्नर्-) नाउ. टि. द्र.
¶अम्नस्(>:)[f] मै १, ६, १०[g]; १०, १०; काठ ६, ५; ८, ८[2]; ३६, ५; क ४, ४; ७, ३[2]; शौ ८, ६, १९$.
अम्नस्तस्(>:)[h] पै १६, ८०, १०.
?अम्नस्ता[i]- -स्ताम् पै ३, ३९, २.
?अम्बु- त्रि°, नाउ. टि. च.
अम्बर[j]- -रे ऋ ८, ८, १४.

[a]) तस. नञ्-स्वरः (पा ६, २, २)। उप. √मिह्+घञ् प्र.।

[b]) तस. नञ्-स्वरे प्राप्ते कृत्योकीयः स्वरः (पा ६, २, १६०)। उप. √मुच्+ण्यत् प्र. कुत्वञ्च।

[c]) सस्व. कृते एपूटि. द्र.। उप. यद्र.।

[d]) वैकृतभूयिष्ठः पा. (तु. टि. पाराडु.; संटि. खि ५, ९, २)। इह 'अमा। उत। गावः। आसते' इत्येव शोधः द्र. [तु. WR. 'अमोत गा उपासते' इति, नाउ. च; वैतु. BW. 'अमोतक->-काः' इत्येवं निर्देशे सत्य् अमोत- +तद्धितः कः प्र. इत्यभिसंदधानः संश्चिन्त्यतां भाजुकः (गपू. तद्धिते पित्त्वेन वा नित्त्वेन वा प्रसिद्धे सत्यन्यतरेणाऽपि यनि. उपोत्तमपूर्वस्वराऽनुपपत्तेरित्यभिसंधेः), MW. 'अमा' इति पूप. सति 'ऊत-' (<√अव्) इति उप., ततश्च गपू. एव तद्धित इत्युत्प्रेक्षमाणः सौवरीमनुपपत्तिं प्रति समानं चोद्यः]।

[e]) खि. स्वरनिर्देशः संदिग्धो भवति। पा. विकारभूयस्त्वं नापूटिदि. द्र.। इह 'अमा। उत। पुत्रकाः' इत्येवं पद-त्रयी सु-शोधा भवति (वैतु. BW. MW. च नापूटिदि. एव यनि. समस्तं प्राति. मन्यमानौ च, 'उत' इति वा 'ऊत' इति वेत्यत्र विसंवादिनौ च सन्तावबाध्यताद्धितस्वराऽदर्शनसमाधिं प्रति पर्यनुयोज्यौ द्र.)।

[f]) व्यु.?। अपूर्णाऽवधिकप्रादुर्भावे वृत्तौ सत्यां वि. सत् वा. क्रिवि. इव श्रूयते (वैतु. MW. वि. इति)। अपक्वभावे वर्तमाने *अ-म्र- इत्येतन्निष्पन्नत्वे सति √*आम् इत्येतन्सहोदरे √*२अम् इत्यत्राऽस्य जन्मभूः स्यात् [√*२अम्+*अम्न- (>√*अम्न्+कर्तरि असुच् प्र.=) यनि. (तु. स्वरवैशिष्ट्ये सति सप्रकारकजन्म √*अप्>अप्नस्-) इत्यभिसंधिः]। यद्वा ६अ+म्नस्- इति कृत्वा बस. अन्तोदात्तः (पा ६, २, १७२) इत्येवं समस्तं प्राति. स्यात्। उप. च पूर्तौ वर्तमाने √*मृ इत्यत्र जन्म द्र. (√*मृ>मर्ण- (तु. पर्ण-)>√*मण्, न् (तु. मै. स्थ. मूर्धन्यविशिष्टत्वेन श्रुतिरिह विज्ञापकंभावुका)+भावे कसुन् प्र. उपधालोपश्च उसं. [पा ६, ४, ९८ (=*म्नस्-)] इति; वैतु. PW. प्रमृ. मनस्- इति उप. सल्लुप्तोपधकमित्यभिसंदधानाश्चिन्त्याः। तद्द्वाराऽभिप्रेयमाणोऽर्थस्य तत्र तत्र वा. असंगत्युपगमात् (तद्विस्तरस्तु वैश. द्र.)। यत्तु स्वरूपतः *अम्नर्- इतीवाऽपि विकल्पेन प्रत्यपादि (तु. पा ८, २, ७०; वैतु. शौप्रा २, ५२), ततः प्राति. तत्प्रकारताऽपि किंचिच्छाखाविशेषीयतयाऽनुमीयेत। तथात्वे च सति द्वे इमे किंचिद्भिन्नव्युत्पत्तिके सती समानार्थके प्राति. इति द्र.। कथमिति। प्रथमे कल्पे असुचः प्र. स्थाने अरुच् प्र. च, द्वितीये कल्पे कसुनः प्र. स्थाने करुन् प्र. पाप्र. उसं. इति (मौस्थि. तु प्र. इत्येवं व्यवह्रियमाणानि शब्दरूपाणि प्राति. सन्ति तत्र तत्र स. उप. भूतानि द्र.। तद् यथेह प्रथमे कल्पे √१अस्>*अस्- इति, द्वितीये च √*अर् (यद्र.)>*अर्- इति। एस्थि. प्रथमे कल्पे *अम्न- +*अस्- इत्येवं वा *अम्न- +*अर्- इत्येवं वा कृत्वा तस. उपप्रस्व. च शकन्ध्वादित्वञ्च द्र.। अथ द्वितीये कल्पेऽप्यनयैव दिशा यथावत् द्र. इति दिक्)।

[g]) णमध्यत्वविशिष्टः पा. द्र. (तु. नापूटि.)।

[h]) तसिः प्र. (पा ४, ३, ११३)। 'ये स्तः' इति व्यक्षरस्य सतः मूको. 'येऽम्नस्तः' इति व्यक्षरनया सु-शोधः द्र. (वैतु. मुपा. 'अम्नः' इति शौ. [८, ६, १९] सश्रु. एवाऽनुलापुकः)।

[i]) भावे तल् प्र. (वैतु. मूको. 'अम्नस्तम्' इति; मुपा. 'अम्नः। ताम्' इति पदद्वयमिति)।

[j]) व्यु. अस्पष्टा भवति। अन्तश्चार्यमाणां दृष्टिं न रुणद्धीति कृत्वा ३अन् इति पूप. भासने √*मृ>*मर- इति उप. च बस. पूपप्रस्व. द्र. (*अन्मर->*अम्मर->यनि. इत्यभिसंधिः)। यद्वा परितो विश्वमभ्यन्तरस्थमिव कृ वा तद्वरणहेतुत्वात् गपू. एव सस्व. च पूप. च सत्सु √*वृ>वर- इति उप. स्यात् (=*अंवर>यनि.)। अथवा भृतिमद्दीप्तौ √*भृ>भर- इति उप. सति शेषं गपू. दि. (=*अन्भर->*अम्भर->यनि.)। अथाऽपि वा २अप्- इति पूप. सति गपू. अन्यतमत् उप. द्र. [वैतु. दे १, ३; √अम्ब्+अरच् (अनुबन्धश्चिन्त्यः; स्वरानुपपत्तेः) इति वा, अम्बु-(>*अम्ब-)+र-(<√२रा एवमपि स्वरतो विरोधः द्र.) इति वा, अम्बु- (>अम्ब-) +र-(=√राज+डः प्र एवमपि स्वरो दुष्येत) इति वा,

अम्बरीष[a]– -षः ऋ १, १००, १७; -षात्, -षे तै ५, १, ९, ४¶.

अम्बा[b]– -ऽम्ब मा ६, ३६; ११, ६८; का ६, ८, ७; १२, ७,३; तै १, ४, १, २; ४, १, ९, १; ६, ४, ४, ३; मै १, ३, ४; २, ७, ७; -ऽम्ब ऋ २, ४१, १६; १०, ८६, ७[२]; ९७, २; खि ५, १५, ६; मा १२, ७६†; का १३, ६, २†; तै १, ८, ६, २; ४, २, ६, १†; मै १, १०, २[c]; ४; २०; २, ७, १३†; ४, ५, ७; काठ ३, १०; ९, ७; १६, ७; १३†; ३६, १४; क २, १७; ८, १०; २५, ४†; शौ २०, १२६, ७[२]†; पै ३, ९, १; ५,१, २?[d]; ११, ६, १†; -म्बा तै ४, ४, ५, १; मै २, ८, १३; काठ ४०, ४; -ऽम्बे[e] मा २३, १८; का २५, ५, १; तै ७, ४, १९, १; २[२]; ३[२]; काठ ४४, ८[२].

अम्बिका[f]– -कया मा ३, ५७; का ३, ८, १; तै १, ८, ६, १; मै १, १०, ४; २०; काठ ९, ७; ३६, १४; क ८, १०; -¶का मै १, १०, २०; काठ ३६,१४; -ऽके मा २३, १८; का २५, ५,१; तै ७, ४, १९,१;२[२];३[२]; मै ३, १२,२०; काठ ४४, ८[२].

१अम्बी[g]– -ऽम्बि मै ३, १२,२०; -¶म्बी मै १, १०, २०; काठ ३६, १४.

अम्बाला[h]-

*अम्बालिका[f]– -ऽके मा २३, १८; का २५, ५, १; मै ३, १२,२०.

*अम्बाली[i]– -ऽलि तै ७, ४, १९, १; २[२]; ३[२]; काठ ४४, ८[२].

†अम्बि[j]– -म्बयः ऋ १, २३, १६; शौ १, ४, १.

२अम्बी[k]– -म्ब्यम्[l] ऋ ८, ७२, ५.

अम्बि-तमा– -ऽमे ऋ २, ४१, १६.

?अम्बु- कस°, ?किय°

*अम्भ्- नाउ. टि. द्र.

अम्भस्[m]– -म्भः ऋ १०, १२९, १; मा १८, ४; का १९, २,४; तै १, ५, ६, १[२]; ८, १[३]; ४, ७, २, १; मै १, ५, २[२]; ९[२]; २, ११,२; ¶४, २,१; काठ ७, १[२]; ६, ७[४]; १८, ७; क ५,१[२]; ५; २८, ७; शौ १३, ५, १; ६, १; ८, ५;६; पै ९, २०,९;

---

[a]) *अम्बु- (>अम्बा-)+मत्वर्थे रः प्र.(स्वराऽनुपपत्तिस्त्वेवमपि तदवस्था द्र.) इति वा]।

[a]) व्यु.?। *अ-म्ब्र- (=आम-) इति वा, *३अन् इति वा, पूप. सति *अीष- (=√*अीष्+खल् प्र. उसं.) इति उप. सति उस. वा. गस. वा उपप्रस्व. [अपक्वपचनपर्याय इति वाऽन्तःपचनपर्याय इति वा; वैतु. (पाउ ४, ३०) √अम्ब्+ईषः प्र.=मध्ये 'अर्' इत्युपजनः (वैतु. सा. ईषन् प्र. इति ब्रुवाण आद्युदात्तप्रसङ्गं प्रति चोद्यः)]।

[b]) व्यु.?। गस. उपप्रस्व.। *३अन् इति पूप. सति उप.<√१मा वा√म्ना वा √*आ वा √*म्रा वेति कृत्वा विजन्तं वा काऽन्तम् (=ततश्च स्त्री. टाप्) वा द्र. [तु. टि. अम्बि-, पंजा. हिं. अम्माँ-, माँ-, ?मा-, बे-प्रमृ.; वैतु. भोउ. (२, २, २२०) √१अम्+बः प्र.)]।

[c]) 'अम्ब' इति पपा. विमृश्यः।

[d]) त्रुटितश्च विकृतश्च पा.भवति। '(भव त्वम्) हाऽम्ब! ···मे शंतमा' इत्येवं सुपठश्च शोधः द्र.।

[e]) सं१ ह्रस्व-विकल्पः उसं. (पा ७, ३, १०७)।

[f]) स्वार्थे कन् प्र., नित्-स्वरः कात्पूर्वस्याऽऽत इत्वश्च (पा ५, ४, २९; ६, १, १९७; ७, ३, ४४)।

[g]) नापू.>*अम्बिका->यनि. इत्येवं नैप्र. द्र. (तु. *अम्बाली-)।

[h]) व्यु. दुर्गा भवति। मातुर् बाह्योपद्रवेभ्योऽपत्यस्य स्वाऽभ्यन्तराऽवस्थापनेन वारणात्मकं गुणमादाय *३अन् +*वार- (=<√वृ+अण्) इति स्यात् [=*अँवारा->यनि. (तु. पा ६, १, ११८ यत्र 'अम्बाले' इति सं१ रू. [=नाउ. रू.पाभे.]किंचिल्लुप्तचरशाखीयमुपलभ्यते)]।

[i]) नापू. >*अम्बालिका->यनि. इति नैप्र. द्र. (तु. १अम्बी-)।

[j]) व्यु.?। तु. टि. अम्बा-। यतः उप. प्र. एव विशेषः [=यथा तत्र विच् प्र. वा कः प्र. वेत्युक्तमेवमिह किः प्र. उसं. (पा ३, ३, ९२)]। वा. स्त्री. द्र.।

[k]) ङीष् प्र. तत्-स्वरश्च (पावा ४, १, ४५)।

[l]) द्वि१ अमि पूर्वत्वाभावः उसं.। स्वरितः(पा८,२,४; (वैतु. ?सा. अम्ब्य->यनि. इति)।

[m]) व्यु.?। *३अन्+*१भस्-(<√भा+भावे कसुन् प्र.)इति वा,*अर्-(भावे<√*अर्)+*२भस्-(=√*भृ+भावे ङसुन् प्र.) इति वा, *अम्- (=√१अम्+भावे क्विप् प्र.)+*२भस्- इति वा कृत्वा बस.पूपप्रस्व. द्र.[पावा २, २, २४; पा ६, २, १ (=अन्तर्हितप्रकाशवद् इति वा गतिभृतिमद् इति वा); वैतु. (पाउ ४, २१७) √आप् [?>*अम्भ् (यतः *अर्भ->*अभ्म्->*अब्-(=२अप्-) इत्यस्य च *आब्- (=आप्-) इत्यस्य च संकेतलाभः स्यात्)]+कर्मणि असुन् प्र., ww १, १३१ भाप्र. *अम्भ्- (?=पाधा.√अम्भ्) इत्येतन्मूलतयाऽवच्छेदुकः]।

१६, ३४, ३; ४; –म्भोभ्य: तै ७, ४, १४, १; काठ ४४, ३.

अम्भृण[a]– -णम् ऋ १, १३३, ५; –णौ मा १९, २७; का २१, २, १६.

(*अ-म्ब्र-) अम्ब्रस्-, अम्बरीष- टि. द्र.

अम्यक्, अम्यक्षि √*म्यक्ष् द्र.

√अय्[b]

अय°– -†[c]यः कौ १, २३; जै १, ३, ३; –?[d]या ऋ ६, ६६, ४[e]; –याः ऋ १०, ११६, ९; –¶यान् तै ५, २, १०, ७; –यानाम् का ११, ८, ३; तै ४, ३, ३, १[2]; २[3]; ५, २, १०, ७; मै २, ७, २०[5]; काठ ३९, ७[5]; –येभ्य: मा ३०, ८; का ३४, १, ८; –यैः तै ५, २, १०, ७¶; शौ ४, ३८, ३. [°य- आ°, प्र°.]

?अयथ[f]– -थम् ऋ १०, २८, १०; ११.

अयन[g]– -नम् ऋ ३, ३३, ७; ¶तै ७, १, ५, ७; ५, २, २; ¶काठ ३३, १; शौ ५, ३०, ७; १०, १, ८; १०, २१; १८, ४, ८[3]; १५; १९, ७, २: पै २, ८७, ३; ५, २०, २[2]; ९, १३, ७; १४, ३, ११; १६, ३५, ८; १०९, १: ११६, ९; –¶नस्य मै ३, ७, २: –ना शौ १०, १, १६; पै १६, ३६, ६; –नाय मा २२, ७; ३१, १८; का २४, ३, ३; ३५, २, २; –ने मा १३, ५३; का १४, ६, १; तै ४, ३, १, १; ६, १, ८, १¶; मै २, ७, १८; काठ १६, १८; क २५, ९. [°न- अञ्जसा°, अधि°, आ°, उद्°, उप°, जन°, तप्त°, नि°, निर्°, प्र°, वि°, वित्त°, सुप्र°, स्वस्ति°]

अयनीय- उद्°, प्र°.

अयमान[h]– -नः ऋ ८, १००, ८; –नम् ऋ ४, ३८, ५.

अयस्[i]– -यः ऋ १, १६३, ९; ४, २, १७; ५, ६२, ७; ६, ७५, १५; मा १८, १३; २९, २०†; का १९, ५, १; ३१, ३, ९†; तै ४, ६, ७, ४†; ७, ५, १; मै १, ८, २¶; २, ११, ५; ३, ८, २¶; काठ १३, १५†; १८, १०; ४६, ३†; क २८, १०; शौ ११, ३, ७; १८, ३, २२†; १९, ५०, ६; पै १४, ४, १६; १६, ५३, १२[2]; –†यसः ऋ ६, ३, ५; ४७, १०; मै ४, १४, १५; –यसा मै ४, २, ९[2]¶; काठ ६, ३¶; क ४, २¶; शौ ५, २८, ५; पै २, ५९, ३; –यसि मै १, ८, २¶; शौ ५, २८, १; पै २, ५९, १०.

१आयस[j]– -सः ऋ १, ५६, ३; ८०, १२; ८, ९६, ३; १०, ९६, ३; ४: ८; शौ †२०, ३०, ३; ४; ३१, ३; –†सम् ऋ १, ५२, ८; ८१, ४; १२१, ९; १०, ४८, ३; ११३, ५; कौ १, ४२३; जै १, ४१, ५; –¶सानि मै २, ६, ५.

१आयसी– -सीम् ऋ ८, २९, ३; १००, ८.

*२आयस[k]-

२†आयसी– -सी ऋ ७, १५, १४; ९५, १; मै ४, १४, ७†; –सीः ऋ २, २०, ८; ४, २७, १; १०, १०१, ८;

[a]) व्यु.? । रक्षसः वि. इति कृत्वा (√१अम्+भावे क्विप् प्र.=) *१अम्- + *भृण- (=√*भृ+कर्तरि नक् प्र. उसं. (पा ३, ३, ९०; तु. दे ३, ३; पाउ ३, २)। उस. उपप्रस्व.द्र.(पा ६,२,१३९)। संप.पात्रवचनं (तु. मा.का.च) इति कृत्वा *२अम्- (नैप्र. =२अप्-)+गपू. एव उप. च सस्व. च द्र. [वैतु. ?सा. √भ्रण्>भंभृण् (=बंभ्रण्)+ अच् प्र.>यनि.; ?GW.अम्भस्->अम्भर्- >यनि.]।

[b]) यनि. एकवृन्तीयफलद्वयीयन्यायेन तत्र तत्राऽर्थनित्यपरीक्षयाऽजादिप्रत्यये गुणंभावुकस्य √इ (यद्र.) इत्यस्य वा, अये->√*अय् (यद्र.) इत्यस्य वा ग्रहणमभिमतं भवतीति दिङ्मात्रमिह दर्शितम्। विस्तरस्तु वैश. द्र.। एस्थि.अपि यत् √इ इत्यस्य प्राधान्येनाऽऽख्यातिकं वृत्तं तत् यस्था.द्र.। यत्तु तद्व्यतिरिक्तं प्राधान्येन कृद्-भूतं वृत्तं तदिहेति।

[c]) कर्तर्यू अप् प्र. उसं (पा ३, ३, ५८)। धास्व.।

[d]) 'प्र ईम्' इति विशिष्टः ऋ (४, ९, १) पाभे.।

[e]) तु. पपा., सा. च [करणे निष्पन्नमिति कृत्वा तृ१ इति प्रतिपन्नः ('जनुषः' इत्येतत्-कर्मकतया 'ईषन्ते' इति क्रिप. इत्यभिप्रयंश्च)]; वैतु. I. ३५८ कर्त्रर्थे 'अयाः' (प्र३) इति कृत्वा √इष् इत्यस्य पं. योजुकत्वसामान्यमादाय 'जनुषः' इति पं१ इति।

[f]) अथः प्र. उसं. तत्-स्वरश्च [(पाउ ३, ११३) तु. PW. प्रभृ.; वैतु. वें. सा. 'अयनेन' इत्येवं व्याचक्षाणौ स्वरं प्रति चोद्यौ (६अ+?युथा, ?यथम् इत्येवं तस. वा अस. वा सत्याद्युदात्तः स्याद् अथ ६अ+*?यस्त- (<√यस्) इत्येवं च तस. आद्युदात्तः बस. चाऽन्तोदात्तः स्यादित्यभिसंधेः)]।

[g]) ल्युट् प्र. लित्स्वरश्च (पा ६, १, १९३)।

[h]) शप्-शानचोर्निघाते धातुस्वरः।

[i]) असुन् प्र. नित्-स्वरश्च (पा ६, १, १९७)।

[j]) विकारार्थे अण् प्र. तत्स्वरश्च (पा ४, ३, १३४)।

[k]) विकारार्थे अञ् प्र. ञित्-स्वरश्च (पा ४, ३, १५४; ६, १, १९७)।।

काठ ३८, १३; शौ १९, ५८, ४†; पै १, ११०, ४; –सीभिः ऋ १, ५८, ८; ७, ३, ७; –सीम् ऋ १, ११६, १५.
अय(स्>)श्-शफ[a]– -फान् काठ ३८, १२; पै ९, ६, ४.
अय(स्>)श्-श(य>)या[b]– -या मा ५, ८; का ५, २, ८.
अय(स्>)ः-शिप्र[a]- -प्राः ऋ ४, ३७, ४[c].
अय(स्>)ः-शीर्षन्[a]– -र्षा ऋ ८, १०१, ३; ¶मै २, ५, ९.
¶अय(स्>)ः,श्-शृङ्ग[a]– -ङ्गः मै २, ५, ९; काठ १३, ४.
*अयस्-तर-
　अयस्तरा(र-अ)ङ्कुश– -शः पै २, ८१, २.
अयस्-ताप[d]– -पम् मा ३०, १४; का ३४, ३, १.
अयस्-पात्र[e]– -त्रम् क ४, २¶[f]; शौ ८, १३, २; पै १६, १३५, १; –¶त्रेण मै ४, २,१; १३.
अयस्-मय[g]– -यः ऋ ५, ३०, १५; –यम् मा १२, ६३; का १३, ५, २; तै ४, २, ५, ३; मै २, ७, १२; काठ १६, १२; क २५, ३; शौ ५, २८, ९; पै १, ३७, ५[2]; २, ५९,७;– यान् शौ ६, ६३, २; ८४, ३; पै १, ३७, ४; ५; –ये शौ ६, ६३, ३;८४, ४; –येन मै २, १, १२¶; शौ ७, १२०, १; –यैः शौ १९, ६६, १; पै १६, १५०, ५.
　अयस्मयी– -¶यी तै ६, २, ३,१; मै ३,८,१; काठ २४,१०; क ३८, ३; -यीः शौ ४, ३७, ८; पै १३, ४, १३.
?*१अय(स्>)ः,स्-स्थूण[h]– -णौ तै १, ८, १२, ३.
२अय(स्>)ः,स्थूण[i]– -णम् ऋ ५,६२,८; मै२,६,९; काठ१५,७.
अ(यस्>)यो-अ(ग्र>)ग्रा[a]– -ग्रया ऋ १०, ९९, ६.
अ(यस्>)यो-गू[j]– -गूम् मा ३०, ५; का ३४, १, ५.
अ(यस्>)यो-जाल[a]– -लाः शौ १९, ६६, १; पै १६, १५०, ५.
†अ(यस्>)यो-दंष्ट्र[a]– -ष्ट्रः ऋ १०, ८७, २; शौ ८, ३, २; –ष्ट्रान् ऋ १, ८८, ५; पै १६, ६, २; –ष्ट्राय पै १६,१५१,६$.
अ(यस्>)योऽपाष्टि[k]– -ष्टिः ऋ १०, ९९, ८.
अ(यस्>)यो-मुख[a]– -खाः शौ ११, १२, ३.
अ(यस्>)यो-हत[l]– -तम् ऋ ९, १, २; ८०, २; –तौ[m] मा

[a]) बस. पूपप्रस्व. (पा ६, २, १) । उप. यद्र. ।
[b]) उस. उप. √शी+अच् प्र. थाथादि-स्वरश्च (पा ३, २, १५; ६, २, १४४) । कृष्णयजुश्शाखासु 'अयाशया' इति पाभे. इषुम्- इत्यत्र द्र. ।
[c]) '-प्रासः' इति GW. L ३४५; वैतु. ORN. ।
[d]) उस. उप. √तप्>तापि+अण् प्र. कृत्-प्रस्व. च (पा ६, २, १३९) ।
[e]) तस. सासस्व. (पा ६, १, २२३) । उप. यद्र. ।
[f]) तु. अ-ग्रपु- इत्यत्र सस्थ. टि., 'अग्रप्वयःपात्र-' इत्यत्रत्यं च टि., यदनु क. संटि. उपेक्ष्य क. इत्यस्य च काठ. इत्यस्य च पाभे. इह सुवेचौ द्र. ।
[g]) विकाराऽर्थे मयट् प्र. तत्-स्वरश्च (पा ४,३,१४३)।
[h]) तस. सासस्व. वा (पा ६, १, २२३) । यनि. रू. सं. सतः पादादावाद्युदात्तो भवति (पा ६,१,१९८) । मित्रावरुणतयोपचर्यमाणयोः सतोर्बाह्वोर्लुप्तोपमाप्रकारकं वौपचारिकं वा वि. [=अयःस्थूणे इव सन्तावेवमुच्येते (बाहुसंबन्धवशात् उप. लिङ्गपरिणामः स्यात् । मूलतः पुं. इत्येवमपि संभाव्यमानं 'स्थूण-' इति उप. वा द्र.)] । यत्तु भा. 'स्फिगन्तस्य' (फि. ४०) इत्याद्युदात्तत्वमाह, तच्चिन्त्यम् । बाह्वोर्मित्रावरुणोभयनामभाक्त्योपचारश्रुतौ सत्यां यनि. 'हिरण्यवर्णे-' इतीव तदीयं वि. इति कृत्वैव चरितार्थं सदुपमेयनामधेयत्वाऽभावात् गपू. लक्षणस्याऽविषय इत्यभिसंधेः । यथा चाऽयं बाह्वद्वहणाऽऽत्मककर्मविशेषस्याऽभिविवादयिषामात्रेण प्रयोजितः तै. एव ऋक्परिणामो भवति तथा नाउ. अवधेयम् ।
[i]) लुप्तमध्यः बस. पूपप्रस्व. (पावा २, २, २४; पा ६, २, १) । वा. 'गर्तम्' इत्यस्य वि. (वैतु. नापू. पाभे. मित्रावरुणयोः वि.) ।
[j]) उस. उप. √गम्+डूः प्र. कृत्-प्रस्व. च (पाउ २, ७१; पा ६, २, १३९) ।
[k]) बस. पूपप्रस्व. (पा ६, २, १) । उप. *अपाष्टि- [वैतु.पूप. सत् नैप्र. ठोपधं श्रुत्यन्तरम् (माशब्रा १२,७,१, ६; ७, १५)] =अप+√अर्ष्+क्तिच् (नैप्र.*अपार्ष्टि->यनि.) इति कृत्वा गस. सति कृत्-प्रस्व. द्र. [तु. टि. अपाष्ठ- यत्रत्या सा. (<अप√स्था इति) व्यु.? इहाऽपि चरिताऽर्थयितुमिष्येत (तु. MW.) यदपि तु तात्पर्यतः मौस्थि. प्रकृतस्य प्राति. नेदीय इति कृत्वा समानन्यायभाक्त्वेनैव सुनिष्पदं स्यात्; वैतु. सा. अप+*यष्टि- (?=अष्टि<√१अश्) इति बस. इति भाषमाणः (यतश्च पूपप्रस्व. अभावं प्रति पर्यनुयोज्यः)] ।
[l]) तृतस. पूपप्रस्व. (पा ६,२,४८) । उप. यद्र. ।
[m]) नापू. रू. बाहुभ्यः पाभे. भवति ।

२६,२६; कौ २,४०; जै ३,५,१.

अ(यस्>)यो-हनु[a]– -नुः ऋ ६, ७१,४.

अय- √अय्; अ-यास्-, अयास्य- टि. च द्र.

अ-यक्ष्म,क्ष्मा[b]– -क्ष्मम् मा १६, ४; १८, ६; का १७, १, ४; १९, ४, २; तै ३, २, ८, ६; ४, ५, १, २; ७, ३, २; मै २, ११, ३; काठ १७, ११; १८, ९; क २७, १; २८, ९; शौ ५, २९, १३; पै ५,३०,९; ८,१८, ६; १३, ९, १६; १४, २, ६; –क्ष्मया मा १६, ११; का १७, १, १२; तै ४, ५, १, ४; मै २, ९,२; पै १४, २,१७; –¶क्ष्मस्य तै ५, २, २, १; काठ १९, १२; क ३१, २; –क्ष्माः ऋ ९, ४९, १; मा १, १; ४, १२; का १,१, २; ४,५,४; तै १, १,१,१; काठ १, १; ३; ३०,१०[२]; ३१,२[२]¶; क १, १; ४६, ८[२]; ४७, २[२]¶; †कौ २, ७८५; शौ ३, १२, ९; ९, ३, २३; १२, १, ६२; पै २, २०, २; १६, ४१, ३; –क्ष्मान् शौ ६, ५९, २; –क्ष्माय मा ११, ३८; ५३; का १२, ४, १; ५, ४; तै ४, १, २, ४; ५, २; मै २, ७, ४; ५; काठ १६, ४; ५; –क्ष्मेण काठ १७, ११; क २७१.

अयक्ष्मं-कर(रा>)णी[c]– -णीः शौ १९, २, ५; पै ८, ८, ११.

अयक्ष्म-ता[d]– -ताम् पै ४,३४,५.

अयक्ष्म-ताति[e]– -तिम् शौ ४, २५, ५.

¶अ-यक्ष्यमाण[f]– -णः मै १, ६,११.

√*अयज् अपै(प-आ√ए)ष् टि.द्र.।

अ-यजमान[f]– -¶नः काठ २७,६; क ४२,६; –नम् मा १२, ६२; का १३,५,१; तै ४, २,५,४; मै २, ७, १२; काठ १६, १२; २७, ६¶; क २५, ३; ४२, ६¶; पै ५, २७, ६; –¶नस्य तै २, २, ९, ४; –¶नात् तै २, ६, ५,३[२]; ६, २, ४, ५[२]; १०, ७[२]; काठ २५, ५[४]; १०[२]; क ३९, २; ४०, ३[२]; –¶नेन काठ २५, १०; क ३९, २.

¶अ-यजुस्[b]– -जुषा मै ३, १, ७; ६, ८; ८, ९; काठ १९, ६; २३, १; ४[२]; ६; २५, ८; क ३०, ४; ३५, ७; ३६, १[२]; ४०, १.

¶अ-यजुष्क[h]– -ष्केण तै ५, १,२,१; काठ २९, ३; क ४५, ४.

¶१अ-यज्ञ[f]– -ज्ञः तै १, ५,७, १; २, ५, ८, १; मै १, ५, ५; १२; काठ ९, १५; –ज्ञाः मै १, ९,८.

२अ-यज्ञ[b]– -¶ज्ञः काठ ८,१२; क ७, ७; –ज्ञम् ऋ १०, १३८, ६; –¶ज्ञाः काठ ३७, १२; –ज्ञान् ऋ ७, ६, ३.

¶अ-यज्ञवाह[i]– -हानि काठ २१, २; २३, ३; २९, १; क ३१, १७; ४५, २.

¶अ-यज्ञवेशस[f]– -साय तै ६, ३, ४, ९.

अ-यज्ञसाच्[j]– -साचः ऋ ६,६७,९.

अ-यज्ञिय[k]– -यः ¶मै १, ६, ४; ३, ९, ६[l]; शौ १२,२, ३७; पै १, ७०, १; –¶यम् मै १, ८, ७; ३, २, ३; ४, १, १२; काठ २५, ४; २६, ८; ३१, ८; ९; क ३९, १[m]; ४; ४१, ६; ४७, ८; ९; –¶याः मै १, ४, १०; –यात् ऋ १०, १२४, ३; –यान् मै २, ३, ८; –¶यानि मै ३, २, ७.

†अ-यज्यु[f]– -ज्यवः ऋ ७, ८३, ७; –ज्युम् ऋ १, १३१, ४; शौ २०, ७५, २; –ज्यून् ऋ १, १२१, १३; ७, ६, ३; –ज्योः ऋ २, २६, १.

अ-यज्वन्[f]– -ज्वनः ऋ १. १०३, ६; [८,३१,१५-१८]; १०,४९, १; तै १,८,२२,४†; मै ४, ११, २[४]†; काठ ११, १२[४]†; शौ ३, २४,२; ११, २, २३; पै ५,३०, २; १६,१०६,३; –ज्वनाम् ऋ ७, ६१,४; –ज्वानः ऋ १,३३, ४;५; –ज्वानम् ऋ ८,७०,११.

अ-यत,ता[f]– -¶तः तै ५, ४,१२, ३; –¶तम् मै १, ५, १३[२]; ६, १०; –ता तै ६, १,७, ५¶; ३, ९,३;

---

[a]) बस. पूपप्रस्व. (पा ६, २,१)। उप. यद्र.।

[b]) बस. अन्तोदात्तः (पा ६, २,१७२)। उप. यद्र.।

[c]) उस. उप. √कृ+ख्युन् प्र. उसं. पूप. मुमागमः कृत्-प्रस्व. च (पा ३, २, ५६; ६, ३,६७;२, १३९)। ततश्च स्त्रियां ङीपः पित्त्वान्निघाते स्वरेऽभेदः।

[d]) भावे तल् प्र. (पा ५, १, ११९)।

[e]) भावे तातिल् प्र. (पा ४,४,१४४)। लित्-स्वरः।

[f]) तस. नञ्-स्वरः (पा ६, २, २)। उप. यद्र.।

[g]) मुपा. नञ्-हीनो भवति (तु. क. ३९, २ इत्यत्र सं. समान-विषयं टि.)।

[h]) तु. टि. अ-च्छन्दुस्क-।

[i]) तस. नञ्-स्वरः (पा ६, २, २)। उप. यज्ञ-√वह्+अण् प्र.।

[j]) उप. यज्ञ-+√सच्+ण्विः प्र.। शेषम् नापू. द्र.।

[k]) तस. 'नञः' (पा ६, २, १५५) इत्युत्तरपदाऽन्तोदात्तः। उप. यद्र.।

[l]) 'अयज्ञियः' इत्येवं मुपा. स्वरे प्रमादः संभाव्यते।

[m]) –शीय- इत्येवं मूको. भवति।

मै १, ८, ६¶[a]; ३,७,६; –¶ताः मै ३, १०,१; ४, ७, ४.
अ-यतत्[b]– -तन्ता ऋ २, २४, ५.
?अयुथ- √अय् द्र.
¶अ-यथादेवत[c]– -तम् तै ३, १,६, १[२]; ५, ७,१,१; ६, १, ४, ८.
¶अ-यथापूर्व[c]– -र्वम् तै ५, ५,४,४; मै १, ४, १५; ४, ४, १०; काठ ८, ११; क ७, ८.
अयन- अयनीय- √अय् द्र.
अ-यन्त्र[d]– -न्त्रैः ऋ १०, ४६, ६.
अ-यक्ष्म्या[e]– -क्ष्म्या खि ५, १३, ३; शौ २०, १२८, ८.
अयम् इदम्- द्र.
¶अ-यमदेवत्य[f]– -त्यः मै ३, २,३.
अयमान- √अय् द्र.
¶अयल[g]– -लः क ३९, ५.
अ-यव[b]– -वाः मा १४,३१; का १५, ९, ४; मै २, ८, ६; १३, १२[h]; काठ १७, ५; क २६, ४; –वानाम् मा १४, २६; का १५, ८, ५; मै २, ८, ४; काठ १७, ४; २१, १; क २६, ३.
अ-यवस्[i]– -वोभिः मा १२, ७४; का १३, ५, १३.
अयश्-शाया- प्रभृ., अयस्-, अयस्ताप-, अयस्पात्र-, अयस्मय- √अय् >अयस्- द्र.
अया इदम्- द्र.
?अयाः ?अ-यास्- टि. द्र.
¶अ-याचित[b]– -तम् तै ५, ५, ७, २.
अँ-याजित[b]– -ताः खि ३, १०[२], ८.
अ-यात[b]– -तम् शौ १०, ८, ८; पै १६, १०१, ३.
¶अ-यातयाम[b]– -मः काठ ३०, १; क ४६, ४; –मम् तै २, ६, ३, १; मै ४, १, १२; काठ ३०, १; ३१, ९; क ४६, ४; ४७, ९; –माः? काठ २९, ४[j].
¶अ-यातयामत्व[b]– -त्वम् काठ १२, ५; –त्वाय तै १, ५, १, ४; २, ३, ६, २; ७, ३; ५, १, ८, ३; ६, २, ३, ४; ६, ७, ४; मै ३, १, १०[२]; ४, ८, ६; काठ १९, ८; २३, ३; २८, २; २९, ४; क ३०, ६; ३५, ९; ४४, २; ४५, ५.
¶अ-यातयामन्[b]– -मा तै २, ६,३, २; ५, ७, ५, ६; मै ३, १,१०; ४, १, १२; ८, ९; काठ ३१, ९; क ४७, ९; –मानः तै ५, ५, ६, २; –मानि तै ३, ४, ९, ५; मै ४, ३, ५; ६; काठ १२, ८[२]; –म्नः तै ३, ३, ६, २.
¶अयातयाम्नी[k]– -म्निया-म्निया तै ६,१,९,५; –म्नी तै ५,५, ३, १; ६,२; ७,५,६; काठ २७, ९[२]; २८, १; क ३८, ४?[l]; –म्नीम् मै २, ३, ७; ३, ७, ९; –म्न्या क ३८, ४; –म्न्या-म्न्या मै ३, ७, ४; काठ २५, १?[m].
¶अयातयाम-रूप– -पम् काठ ३३, ६.
†अ-यातु[n]– -तुः ऋ ७, ३४, ८; –तुम् ऋ ७, १०४, १६; शौ ८, ४, १६; पै १६, १०, ६.
¶अ-याम[b]– -मम् तै ६, ३, १, ६.
अ-यामन्[b]– -मन् ऋ १, १८१, ७; ८, ५२, ५; खि ३, ४, ५.
अ-यामिन्[b]– -मी शौ २०, १२८, १०; ११.
¶अ-याव[b]– -वाः तै ४, ४, ७, २; ५, ३, ४, ५; ६,४, १; –वानाम् तै ४, ३, ९, २; १०, ३.
अ-यावन्[b]– -वभिः तै ५, ६, ४, १.
अया-शाया- इदम्- द्र.
अ-याशु[o]– -शवः शौ ८, ६, १५; पै १६, ८०, २.

a) 'अयत्ता' इति केषाञ्चित् मूको. पा.।
b) तस. नञ्-स्वरः (पा ६, २, २)। उप. यद्र.।
c) सस्व. नापूटि. द्र.। वा. क्रिवि. भवति। उप. यद्र.।
d) बस. अन्तोदात्तः (पा ६, २, १७२)। उप. यद्र.।
e) तस. अन्तोदात्तापवादो नञ्-स्वरः (पा ६,२,१६०;२)।
f) तस. अन्तोदात्तः (पा ६, २, १५६)। उप. यद्र.।
g) वैसं. भवति। अस्यैव नाम्नः किञ्चिद्भिन्नानि रूपान्तराणि भवन्ति। तद् यथा। अर्यलः (काहोडिः), अर्गलः (काहोडिः), अर्यलः (काहोढि) इति (तु. संटि.)।
h) 'आयवाः', 'अयावाः' इति शाखान्तरे पाभे. भवतः (तु. तै. ४, ४, ७, २; काठ २२, ५)।
i) तस. नञ्-स्वरः (पा ६,२,२)। उप. *?युवस्- (यद्र.) इति विशेषस्तु द्र.।
j) मुपा. नमादित्वं मिथ्या समभावि। तदपाकृतिः शोधः द्र. (तु. संटि. सप्र. क ४५, ५)।
k) स्त्रियां डाब्-ङीब्-निषेधेषु प्राप्तेषु छन्दोविषये नित्यत्वेन ङीप् प्र. (पा ४, १, १२; १३; २९)।
l) अयातयाम्न्यः (प्र३) इति प्रकरणसंगतः शोधः द्र.।
m) 'अयातयाम्न्योऽयातयाम्न्या' इति प्रथमांऽशे प्र३ शोधः द्र.।
n) तस. नञ्-स्वरः (पा ६, २, २) इत्येके (तु. सा. शौ ८, ४, १६; ORN. ऋ ७, ३४, ८; MW. च)। बस. प्रत्युदाहृत-तत्-स्वर इत्यपरे (तु. W. शौ ८, ४, १६)। एतयोः पक्षयोः कतरो गरीयानिति निश्चयो यातु-शब्दस्य यातुधान-शब्दपर्यायत्वभावाऽभावविनिर्णयाधीनो भवति। तद्विषयको विमर्शः वैश. उपादेयः।
o) बस. अन्तोदात्तः (पा ६, २, १७२)। उप. यद्र.। 'अय। आशु-' इति विभजन् सा. चिन्त्यः। पपा

?अ-युास्[a]- -?याः ऋ १, ८७, ४[b]; ६, ६६, ५[c]; मै १, ४, ३[५]; ८[३]; काठ ५, ४[५]; ३२, ४[३];¶; ३४, १९[५]; क ४८, १; -?यासः ऋ १, ६४, ११; १५४, ६; १६७, ४; ३, १८, २; ५४, १३; ४, ६, १०; ५, ४२, १५; ६, ६६, ५; ९, ४१, १; खि १, १०, २[d]; मा ६, ३; का ६, १, ३; तै १, ३, ६, २; मै १, २, १४; काठ ३, ३; ३५, १४; क २, १०; ४८, १३; कौ १, ४९१; २, २४२; जै १, ५१, ५; ३, २१, ७; -॒यासः ऋ ७, ५८, २; -?यासम् ऋ ९, ८९, ३; ४; जै ४, १९, ९; १०; -यासाम् ऋ १, १६८, ९; १६९, ७.

?अ-यास्क[e]- -यस्काः[f] पै ८, १५, २.

अ-युास्य[g]- -स्यः ऋ १, ६२, ७; ८, ६२, २; ९, ४४, १; १०, ६७, १; १०८, ८; १३८, ४; मै १, ९, १; ५¶; काठ ९, ९; १२; क ८, १२¶; †कौ १, ५०९; जै १, ५२, १३†; शौ २०, ९१, १†.

(√*अयि) √*अपैय् टि. द्र.

अ-युक्त[h]- -¶क्तः तै ३, ४, १०, ४; -क्तम् ऋ १०, २७, ९; -क्ताः ऋ ९, ९७, २०; मै ४, ६, ४¶; -क्ताय तै ७, ४, २२, १; काठ ४५, १; -?क्तासः ऋ ५, ३३, ३; मा १०, २२; का ११, ७, २; -¶क्ते तै ३, ४, १०, ३; -¶क्तेषु मै १, ५, १३.

अ-युज्[i]- -जः ऋ ८, ६२, २. [°ज- युग्मद्°]

१अ-युत[h]- -तः[६]; -तम्[२] शौ १९, ५१, १.

२अ-युत[j]- -तम् ऋ ४, २६, ७; मा १७, २[२]; का १८, १, २[२]; तै ४, ४, ११, ३; मै २, ८, १४[२]; काठ १७, १०[२]; ३७, ६; क २६, ९; शौ ८, २, २१; ८, ७; १०, ८, २४; पै १४, ३, ११; १६, ५, १; २९, ७; १०३, १; -तस्य पै १, ९४, २; -ता ऋ ८, [२, ४१; २१, १८]; ४६, २२; -तानि ऋ ८, ३४, १५; -ताय ऋ ८, १, ५; तै ७, २, २०, १; काठ ४२, १०; कौ १, २९१†; जै १, ३०, ९†; -ते काठ ३९, ६; -तेन तै २, ४, ५, १.

?अयुतत्[k] पै १३, ५, ७.

अतथादर्शनात्, ऋ १, १२६, ६ इत्यत्रत्येन भाष्येण विरोधाच्चेति दिक्।

[a]) व्यु. वैमत्यग्रस्तेति भूयोविमर्शसहा द्र.। यनि. बस. अन्तोदात्तः (पा ६, २, १७२)। उप. भावे <√*यास् (यद्र.) [तु. मै १, ४, ८ (यत्राऽयास्त्वं नाम धैर्यविशिष्टत्वमितीव श्रावितं भवति); वैतु. PW. प्रभृ. यनि. अविप्रतिपद्यमाना अपि उप. √*यास् इत्यस्य सनाभेः सतः √यस् इत्यतो निष्पादयन्तः; या २, ७; पाउ ४, २२; वें. भा. सा. प्रभृ. चाऽऽस्माका विवृतः (तत्र तत्र) असमस्तं प्राति. इति कृत्वा √इ इत्यतो निर्ब्रुवन्तः]।

[b]) यनि. रू. प्र१ द्र. (तु. GW.; वैतु. पपा. विसर्जनीयरहितश्चिन्त्यः; सा. L ३५८ च <इदम्- इत्येतद्वृत्तं प्रतिपन्नौ)।

[c]) यनि. मात्रातः संदिह्येत। त्रैष्टुभे पादान्ते गुरुयुग्मप्रवृत्तेः। एस्थि. '*अय्याः' इति वा '*आयाः' इति वा मौलिकी श्रुतिरितीव संभाव्येत। कथमिति। मौस्थि. यद्र. √*यास् इत्यस्य <√*यास् (<>आस्) इत्येवं निर्देष्टव्यत्वाऽभिसंधेः प्रकृतेन रू. लिङ्गयमानं सत् मौस्थि. '*अ-यास्- > *अय्यास्-' इति वा '*आयास्-' (तु. पाउ ४, २२९) इति वाऽपरमिव प्राति. निर्दिश्येत। वा. चैतत् रू. क्रिवि. इति कृत्वा म. द्वि१. द्र. ['=मारुतं धृष्णु नामाऽऽदधानाः (स्तोतारः) येषु (मरुत्सु) अयाः (=श्रान्तिराहित्यपूर्वकम्) मन्तु न (=इव) दोहसे चित् (भवेयुः)'; वैतु. सा. √इ > *अय- इतीवोपकल्प्य तस्य प्र३ इति व्याख्यायुकः, GW. L ३५८ च इदम्- > अस्याः > *आयाः > यनि. इत्येवम् (=स्त्री. प१) प्रतिपादुकाः सन्तः वा. प्रति पर्यनुयोज्याः]।

[d]) विभ्रष्ट-स्वरः मुपा. (तु. संटि. द्र)।

[e]) नञ्-पूर्वत्वं संदिग्धं भवति। सहचरितेषु समानविषयेषु शब्दान्तरेषु तददर्शनाद् इति दिक्।

[f]) बहुषु गोत्रप्रत्ययस्य लुग् भवति (पा २, ४, ६३)।

[g]) व्यु.? । एपू. स्वार्थे यप् उसं. (पा ५, ३, १०३)। यद्वा *अय+*२आस्य- (=√२अस्+भावे ण्यत् प्र.) इति बस. (=अये गतौ आस्यं प्रक्षेपो यस्य) इति कृत्वा पूपप्रस्व. [वैतु. माशब्रा. (१४, ४, १, ९; २१; २६) 'अयमास्येऽन्तरिति' (=इदम्- > अयम् > ?अय+१आस्य- इति तस.)। वें. सा. च (तत्र तत्र) ६अ+√यस्+घञ् प्र. > *यास- > *यास्य- (यत् प्र.) इति तस. इत्येवमुभयथाऽपि समानं स्वरो नोपपद्येत। आद्ये प्रकारे सासस्व. उत्तरे च पूपप्रस्व. न्याय्यत्वोपगमात्]।

[h]) तस. नञ्-स्वरः (पा ६, २, २)। उप. यद्र.।

[i]) बस. अन्तोदात्तः (पा ६, २, १७२)। उप. यद्र.।

[j]) तस. उप. √१यु+कर्मणि क्तः प्र. उत्तरपदादि-स्वरः उसं. (पा ६, २, ११६ तु. ५६)।

[k]) संदिग्धः पा. संस्कारान्तरसापेक्षः द्र.।

*१अ-युद्ध[a]-

अयुद्ध-सेन[b]- -नः ऋ १०,१३८,५.

*२अ-युद्ध[c]- -द्धः ऋ १०, २७, १०.

*३|अ-युद्ध[d]- -द्धः ऋ ८, ४५, ३; कौ २, ९९०; जै ४, १७, ६.

अ-युधिक्रम[e]- -मः खि ५, १३, ५[f]; शौ २०, १२८. १०.

अ-युध्य[g]- -|ध्यः ऋ १०, १०३, ७; मा १७, ३९[h]; का १८, ४, ७; तै ४, ६, ४, ३; काठ १८, ५; क २८, ५; कौ २, १२०५; -ध्यम् का ८, २१, १; १८, २, ९.

अ-युध्विन्[i]- -ध्वी ऋ १०, १०८, ५.

अ-युपि(त>)ता[j]- -ता मै १, १, २.

?अयो[k] पै १०, ९, ४.

अयोः इदम्- द्र.

अयो-गु- √अय्>अयस्- द्र.

|अ-योद्धृ[l]- -द्धा ऋ १, ३२, ६; पै १३, ६, ६.

अ-योध्य[m]- -ध्यः मै २, १०, ४‡[n]; शौ ५, २०, १२‡[n]; १९, १३, ७‡[n]; पै ७,४,७[n]‡; ९,२४,१२; -ध्या शौ १०, २, ३१; पै १६, ६२, ३; -ध्येन शौ १९, १३, ३‡[o]; पै ७, ४, ३[o]‡.

¶अ-योनि[l]- -निः मै २, ३,३; ३,४, १०; काठ १२, ६; २६, ३; क ४१, १; -निम् मै ३, ४, १०; काठ १९, ९; २६, ३; क ४१, १; -नीन् काठ २४, ४; क ३७, ६; -नौ तै ५, ६, ८, ३.

(*अय्युाः *अय्युास्- *अ-युास्-) १अ-यास्- टि. द्र.

√*अर्[p]

---

[a]) तस. नञ्-स्वरः (पा ६, २, २)। उप. १युद्ध- (=√युध्+क्तः प्र.)।

[b]) बस. पूपप्रस्व. (पा ६, २, १)। उप. यद्र.।

[c]) सस्व. एपू. द्र.। उप. *२युद्ध- [=(√युध्+भावे क्विप् प्र.=) १युध्- +√धा+कः प्र. (पा ३,२,३) इति कृत्वा उस. थाथीय-स्वरः। (स्त्रीणामिवाऽबलानां सतामभियोधनं प्रति सोपेक्षो भूत्वाऽनायासेनैव तद्धनं विभजानि)]।

[d]) सस्व. नापू. सरूपे द्र.। उप. *३युद्ध- [=(√युध्+करणे क्विप् प्र.=) *२युध्- +√धा+कः (पा ३, २, ३) इति कृत्वा उस. थाथीय-स्वरः (=अनादृतशस्त्रस्पर्श एव सन् सत्त्वानां प्रतापेन शस्त्रभरेण वृतमपि शूरमाजति)]।

[e]) तस. नञ्-स्वरः (पा ६, २, २)। उप. यद्र.।

[f]) नञा हीनो मुपा. प्रकरणविरुद्धत्वादप्रमाणम् (तु. नाउ.)।

[g]) तस. अन्तोदात्तः (पा ६,२,१५६)। उप. १युध्+तदर्हीयः यत् प्र. (पा ५, १, ६६) द्र. [वैतु. सा. उप. क्यप् प्र. इति। एस्थि. कर्मणि प्र. इति कृत्वा तस. सति कृत्योकीयः स्वरः स्यात् (पा ६, २, १६०)। अथ भावे प्र. इति कृत्वा वा बस. सति 'नञ्सुभ्याम्' (पा ६, २, १७२) इत्युक्तस्वरः स्यादिति दिक्]।

[h]) सांहितिकं स्वरितम् अनुवादयमानः पपा. चिन्त्यः।

[i]) सस्व. नाउटि.द्र.। उप. √युध्> १युध्- +मत्वर्थे विनिः प्र. (पा ५, २, १२२)।

[j]) तस. नञ्-स्वरः। उप. √युप्+क्तः। 'अयु-पिता' इति संटि. पपा. चिन्त्यः।

[k]) मुपा. संस्करणान्तरसापेक्षो नितरां दुष्पठश्च।

[l]) बस. अन्तोदात्तः (पा ६, २, १७२)। उप. यद्र.।

[m]) तस. अन्तोदात्तः (पा ६, २, १६०)। उप. यद्र.।

[n]) 'अयुध्युः' इति ऋ (१०, १०३, ७) पाभे.।

[o]) 'युत्कारेण इति ऋ (१०, १०३, २) पाभे.।

[p]) √*ऋ इत्यस्यैव तदीयसगुणोपक्रम-कृद्वृत्तसंबन्धप्रदर्शनवैशद्यप्रयोजनकं निर्देशप्रकारान्तरमात्रं द्र.। धा. चाऽयमर्थवैविध्यस्य विषयो भवति। तद् यथाः—

१मः प्राप्त्यर्थः अम्नस्-, अम्भस्-, *१अर्-, १अर-, १अरण-, १अरत्नि-, अरि-, √अर्ण्, अर्ण-, अर्णव-, √*अर्त्, अर्त-, √अर्थ्, अर्थ-, १अर्ध-, अर्प्-, √*अर्भ्, अर्बुद-, अर्म-, अर्मन्-, अर्य-, अर्दु- इत्येतेषु ;

२यः संसर्गप्रतिबन्धार्थः मौस्थि. २अ-र्- (यद्र.) इत्येतज्जः नाधा. सन् २अर्-, १अरण-, अरर-, अराजिन्-, अरावन्-, १अरु-, अर्यमन्- इत्यत्र ;

३यः तपनदीप्त्यर्थः मौस्थि. (यद्र.। √*१घृ>√*१हृ इत्येतत्परिणतः सन् *३अर्-, ?२अरण-, १अरणी-, १अरणि-, ?२अरणी-, अरुण-, णी-, *२अरु-, अरुणि-, अरुष-, अर्क-, अर्जुन- इत्येतेषु ;

४थः सामीप्यार्थः *४अर्-, अराल-, अर्व्-, अर्वन्-, अर्वाञ्च्-

५मः शब्दार्थः अर्क- इत्यत्र ;

६ष्ठः हिंसार्थकः मौस्थि. (यद्र.) √*२घृ>√*२हृ इत्येतत्परिणतः सन् *५अर्-, अराढ्कु-, २अराय-, अराड-, अराव्व-, अरावन्-, अरुस्-, √अर्श् इत्येतेषु ;

७मः रक्षार्थः *६अर्-, १अराय- इत्यत्र ;

८मश्च वलनार्थः १अरत्नि-, अराल- इत्यत्र। ननु भोः कथमेकस्य धा. एतावान् परस्परविविक्तार्थविस्तर इति। अर्थवैशिष्ट्यं नाम प्रथमो हेतुः। इममेव प्राञ्चः 'धा. तदर्थाऽतिशयेन योगः' इति कृत्वा पञ्चमनिरुक्तप्रकारतयाऽऽहुः। अथ नैप्र. वर्णपरिणामो द्वितीयो हेतुः। एतद्विषयीभूता मौस्थि. भिन्नध्वनिमन्तोऽपि सन्तोऽनेके धा. समयेनाऽभिन्नध्वनयो भूत्वैकाऽऽत्मतामिव संप्राप्ता एक-

***१अर[a]-**

†अरम्[b] ऋ १, ६६,३; ७०,३; १०८, २; १४२, १०; १७०, ४[c]; १७३, ६; १८७, ७[c]; २, ५,७; ८[c]; १७, ६; १८,२; ३, ३५, ५; ४, ३२, २४[20]; ३३, २[c]; ५, ४४, ८[c]; ६६, ५; ६, १३, ४; १६, ४३; ४१, ५; ६३, २[c]; ७४, १; ७, ७, ६; ६६, १४; ६८,२[c]; ८६,७[c]; ८, १५,१३;[४५, १०[c]; ९२,२६]; ४६,१७?[d]; ८२,३; ९२, २४[2]; २५[2];[२५; ९, २४, ५];[(४५, १०) २६[2]]; २७[c]; १०, ९,३[c]; ६३,६[c]; ७१, १०;९६,७; ९७, १८; १०१, २[c]; १०६, ८; ११७, ३; मा ११,५२[c]; १२, ९२; १३, ३६; ३६, १६[c]; का १२, ५,३[c]; १३, ६, १८; १४, ३, १०; ३६, १, १६[c]; ते ४, १, ५, १[c];२, ९, ५; ५, ६, १,४[c]; ७, ४, १९,४[c]; मै २,७, ५[c]; १७; ४, ९, २७[c]; ११, २; काठ ११,१२; १२, ४[c]; १६, ४[c]; २२,५; ३९,३[c]; ४०, ८[c]; कौ १, २५;११८[3];२०९$[2]; २, ३४;७३३; १०१२[2]; ११८९; जै १, ३,५; १३, ४[3];२२,६[2]$; ३, २५,१०; शौ १, ५,३[c];२०, ३१,२; पै १, १०९,३; ६, १६, ७[c];१२,३, १६[c]$; १७,६, १[c].

अरं√कृ[e]

†**अरं-कृत्**[f]- -कृतः ऋ [१,१४,५; ८,५,१७]; काठ ५, १?[g]; -कृतम् ऋ ८, १, १०; कौ १, २९५; जै १, ३१, ३; -कृते ऋ २, १, ७; ८, ६७, ३.

अरं-कृत[h]- -तः ऋ १०, १४, १३; ११९, १३; शौ २, १२,७; १८, २,१†; पै २,५,८; -तम् शौ १२, १, २२; -ताः ऋ १, २, १. [°त- सु>स्व्°]

अरं-कृति[i]- -तिः ऋ ७, २९, ३.

अरं-कृत्य[j] >त्या ऋ१०, ५१, ५.

अरं√गम्[k]

अरं-गम्[l]- -मः ते ५, ६, १,४; मै २, १३, १; काठ ३५, ३; ३९,२; शौ ३,१३,५; पै ३, ४, ५; -†माय ऋ ६, ४२, १; ८, ४६, १७; कौ १, ३५२; २, ७९०; जै १, ३७, १; -मासः शौ १३, २, ३३.

अरं√१गॄ

अरं-गर्[l]- -रः शौ २०, १३५, १३[m].

ऋन्तगताऽनेकफलत्वस्य निदर्शनं भवन्तीति । एस्थि. किमित्युभोभयहेतुजन्मानः समानध्वनिभाजोऽपि बहुत्वमापन्ना एते धा. इह पृथङ् न निर्दिश्येरन्निति । वाढम् । अन्ततोगत्या पार्थक्यमेव शरणं भवेत् (=वैश.) न त्विह (=वैप.) इति । कुत इति । वैप. प्राधान्येन यथाध्वनिशब्दस्वरूपमात्रपरत्वाच्च प्रकृतौपयिकविचारसामग्र्या भूयस्तरामिवाद्यापि परिशिष्येयकल्पत्वाच्चेति । एवमन्येषामपि धा. वैश. विभेदार्हाणां सतामिहाऽभेदनमुपपादनीयमित्यपरा दिक् ।

[a]) अप् प्र.(पा ३,३,५७)। तस्य च पित्त्वाभिघाते धास्व.।

[b]) सर्वत्र वा. क्रिवि. (तु. वें. प्रभृ.; वैतु. PW. प्रभृ. नाउ. टि. विषयभूतेषु स्थ. गतित्वेन योजुकाः) इति कृत्वाऽव्यभिचारेण न. द्वि१. सद् असमासे अव्य. इत्युपचर्यते (तु. पाग १, १, ३७ यत्र वर्णभेदेन यनि.> 'अलम्' इति तथोपचर्यते) । तदेव च नाउ. पदान्तरेण समासवृत्तिमनुप्रविष्टं सद् यथायोगं प्रास. वा (तु. अर-मिष्-) गस. वा (तु. अरं√कृ प्रभृ.) पूप. भवन्निपातसामान्यमुपसंदधाति ।

[c]) नापूटि. वैतु. इत्याद्यंशः द्र. ।

[d]) ?अरमि(मृ-इ)ष्- इत्यत्र टि. द्र. ।

[e]) कृद्वृत्तप्रयोजन-प्रधानो निर्देशः द्र. । तिङ्वृत्तस्य मृग्यत्वात् [तु. पपा. ऋ २, ५, ८; ४, ३३, २; यत्राऽव्यवहिते यद्वृत्तीयस्वरवति तिङि परतोऽपि 'अरम्' इति पृथक्-स्वरतया पृथक् पदं भवति इतीव कृत्वा सर्वत्राऽस्य पदपार्थक्यमेव प्रादर्शि; वैतु PW. प्रभृ. अनादृतस्वरविवेकाः सन्तः गपू. स्थ. अपि ऋ ५, ४४, ८ प्रभृ. (√कृ इत्यत्र यस्थ. द्र.) अन्येषु स्थ. चाऽपि ग. भावयन्तः] । यत्तु 'भूषणे' (पा १, ४, ६४) इत्यत्राऽर्थविशेषे मध्ये लत्वापन्नस्य 'अरम्' इत्यस्य गतित्वमनुशिष्टं भवति, तद् अवेदपरत्वेन व्याख्येयम् । वेदे पर्याप्तिमात्रे भूषणत्वप्रकारतयाऽपर्यवसन्ने वृत्त्युपलम्भात् ।

[f]) गस. क्विबन्त-कृत्-प्रस्व. (पा ६, २, १३९) ।

[g]) वा.?। यनि. यज्ञः इत्यस्य वि. संभाव्येत । अथ अरं-कृत्- इत्यस्य द्वि३ सद् 'देवान्' इत्यस्य वि. इत्यपि विमृश्यं द्र. ।

[h]) कर्मणि क्तेऽनन्तरगति-स्वरः (पा ६, २, ४९) ।

[i]) गस. उप. क्तिनि पूपप्रस्व. (पा ६, २, ५०) ।

[j]) गस. ल्यबन्त-कृत्-प्रस्व. (पा ६,१,१९३;२,१३९)।

[k]) निर्देशस्य प्रयोजनादावर्वाचां वैमत्ये च अरं√कृ इत्यत्र गतार्थता द्र. ।

[l]) गस. उप. अचि थाथादि-स्वरः (पा ६, २,१४४)।

[m]) 'आरंगरः' इति (खि ५, २१, ३) पामे.।

अरं√घुष्

अरं-घुष[a]- -षः शौ १०, ४, ४.

अरितृ[b]- -ता ऋ२,४२,१;९,९५,२.

१अरित्र[c]- -त्रम् ऋ १, ४६, ८; -†त्राः ऋ १०, ४६, ७; मा ३३, १; का ३२, १, १.

२अरित्र[d]- -त्राणि शौ ५, ४, ५. [°त्र- दश°, नित्य°, शत°, सु°]

अरित्र-पर(ण>)णी[e]- -णीम् ऋ १०, १०१, २.

¶अर्तोस्(>:)[f] काठ ९, १६.

*अर्- अग्नस्-, अम्भस्-, १अरण-, द्र.

१अर- √अर् द्र.

२अर[g]- -रम् काठ ३४, १७; -राः ऋ ५, ५८, ५; १०, ७८ ४; खि ४, ११, ५; मा ३४, ५; मै ४, १४, १८; काठ १०, ४[२]; शौ ३, ३०, ६; १०, ८, ३४; पै ५, १९, ६; १६, ३१, ३; १५२, १; -राणाम् ऋ ८, २०, १४; -†रान् ऋ [१, ३२, १५; १४१, ९]; ५, १३, ६; ८, ७७, ३; तै २, ५, ९, ३$; मै ४, १४, १३; पै १३, ६,१५. [°र- त्रि>त्र्य्°, त्रिंशद्°, द्वादश°, पञ्चन्°, प्रत्य्°, षष्>ष्°]

अर-मणस्[h]- -णसम् ऋ ६,१७,१०.

३अर- अरणि- टि. द्र.

४अर- अराल- टि. द्र.

५अर- अराटक-,अराड-,अरावन्- टि.द्र.

६अर- अराय- टि. द्र.

?अरंसम्[i] पै २, ८१, २.

?१अरक[j]- -कः खि ५, १५, ५.

*२अरक- अरावन्- टि. द्र.

†अ-रक्षस्[k]- -क्षः[l] ऋ ५, ८७, ९; -क्षसः ऋ १, १९०, ३; -क्षसम् ऋ ७, ८५, १; ८, १०१, ८; -क्षसा ऋ १, १२९, ९; २, १०, ५; मा ११, २४; का १२, २, १३; तै ४, १, २, ५; ५, १, ३, ३; मै २, ७, २; काठ १६,२; १९,३; क ३०,१.

¶अ-रक्षोहत[m]- -तः तै ६, १, ७, ३[२]; -तम् मै १, १०, २०[n]; काठ ३६, १४.

¶अ-रक्षस्य[o]- -स्य मै३,७,७;४,८,५.

अरगराट[p]- -टेषु शौ ६, ६९, १.

अ-रज्जु[k]- -ज्जुभिः ऋ ७, ८४, २; -ज्जौ ऋ २, १३, ९.

अरद्व[q]- -द्वे ऋ ८, ४६, २७.

अरदु[r]- -दुः खि ५, १५, १४.

?अरदु-परम[s] शौ २०, १३१, १५.

१अरण[t]- -णः ऋ २, २४, ७;

---

[a]) गस.उप. कः प्र. थाथादि-स्वरश्च (पा ६,२,१४४)।

[b]) तृच् प्र. चित्-स्वरश्च (पा ६, १, १६३)।

[c]) इत्रः प्र. तत्-स्वरश्च (पा ३, २, १८४)।

[d]) आद्युदात्तार्थं प्र. निदवधेय इति नापू. विशेषः।

[e]) कास. कृत्-प्रस्व. (पा ६, २, १३९)। उप. अन्तर्भावितण्यर्थात् √पृ+कर्मणि ल्युट् प्र.।

[f]) ईश्वरे तोसुन् प्र. नित्स्वरश्च (पा ६, १, १९७)।

[g]) व्यु.?। ६अ+*१रा- [<भावे√*ऋ(तु.ऋदन्तेभ्यः धा. समाननिष्पत्तिकानि प्राति. *ध्रा-, *स्रा-, *द्रा-, *प्रा-, *क्रा-, *ब्रा- प्रभृ.)] इति कृत्वा बस. अन्तोदात्तः [तु. टि. १अरण-; पा ६, २, १७२ (चक्रनाभिनेमिगतस्वस्वस्थानाधिकरणकतत्स्थैर्यपर्यवसानके तत्संसर्ग-राहित्ये तात्पर्यम्; वैतु. गतिप्राप्तिसामान्यमादाय या. (४,२७) प्रभृ. √*१अर्+अच् इतीवाऽभिप्रयन्तः; WW. (१, ६९) गतिराहित्याऽऽख्यं गुणं पश्यन्नप्याद्यमकारमुच्चारणार्थकमात्रतया प्रतिपन्नः)]।

[h]) बस. पूपप्रस्व. (पा ६, २, १)। उप. <√मन् यद्र.। अत्र पूप. 'अरम्' इति मतमसद् भवति (तु.PW. प्रभृ.)। तथात्वे हि यनि. स्वरस्याऽनुपपत्तेरर्थासंगतेश्च। 'वृधम्' इत्यनेन पराभिमतस्य संबन्धस्याऽपेक्षया (तु. PW.) अहिम् इत्यस्य वि. इत्येव मन्त्रस्वारस्यं नेदीय इव स्पर्शुकमिति दिक्।

[i]) शोध-सापेक्षः पा. (तु. टि. √२अक्ष्>?अक्षीर्)।

[j]) अस्पष्टोऽत्र पा.भूयांश्च पाभे.(तु. संटि.च 'अजक-' इत्यत्र गपू.टि.च)। एस्थि. भूयसी विमृडेव शरणायताम्।

[k]) बस. अन्तोदात्तः (पा ६, २, १७२)। उप. यद्र.।

[l]) MW. क्रिवि. (वैतु. सा.)।

[m]) तस. नञ्-स्वरः (पा ६, २,२)। उप. तृतस. द्र.।

[n]) 'अरक्षो हतम्' इति सुपा. स्वरो भ्रष्टः।

[o]) तस. अन्तोदात्तः (पा ६, २, १५६)। उप. यद्र.।

[p]) व्यु.?। [तु सा. २अर्- +?गर्-*(<√२गॄ)+?अट्-(<√अट्) इति उस. इव भावयन् स्वरतो मिथ्यात्वं प्रति पर्यनुयोज्यः]। वाच्यस्याऽस्पष्टत्वाद् भूयोविमर्शस्याऽप्रतिहतोऽवसरः द्र.।

[q]) व्यु.?। वैसं. इति प्रकरणात् संभाव्येत।

[r]) व्यु.?। प्रकरणतो वृक्षविशेषस्य नामेति सुलभम् [तु. नाउ. टि. (पाग. ४, २, ८०)। यत ऋश्यादयन्तर्गते 'अरडु(डु)-' इत्यत्रेह तात्पर्यमिति संकेतलाभः स्यात्]।

[s]) तु. खि ५, १५, १४ 'अरदुः परमः' यत इहाऽपि पदद्वयाऽऽत्मक एव पा. मौलिकतया व्यवसीयेत [वैतु. WR. 'अरदुपर्णः' इत्येकं पदमिति ('परमः' इत्यस्य स्थाने *पर्णः इति सुपठः शोधस्तु यद्र.)]।

[t]) व्यु.?। √*२अर्+कर्तरि ल्यु>अनः प्र. लित्-स्वरश्च (पा ३, १, १३४; ६, १, १६३)।

५, २,५; ६,७५,१९; ७, ४,८; खि ४, ५, ३७; काठ २, ११; क २, ५; कौ २, १२२२†; शौ १, १९, ३†; ५, ३०, २; ७, ११३, १; पै ९, १३, २; १०, ११, १; १३, ३, १४; –णम् ऋ ३, ५३, २४; ५, ८५, ७; ८, ४, १७; १०, ११७, ४; काठ ३१, १४; शौ ५, २२,१२; पै ६, २२, १७; ८, १२, १०; –णस्य ऋ ७, ४,७; मै ४,६,६; –†णाः ऋ ८, १,१३; शौ २०, ११६, १; –†णानि ऋ ६, ६१, १४; तै ७, २,७,५[२]; काठ १७, १८; ३०,३[२];$; क ४६, ६[२];$; –णाय मा २६, २; का २८, १, ३; शौ ६, ४३, १; –णे ऋ १०, ६३, १६; –णेभिः शौ ७, ५४, १; –णेभ्यः खि ५, १, २; मै २, २, ६; काठ १०, १२. [°ण- आ°, उप°, सम्°]

?१आरण[a]– -णाय मै ३,१४,२०.

१अरण्य[b]– -ण्याय मा २४, ३९; का २६, ८, ४; तै ५, ५, १६,१; काठ ४७, ६.

*?२अरण°-

१अरणी[d]– -णी शौ ७, ११३, १: –णीम् ऋ १०, १२४, २.

२अरण्य[e]– -ण्यम् मा २५, ३; का २७, ३, २; तै ५, ७, ११, १; ¶६, २, १०, ७; ५, ११, २; मै ¶१, ९,७; ११, ६; ¶२, १, ६; ३, १५, ३; ¶काठ ९, १६; १४, ७; ३०, १; ५३, १$; क ४६, ४¶; शौ १२, १, ११; ५६; पै ६, २२, १७; –¶ण्यस्य मै ४, १, १; काठ ३०, १०; क ४६, ८; –ण्यात् मै ४, १,१¶; काठ १९, ११¶; क ३१, १¶; शौ २, ४, ५; पै २, ११, ५; ६, २२, १७; –ण्यानाम् मा १६, २०; का १७, २,४; तै ४, ५, ३, १; मै २,९,३; काठ १७, १२; क २७, २; –ण्यानि ऋ १०, १४६, १?[f]; मै ४, ११, २‡[g]; –ण्याय तै ७, १, १७,१; काठ ४१, ८; –ण्ये ऋ ६, २४, १०; खि ७, १, १; मा ३, ४५; २०, १७; का ३, ५, २; २२, १, ४; तै १, ८, ३, १; ¶२, १, १०, २; ५, १, ६; मै १, १०, २; २०¶; २, ५, ५¶; काठ ९, ४; ¶२१, ९; १०[३]; ¶३०, १०; ३८, ५; क ८, ७; ४६, ८¶; पै १, ९९, ३; †ण्येषु ऋ १, १६३, ११; मा २९, २२; का ३१, ३, ११; तै ४, ६, ७, ४;

या. (३, २; ११, ४६) अनु =६अ(=अप)+*?१रण- [=ऋण- (तु. पावा ६, १, ८९; ऐब्रा ७, १३; यस्थ. स्क. दु. च) इति वा, =अर्ण- (MW) इति वा, =√रम् > *२रण- इति वा] इति कृत्वा बस. इति वा [यस्मिन् कल्पेऽन्तोदात्तः प्रसज्येत (पा ६, २, १७३)]। नैप्र. *अपार्ण- (प्रास. पूपप्रस्व.) > *अआर्ण- > *आर्ण- > यनि. इति वाऽभिसंधीयेत। ६अ + *?२रण- (कर्त्रर्थे ?< √रम्) इति कृत्वा तस. पूपप्रस्व. (पा ६, २, २) इत्यपरा काचित्की व्यु. [तु. वें. (ऋ ६, ७५, १९ प्रमृ.), सा. (ऋ २, २४, ७; ६, ७५, १९; ७,४, ८ प्रमृ.)]। अथ *?१अर्- इति परार्थे सना. इति कृत्वा ततः व्यु. पर्येष्येत्यपि मतं भवति (WW १, ८४)।

[a]) पा.? पपा. च्छ् १अरण्य- (यद्र.) इति प्राति. प्रादर्शि (तु. मा २४, ३९)। यनि. तावदुभयी व्यु. संभवति ताद्धिती सामासिकी च [='अरणानाम् अग्राम्यप्रदेशानां राजा इति कृत्वा तद्राजीयः अण् प्र. उसं. ञित्स्वरश्च (पा ४,१,६८;६,१,१९७)। यद्वा. 'आगतमधिकारेऽरणं यस्य' इति कृत्वा मध्यपदलोपः '२आ-अरण-'(यद्र.)इति बस. स्यात् पूपप्रस्व.(पावा२,२,२४;पा६,२,१(तु. आ-देव-))]।

[b]) 'अरणेऽधिकृतः' इति कृत्वा तद्राजीयः ञ्यः प्र. उसं. वृद्ध्यभावश्च [पा ५, ३, ११२ (तु. नापूटि.)]।

[c]) व्यु.? । √*३अर्+करणे ल्युट् प्र. लित्-स्वरश्च [पा ३, ३, ११७; ६, १, १९३ (=ज्वलनपरिणामितापजनने करणम्)]। अग्न्युत्पत्तिकारणताविशिष्टे तात्पर्यदर्शने सदृशः सन्तोऽपि √*१अर् इत्यतः व्यु. आहुः या. (५, १०) प्रमृ. (यत्तु या. मतमुदाजिहीर्षुरपि सन् MW. यनि. नापू. सरूपात् प्राति. अभेदमाह, तन्मन्दम्। या. मतमनु मौस्थि. च तयोः प्राति. पार्थक्येन निर्देशार्हत्वात्)।

[d]) स्त्री. ङीप् प्र. (पा ४, १, १५) स्वरेऽभेदकरः।

[e]) स्वार्थिकः यप् प्र. उसं. [पा ५, २, १२० (तु. या. [९, २९] दे.[५,३] यौ १अरण- इत्येतदीयां व्यु. (यद्र.) एवाऽतिदिशन्तौ तस्मादभेदमिव यनि. तद्धितगम्यं प्रतिपादुकौ भवतः [तु. ऋ ६, ६१, १४ यत्रत्यस्य १अरण- इत्यस्य स्थाने मै ४, ११, २ इत्यत्रत्यः २अरण्य- इत्यात्मकः पाभे. अपि यनि. व्यु. श्रौतं लिङ्गं स्यात्]; वैतु. पाउ [३,१०२] √*१अर्+अन्य[न्] प्र. इति निर्मध्यमा व्यु. इति)]।

[f]) द्विरुक्तयोः सरूपयोर्मध्य एकं यनि. द्वि३ एकं च ?अरण्यानी- (तु. टि.) > सं१ [तु. या (९, ३०)] इति वोभे अपि रू. द्वि३ इति वेत्यत्र भूयोऽपि विमृश्यताम्।

[g]) 'अरणानि' इति ऋ (६, ६१, १४) पाभे.।

काठ ४६,३. [°ण्य- अन्यतस्°]

आरण्य[a]– -ण्यः मा ६, ६; २४, १०; ३२; ३८; का ६, १, ७; २६, ६, ५; ७, २; ८, ३; तै २, १, १०, २¶; ५,५,१२, १; मै २, ५, ५¶; ३, १४,११; १३; काठ ४७, २; पै १५, १२, ७; –ण्यम् मा १३, ४८–५१; का १४,५, २–५; तै १, ६, ७, ४¶; ४,२, १०, १; २; ३²; ४; ¶५, २, ८, ६; ९, ३; ५$; ४, ५, २; ¶मै १, ४,१०; ६,५; ११, ८; २, ७, १७⁴$; ३, २, ५; ४, ३; १०; ४, ४, १; काठ १२, ७; १६, १७⁴; २०, ८; २१, ६; २९, ८; ३२, ७; क २५, ८⁴; ३१, १०; २१¶; –¶ण्यस्य तै १, ६, ७, ३²; मै १, ४, १०; काठ ३२,७; –ण्याः मा १४,३०; १८, १४; ३१, ६‡[b]; का १५, ९, ४; १९, ५, २; ३५, १,६‡[b]; ¶तै १, ६,७, ३; २,४, ६, २; ३, १, ४, २$; ४, ३, ५; $४, ३, १०, २; ७, ५, २; ५, १, ४, ३; २, ५, ५; ९, ५; ४, ९, २; १२, २; ६, १, ८, १; ३, ७, ५; ५, ११, २; ७, २, २, १; ३, ४, १; ¶मै १, ६, ५; $२, ८, ६, ११, ५; ३, २, ३; ९, ७; ४, ३, २²; काठ ७, ८; १२, ७; १३, १२; १७, ५; १८, १०; २०, ३; २८, १०; २९, ८²; ३०, ८; ९²; ३५, १५; क २६, ४¶; २८, १०; ३१, ५¶; ४५, १¶; शौ ५, २१, ४; ६, ५०, ३; ११, २, २४; ७, २१; ८, ८; १२, १, ४९; १९, ६,१४‡[b]; पै ३,३२, ६; ५, २२, ५; १५, १३, ८; १६, १०६, ४; १५५, १; –¶ण्यात् काठ २५, ५; ३०, १०; क ३९, २; ४६,८; –ण्यान् ऋ १०, ९०, ८; ¶तै १, ६, ७, ३; २, ५, ११, २; ५, १, ४, २; २, ९, ५; ६²; ४, ३, २³; ५, ५, २; ६, ६, ४, ५; ७, ३,१४,१$; ¶मै १,४,१०²; ३, १, ५; २, ७; ३, ६; ४, ४, ६; ८, ८²; ¶काठ १९,५; २०, ५; ८; २१, ७; २८,१०; ३२, ७²; ४३,४$; ¶क ३०,३; ३१, ७; १०; ४५,१; पै ९,५,१२(?); –¶ण्यानाम् तै ५,४,३,२; काठ ३७, ४; –¶ण्येन मै १, १०, २०²; ३,३,४; काठ २१,६; ३६, १४; क ३१, २१; –¶ण्येभ्यः काठ २६, २; क ४०, ५; –ण्येषु तै ५, ४,४,३¶; –ण्यैः शौ ३, ३१, ३.

अरण्यानि[c]– -निः ऋ १०, १४६, २; ३; ५; –निम् ऋ १०, १४६, ६; –न्याः शौ १२, २, ५३; –न्याम् ऋ १०,१४६ ४.

?अरण्यानी[d]– -ऽनि ऋ १०, १४६, १²?[e].

अरण्ये(ण्ये-अ)नु√वच्

¶अरण्ये(ण्ये-अ नुवाक्य[f]– -क्यः मै ३, ३, १०⁴; काठ २१, १०³.

१अरणि[g]– -णयः पै १३, ३, ३; –णिभिः ऋ १, १२७,४; १२९, ५; –¶णिभ्याम् मै ३, ६, ९;

a) तात्रभविकः णः प्र. तत्-स्वरश्च (पावा ४,२,१०४)।

b) 'आरण्यान्' इति ऋ (१०, ९०, ८) पाभे.।

c) व्यु.? । १अरण्य-+(√जन् > जनि-> ज्ञि*->) *ग्नि- (=ग्ना- यद्र.) इत्येवम् 'अरण्या (=अरण्येऽधिकृता) निर्माता' इति कृत्वा कस. सासस्व. च। एस्थि. उप. गकारस्य नैप्र. नकारसमापत्तौ *अरण्यग्नि- > यनि. इत्यभिसंधिः [तु. या. (९, ३०) यत्र 'अरण्यपत्नी-' इति शब्दः व्यु. 'ग्ना-' इत्यनेन कमपि मौस्थि. संबन्धं संकेतयेत्; वैतु. सा. ऋ. (१०, १४६, २) नाउ. (?अरण्यानी- इत्यस्य) ह्रस्वाऽऽपत्त्या सिषाधयिषुः सन् मौस्थि. व्यु. व्यत्यासुकः (जनि->*जनी- इति परिणामक्रमो भवति न तु *जनी->जनि- इत्यभिसंधेः)]।

d) ङीष् प्र. तत्स्वरश्च (पावा ४, १, ४५; वैतु. पा ४, १, ४९ आनुगागमपूर्वकम् १अरण्य-(?) इत्यतः प्र. इति)। एस्थि. उप. दीर्घान्तमित्येव नापू. विशेषः। यद्वा मौस्थि. ङीषन्तेन सतैव उप. नापूदि. स्वतन्त्रः कस. द्र.।

e) तु. सस्थ. टि. २अरण्य- > -ण्यानि। यदन्वेकं रू. द्वि३ एकश्च सं१ स्यात् (तु.या. वें. सा.च; वैतु. GW.NW. चोभे अपि रू. सं१ इति, ORN. चोभे अपि द्वि३ इति)।

f) गतिसमासगर्भितः उस., उप. ण्यत् प्र., कृत्-प्रस्व. च (पा ६,२,१३९); वैतु. भा. तैब्रा. (१,७,७,३) गस. अनुवाकु- इत्यतस्तद्धितः यत् प्र. इति [वैतु. अरण्येऽनूच्य- वैप. (२, १२७) यत्रत्यः कृत्यः क्यप् इहापि ण्यतं कृत्यमेवोद्भावयेत्]।

g) व्यु?। √*३अर् > *३अर- (=अग्नि-)+जनि- (=प्रादुर्भाव-) इति कृत्वा बस. पूपप्रस्व., नैप्र. वर्णलोपः शकन्ध्वादित्वञ्च द्र. [तु. *१२अरण- (तेजोहिरण्यवैशिष्ट्यञ्च निर्मन्थनक्रियायोगश्चाप्यत्र श्रौतं लिङ्गम् ऋ १, १२७, ४; १२९, ५; १०, १८४, ३); वैतु. या. (५, १०), तदनु पाउ (२, १०२), ते ते प्रागर्वाचो विगृतश्च <√*१अद् इति कृत्वा संभेदुकत्वाय इव।

-णी ऋ १०, १८४, ३; मै १, ८, ९¶; ¶काठ ८, १०^{2}; २३, ६; २६,३;७; ¶क ७,६^{2}; ४१,५; शौ १०,८,२०; पै १६, १०२, ७; -ण्योः ऋ ३, २९, २; ७, १, १; ¶तै ३, ४, १०, ४-५; †काठ ३४, १९; ३९, १५; †क ४८,१; †कौ १, ७२; ७९; २,७२३; †जै १, ७, १०; ८,७; ३,५९,१५; पै ११,१,३.

?२अरुणी[a]— -णी ऋ ५, ९, ३.

२अ-रणि[b]— -णिम् शौ १, १८, २.

?अरणीयमान[c]— -नः मै ४, ९, ५.

१,२अरण्य-, अरण्यानि- १,२अरण-

१अरति[d]— -तये ऋ ७, ५, १; -†तिः ऋ १, ५९, २; [१२८, ६; (८, १९, १; ३९, ६)]; २, २, २; ४, २; ४, २, १; ६, ३, ५; १२, ३; ६७, ८; १०, ३,१; २; ६; ७; ४५, ७; ६१, २०; मा १२, २४; का १३, २, ७; तै ४, २, २, २; मै २, ७, ९; ४, १४, १५^{2}; काठ १६, ९; कौ २, ८९६; ८९७; जै ४,१३, ९; १०; -†तिम् ऋ १, ५८, ७; [१२८, ८; (५, १, ७; ६, १४, २) ७, १६, १]; २, २,३; ३, १७, ४; ४, १, १; ३८, ४; ६, ७, १; १५, ४; ४९, २; ७, १०, ३; [(१, १२८, ६) ८,१९, १; (३९, ६)]; २१; १०, ४६, ४; मा ७, २४; १५,३२; ३३, ८; का ७, १०, १; १६, ५, १४; ३२, १, ८; तै १, ४,१३, १; ४, ४, ४, ४; ६, ५, २, १; मै १, ३, १५; २, १३,८; ४, १३, ५;१४,३; काठ ४,५;१८, २१; २८, १; ३९, १५; क ३, ५; कौ १, ४५; ६७;१०९; २, ९९; ४९०; १०३७; जै १, ५, १;७, ५; १२, ३; ३, १०, १; ३८, ४;४, २९, ३; -तीन् मै २, ६, १२; काठ १५, ८.

?२अरति[e]— -तौ ऋ ५, २, १.

१अरत्नि[f]— -त्निः तै २, ५, ७, ५¶;

[a]) यनि. सतातः संदेहो भवति । कथमिति । स्वरतश्च संबन्धतश्चाऽनुपपत्तेरिति । तथाहि । स्वरतस्तावत् । नापू.+ङीष् प्र. (पावा ४,१,४५) इति कृत्वाऽन्तोदात्त-प्रसङ्ग इति । अथ संबन्धतः । प्र१ इति कृत्वा हि PW. प्रभृ. 'जनिष्ट' इति क्रिप. अस्य संबन्धमाहुः । तन्नोपपद्येत । अरण्या अग्नेः प्रादुर्भावयितृत्वे सति स्वतस् तात्कालिक्याःक्रियाया योगतः प्रादुर्भवितृत्वाऽभावात् । ननु ण्यर्थे क्रिप. एतदिष्येतेति । नेति । कथमिति । श्रुतिलिङ्गतः सामर्थ्याऽभावात् । दाशतय्यां हि स्वरभावाऽभावाभ्यामाऽऽभावाऽभावाभ्याञ्च चतुर्धा व्यूढस्य सतोऽस्य क्रिप. २० निगमा भवन्ति । तेषु मध्ये १९ निगमेषु ण्यर्थाऽभावे विप्रतिपत्त्यभावात् प्रकृते विंशे निगमेऽपि ण्यर्थो नैव संभाव्येतेत्यर्थात् (यनि. रू. नापू. एव प्र२ इत्येवं प्रतिपद्य क्रिप. तत्परतया वचनव्यत्ययं चिकारयिषन्तं सा. प्रत्यपि ण्यर्थविषये समानं चोद्यं द्र.) इति । अरण्याः कर्तृत्वे प्रतिहते कथं वा. इति । उच्यते । अत्र 'नवो जनिष्ट अरणी' इत्येवं मूलतः सतः पादस्य स्थाने वर्तमानः शोध-सापेक्षः पा. द्र. (एतदनु यं>यः, शिशुं >शिशुर्, नवं>नवो, धर्तारं>धर्ता अरं, अग्निं> अग्निः, स्वध्वरं>स्वध्वरः इति द्वितीयान्तानां प्रथमान्ततया शोधः क्रियेत, 'अरणी' इति च स२ सद् अग्नि-प्रादुर्भावाऽधिकरणतया योज्येत (तु. ऋ ७, ३,९; १०, ३१, १० यत्र यक. 'मात्रोः' इति 'पित्रोः' इति पदे सप्र. आम्बेते, ऋ ८, ७, ५ यत्रत्ये चरमे पादेऽप्येवं 'आतुम्' इति प्र१ सत् कर्तृत्वेन 'भनु…अष्ट' इत्यनेन क्रिप. योज्येत 'रोदसी' इति च स. विषयेऽत्यन्तसंयोग-करणी द्वि. द्र.; वैतु. सा. प्रभृ. 'रोदसी' इति प्र२ इति कृत्वा वाक्यपार्थक्येन कर्तृतया योजुकाः) ।

[b]) तस. नञ्-स्वरः (पा ६,२,२) । उप.<√२रण् यद्र. (वैतु. सा. विकल्पेन<√*१अर् इति) ।

[c]) पा.?, पपा.? (अहुः । अनी । यमानः) । 'अहरहर्णीयमानः' इत्यनुष्टुप्पादतया शोधः द्र. (तु. तैआ ६,५,३; वैतु. BC. 'अहृणीयमानः' इति) ।

[d]) व्यु.? । √*१अर्+अतिच् प्र.इति संप्रदायः[तु.पाउ (४, ६०), ते ते प्रागर्वाञ्चो विवृतोऽर्थवैशिष्ट्ये सत्यप्येनां व्यु. अव्यभिचारुकाः; वैतु. VVS १०४ √*३अर् इत्यतो निष्पादुकः,उ.म.(मा.यस्थ.) नैप्र.=*अलंमति- इति, म. (गपू.) भा.(तैब्रा २,५,४,४) ६अ+(√रम् >) रति- इति कृत्वा बस. अन्तोदात्तः (पा ६, २, १७२) इति] ।

[e]) सा. (तु. यनि.स्थ.) अरमणीयप्रदेशाऽरण्यान्यतराऽभिधानं सत् नापू. सरूपात् प्राति. भिन्नमेतत् यनि. इतीव व्यु. भेदमपश्यन्नप्यभिसंदध्यात् । एवं BW. पा. असाधुरिति कृत्वा 'अ-रत्नि- इति प्राति. शोधतया ध्रियेतेति । न तु पृथक् प्राति. इहाऽपेक्ष्येतेति मतं भवति । नापू. प्राति. एव श्रुतिस्वारस्यस्य सुस्फुटत्वोपगमात् [जना अस्याऽनीकम् (अस्मिन्) अरतौ निहितं सन् न मिनत् (भवत्) पुरः पश्यन्ति (=क्षणमात्रमेव निहितमवतिष्ठते । क्षणेनैव च जनैस्तत् [अस्मिन् न मिनत्=] सर्वत्र संचरमाणं प्रत्यक्षीक्रियते)] ।

[f]) व्यु.? । १अर्- +(√तन् >) *त्नि- इति तस.

—¶त्निना तै ५, २, ५, १; —¶त्निम् तै २, ५, ७, ५; —त्नी मा २०, ८; का २१, ७, ७; मै ३, ११, ८; ४, ६, ३[२]¶; काठ ३८, ४¶; —त्नीन् शौ १९, ५७, ५; पै ३, ३०, ६; —त्नी ऋ १०, १६०, ४; तै २, ५, ७, ५[२]¶; शौ २०, ९६, ४†; —त्न्योः पै १६, १४७, ७. [°त्नि- अष्टन्°, एकत्रिंशद्°, एकविंशति°, एकादशन्°, त्रयस्त्रिंशद्°, त्रयोदशन्°, त्रयोविंशति°, दशन्°, द्वादशन्°, नवन्°, पञ्चन्°, पञ्चदशन्°, पञ्चत्रिंशति°, सप्तन्°, सप्तदशन्°, सप्तविंशति°]

¶अरत्नि-मात्र[a]— -त्रम् मै ३, २, ४; काठ २०, ३; क ३१, ५. (*अरत्निमात्रक- *अरत्निमात्रिका-) नाउ. टि. द्र.

¶अरत्नि-मात्री[b]— -त्री मै ३, १, २; ७; काठ ६, १; क ३, १२; —त्रीम् काठ १९, १; ६; क २९, ८; ३०, ४.

?२अरत्नि[c]— -त्नयः ऋ ८, ८०, ८.

¶अ-रत्निन्[d]— -त्निनः मै ४, ३, ८.

अ-रथ[e]— -†थाः ऋ ५, ३१, ५; ९, ९७, २०; १०, ९९, ४; तै १, ६, १२, ६; मै ४, १२, २; काठ ८, १६; शौ ११, १२, २४$; —थेभ्यः मा १६, २६; का १७, ३, ५; तै ४, ५, ४, १.

अ-रथी[d]— -थीः ऋ ६, ६६, ७.

अ-रध्र[d]— -ध्रम् ऋ ६, ६२, ३; —ध्रस्य ऋ ६, १८, ४.

अ-रपस्[e]— -†पः[f] ऋ [१०, १५, ४; ३७, ११]; मा ८, ५$; १९, ५५; का ८, २, १$; २१, ४, ५; तै २, ६, १२, ३; मै ४, १०, ६; काठ २१, १४; शौ १८, १, ५१; —पाः ऋ २, ३३, ६; ८, १८, ९; १०, १३७, ५; तै ३, २, ८, ४; शौ १, २२, २; ४. १३, ४†; पै १, २८, २.

अर-मणस्- २अर- द्र.

†अरमति[g]— -तिः ऋ [(१, ३५, ८) २, ३८, ४]; ७, १, ६; ३४, २१;

उस. वा (=प्राप्त्यर्थे तनने तात्पर्यम्) इति कृत्वा सासस्व. वा उपप्रस्व. वा द्र. [तेन नैप्र. *अर्त्नि- इत्यत्र पूप. अन्तेऽकारोपजन इत्यभिसंधिः (तु. कर्मन्- >कर्म > पंजा. करम- प्रभृ.); वैतु. पाउ. (४, २) √*१अर्+अत्निच् प्र. इति कृत्वा चिदन्तोदात्त इति, WW १, १५७ <√*८अर् इति]।

[a]) उस. उप. √१मा+कर्मणि त्रः प्र. कृत्-प्रस्व. च (तु. पाउ ४, १६७; पा ६, २, १३९)। पाप्र. उप. तद्धितस्य मात्रचः प्र. सतः मौस्थि. स्वरूपमिति द्र.।

[b]) उप. मात्र->मात्री- इति परिणामस्य तिस्रो विधाः संभवेयुः। यनि. उप. अनाम्नि सति मात्रच् इति प्र. चित्स्वरकरस्तदन्तात् स्त्री. ङीप् (पा ४, १, १५) इति प्रथमा विधा परिचितचरी। √१मा+त्रिः प्र. इति कृत्वा *मात्रि- इत्यस्य भिन्नस्य प्राति. सतः स्त्री. ङीषन्तत्वं स्यात् (पावा ४,१,४५) इति द्वितीया विधा स्यात्। '—मात्र->*-मात्रक->*-मात्रिका->-मात्रिआ->-मात्री-' इति चरमा विधा नैप्र. द्र.(तु. अम्बाली-)। तद् एस्थि. एतासामुपादेयत्वतारतम्ये विमृष्टा धीः प्रमाणम्।

[c]) यनि. सत्रातः संदेहो भवति। अपेक्षाया अदर्शनात्। नन्व् अपा√वृज् इत्यनेन निवारणार्थेन सता कर्मसंबन्धेन युक्ततया श्राव्यमाणं किंचिदशुभमेव स्यादिति कृत्वा यनि. १संख्याकात् सरूपाद् भिन्नार्थं सद् भिन्ननिष्पत्तिकतयाऽभ्युपेयमिति [तु. सा. BW. च ३अ+(√रम्>)*रत्नि- इति कृत्वा तस. इति (तथा सति स्वरतश्चोद्यस्याऽपरिहार्यत्वं तु द्र.)। अतोऽस्मिन् पक्षेऽपि उप. भावे इति कृत्वा बस. एव सुवचः स्यात्]। मा त्वेवं मानि। अपा√वृज् इत्यस्य परतः पृथक्कृतिपूर्वकम् आभरणे वृत्त्युपगमात् [अपाऽऽङोरर्थयोर्विषयविभागेन कस्यचिद् वस्तुतः कुतश्चिदपकरणे कस्मैचिदपरस्मै चाऽऽवर्जन इत्यभिसंधेः (तु. अप√मे>मि, अपा√मे>मि इत्येतयोः शौ ६, ११७, १ इत्यत्र मै १, १० २ इत्यत्र च समानप्रकारको विवेक इहोक्तां दिशं परिपुष्णन्निवाऽऽकूयोगवति मै. स्थ. 'संभर' इति क्रिप. निदर्श्यमानः)]।

[d]) तस. नञ्-स्वरः (पा ६, २, २)। उप. यद्र.।

[e]) बस. अन्तोदात्तः (पा ६, २, १७२)। उप. यद्र.।

[f]) अदन्तं प्राति. इति परमतमनभिमतमिव भवति (तु. भा. K. च; वैतु. सा. उ. म. PW. MW. NW. च)। कथमिति चेत्। उच्यते। उ. म. च स्वपक्षपुष्ट्या उदाहृतस्य यास्कीयवचनस्य तन्मतविनाशकत्वाद् अरपुः इत्यस्य न. द्वि१ सतः क्रिवि. इति कृत्वा वा. सुवचतरत्वाच्च। यच्च सा. (तै.) 'विश्वे' इत्यनेन सामानाधिकरण्यमिच्छन् 'अरपाः' इति प्र३ रू. आह, तदप्यसत्। 'एधते' इत्यैकवचनिक्या क्रियया 'अरपाः' इत्यस्य संबन्धस्य निगदस्पष्टत्वादिति [तु. 'जायते विन्दते' इति सांनिध्येन श्रूयमाणे ऐकवचनिके क्रिप. ('विश्वे' इत्यत्र तै. स्थ. संभाव्यमानो श्लेषः यद्र.)]।

[g]) अरम्→ अरम्→ अर-मति- इत्याकारिका मतिरर्वाचामभियुक्तानामत्र यद् भवति (तु. PW. प्रमृ.), तद् असद् इवाऽऽभाति। पपा. अवग्रहाऽभावात्

८, ३१, १२; १०, ६४, १५; ९२, ४; तै ४, ३, १३, ६; –तिम् ऋ ५, ४३, ६; ५४, ६; ७, ३६, ८; ४२, ३; १०, ९२, ५.

अ-रममाण[a]— -णः ऋ ९, ७२, ३.

?**अरमि(मू-इ)ष्**[b]— -मिषे ऋ ८, ४६, १७.

*१अररि-, *२अररि- नाउ. टि. द्र.

अररिन्द[c]— -न्दानि ऋ १, १३९, १०.

†**अ-ररिवस्**[a]— -रिवान् ऋ १, १४७, ४; –रुषः ऋ [१, १८, ३; ७, ९४, ८]; १५०, २; ३, १८, २; ५, ७७, १; [(१, ३३,१५) ७, १,१३]; ९४,८; ९,२९,५; मा ३,३०; का ३, ३.२२; मै ४, १२,६; काठ ७,२; ३५,१४; क ५, २; ४८, १३; –रुषे ऋ ७, ५६, १९; मै ४, १४, १८.

अररुषी— -षीः शौ १९, १५, २: पै ३, ३५, २.

अररु[d]— -रुः तै १, १, ९, १-३; मै ४, १, १०[२]; काठ १, ९; २५, ४[३]¶; ३१, ८[५]; ¶[३]; क १, ९; ३९, १[३]¶; ४७, ८[५]; ¶[३]; शौ ६, ४६, १[e]; –रुम् ऋ १, १२९, ३; १०, ९९, १०; मा १, २६; का १, ९, ४; मै १, १, १०; ४, १, १०; काठ १, ९; २५, ४; ३१, ८; क १, ९; ३९, १; ४७, ८; –०रो मा १ २६; का १, ९, ४; पै २, ३७, ४.

कामं नञ्-समास इह भवतु, न तु पराभिमतः बस. । रमति- इत्येतत् प्राति. हि निद्-अनिद्-अन्यतर-अति-प्रत्ययान्ततया (तु. पाउ ४, ६५) मनोबन्ध-तद्वद्- अन्यतर-वाचकतया च श्रुत्यन्तरप्रसिद्धं (तु. शौ ६, ७३, २; ३; ७, ७९, २)। अत्र चैतत् प्राति. उप. भवति नञ् च पूप. भवतीत्यत्र बाहृचश्रुत्यन्तरसाधारण्येन विशेषणमात्रतया 'अनर्वन्-' इत्येतेन 'अनेहु-' इत्येतेन च साहचर्येण च श्रूयमाणं (तु. ऋ ८, ३१, १२) ज्ञापकं भवेत्। उत्तरपदाद्युदात्तस्तावत् उसं. (पा ६,२,११६)।

[a]) तस. नञ्-स्वरः (पा ६, २, २)। उप. यद्र.।

[b]) 'अरम् इषे' इति प्रास. पूपप्रस्व. (पा ६, २, २); वैतु. पपा. ARV. च द्वे पदे इति, वें. सा. च तथेति कृत्वा उप. √२इष्>इषे (लटि उपु१) इति पूप. च तत्संबद्धं सत् (१अर->) कर्मणि द्वि१ इति च, PW. प्रभृ. च यनि. प्राति. गस. (=*अरम्+√१इष् इत्यस्य कृद्वृत्तम्) इति च वदन्तः स्वरतः पर्यनुयोज्याः। तथात्वे हि कृत्-प्रस्व.स्यादित्यभिसंधेः। 'महुः' (द्वि३) वः (द्वि३) [अरमिषादिविशेषणयुताय (इन्द्राय= तदीया यूयमिति कृत्वा युष्मत्प्रीत्या तत्प्राप्तये)] 'स्तवामहे' इति पूर्वार्धे वा. द्र. (वैतु. सा. वाक्यद्वयं प्रकुर्वाणः प्रथमे वाक्ये 'महुः' (ष१) इत्यस्य वः (>ष१=तव?) इत्यस्य च समानाधिकरणतां द्वितीये वाक्ये च 'स्तवामहे' इति क्रिप. योगं वदन्, GW. सा. द्वितीयं वाक्यमनुवदन्)। एस्थि. ननु 'स्तवामहे' इत्यत्र निघाताऽभावः किंहेतुक इति। छन्दोहेतुक इति। कथमिति। पादादित्वादिति। न हीति। कथमिति। जागतेन मानेनाऽपादादित्वादिति। सत्यमेतत्। आनुष्टुभं तु मानमत्र द्र.। तेन 'स्तवामहे' इत्येतद् द्वितीयपादस्याऽऽदौ भवतीति (तु. ORN.)।

[c]) व्यु. ?। *१अररि- [=६अ+(√२रा>कर्तरि वा भावे वा) ररि- इति बस.वा (=अदातृक-) तस.वा(=अदत्त-यस्मिन् कल्पेऽन्तोदात्तस्तु दुरुपपदः द्र.)] इति कृत्वा तत्पूर्वः (√१दा>कर्तरि) दु- इति उस. इति दे. (१, १२) यस्थ. सा. च; पूर्वस्मिन्नेव कल्पे पूप. <√*१अर् इति वेति सा.; *२अररि- [=कपाटपर्यायः(व्यु.?)]+(√३दा> कर्तरि)दु- इति कृत्वा उस. इति PW. अनु GW. L ४४१। सर्वथापि त्वेवं पूपप्रस्व. अनुपपन्न इति कृत्वा कोऽपि भूयोविमृश्यस्वरूपः बस. एव शरणीयः।

[d]) व्यु. ?। (√*२अर्+भावे विच् प्र.=)*२अर्-+*१अरु- [=√*२अर्+कर्तरि उन् प्र. उसं. (पाउ १, ९)] इत्येवम् उस. उपप्रस्व. स्यात् (=बाधया बाधमान-) इति प्रथमः कल्पः। यद्वा (√*२अर्+ कर्तरि विच् प्र.=)२अर्-+६अ+र्- (<√२रा) इत्येवं कस. [=अः (बाधमानः) चासाव् अरः (अदाता) च इति कृत्वा निन्दाऽर्थे उल् प्र. तद्धितः उसं. (पा ५, ३, ७४) लित्वाच्च स्व. तदवस्थ इति द्वितीयः कल्पः। अथाऽपि वा *२अर्- इत्यस्यैवाऽतिशयितेऽर्थेऽभ्यासः स्यात्, नापूदि. प्र. स्व. चेति तृतीयः कल्पः। अपि वाऽऽद्युदात्तः क्वाचित्कः पाभे. (तु. पाण्डु. शौ. यस्थ.) ज्ञापकः स्याद् यथा पुराकाले प्रवृत्तिमान् सन्नपि सामासिकः स्वरः कालेनेहाऽऽख्याताऽभ्यस्तविधया (पा ६, १, १८९) आद्युदात्ततया पर्यणंसीदिति। स्याद्वा द्वितीये कल्प एव पक्षे उन् प्र. तद्धितः उसं.(पा ५, ३,७४)। एस्थि. √*२अर् इत्येतदर्थप्राधान्येन व्यु. द्र. इत्यभिसंधिः [तु. GW. शत्रुपर्यायवाचिना अरि- इत्येतेन पक्षे संजिगमयिषुः; वैतु.पाउ. (४,८४) √*१अर्+अरुः प्र. इति, PW. प्रभृ. ६अ+(√२रा>)रु- (स्वरः?) इति तस.इति (तथा सत्युत्तरादि-स्वर उपपत्तिसाकाङ्क्षः द्र.)]

[e]) आद्युदात्तोऽपि पाभे. (तु. पाण्डु. मुपा. च टि.च)।

√*अरर्ण् २अर्णव- टि. द्र.

¶अ-रशन[a]- -नम् काठ २६, ६; क ४१, ४; -नान् मै ३, ९, ४.

अ-रश्मन्[a]- -श्मानः ऋ ९, ९७,२०.

अ-रस,सा[a]- ०स शौ ६, १३८, ३; -०स शौ ४, ६, ६; पै १, ६८, ४; ४, १७, ४; ५, ८, ५; -सः शौ ४, ६, ६; ५, १६, १-१०; २२, २; पै १, ६८, ४; ३, १६, ५; ५, ८, ५; ८, २, ६; ४, १-११; -सम् ऋ १, १९१, १६^{2}; शौ ४, ६, १; ६^{2}; ७,२^{2}; ५, ४, ९; ८, ६; १३, ८; १०; ११; ६, २९, ३; १००, ३; १३८, ३; ७, ५८, ३; ७; १०, ४, ३; ४; ११, १२, १७; १९, ३४, ३; पै १, ४४, ४; ४८, ४; ६८, ४; ९३, ४; १११, ३; २, १, १^{2}; २, १; ५; ३, ९, १^{2}-६^{2}; ७; ४, १७, ३[b]; ४; ७; १९, ४; ५; ७; ५, ८, ५^{2}; ८; ७, १८, ७; ८, २, ९-११; ७, १-४; ११; ९, १०, ५-८; १२^{3}; ११, १२; ११, ३, ३; १०; १६, १५, २-४; -सस्य शौ ४, ६, ६; ७, ५८, ५; पै १, ४८, १; ५, ८, ५; -सा शौ १०, ४, ८; पै १६, १५, ८; -साः शौ २, ३१, ३; ४, १८, १; ९, २, १०; १९, ३४, ३; पै २, १५, ३; ५, २४, १; ७, ८, ५; ११, ३, ३; १५, १९, ३; १६, ७६, ९; -०साः शौ ५, १३, ७; -सान् शौ २, २७, १-६; १९, ३४, २; १०; ३५,५; पै २,१६,१; ८,२,७; ७, ७; ११,३,२; ४,५; ७,३; -सासः शौ १०,४,९; पै १६, १५,९.

अरस-तम- -मम् शौ ५, १३, ९; पै ७, १, ५; ८, २, ८.

अरस-तर,रा- -राः शौ ७, ८०,१; पै १, २१, १.

?अरसावधी[c] पै ३, १६, ४.

*?अराज- अराजिन्- टि. द्र.

अ-राजन्- -जानः पै १, ९२, २.

¶अ-राजन्य[d]- -न्यः मै १, ५,८.

अराजिन्[e]- -जिनः ऋ ८, ७, २३.

*अराटकि- नाउ. टि. द्र.

अराटकी[f]- -की शौ ४, ३७, ६; पै १३, ४, १०; ११.

¶अराड[g]- -डः मै २, ५, ९.

अराड्य[h]- -ड्यौ तै ५, ६, २१, १.

*अराढ- अराड- टि. द्र.

*अराढकी- अराटकी- टि. द्र.

अराण- सम्°

अ-राति[i],*ती[j]- -तयः ऋ १,२९,४; ४३, ८; २, २३,५; ९; ३५,६;

---

[a]) बस. अन्तोदात्तः (पा ६, २, १७२)। उप. यद्र.।

[b]) 'स्ववारसम्'(मूको.)>'स्व् अवारसम्'(मुपा.?)।अत्र 'तव। अरसम्'इति द्विपदःशोधःद्र.(तु.टि.नपात्->-पात्)।

[c]) 'अरसः। अवधीत्' इति शोधः द्र.।

[d]) तस. नञ्-स्वरः (पा ६, २, २)। उप. यद्र.।

[e]) व्यु.?। √*२अर् > २अर्- +आजिन्-[=आ √अज्+ताच्छीलिकः इनिः प्र. (तु.पा ३,२,१५६) इति उस. उपप्रस्व. [पा ६, २, १३९ (=प्रतिबन्धकान् विद्रावयितृ-)]; वैतु. वें. w. GW. MW. च पर्वत-विषयतया ६अ+(√राज्>)*१राजिन्- इति तस. इति (तथा सत्यन्तोदात्त उपपत्तिसाकाङ्क्षः सन् कथमपि पा ६, २, १५५ उउ. उसं. स्यात्); सा. मरुद्विषय-तया ६अ+*२राजिन् (=राजन्- +मत्वर्थे तद्धितः इनिः प्र.) इति तस. इति वा, ?*अराज- (=६अ+राजन्- इति बस.)+तद्धितः इनिः प्र. इति बस. इति वेति; पपा. अप्यवग्रहाऽभावो नञ्-पूर्वत्वस्य संकेतः स्यात्]।

[f]) मूको. दीर्घाऽऽदिरपि पा. द्र.। व्यु.?। √*६अर् [मौस्थि. <√*२हर्(=√*२हृ)<√*शर्(=√*शृ) <>√*कर् (=√*कृ)] >*५अर्- [=शृङ्ग-; तु. ३हरिण-; WW (१, ४०३उ)]+१अर्ध- (=प्रकर्षः <√ऋध्) इति षतस. सासस्व. इति कृत्वा *१अरार्ध- इत्यस्मिन् प्राति. उपपदे सति [√*कृ+डिः प्र. उसं. (पाउ ४, १३९)=] *कि- इति उप. योगे *अरार्ध-कि->[स्त्री. ङीष् (पावा ४, १, ४५)]-की- इति त्रिप्रस्थानस्य प्राति. मौस्थि. अभ्युपेयमानस्य सतः नैप्र. *अरार्धकी->*अराढ(>ड>*ट)की- इति परिणामः अनुसंधेयः (तु. सह श्रूयमाणं शृङ्गपदप्रधानं वि.; नाउ. ?सनि. प्राति. च, वर्धकि- प्राति. च लोके)।

[g]) व्यु.?। (√*६अर्>) *५अर्- +१अर्ध- (तु. नापू. टि.) इति कृत्वा बस. पूपप्रस्व. (पा ६, २, १) द्र. (=शृङ्गप्रकर्षवत्)। स्वरूपतस्तु नैप्र. *१अरार्ध->*अराढ-> यनि. इति सुलभः क्रमः।

[h]) व्यु.?। नापू. स्वार्थे यत् प्र. (पा ५, ३, १०३) यद्वा *३अर्- +१अर्ध- इति षतस. सतस्तत्रसाधवीयः यत् प्र. (पा ४,४,९८)। उभयथाऽपि तित्स्वरः (पा ६, १, १८५)। दीर्घादि प्राति. अपि यद्र.।

[i]) द्विप्रकृतीनां ना.स्थानं द्र.। तद् यथा। यत्र भावपरोऽर्थस्तत्र ६अ+(√१रा>)*१राति- (=प्राप्तिप्रतिबन्ध-) इति। यत्र च तद्विशिष्टपरं सद् वा. वि. भवति, तत्र उप. कर्तरि क्तिजन्तः *२राति- इति विशेषः द्र.। उभयत्राऽपि तस. नञ्-स्वरः (पा ६, २,२)।

[j]) तु. टि. इहैव '-तिम्' (पै ५,२६,३-६)।

३८, ९; ५, २, ६; [६, ४८, १६; ५९, ८]; ७, ८३, ३; ५; ८, ९, १; ७१, ४; ९, ७९, १; १०, ५७, १; ८५, ३२; १३३, ३; १७४, २; मा १, ७^{2}; १४; १६; १९; २९^{4}; का १, ३, ३^{2}; ५, १; ६; ७, १; ८, ३; १०, १^{4}; तै १, १, २, १; ४, १; ५, १; २; ६, १; ७, १; ८, १; १०, १; २, ५, १; ३, १, १; ६, १, ८, ३; २, १०, १; †कौ १, ५५५; २, ११५३; †जै १, ५७, २; ४, १, ६; शौ १, २९, २†; ५, २३, २; ६, १२९, १–३; ११, १०, २१; १३, १, ५९†; १४, २, ११†; १९, ५०, ३; †२०, ७४, ४; ९५, ४; १३९, १; पै १, ११, २; ७, २, २; ९; ७, ८; १४, ४, १३; १६, ८७, १; –तये मा १, ११; का १, ३, ७; मै १, १, ५; ४, १, ५^{2}; शौ ५, ७, १; ३; पै ७, ९, ४; १९, ३; ४; –तिः ऋ २, ७, २; ८, ४८, ३; १०, ३४, १४; खि ४, ५, १४; तै ३, २, ५, ४†; मै १, १, २; ४; ६; ७^{1}; ८; ११; २, १६; ३, १०, १; ४, १, ७; काठ १, २; ४; ५^{3}; ६–८; १०; ३, ६; ३१, ४^{3}; ५; ६; क १, ५^{3}; ६; ४७, ४^{3}; ५; शौ २, ७, ४; ६, १२४, ३; १२, ३, १७. पै ८, ३, ४; १३, ३, १४; –तिम् ऋ ४, ४, ४; १०, ६३, १२; मा १३, १२†; २७, ६; का १४, १, १२†; २९, १, ६; तै १, २, १४, २†; ८, १०, २; ४, १, ७, ३; मै १, १, ११; २, ११; १४; ४, ३^{2}; ५, १^{a}; २, ७, १५†; १६; काठ १, १०; २, १२; ३, ३; ५, ४; १६, १५†; १६; ३१, १४; क १, १०; २, ६; १०; २५, ६†; ‡[b]कौ १, ५४०; २, ३६९; ‡[b]जै १, ५५, ७; ३, ३०, १२; शौ १, १८, १^{2}; २, १०, ७; ३, १, १; २, १; १५, १; ५, ७, ३; ६; ८, २, १२; १२, २, ३; ४५; १९, ३१, ११; पै १, ६९, २; ८६, २; ३, ५, १; ६, १; ४, ८, १–१३; १८, ५; ५, २६, ३–६^{c}; ९; ७, ९, ४; ८; १०, ५, ११; १६, ४, २; २५, ७; –*तियम्[d] पै ५, २६, ४; ६; ८; –तीः ऋ १, ११६, २१; ३, १८, १; २४, १; ४, [२६, ७; २७, २]; [५०, ११; (७, ६४, ५; ६५, ५; ९७, ७)]; ५, ५३, १४; ६, ४, ५^{e}; १६, २७^{2}; ४४, ९; ७, १, ७; ९७, ९; ८, ११, ३; ३९, २^{1}; ९, ९६, १५; ९७, १०; खि ३, १६, ३^{f}; ४, ५, ५; १३; मा ५, २६; ६, १; ९, ३७; १०, १; १२, ९९; १३, २६; का ५, ७, १; ६, १, १; ११, १, ३; २, १; १४, २, १२; तै १, ३, १, २; २, २; ६, १; ६, १, १; ८, ११, १; ४, १, ४, ४; २, ८, १; ९, २; ५, १, ५, ९; मै १, २, १; ५, ३; ६, २; २, ६, ८; ३, ६, ३¶; ४, १४, ६‡[g]; १७; काठ २, १; १५, ६; ३९, १; क १, १३; जै ४, २५, १†; शौ १, २, २; १०, ५, ३६; १३, १, २०; १६, ९, १; पै ३, ३३, ६; ५; ६, ८?[h]; ७, १५, ४; १२, ६, ८; १४, १, ९; १६, १३२, १; –तीनाम् खि १, ५, ५; –*तीम्[e] पै ५, २६, ७; ९; –ते शौ ५, ७, ८; –०ते शौ ५, ७, १; २; ७; १४, २, १९; पै ७, ९, १–३; ५; –†तेः

[a]) 'आरातिम्' इति केषांचिद् मूको. पा. ।

[b]) '-तीः' इति ऋ (९, ९७, १०) पाभे. ।

[c]) प्रकृते सूक्ते प्रथमे मन्त्रे पूर्वोत्तरविरहितस्य 'रा?' इत्यस्य पूर्तिकरं द्वितीये च मन्त्रे 'अरात्याः' इति रू.; ४थे, ६ठे, ८मे च मन्त्रेषु मूको.'रातीयम्'(=*अरातियम्) इति रू.; ९मे च मन्त्रे मूको.'रात्रीम्' (=अरातीम्) इति रू. च *अराती-(>तु. खि १, ५,५ '-तीनाम्') इत्यस्य दीर्घान्तस्य (पावा ४, १, ४५) सद्भावप्रामाण्ये संकेतः द्र. । एस्थि. १मे मन्त्रे 'रा'=*अरात्याः, २ये मन्त्रे 'रात्यात्' =*अरात्याः, ४थे, ६ठे च मन्त्रयोः 'अरातिम्'=*अरातियम्, ७मे मन्त्रे 'अरातीन्'=*अरातीम्, ८मे मन्त्रे 'अरातीन्'=*अरातियम्, ९मे च मन्त्रे 'अरातिम्' =*अरातीम् इत्येवं शोध-परम्परा द्र. (अनयैव दिशाऽन्येष्वपि बहुषु स्थ. मूको. अनुसंधानतो दीर्घान्तस्य प्राति. सद्भावोऽङ्गीकार्येतेति संभाव्येत) ।

[d]) तु. नापूटि. ।

[e]) प्र१ छन्दोऽनुरुद्धं दीर्घत्वम् (तु. सा. =अरातिरिति, L ३७६; वैतु.सा. द्वि३ इत्येवमपि मृषा विकल्पुकः) । यद्वा *अरातिर्-[=१अ+*रा-तिर्-(=√२रा+भावे वा कर्तरि वा+तिर्-(<√तॄ) इति तस.) इत्यस्य प्र१ द्र. (तु. *अमतिर्-)] ।

[f]) मुपा. स्वरश्लेषः द्र. ।

[g]) विशिष्ट इह ऋ (७, ८२, १) पाभे. ।

[h]) नकारान्तः मुपा. सु-शोधः द्र. । अन्त्यनकारहीनः मूको. पा. विसर्जनीयेन पूर्येत, न तु नकारेण । पुंसि प्रयोगस्य श्रुत्यप्रसिद्धत्वात् ।

ऋ८,७१,१; कौ १,६; जै १,१, ६; -त्या शौ ३, ३१, १; -त्याः ऋ ९, ७९, ३[२]; शौ १०, ३,७; १३, ८, २; -त्याः पै ५, २६, १[a]; २[a]; १६,६३,७; -त्यै तै १, १, ४, २; काठ १, ४; ३१, ३; क १, ४; ४७, ३; शौ ५, ७,१०. [°ति- अन्°]

अराति-दक्षि[b]- -क्षिम् खि १, ५, ११.

अराति-दूषण[c]- -णः शौ १९, ३४, ४; पै ११, ३, ४.

अराति-दूषि[d]- -षिः शौ २, ४, ६.

अराति-हु[e]- -हम् शौ १९, ३५, २; पै ११, ४, २.

अराति-हन्- -हनम् काठ ३९, ५.

अरातिघ्नी- -घ्नीः काठ ३९, १.

√अरातियु[f], अरातियात् शौ ४, ३६, १.

*अ-रातिर्- *अरातिर्-वन्- *?अ-राती- अराती-वन्- टि. द्र.

√अरातीयु[f], अरातीयति तै १, ३, २, १; ६, ३, १[g]; ३,५,८, १; मै १,२,१०; ३,८,८¶; काठ २, ५; ९; ११; १२; ३, ३; ७, ६; २५, ९; क २, ५; ५, ५¶; ४०, २; अरातीयन्ति खि २, ८, ३; मै ४, ३, १[३]; ८,२¶; काठ २८, ४¶; क ४४, ४¶; अरातीयात् मा ११,८०; का १२, ७, १५; तै ४, १, १०, ३; मै २, ७, ७; ३, १, ९; काठ १६, ७; १९, १०; क ३०, ८; पै १, ४२, ४.

अरातीयत्[h]- -यतः[i] ऋ १, ९९, १; मा १२, ५; का १३, १, ६; तै १, ६, १, १; ५, २, ४, २, १, १; ९, २; मै १, २, १०; २, ७, ८; काठ १६, ८; क २, ५; -यन् काठ ३१, १४; -¶यन्तम् तै ३, १, ४, ४; मै ३, १, ३.

*अरातीया- अरातीया-वन्- अराती-वन्- टि. द्र.

अरातीयु[j]- -योः शौ १०, ६, १; पै १६, ४२, १.

†अराती-वन्[k]- -वा ऋ १, १४७, ४[l]; २, २३, ७; ८, ६२, ११; ९, ११४, ४; तै ७, ४, १५, १; काठ ४४, ४.

?अराद्विदुरश्वसहनुः[l] पै ५, २, ५.

अ-राद्धि[m]- -द्धयै मा ३०, ९; का ३४, २, १.

†अ-राधस्[n]- -धसः ऋ ५, ६१, ६; ८, ६४, २; १०, ३२, २; ६०, ६; कौ २, ७०५; जै ४, ७, १०; शौ $१२, १०, १४; ११, ४; २०, ९३, २; -धसम् ऋ १, ८४, ८; ९, १०१, १३; कौ १, ५५३; २, ६९३; ७३६; जै १, ५६, ९; ३, १२, ८; ५६, २०; ४, २६, १; शौ $५, ११, ७; ८; २०, ६३, ५; $पै ८, १,७; ८; १६, १४६, १०.

---

[a]) तु. टि. -तिम् (पै ५, २६, ३-६)।

[b]) षतस. सासस्व. (पा ६, १, २२३)। मुपा. व्यर्थमाद्यन्तोभयस्वरः सन् सु-शोधः द्र.।

[c]) उस.उप.√दुष्>दूषि+कर्तरि ल्युः प्र. कृत्-प्रस्व. च (पा ६, २, १३९)।

[d]) उस. इजन्त-कृत्-प्रस्व. (पा६,१,१९७;२,१३९)।

[e]) सस्व. एपू. द्र.। उप.√हन्+डः प्र.(पा३,२,४९)।

[f]) क्यजन्तः नाधा.। दीर्घत्वभावाऽभावौ यस्था. द्र.।

[g]) आत्मन इच्छायां क्यचं ब्रुवाणः भा. चिन्त्यः। अरातेरात्मन इच्छाया विषयत्वाऽयोग्यत्वात्।

[h]) शतृशपोर्निघाते धास्व. (पा ६, १,१८६;१६२)।

[i]) विभक्तिरुदात्ता भवति (पा ६, १, १७३)।

[j]) ताच्छीलिकः उः प्र. तत्-स्वरश्च (पा ३,२,१७०)।

[k]) व्यु.?। *अराती- इति दीर्घान्त उपपदे √वन्+कर्तरि क्विप् प्र. (पा ३,२,७६) इति कृत्वा उस. उपप्रस्व. (पा ६, २, १३९) इति प्रथमः कल्पः। √अरातीयु> *अरातीया- (पा ३, ३, १०२) इत्युपपदे पूर्ववत् उस. कृते सति नैप्र. *अरातीया-वन्->यनि. इत्यन्तोदात्तप्रयोजिततत्पूर्वलोपात्मकः परिणाम इति द्वितीयः कल्पः। अथ पाप्र. √अरातीयु+वन् प्र. उसं. (पा ३,२,७५)। ततोऽकारयकारयोर्लोपः (यक्र. पा ६, ४, १४८; १, ६६) इति वा। *अरातीया+वन् प्र. तद्धितः उसं. (पावा ५, २, १०९) इति कृत्वा भत्वे उसं. (पा १, ४, २०) पूर्ववद् अवर्णलोपे यलोप इति वा। *अरातिर्+वन्- (गपू.) प्र. इति वेत्येवं कल्पपञ्चतयं समूढं द्र.। तत्राऽपि द्वितीये कल्प आस्थाविशेषश्चेति दिक् [तु. अमती-वन्-; वैतु. पपा. PW. प्रभृ. च अराति-वन्- इत्यवग्रहमुखा भवन्तो मध्ये दीर्घं नोपपादुकाः; भा. तै. (७, ४, १५, १) सा. ऋ (१, १४७, ४) चोत्तरांऽशं वनिप् प्र. इति वचनतः पित्-स्वरतः प्रसज्यमानलक्ष्यविघातं प्रति पर्यनुयोज्यावित्यपरो विशेषः]।

[l]) 'अर्धे विषिते ससन्तु' इति शौ. (४,१,६) पाभे.। प्रकृते कूटे पा. 'अराद्' 'अविदूरः' 'सह्-नुः' इति पिपठिष्यते।

[m]) तस. नञ्-स्वरः (पा ६, २,२)। उप. यद्र.।

[n]) बस. अन्तोदात्तः (पा ६, २, १७२)। उप. यद्र.।

१अ-राय^a- -यासः ऋ ८, ६१, ११.
२अराय^b- -०य पै २, ६७, २; -यः पै २, ६७, १; ६, १४, ७; ८; -यम् शौ २, २५, ३; पै ४, १३, ४; ६; ७, ११, ६; -याः शौ १२, १, ५०; -यान् शौ ८, ६, ४-६; १२; ११, ६, १६; १६, ६, ७; पै १५, १४, ९; १६, ७९, ४-६; ८०, ३; ८१, २; ५; -येभ्यः शौ ८, २, २०; पै ५, ३४, ५^c; १६, ४, १०.
अरायी^d- -०यि ऋ १०, १५५, १;२; -र्य्यः शौ १, २८,४; २, १४,३; ४, १७,५; १८, ७; ८; ७, २३, १; पै २, ४, ५; ५, २३, ७; २४, ७; ८; -य्यम् ऋ १०, १५५, २.
अराय-क्षयण^e- -णम् शौ २,१८,३.
अराय-चातन^e- -नम् शौ २,१८,३.
?√*अराय्^f
अराय्य^g- -य्यम् खि ५, १०, २.
***अरार्ध**- अराटकी-, अराड- टि. द्र.
अराल^h- -लाः खि ५, १७, १.
†अरावन्^i- -रावा ऋ ७, ५६, १५; ६८, ७; ८, २८, ४; ९, २१, ५; १०, ३७, १२; -राव्णः ऋ १, ३६, [१५; (७, १, १३)];

^a) तस. नञ्-स्वरः (पा ६, २, २)। उप. *राय्- (=√२रा+कर्तरि णः प्र. युक् च), वैतु. या. (६,२५) प्रभृ. बस. इति कृत्वा उप. रै-पर्यायीकुर्वाणा घञन्तमिव प्रतिपादुकाः सन्तः प्रसज्यमानाऽन्तोदात्ताः (पा ६, २, १७२) चिन्त्याः।

^b) व्यु.?। रक्षोऽसृक्पाव-गर्भाद-जिघत्सुत्वादिहिंसा-प्रधानविशेषणसहश्रुतिभिः (तु. यनि. स्थ.) लिङ्गितं भवति, यथेह √*६अर् > *५अर्- +(√इ+भावे घञ् प्र.=) *आय्- इति कृत्वा बस. पूपप्रस्व. (पा ६, २, १) ='अराऽऽय-' इति [वैतु. या. (६, ३०) प्रभृ. तस. इति कृत्वा नञ्-पूर्वत्वे सति √२रा इत्यत एव निष्पादुकाः सन्तः स्वरतश्चिन्त्याः]।

^c) '-यभ्यः' इति मुपा. शोधाऽर्हः।

^d) रक्षोजातिविशेषीयत्वाद् योपधत्वे सत्यपि ङीष् प्र. उसं. (पा ४,१,६३)। यनि. रू. आमन्त्रिताद्युदात्तः द्र.। [वैतु. सा. (शौ १,२८,४) स्त्री. पुंयोगीयम् (पा ४, १, ४८) प्र. प्रस्तावुकः]।

^e) कास. ल्युडन्त-कृत्-प्रस्व. (पा ६,१,१९३;२,१३९)।

^f) √*७अर् [मौरिथ. <√*ह (घ, ग, ख, क, श, क्ष, स्क)र् <√*अस्कृ खनने] > *६अर्- (अस्य गृहरक्षित्रोरर्थे शरण- इत्येतत्-साजात्यमित्यभिसंधिः) >यनि. नाउ. व्यु. औपयिकः क्यजन्तः नाधा. रक्षितृभावे द्र.।

^g) भावे यः प्र. कृत्येषु उसं. (पा ३,१,९५ उउ.) प्र. स्वरश्च [तु. मूको.√*मृ>मराय- इति शौ. (२०,१२७, ८), शांश्रौ (१२, १७, २) कुलाय- (=मौरिथ. साजात्यभाक् यद्र.) इति च पामे.]।

^h) व्यु.?। √*८अर् (तु. WW १, १५७)। यद्वा √*४अर् [तु. WR. (शौ २०, १३४, १) ?'आ-सताः' इति पठन्ती]+आकः प्र. [वैतु. आलच् प्र. इति भो. इति पाउना. (तथा सति स्वरस्तु नोपपद्येतेति दिक्)] प्र.स्वरश्च। यत्तु *अरालाच्,ञ्च्->-लाक् इतीव गपू.शौ. (पाएडु.) अश्रावि, तन्नेष्टम्। नाउउ. मन्त्रेषु प्रागादीनाम् अधरागन्तानां चतुर्णामेव क्रिवि. सतां पदानामावृत्तिदर्शनाद् न प्रकृतं पदं तत्सजातीयमित्यस्य विषयस्य सुवचत्वाच्च नाउउ. मन्त्राणां वा. दि. एव च प्रपु३ सता क्विप.कर्तृसंबन्धेन युक्तस्य सतः प्र३ कस्यचिन्नान्न एवाऽऽकाङ्क्षितत्वाच्च।

^i) व्यु.?। (√*२ वा ६ वा अर्+भावे अप् प्र.=)*अर- (>स्वार्थे *अरक->नैप्र.) *अरा- +*वन्- (=√वन्+भावे क्विप् प्र.) ='अरे (प्रतिबन्धे वा हानौ वा) वन् (मनः) यस्य (पाप्र. वन् प्र. तद्धितः उसं. (पावा ५, २, १०९) इति बस. पूपप्रस्व. (वैतु. पपा. अनवगृह्णन् नञ् पूप. इतीव विज्ञापुकः)। PW. प्रभृ. तु ६अ +*रावन्- (<√२रा) इति तस. इति संवादुकाः। यत्तु ऋ ७,६८,७ इत्यत्र यनि. भिन्नं सदपरं सरूपं प्राति. इति कृत्वा भिन्नायाः व्यु. विषयः [तु. सा. (<√*१अर् इत्यभिसंधाय) 'अरणवानभिगन्ता' इति; PW. =२अर्-वत्- (=रथ-) इति (तथा च सति स्वरस्तु दुरुपपदः द्र.)] इति पराऽभिप्रायो भवति, तदनिष्टम्। यनि. प्राति. प्राकरणिकाऽर्थतः सुसंगतत्वात् कल्पनान्तरस्याऽन्यथा-सिद्धेः ['यदा भुज्युं तस्याऽऽत्मीयत्वेनाऽनुभूयमानाः सखायोऽपि पापवृत्तयो भूत्वा मध्येसमुद्रं जहुः, तदा किल कश्चिदपर एव नितान्तमसंबद्धः (=१अरणः) शत्रुबुद्धिर्वाऽपि सन्नश्विनोः संभक्तत्वाऽभिसंबन्धेन मनोमद्रिम्रा नेदीय इव प्रेरितो भूत्वा तं निस्तारयामास' इति श्रुतिस्वरस इत्यभिसंधेः (वैतु. वें. सा. च भुज्युरेव 'अरावा' इति व्यशेषीति कृत्वा 'पर्षत्' इति क्विप. प्रपु१ सदपि मपु२ भावयित्वा व्याचक्षाणौ; PW. प्रभृ. च दैवताभिसंबन्धेन परस्याऽप्यात्मीयभावस्य महिमानमपश्यन्तः गपू. व्यु. चाऽर्थांश्च वितथं प्रतर्कुकाः)।

१६[a]; ८,६०,१०[a]; ९,[१३,९; ६३,५; (३९,५)]; ६१, २५; कौ १,५१०; २,५४५;५६३;८९५; जै १, ५२, १४; ३, ४३, १; ४४,९; ४, १४, २; -राव्णे ऋ ७,३१,५; शौ २०, १८, ५.

१अरि[b]- -रयः खि ४, ५, १; -रये ऋ ६,१३,५; -ं|रिः ऋ १, ४, ६;९,१०;१५०,१; ७, ६४, ३; ८, २, १४; ५१, ९; ७२, १६; ९, ७९, ३; १०, २८, १; ३९, ५; खि ३, ३, ९; ५, ११, १; मा ३३, ८२; का ३२, ६, १३; कौ १, ९७; २, ९५९; जै १, ११,१; ४, १९,१; शौ २०,६८, ६; ७१, १६;१२७, ११; -रिम् ऋ २,८,२;५,४८,५;-ं|र्यः ऋ १,७०,१;७१,३; ७३,५;११८, ९; १६९, ६; १८४, १[c]; १८५, ९; २,१२, ४[d]; ५; ३,४३, २[c]; ४,२,१८[c]; १६, १९; २०, ३[e]; २९, १; ३८,२; ४८, १;[५०, ११; ७, ६४, ५; ६५, ५; ९७, ९]; ५, २, १२; ३३, २; ६; ३४, ९; ५४, १२; ६, १४, ३; [१५, ३; (१६, ३३); १०, ११५, ५]; १६, २७^{2}; २०, १; २४, ५[c]; २५, ७; ३६, ५[c]; ४५, ३३; [४८, १६; ५९, ८]; ७, ८, १; २१, ९; ३४, १८; ४८, ३^{2}; ५६, २२; ६०, ११; ६८, २; ८३, ५; ९२, ४; ८, १, ४; २१, १६[c]; २४, २२[c]; ३४, १०[f]; ३९, २; ४८, ८; ६०, १२; ६५, ९[c]; ६६, १२; ९४, ३; ९, २३, ३; [६१, ११; १०, १११, १]; ७९, [१; १०, १३३, ३]; १०, २०, ४; २७, ८^{2}; ४२, १; ५९, ३; ७६, २; ८६, १[c]; ११६, ६[c]; १४८, ३; मा १५, ३०[g]; २६, १८[g];

[a]) सतोबृहत्यां विषमयोर्जागतयोः पादयोरवसाने लगौ स्यातां (तु. तृतीये पादे) इति कृत्वा 'अुरावणः' इत्येवमत्र मूलतः पा. संभाव्येत [येनाऽक्षरद्वयेनोनेऽत्र पादेऽक्षरमप्येकं सुपूरं स्याच्छन्दश्च सुपठमित्यभिसंधिः (तु. L ५२५)]।

[b]) √*अर्+इः प्र. उसं. (पाउ ४,१४०)। तत्स्वरः। ननु स्वामि-स्तोत्राद्यर्थपरं प्राति. अन्यच् शत्रुपरं चाऽन्यदिति प्रागर्वागभिमतं विवेकं [तु. या. (५, ७) प्रभृ.] आदाय पृथगङ्किते द्वे प्राति. किमिति न निर्दिश्येयातामिति। व्यु. च वृत्ते च विशेषाऽभावाच्छब्दतोऽभेदप्रतिपत्तेरिति। ननु शत्रुपरस्य प्राति. ६अु+*रि- (<√२रा भावे) बस. इति कृत्वा प्रकाराऽन्तरेण व्यु. इष्यतां (वैतु. या. गपू.) तेन च प्राति. भिन्ने निर्दिश्येयातामिति। नेति। कथमिति। उक्ताया व्यु. अन्यथासिद्धत्वादिति। कुत इति। गतितत्प्रतिबन्धप्रभृत्यनेकाऽर्थवाचकत्वेनोपगतस्य सतः √*अर् (तु. यस्था. टि.) इत्यस्यैव तत्तदर्थवाचकस्य सतः अरि- इत्यस्य मूलतयाऽभ्युपेयत्वादिति। अथ तत्र तत्र विषयविभागे विदुषां वैमत्यादपि भिन्ने प्राति. न निर्दिश्येयातामिति। कथमिति। उच्यते। तद् यथा। ऋ १,४,६ इत्यत्र शत्रु-पर इति सा.। न तथेति PW. प्रभृ.। ऋ १, ७३, ५ इत्यत्र शत्र्वर्थ इति सा. PW. च। न तथेति GW.। ऋ १, ११८, ९ इत्यत्र शत्र्वर्थ इति सा. PW. च। न तथेति NW.। ऋ १, १८४, १ इत्यत्र शत्र्वर्थ इति PW.। न तथेति सा. GW. च। एवमन्येष्वपि भूरिसंख्याकेषु स्थ. प्रतिपत्तिभेदो भवति। अथाऽद्याऽवधि प्रसिद्धिं प्राप्तवतो विषयविभागस्याऽपर्याप्तत्वादपि द्वे एव भिन्ने प्राति. निर्दिश्येयातामिति नोचितम्। तथाहि। मा ६, ३६ इत्यत्र प्रजाऽर्थः साक्षाच्छ्रौतप्रमाणोपबृंहितो भवति (तु. माशब्रा. ३, ९, ४, २१)। ऋ ९, ७९, ३ इत्यत्र वृक- इत्यस्य साहचर्याद् हर्यर्थः संभाव्येत। एवमनुसंधानभूयस्त्व-निबन्धना विशिष्टतराऽर्थभूयस्त्व-प्रसिद्धिः संभवेदिति किमु वक्तव्यम्। ननु तत्तत् स्थ. सम्यगनुसंधाय तत्तदर्थविषयविभागमनुपतन्ति कामं तानि तानि भिन्नभिन्नानि प्राति. निर्दिश्येरन्निति। सत्यम्। एवमेव कर्त्तव्यं न त्विहेति। तत् कुत्रेति। वैश. इति। कुत इति। अर्थविवेकाऽधीनविषयविभागाऽनुपातिनो निर्देशविभागस्य तत्रैव प्राप्ताऽवसरतरत्वाच्चाऽनुसंधेयसाधनसामग्रीसमृद्धिजस्य पर्याप्ततरस्य विभागप्रकारस्य संभवाच्चेति। अथ किमिति २अु-रि- इतीहाऽपि पृथग् निर्दिश्येतेति। स्वरतो भेदात् व्यु. भेदस्य शब्दस्वाभाव्य-प्राप्तत्वादिति। अत्र यत्र यत्र 'अर्युः' इति शब्दरूपं १अरि- इत्यस्य द्वि३ वा पं१ वा ष१ वा सत् १अर्यु- इत्यस्य प्र१ इतीवाऽन्येषां मिथ्या प्रतीतं भवति तत्र तत्र यस्थ. टि. समकेतीति दिक् (तु. टि. इहैव 'अरे' इति)।

[c]) १अर्यु- इत्यस्य रू. इति सा. तद् विमृश्यम्।

[d]) १अर्यु- इत्यस्य रू. इति PW. तच्चिन्त्यम्।

[e]) यत्तु '१अर्यु->अर्ये' (स१)='इन्द्रे' इतीव PVS. (१७२ टि.१) इत्यत्रोक्तं भवति। तच्चिन्त्यम्। 'स्वुया' इति पदेन तस्य गतार्थत्वात्।

[f]) 'अर्ये' इति सं१ इति पठन् सा. चिन्त्यः।

[g]) उ. म. द्विपूटि. द्वि. मन्वानौ चिन्त्यौ।

का १६,५,११; तै २,६,११,४; ४,४,४,४; मै २, १३,७; ४, १४, १५; काठ २, १५; ८, १७; १७, १८; कौ १, ७०; ५५५; २, २४; ११५३; ३, १, ८; जै १, ७, ८; ५७, २; २, ५, ५; ३, ३, ३; ४, १, ६; १०, १०; शौ ६, ६३, ४; १८, ३, २३; २०, ३४, ४; ५; ६६, १; ८५, ४; ८९, १; ९५, ४, १२६, ३; पै १३, ७, ४; ५. [°रि- ?अंह°, ?अज्ञ°, अद्ध°, कव°, भिन्न°, मृग°, सु>स्व्°]

भरी[a]- -रीः मा ६, ३६; का ६, ८,७; मै[b] १, ३,४; ४, ५, ७; काठ[b] ३, १०; क २,१७; -र्यः[c] कौ १,३२७; जै १, ३४, ५.

भरे[d] मा २३,५५;५६; का २५, १०,३; ४; मै ३, १, ४; पै ५, ३४, ६.

अरि-क्लव[e]- -वेभ्यः पै१६, १०४,२.

अरि-गूर्त[f]- -र्तः ऋ १, १८६,३.

अरि-धायस्[g]- -यसः ऋ १,१२६,५.

अरि-य्यमन्- अर्यमन्- टि. द्र.

अरि-ष्टुत[h]- -तः ऋ ८, १, २२.

२अ-रि[i]- -रिः शौ ७, ९३,१[2]; १३, १,२९.

अ-रिक्त[j]- -क्तः काठ ४०,५; -¶क्ताः तै ६, ४, ९, ५; काठ २७, ५; क ४२,५; -¶क्तानि तै ६, ४, ९, ५[2]; -क्ताय तै ७, ३, २०, १; काठ ४३, १०.

¶अ-रिक्तत्व[j]- -त्वाय मै ४, ६, २.

?अरित[k]- -तः पै ४, १४, ६.

अरितृ-, अरित्र- √*अर् द्र.

अ-रिप्र,प्रा[l]- -प्रम् ऋ ७, ४७, १; १०, ७१, १; -०प्रा ऋ ८,८, ९; -प्राः ऋ ७, ९०, ४; १०, १२०, ९; शौ १०, ५, २३; १६, १, १०; पै ५, २, ६; ६, १, ९†; १६, १३०,२; -प्रे‡[m] शौ ५, २, ९; २०, १०७,१२.

*अरिर्य ?३अर्य- टि. द्र.

अ-रिषण्य[n]- -ण्या ऋ २, ३९,४.

†अ-रिषण्यत्[j]- -ण्यन् ऋ १, ६३, ५; २, ३७, ३; ६, २४, ९; २५, २; मै ४, १४, १२.

अ-रिष्ट,ष्टा[j]- -०ष्ट° शौ १९, ७, ३; -०ष्ट शौ ८, २, २४; -ष्टः ऋ [१, ४१, २; (°१, ५२, ४; ६७, ३;) ८, २७, १६; १०, ६३, १३]; ५, १८, ३; ३१, १; १०,१६६, २; मा १०,२१; का ११, ७, १; तै ३, २,८,४; शौ ४, ५, ७; ७, ५५, ५; ८, २, ८; १०, ३, १०; पै १, ६१, ४; ९६, ४; २, ८७, ५; ४, ६, ७; १३, ३, ११†; १५, १२, २†; १६, ३, ९; ५, ४; ६३, १०; -ष्टम् ऋ २, ३४, ७; मा २, १३; का २,३, ११; काठ ३४, १९; पै ४, ४०, २; -ष्टा मा ११, ६९; ३७, २०; का १२,७,४; ३७,३,६; तै ४, १, ९, २; ५, ५, ९, २; मै २, ७, ७; काठ १६, ७; १९,१०;

[a]) स्त्री.ङीष् [पावा ४,१,४५(तु.माशब्रा.३,९,४,२१)]।

[b]) 'अरिः' इति पा. (वैतु. मै. १मे स्थ. मूको. 'अरीः' इत्यपि पा.)। एस्थि. अपि मै. काठ. च रू. स्त्रीत्वपरत्वं शाखान्तरसामान्येन सुस्थितं द्र. ।

[c]) तरुषी-> '-षीः' इत्येतत्-सामानाधिकरण्यात् यनि. द्र. (वैतु. सा. 'अरीन्' इति व्याख्यानात् '१अरि-' इत्यस्य पुं. द्वि३ एतदिति प्रतिपन्नः संश्चिन्त्यः) ।

[d]) मौस्थि. प्रजाऽर्थस्य सतः १अरि- इत्यस्य सं१ संभाव्येत [वैतु. WW.(१,८९) शब्दाऽर्थकाद् √*अला (तु. पंजा. अलाअ-<आलाप-) इत्यतो निष्पादुकः] ।

[e]) बस. पूपप्रस्व. [='कर्तनगुणविशिष्टक्लवविशिष्ट-'] तु. अलि-क्लव- इति शौ (११, २,२) पाभे. ।

[f]) तस. [=अरिरिव वा अरिरिति वा अरि (=समृद्धं पुष्कलं यथा स्यात्तथेति कृत्वा क्रिवि. सत् न. द्वि१ [तु. PW. प्रमृ., WW १,६९; NW.]) वा गूर्त-]। थाथीयः स्वरः [वैतु. सा. सतस. इति; B.JAOS ४५, १६५ च तृतस. इति वदन्तौ स्वरतश्चिन्त्यौ (तु. पा ६, २, २; ४८; विश्व-गूर्त- इति प्राति. च)] ।

[g]) बस. पूपप्रस्व.(='समृद्धधायोविशिष्ट-')। उप. भावे धायस्- यद्र. [वैतु. सा. उप. कर्मणीति कृत्वा तृतस. इति, GW. च उप. कर्तरीति कृत्वा उस. इति च वदन्तौ स्वरतश्चिन्त्यौ (सा. उप. गुणवचनत्वे सति पूप. कृतत्व-स्येष्टत्वादस्य विशेषणद्वयस्यापि प्रकृते चाभावात् GW. च कृद्-उपप्रस्व. प्राप्तत्वात् पूपप्रस्व. अनुपपत्तेरित्यभिसंधिः)]।

[h]) सस्व. द्विपू. दि. द्र. (तु. WW. गपू., PW., MW.; वैतु. सा. प्रभृ. तृतस. इति वदन्तः पूर्ववद्बोध्याः) ।

[i]) तस. नञ्-स्वरः (पा ६, २, २)। उप. √ऋ+ कर्तरि इक् प्र. उसं. [पावा ३,३,१०८; यद्वा पाउ ४, १४२ (=अनृजुः सन् परान् परिपन्थुकः)] ।

[j]) तस. नञ्-स्वरः (पा ६, २, २) । उप. यद्र. ।

[k]) कूटं भवति । तु. सस्थ. टि. √षि>सित- ।

[l]) बस. अन्तोदात्तः (पा ६, २, १७२)। उप. यद्र.।

[m]) '-प्राः' इति बाह्वृचः (१०, १२०, ९) पाभे. ।

[n]) उप.√रिषण्य+कर्तरि अच् प्र.। शेषं त्रिपूटि. द्र.।

[o]) संबुद्धेरनपेक्षातः अरिष्टम् इति मूपा. संभाव्यते (तु. WI.)। 'अरिष्ट-मूलम्' इतीव सा. पिपठिषन्

क ३०, ८; पै ११, १, ७; –ष्टाः ऋ २, २७, २; ७; १६; ५, ४२, ८; ६, १९, ४; ७, ४३, ५; १०, १२८, ३; तै ४, ७, १४, २†; ५, ७, ९, १; काठ ४०, १०†; शौ ५, ३, ५†; १०, ५, २३; पै १, १०६, २; ३, २६, ६; ५, ४, ५†; १५, ३; १६, ७; ६, ८, ८; १६, १००, ३; १३०, ३; –†ष्टान् ऋ ७, ४०, ४; ९७, ४; काठ १७, १८; –ष्टानि शौ १९, ६०, २; –ष्टाभिः ऋ ६, ५४, ७; –ष्टाम् ऋ १०, ८५, २४; काठ २, ३; क १, १५; –ष्टासः शौ ७, ५२, ७; १९, ४७, २; २०, ८९, १०‡[a]; पै ६, २०, २; –ष्टे का २, ६, २; पै ८, ७, ३; –¶ष्टेन तै १, ६, ११, २[२]; मै ४, ५, ५; ६, ८; काठ २६, १०; क ४१, ८; –†ष्टेभिः ऋ १, ११२, २५; ८, २७, ४; मा ३४, ३०; का ३३, १, २४; –†ष्टैः ऋ ६, ६९, १; तै ३, २, ११, २; मै ४, १२, ५; काठ १२, १४.

अरिष्ट-गातु[b]— -तुः ऋ ५, ४४, ३.

अरिष्ट-गु[c]— -गुः शौ १०, ३, १०; पै १६, ६३, १०.

अरिष्ट-ग्राम[b]— -माः ऋ १,१६६,६.

†अरिष्ट-ताति[d]— -तये ऋ ⌊१०,६०, ८-१०⌋; ९७,७; मा १२, ८१; का १३, ६, ७; तै ४, २, ६, ४; मै २, ७, १३; काठ १६, १३; क २५, ४; $शौ ३, ५, ५; ५, ३०, १२; ६, १९, २; ८०, २; ८, २, ६; ५, २०; ७, ६; २७; १९, ३८, ३; $पै १, ३१, ३; ३, १३, ५; ५, १७, ८†; ७, ५, ११; ८, ३, ९; ९, १४, २; १५, १८, ८; २१, ६; १६, ३, ६; १४, ६†; २८, ९; -तिभिः ऋ १०, १३७, ४; शौ ४, १३, ५; पै ५, १८, २.

अरिष्ट-नेमि[b]— -मिः ऋ १,८९, ६; मा १५, १८; २५, १९†; का १६, ४, ७; २७, ११, ६†; तै ४, ४, ३, २; मै २,८, १०; ४, ९, २७†; काठ १७, ९; ३५, १†; क २६, ८; कौ २, १२२५†; –†मिम् ऋ १,१८०, १०; १०, १७८, १; खि २, ४, १; कौ १, ३३२; जै १, ३५, १; शौ ७, ९०,१; –॰मे ऋ ३, ५३, १७; काठ ४०, ३.

अरिष्ट-पशु— -शुः पै १, ९७, ४.

अरिष्ट-भर्मन्[b]— -॰र्मन् ऋ ८, १८, ४.

अरिष्ट-रथ[b]— -थः ऋ १०, ६, ३.

अरिष्ट-वीर,रा[b]— -राः ऋ १,११४, ३, काठ ४०,११†; शौ ३,१२, १; पै ३, २०, १; –राम् पै ७, ६, ५.

अरिष्टा(ष्ट-अ)सु[b]— -सु शौ १४,२, ७२.

अ-रिष्टि[e]— -ष्टिम् ऋ २, २१, ६; –ष्टये मा २, ३[२]; ३०, १३; का २, १, ३; ४[२]; ३४, २, ५; ¶तै ७, ४. ११, ३; ५, १, ४; काठ ३३, ३¶; ३५, १०[२]; क ४८, १२[२].

अ-रिष्यत्[e]— -ष्यन् मै १, २, ९[२]; –ष्यन्तः ऋ ⌊२, ८,६; ८, २५, ११; (९,३५,३)⌋;४,५७,३; ८, २५,१२; मै ४,११,१†; शौ २, ४,१; १९,५०, ३; २०, १४३, ८†; पै २,११,१; १४,४,१३; –ष्यन्तम् ऋ १०, ६३, १४.

अ-रीळ्ह(ढ)[f]— -ळ्हम् ऋ ४, १८, १०.

१अरु[g]— -रुम् पै १,९४,४. [°रु-पाक°]

*२अरु[h]- अरणि-,अरुणी-,अरुष-टि.द्र.

?अ-रुक्म[i]— -क्मम् पै १४, ४, ८.

अ-रुग्ण[e]— -ग्णम् ऋ ६, ३९, २; पै १, ९४, ३[j].

अ-रुच्[k]— -रुचः ऋ ६, ३९, ४.

अ-रुज्— -रुक् पै ६, ९, १०; –रुजा पै ११, २, ८.

अरुण,णा[l]— -॰ण मै ४,१४,९[m]; –णः ऋ १, १०५,१८; १३०,९; ९, ४०, २; १०, ३०, २; ५५, ६; मा १६,६; १७, ६०†; २४,३;

(तु. पाण्डु.) चिन्त्यः। छन्दोदोष-प्रसङ्गात्।

[a]) विशिष्ट इह बाल्कृचः (१०, ४२, १०) पाभे.।

[b]) बस. पूपप्रस्व. (पा ६, २, १)। उप. यद्र.।

[c]) सस्व. कृते नापूटि. द्र.। उप.<गो- यद्र.।

[d]) भावे तातिल् प्र. लित्-स्वरश्च (पा ४, ४, १४४; ६,१,१९३)।

[e]) तस. नञ्-स्वरः (पा ६, २, २)। उप. यद्र.।

[f]) सस्व. कृते नापूटि. द्र.। उप. √रिह्+क्तः प्र.।

[g]) व्यु.?। √*२अर् इत्यतः संभाव्येत (='प्रतिबन्धकः)। 'बिले' इत्यस्य स्थाने 'बिलम्' इति च पृथक् पदमिति कृत्वा मुपा. सु-शोधः द्र.।

[h]) संप. न वि. (वैतु. WW १, १५९ वि. इति)।

[i]) संस्कारान्तरसापेक्षः मुपा. भवति।

[j]) मुपा. णत्वाऽभावश्चिन्त्यः।

[k]) बस. अन्तोदात्तः (पा ६,२,१७२)। उप. यद्र.।

[l]) √*३अर्+उनच् प्र. [वैतु. पाउ. (३, ६०) <√*१अर् इति; तु. टि. अरणि-]। चित्स्वरः।

[m]) 'असुर' इति ऋ. (२, २८, ७) पाभे.।

२९, ५८; का १७, १, ६; १८, ५, ११†; २६, १, ५; ३१, ६, १; तै २, १, ६, ३¶; ४, ५, १, २; ६, ३, ४‡[a]; ५, ५, २२, १; ¶६, १, ९, २; ४, ५, १; ¶मै १, ४,१०[b]; ५, ९; २, ५, ९[२]; ९, २$; १०, ५‡[a]; ३, ६, ४; ६; ७, ४; ८, ६; १०, ५; १३, ४$; ४, १४, १४$; काठ १३, ४; १७,११; १८, ३‡[a]; २१, ८; २६, १०; ३२, ७; ३७, ७; ४८, १; क २७, १; २८, ३‡[a]; ४१, ८¶; †कौ २, २७५; ११३३; †जै ३,२३,७; शौ ५, २२, ३; ११, ७, १२; पै १, ४५, २; १३, १, ४; १४, २, ९; १६, १५४, २; –णम् ऋ १, ७३, ७; ७, ९८, १; ८, १०१, ६; ९, ४५, ३; ७८, ४; १०, १४४, ५; तै २, १, ६, २¶; काठ १३, ४¶; शौ १२, १, ५२; १३, २, ३६; ८, ६; २०, ८७, १†; –¶णया तै ६, १, ६,७; –णस्य ऋ १०, ९४, ३; –णा ऋ १, १२४, ३; मै ३, ७, ४¶; ४, २, ४; १४¶; –णाः ऋ १, ९२, २; तै ५, ६, १५, १; मै ३, १३, २०; ४, २, ११; काठ ४९, ५; कौ २, ११०६†; शौ १०, २, ११; ११, १२, ७; पै १६, ६०, ३; –णान् ऋ १, ९२, १५; मा २४, ११; का २६, ३,१; कौ २,१०८३†; –णानाम् ऋ १, १२४, ११; –णानि ऋ १०, १६८, १; पै १, १०७, १; –†णाम् ऋ ५, ६३, ६; मै ४, १४, १२; –णाय ऋ ९, ११, ४; मा १६, ३९; का १७, ६, ३; तै ४, ५, ८, १; ७, ३, १८, १; मै २, ९, ७; काठ १७, १५; ४३, ८; क २७, ५; कौ २, ७९४†; शौ ६, २०, ३; पै १३, १, २; –णासः ऋ ६, ६४, ३; –णेभिः ऋ १,८८, २; ११३, १४; २, ३४, १३; ५, ८०, ३; –णेषु काठ ४०,४; –णैः ऋ २, १, ६; ३४, १२; तै १, ३, १४, १†; शौ ११, १२, २. [ण- त्रि>ण्य्°]

¶आरुणि[c]- -णयः काठ १३,१२; –णिः काठ ७, ६; ९; क ५,५; –णिम् काठ ७, ६;८; क ५,५.

¶आरुणि-विद्[d]- -विदः मै ३, ६, ४.

?अरुणी[e]- -णीभिः मै २, १२, ३; ३, ४, ४; –णीषु ऋ १, ६४, ७.

¶अरुण-पिशङ्ग[f]- -ङ्गः तै ६, ६, ११, ६.

†अरुण-प्सु[g]- -प्सवः ऋ १, ४९, १; ८, ७,७; –प्सुः ऋ ८, ५, १; ७३, १६; कौ १, २१९; जै १,२३,६; –प्सुम् ऋ ५,८०,१.

अरुण-बभ्रु[h]- -भ्रुः मा २४, २; का २६, १, ३; तै ५, ६, ११, १; मै ३,१३, ३; काठ ४९,१.

अरुण-युज्[d]- -युग्भिः ऋ ६, ६५, २.

अरुण-ललाम,मा[g]- -माः तै ५, ६, १२, १; २०, १; काठ ४९, २; १०.

अरुणा(ण-अ)श्व[g]- -श्वाः ऋ ५, ५७, ४.

अरुणै(ण-ए)त[i]- -ताः तै ५, ६, १८, १; काठ ४९, ८; –ताय तै ७, ३,१७, १; काठ ४३, ७.

अरुणि[j]- -णयः ऋ १०, ९५, ६.

---

a) 'अरुषः' इति ऋ. (पा ५, ४७, ३) पाभे.।

b) यनि. काठ. स्थ. 'आह्वारुणः' इत्यत्र 'आरुणः' इत्येवं दीर्घाऽऽदितया द्वितीयं पदं विसंदधानः SIM. विसंस्कार इत्युपेक्ष्यः।

c) अपत्यार्थे इञ् प्र. (पा ४, १, ९५)।

d) उस. क्विबन्त-कृत्-प्रस्व. (पा ६, २, १३९)।

e) यनि. सत्तातः संदिह्येत। मै. पा. प्रतियोगित्वेन 'अरुणी-' इत्यस्य शाखान्तरे श्रुतेश्चं (तु. मा १२,७४)। ऋ. स्थ. अपि 'युवारुणीषु' इत्यत्र (मूलतः='युवारुणीषु' इति संभाव्य) 'युत् आ अरुणीषु' इति त्रिपदविभागस्य सुप्रस्तावाच्च [तु. ऋ ५, ५८, ७; वैतु. पपा. (युत् आरुणीषु' इति), GW. ? ('युवा अरुणीषु' इति)]। यस्थि. व्यु.? यनि. तद्धिते अञि प्र. कृते सति स्त्री. ङीप् इत्येवं वा 'आ अरुणी-' इति प्रास. पूपप्रस्व. इत्येवं वेत्येतयोर्विकल्पयोर्मध्ये विनिगमनाया दुःशकत्वादिति दिक्।

f) तस. पूपप्रस्व. प्राप्ते 'पिशङ्ग-' इत्येतदपि पर्युदस्यतया उसं. (पा ६, २, ३)। तेन सासस्व. द्र. (पा ६, १, २२३)।

g) बस. पूपप्रस्व. (पा ६, २, १)। उप. यद्र.।

h) तस. पूपप्रस्व. (पा ६, २, ३)। उप. यद्र.।

i) 'वर्णः' (पा ६, २, ३) इत्यत्र एत- इत्यस्य पर्युदासात् सासस्व. (पा ६, १, २२३)।

j) पाप्र.व्यु.अरुण- इत्यस्य साजात्ये सति प्र. एव विशेषः स्यादिति सुवचम्। तद् यथा। तत्र अकारान्तः प्र. इह त्विकारान्तः उनिच् प्र. उसं. (पाउ ३, ६०) इति, तद्वच्च चित्-स्वरः। नैप्र. तूभयत्र तस. इति कृत्वा (√*३अर्>)*२अरु- (तापः, तद्विशिष्टविशेषो वा) इति पूप. द्र.। (√अन्<>√*गन्>) *ग्नु- इति अरुण-

१अरुणी[a]— -†णीः ऋ १, ११२, १९; १२१, ३; ४, १, १६[b]; २, १६; १४, ३[c]; मा १९,६९; का २१, ४, १९; तै २, ६,१२, ४; काठ २२,६¶; क ३४,१¶; कौ ३, ३, ५; जै २, १, ७: शौ १८, ३, २१; —†णी ाम् ऋ १०, १५, ७; मा १९, ६३; का २१, ४, १३, शौ १८, ३, ४३; —णीषु ऋ १०, ६१, ४; —ण्यः ऋ १, १४०, १३.

*¶२अरु-णी- नापू. टि. द्र.

¶३अरु*णी[d]— -णीः तै ५, ६, ४,१; —णीभिः मा १२, ७४; का १३, ५, १३; तै ५, ६, ४, १; काठ २२, ५.

?*अरुण्ड[e]-

*अ-रुत[f]-

अरुत-हनु[g]— -नुः ऋ १०,१०५,७.

*अ-रुन्धत्[h]-

अरुन्धती[i]— -०ति काठ ३७, १०^{2}¶; शौ ४,१२,१; ५,५,५; ९; ६,५९,१; पै २, २०,५; ६, ४, ४; ९; १०; ८, ७, ९; १५, १५, १; ७; १६, २–९; १७, १–७; —ती खि ३, १७^{2}, ५; ४, ७, १, ५; ६; ७^{2}, ४; ९; १०; काठ ३७, १०^{2}¶; शौ ६, ५९, २; पै १, ८५, ३; २,२०, ५; ९, ११, १०; १५, १५, ४; ८; ९; —तीम् शौ ८, ७, ६; पै ८, ७, १०; १६, ३, ६; १२, ६; —त्यः पै १५, १६,१. [°ती- वसिष्ठ°]

अरुश[j]-

अरुश-हन्[k]— -हा ऋ १०,११६,४.

१†अरु*ष[l]— -षः ऋ ३, १५,३; २९, ६; ४, ५८, ७: ५, १, ५; ४७, ३; ५६,७; ६, ३, ६^{2}; ४८,६^{2};

इत्यत्र *ग्नि- इति चेह उप. इति (तु.टि. अरण्यानि-)। यत्तु PW. प्रभृ.अरुण- >अरुणी-(=नाउ.)> -णयः(प्र३) इति प्रतिपद्यमानाः यनि. पार्थक्यं नैवाऽनुजानीरन्, तन्नो- चितम्। अरुण- इत्यस्मादननुदात्तान्तात् सतः स्त्री. ङीषः प्र. (पा ४, १,४०) असंभवात्। नाउ. प्रादुर्भावोऽपि यनि. प्रकृत एव समभ्रायीत्येवं सुवचत्वात्। अथाऽपि ङ्यन्तस्य प्राति. पूर्वसवर्णैकादेशवद्वा यणादेशवद्वा रू. अजादौ सुपि प्रसिध्येद् न तु पराभिमतं सदप्यपुष्टं गुणाऽऽदेशवत् रू. इत्यपरा दिक्।

[a]) ङीष् प्र. (पावा ४, १, ४५) तत्स्वरश्च।

[b]) प्र१ भवति। तत् कथं सोरलोप इति। छान्दस इति सा. [=वेदे सर्वविधिविकल्प इत्यभिसंधिः (तु. L३७६)]। स्याद्वेह प्रकृतात् यनि. भिन्नं सदपरं *२अरु-णी- इति प्राति. द्र. [=*२अरु- +(√नी>) *नी-(= 'अरुं सूर्यमग्निं वा तत्पूर्ववर्तिनी सती नयति') इति कृत्वा उस. उपप्रस्व.]। अथवा 'अरुणी ई: (<*ई- यद्र.)' इति पदद्वयं द्र. (= 'इयमेवाऽरुणी')। अथवा 'अरुणी- ई:' इत्येकं समस्तं पदं द्र. (यत्र उप. *ई- इति मौस्थि. सना. सद् अवधारणाऽर्थे निपातायमानं (तु. हिं. ही) सामासिकं वृत्तमनुधावति [यथा 'चित्' (मौस्थि.=*चित्-) इति नि. इत्यभिसंधिः ('चित्' इत्यत्र निघातः बस. प्रयोजित इति कृत्वा यस्था. उप- पाद्यमानः द्र.)]। एस्थि. प्रकृते सुप्सुपीयः स. सासस्व. च। यदपीह सा. प्रभृ. 'अरुणवर्णा' इति वर्णवचनाद् 'अरुण-' इत्यतः ङीषः प्र. (पा ४, १,४०) आगममभि- संदधीरन्, तद् यथा न सत् तथा प्रतिपादितपूर्वमिति नेह पुनरुपात्तमिति दिक् (तु. टि. अरुणि-)।

[c]) द्वि३ भवति [=(उषाः) 'अरुणीः (=रश्मिगवीः) आवहन्ती ज्योतिषाऽऽगात्' इति वा. द्र. (वैतु. सा. स्वरूपतः प्र३ सदर्थतः प्र१ इति वदन् (नापू. टि. संकेतितचरीं स्वीयां सुलोपाऽभावपरां दिशमपि विस्मा- रुकश्चाऽऽवहनक्रियाया निगदसिद्धं कर्म परित्याजितः सँस्तदर्थमभ्याहारमुखेन वा. पूरुकश्च); L३३६ प्र१ (तु. नापू.टि.) इति चेत्यावहनस्य कर्मणो विषये पर्यनुयोज्यः)]।

[d]) *२अरु- +(√नी भावे=) *२नी- इति बस. पूपप्रस्व. (भिन्नं स. उपजीव्य स्वरभेदवत्-समानार्थसरूप- प्रवृत्तिर्वक्तृविवक्षाऽधीनेति किमु वक्तव्यम्)।

[e]) 'उरुण्ड-' (शौ ८, ६, १५) इत्यस्य स्थाने सा. यनि. पठति। तत् यस्था. द्र.।

[f]) तस. नञ्-स्वरः (पा ६,२,२)। उप. २रुत- यद्र.।

[g]) बस. पूपप्रस्व. (पा ६, २, १)। उप. यद्र.।

[h]) सस्व. एपूटि. द्र.। उप. यद्र.।

[i]) आक्रोशभिन्नेऽप्यर्थे 'संज्ञायाम्' (पा ६, २, १५९) इति नञः परस्याऽन्तोदात्तत्वम् उसं.।

[j]) नाउ. व्यु. औपयिकं प्राति. द्र.। व्यु.? १अरु- +शः प्र. (पा ५, २,१००) स्यात् [=शत्रुः (तु. सा.); वैतु. PW. प्रभृ. =नाउ. इति]।

[k]) उस. क्विबन्त- कृत्-प्रस्व. (पा ६, २, १३९)।

[l]) व्यु.?। *२अरु- +(√सन्+डः प्र.=)*स- > *ष- इति उस. कृत्-प्रस्व. (='लालिमविशिष्टदीप्तिभाज्-')। पाप्र. अनु तु√*३अर्+उषच् प्र. उसं. (पाउ ४,७५)। चित्स्वरः [तु. सा. (ऋ १, ११४, ५) 'आरोचमान-' इति पर्यायं प्रयुञ्जानोऽपि तत्त्वमपर्यालोचुकः, WW १, १५९ (वैतु. टि. *२अरु-); वैतु. सा. (ऋ १, ६, १)

७, ३, ३; ९, ८, ६; २५, ५; ६१, २१; ७१, ७; ७२, १; [(९, ७,४; ६२, २३); ७४,१]; ८२, १; १११, १; १०, १, ६; २०, ९; ४३, ९; मा १७,९५; का १९, १, ८; तै ४, १, ३, ४; ४,४,४‡[a]; मै २, ७,३; ९$; काठ १६, ३; ९$; ४०, ७; कौ १,४६३;५६२;२,१६७; ५३३; ५७१; ६६६; ९४०; जै १, ४८, ९; ५७, ७; ३, १६, ३; ४१, ९; ४६, ६; ५५, ७; ४, १, १; शौ २०, १७, ९; पै ८, १३, ७; -षम् ऋ १, ६, १; ३६, ९; ११४,५; ३, १, ४; ४, १५, ६; ५, ४३, १२; ६, ४९, २; ७, ९७, ६; ८, ६९, १६; ९, ८९, ३; १०, ४५, ७; ८९, ९; मा ११, ३७; १२, २४; १३, ४३$; २३, ५; ३८, १७; का १२, ३, १०; १३, २, ७; १४, ४, ६$; २५, ३, १; ३८, ४, १; तै ४, १, ३, ४; २, २, २; १०, २$; ७, ४, २०, १; मै २, ७, ३; १७$; ३, १२, १८; १६, ३; ४, ९,३; १४, ४; काठ १६, ३; १७$; १७, १८; ३७,९$; ४४, ९; कौ २, ८१८; जै ३, ५७, ८; ४, १९, ९; शौ २०, २६, ४; ४७, १०; ६९, ९; ९२, १३; -षस्य ऋ १, ८५, ५; ३, ७, ५; ३१, ३; [५,१२, २; ६]; ६, ८,१; ४९, ३; १०, ९२, २; कौ ३, ३, ८; जै २, २, ३; -षा ऋ १, ९४, १०; २, १०, २; ४, २, ३; ६, २७, ७; ७, १६, २; मा १५, ३३; का १६, ५, १५; कौ २, १००; जै ३, १०, २; पै १२, १, १०; -षाः ऋ १, ११८, ५; ५, ७३, ५; ७,४२,२; $पै ६,१८, ३; ९, ६, १०; -षाय ऋ ७, ७१, १; -षासः ऋ १, १४६, २; ४, ६, ९; ४३, ६; ५, ५९, ५; ७, १६, ३; ७५, ६; ९७, ६; ८, ३४, १७; तै ४, ४, ४, ५; काठ १७, १८; ३९, १५; शौ ३, ३, २$; पै २,७४,२$; -षेण ऋ २,२, ८[b]; -षेभिः ऋ १, १४१, ८; खि ५, ७, ४, १८; -षैः ऋ ३, ३१,२१.

*१अरुषी- नाउ. टि. द्र.

†?२अरुषी[c]- -०षि ऋ [१,३०, २१; (४, ५२, २)]; -षी ऋ ३, ५५,११; ४,५२,२;८,६८,१८; कौ २, १०७६; -षीः ऋ १, [९४,१२; ५,५६,६]; ७२,१०; ९२,१;२[२]; ४,५६,६;८,६९,५; १०, ५,५; ८, ३; कौ २,८४०; ११०५; ११०६[२]; शौ २०,२२, ५; ९२, २; -षीणाम् ऋ ८, ५५, ३; खि ३, ७, ३; -षीभिः ऋ ९, १११, २; कौ २, ९४२; जै ४, १, ३; -षीम् ऋ १, ७१, १. [°षी- त्रि>क्य्°]

†अरुषु-स्तूप[d]- -पः ऋ ३, २९, ३; मा ३४, १४; का ३३, १, ८.

२अरु-*ष-, अरु-*षी- एपू. टि. द्र.

अरुस्[e]- -रुः खि ४, ७, १, ३; शौ ५, ५, ४; पै ६, ४, ३[f].

६अ+(√१रुष् हिंसायां+कर्तरि कः प्र. इत्यभिप्रायतः=) १रुषु- इति, (ऋ १, ३६, ९) ६अ+(√२रुष् रोषे+ भावे कः प्र.=)२रुषु- इति च कृत्वा बस. अन्तोदात्तः (पा ६, २, १७२); म. (मा १७, ९५) ६अ+ (√२रुष्+कर्तरि कः प्र.=) ३रुषु- इति कृत्वा तस. इति वदन् स्वरतोऽनादरार्हः] ।

[a]) 'अरुषा' इति ऋ (७, १६, २) पाभे. ।

[b]) 'उषेण'(<√१उष् दाहे>१उषु-) इतीव शोधपरः PW. चिन्त्यः । जागतस्य पादस्य त्रुटिप्रसङ्गाच्च १उषु- इत्यस्य यनि. दूर-सानाभ्याऽभ्युपगमात् (तु. टि. यस्था.) मिथ्याशङ्किताऽसंबद्धाऽर्थस्य नितान्तनिवृत्तेरप्रसङ्गाच्चेति दिक् ।

[c]) स्वरतः प्राति. स्वरूपं संदिग्धं भवति । यनि. हि स्त्री. ङीष् प्र. (पा ४,१,४०) प्राप्नुयात् । ततश्चान्तोदात्तः प्रसज्येत । तद् ङीन् प्र. उसं. (पा ४, १, ७३) येन निरस्वरः (पा ६, १, १९७) प्रवर्तेत । अथवा २अरु-ष- इति (अवयवतः १अरु-षु- इत्यनेन सामान्ये सति बस. इति कृत्वा) पूपप्रस्व. अपरं प्राति. स्यात् ततश्च स्त्री. ङीप् उसं. (पा ४, १, ३०) । अथापि वा बस. सति अरु-षी- इतीकारान्तं प्राति. स्यात् । तत्र च पूप. विषये १अरु-षु-इत्यनेन अभेदे सति (√सन्+भावे ङीः प्र. उसं. ="सी>) "षी- इति उप. स्यात् पूपप्रस्व. च [१अरु-षु- इत्यस्मात् स्त्री. निष्पन्नस्य सतः *१अरुषी- इत्यस्य च संभाव्यमानायां निवृत्तौ यनि. पदभिन्नार्थवाचकस्य सतः प्रवृत्तिसंलाभो बीजमित्यभिसंधिः (तु. ३अरु-णी-)] ।

[d]) बस. पूपप्रस्व. (पा ६, २, १) । उप. यद्र. ।

[e]) √*६अर्+उसिः प्र. नित् [पाउ २, ११६ तु. टि. *१अरु-; वैतु. WW. (२,३५२) समानाऽभिप्रायत्वे सति विलेखने सरूपं पृथक् धा. उपकल्पुकः (तस्य यनि. धा. हिंसार्थस्य वैशिष्ट्यमात्रस्य वाचकत्वे सति तदन्तःपातात् तथाविधः पृथग् निर्देशो नेष्ट इत्यभिसंधिः] ।

[f]) अरुर् इति मूको. लिपिसंस्कारदोषः (तु. शौ ५,५,४)।

¶अरु(स्>)ष्-चित्[a]- -चित् काठ २२, १०; क ३५, ४.
?अरुस्-त्राण[b]-
अरुस्-पान- -नः पै १, ८, ४; -नम् पै १, ८, ३[c].
अरुस्-स्राण[d]- -णम् शौ २,३,३;५.
¶अ-रूक्ष[e]- -क्षम् मै १, ८, ५[f].
†अ-रूक्षित[e]- -तम् ऋ ४, ११, १; तै ४, ३, १३, २.
अ-रूक्षण[f]- -क्षणम् शौ ८, २, १६.
अ-रूप[e]- -पेण तै ५, ७, १९, १; काठ ५३, ९.
अरे १अरि- द्र.
अ-रेडत्[g]- -डता तै १, ६, ३, २; मै १, ४, १; काठ ३२, ३.
†अ-रेणु[h]- -णवः ऋ १, ३५, ११; १५१, ५; १६८, ४; ६,६६,२; १०, १४३, २; मा ३४, २७, का ३३, १, २१; तै ७,५, २४, १; मै ४, १४, ११; काठ ४१, १; -णु[i] ऋ १, ५६,३; -णुभिः ऋ १, १६३, ६; ६, ६२, ६; मा २९, १७; का ३१, ३, ६; तै ४, ६, ७, ३; काठ ४६, ३.
*¶अ-रेतस्[h]- -ताः काठ २४, २.
अ-रेतस्क[j]- -स्काय तै ७, ५, १२, २; काठ ४५, ३.
अ-रेपस्[h]- -पसः ऋ १, ६४, २; ५, ५३, ३; ५७, ४; ६१, १४; ९, १०१,१०;१०,७८,१;[(५,५५, ३)९१, ४]; कौ १,४४२;४५८; ५४८†; २, ४५१†; जै १, ४६, ६; ४८, २; ५६, ६†; ३, २४, ९†; शौ ७, २३, २; -†पसम् ऋ ५, ६३, ६; ७३, ६; ९, ७०, ८; मै ४, १४,१२; -पसा ऋ १, १२४, ६; १८१, ४; ५, ७३, ४; -पसौ ऋ ५, ५१, ६; मा ५, ३; १२, ६०; का ५, १, ३; १३,४, १६; तै १, ३, ७, २; ४, २, ५, २; मै १, २, ७; ८, ८; ३, २, ३; ९, ५; काठ ३, ४; १६,११; क २, ११; -†पाः ऋ ४, १०, ६; ६, ३, ३; १० १०५, १०; तै २, २, १२, ७; मै ४, १२, ४.
*अ-रोग[k]-
आरोग्य[l]- -ग्यम् खि २, ६[२], २४.
अ-रोगण[m]- -णम् शौ २, ३, २.
अ-रोगि(न्>)णी[n]- -णी पै१९,२१,३
¶अ-रोचुक[o]- कः मै १, ४, १२.
अर्क-, अर्क्य- √अर्च् द्र.
?अर्केधि[p] पै १३, १, ६.
*?अर्ग- √अर्ज् टि. द्र.
√*अर्घ् तु. टि. √अर्ह्
*अर्घ[q]- अगो°, गो°, बहु°, सहस्र°
√अर्च्(= √ऋच् यद्र.)[r] >आर्चि, †अर्चति ऋ ७, २२, ३; तै ३, ३, ७, ३¶; मै ४, १२, ४; काठ १२, १५; कौ २, २७९; जै ३, २३,१०; शौ २०,११७, ३; अर्चति ऋ १, ६, ८; [९, १०; (१०, ९६, २; १३३,१)]; १०१,७[s]; तै ३,३,७,३¶; †शौ २०, ४०, २; ७०, ४;७१,१६; †अर्चन्ति ऋ १, १०, १; ९२, ३; १६५,१; १६६, ७; ५,२९, १; ६; ३०, ६; १०, १४७,३; तै १, ६, १२, ३; ७, ३, १,

---

a) उस. क्विबन्त-कृत्-प्रस्व. (पा ६, २, १३९) । यत्तु संटि.(काठ.) *२अरु- इति पूप. इति समकेति, तन्न । संबन्धाऽभावात् (सांवत्सरिकमृत्यभाव उरुग्योऽपूर्णः सन् विकीर्ण इव प्रणित इव भवतीति श्रुतिस्वारस्याभिसंधेः) ।
b) अरुस्-स्राण- (एउ. द्र.) इत्यस्य स्थाने मौलिकत्व-संभावन-पूर्वकः शोध उपस्थाप्यते । शाखान्तरीयम् अरुस्-पान- (नाउ.) इत्यत्र ज्ञापकं भवति ।
c) 'अरुस्पाम्' इति मूको. विसंवादी शाखान्तरीय-संकेत-विसंवादी च मुपा. शोधार्हो भवति ।
d) कास. ल्युडन्त-कृत्-प्रस्व. (पा ६,१,१९३;२,१३९)।
e) तस. नञ्-स्वरः (पा ६, २, २) । उप. यद्र. ।
f) तु. टि. अ-रूक्षण- यदनु पराभिमतं नेष्टं भवति ।
g) सस्व. एपूटि. द्र. । उप. √रेड्+शतृ- प्र. ।
h) बस. अन्तोदात्तः (पा ६, २,१७२) । उप. यद्र. ।
i) द्वि१ वा. क्रिवि. द्र. ।
j) बस. समासान्तः कप् प्र. कपिपूर्वीयस्वरश्च (पा ५, ४, १५४; ६, २, १७३) ।
k) नाउ. व्यु. औपयिकः संकेतः ।
l) भावे ष्यञ् प्र. ञित्-स्वरश्च (पा ५, १, १२४; ६, १, १९७) ।
m) तस. नञ्-स्वरः (पा ६, २, २) । उप. √रुज्>रोजि+ल्युः प्र. ।
n) तस. उप. रोग-+इनिः प्र. (पा ५, २, ११५) । स्त्री. ङीप् च ।
o) तस. कृत्योकीयस्वरः (पा ६, २,१६०) । उप. यद्र. ।
p) 'अर्केऽधि' इत्येवं सुपठं स्यात् (तु. शौ ५,२२,८; यत्र 'बल्ब्वधि' इति पाभे.) ।
q) घञ् प्र. ञित्स्वरश्च (पा ६, १, १९७) ।
r) अस्याऽनेकप्रकृतिपरिणामजत्वे सत्यमौलिकत्वप्रति-पत्तिसंकेतार्थं तु.टि. अर्क- इति । स्वरूपतः सकर्मकाकर्मको-भयविधश्रुतिसंभवेऽप्यकर्मकस्य व्यवहारस्यैव सुभिन्नं भवति । तेन विपर्थीभावेनाभिप्रेतस्य लक्षणार्थेन कप्र. योगेन निगमा भवन्ति (तु. वैप १,३१७ टि.) ।
s) तु. सस्थ. टि. अभि ।

३¶; मै ४,११,३; काठ ९,१८; कौ १,३४२; ४४५$; २,६९४; ११०७; जै १,३६,१; ४६,९$; ३, ३४, २२$; ५६, २१; $शौ १,२,३; १२, १,३८; †अर्चन्ति ऋ १, १३२, ५; ५, २९,१२[a]; ६, २१, १०[a]; ५०, १५[a]; ७, २३, ६[a]; १०, १, ३[a]; खि १, २, १; मा २०, ५४[a]; का २२, ५, ८[a]; काठ ८, १६[a]; शौ १३, १, ३३$[a]; २०, १२, ६[a]; पै १४, १, ११$[a]; अर्चसे ऋ १०, ६४, ३[a]; अर्चथः ऋ १, १५१; ६; †अर्च ऋ ५, ४१, ८[a]; ६, २२, १[a]; शौ २०, ३६, १; †अर्चामि ऋ १, १३८, १; ४, ४, ८; १०, १२, ४; खि ३, २२, ४[a]; मा ४, २५[a]; का ४, ८, ३[a]; ते १, २, ६, १[a]; २, १४, ३; मै १, २, ५[a]; ४, ११, ५; काठ २, ६[a]; ६, ११; क १, १९[a]; कौ १, ४६४[a]; जै १, ४८, ५; शौ ७, १५, १[a]; १८, १, ३१; अर्चामसि ऋ ६, २१, ६; अर्चत् ऋ १, १७३, २; †अर्चत् ऋ १, १६५, १४; मै ४,११,३; काठ ९,१८; †अर्चात् ऋ ४, १६,३; शौ २०, ७७, ३; अर्चन् ऋ ३, १४, ४; ४, १, १४[a]; †अर्चान् ऋ ५,३१,५; तै १, ६, १२, ६; मै ४, १२, २; काठ ८, १६; अर्चन्तु ऋ १०, ३६, ५; †अर्चन्तु ऋ ८, ६९,८; कौ १, ३६२; जै १, ३८, ५; शौ २०, ९२, ५; †अर्चन्तु ऋ ८, ९२, १९; कौ १, १५८; २, ७२; जै १, १७, ४; ३, ७,१०; शौ २०, ११०, १; †अर्च>र्चा ऋ १, ५४, २; ३; ५, १६, १; ८, ४१, १; कौ १, ८८; २, ४६४; †अर्च>र्चा ऋ ३, ५४, २; ५. २५, ७; ६, ५०, ६[a]; ८, २३, २४; ४०, ४[a]; १०, ७६, ५; ८९, ३; ११२, ९; १४८, ३[a]; मा २६, १२; तै १, १, १४, ४; काठ ३९, १४; कौ १, ८६; २, १६१; जै १,९, ६;८;१८,४; २५,३; ४,२८,२; अर्चतम् पै ५,१४,६; †अर्चत ऋ ६, ४५, ४; ८, ६९, ८[२]; कौ १, ३६२[२]; जै १, ३८,५[२]; शौ २०, ९२,५[२]; अर्चत ऋ १,५१,१;८०, ९,८४,५; २, १७,१;५,५४,१; ८,६९,८;६३, २६; ९, ११,४; १०,६४,९; ९२, १३[a]; ९४,७; [(१, ९,१०;)९६,२;१३३,१]; †कौ १, ३६२, ३७६[a]; २, ३०१; ७९४; जै †१, ३९, ७; ३, २४, १७; शौ ७, ८७,१‡[b]; १८,३,६३;४, ५४; †२०, ३०, २, ९२, ५; ९५, २; †अर्चाम ऋ १, ६२, १; १७३, १; मा ३४, १६; का ३३, १, १०; †अर्चाम ऋ ९, ९७, ४[a]; १०, १६५, १; कौ १, ५३५[a]; जै १, ५५, ३[a]; शौ ६, २७, १; आर्चत् ऋ ५, ३३, ९; आर्चन् ऋ १, ५२, १५; ५, २९, २[c]; ४५,७; आर्चन् शौ १३,३,२३.

अर्चयः ऋ ३, ४४, २.

अर्क[d]– -र्कः ऋ १, ८३, ६; १६७, ६; ३, २६, ७; ६, २१, ४; ७, २४, ५; ८, ८८, ४; ८९, ६; १०, ६८, ४; मा १८, २२;५०; ६६†; का १९, ७, ४; २०,२, १३; तै २, २, ७, २¶; १२, ४; ४, ७, ९, १; ¶५, २, ५, ५; ३, ४, ६; ४, ३, ३; ५, ६, ३[२]; ७, ५, २[२]$; मै १, ६, २; २, २, ९[५]¶; ११, ६; ¶३, १, १; २[२]; २, ४[२]; ५[२]; १०; ३, ३; ४; ५[२]; ४, १२, ५†; काठ ७, १४; १०, ८[२]; १८, ११; १९, १[२]; २०, ३[२]; १२[२]; २१, १[२]; ५; ६[२]; ३५, ११; क ६, ४; २८,११; २९, ८[२]¶; ¶३१, ५[२]; १४[२]; १६[२]; २०; २१[२]; ४८, ११; †कौ २, ७८०; ३, ३, १२; जै २, २, ७†; शौ ४, १५, ५; २४, ५; ६, ७२, १;

---

[a]) 'अभि' इत्यत्र सस्थ. टि. द्र. ।

[b]) 'अर्चत' इति ऋ (४, ५८, १०) पाभे. ।

[c]) 'अनु' इत्यत्र सस्थ. टि. द्र. ।

[d]) पर्यायेण कर्तृ मेकरणाऽन्यतमसाधनभूतः घः प्र. कुत्वप्रयोजकश्च प्र.स्व. अन्तोदात्तत्वसंपादकश्च उसं. [यक्र. पा ३,३,११८; ७,३,५२; ३,१,३ (वैतु. पाउ. [३,४०] तदनुवादकः दे. [२,२०;४,२] च कः प्र. अकित् [वैतु. पा १,३,८] चाऽनिडागमः [तु.पा ७,२,९] च कुत्वप्रयोजकश्च [पा८,२,३०] इति दवीयान् पन्थाः [*अर्कु->यनि. इत्यभिसंधेः]; स्क. [५,४] 'घञोऽस्मरणात् पचाद्यच्यपि कुत्वाऽनुपपत्तेः' [सुपा. एतदनु सुशोधः द्र.] इति वचनात् संभावितघञ्-पक्षपातः स्वरमुपेक्षुकः)] । यनि. परस्पराऽसंश्रितमनेकार्थं भवति (तु. स्क. दे. गपू.) । ततो विज्ञापितं भवति । यथा √अर्च् अनेकमूलः सँस्ताहृशाऽनेकाऽर्थान् अभिधापयेदिति । कथमिति । मौस्थि. अस्य अनेकप्रकृतिपरिणामस्वरूपत्वे सति पूर्वांऽशतोऽनेकसरूपपरिणामस्वरूपत्वे सत्यनेकप्रकृतिप्रातिनिध्यभाज इव सतः √*३,५अर् इत्यतोऽभेदाऽभिसंधेरिति [√*अर् इत्यस्य प्राकृतिकभेदव्यूहसंकेताऽर्थं यस्था. टि. द्र. (यनि. तत्तत्प्रकृतिजतत्तदर्थपरिणामविस्तरस्तु वैश. एवाऽनुसंधेयः)] ।

१३, ३, २३; †२०, १६, ४;
२५, ६; पै ४, ३९, ५; ९, ७,
४; –र्कम् ऋ १,१०,१; १९,४;
६१, ५; ८; ६२, १; ८५, २;
१६४, २४; १६६, ७;१८६,४;
३, २६, ८; ५, ३०, ६; ३१,
५; ६, ४९, ८; ६६, ९; ७, ९,
२; [३९,७; ४०, ७; ६२, ३];
९७, ५; ८, ५१, ४; १०; ९२,
१९; १०१, १४; ९, ७३, २;
१०, ६७, ५; ७८, ४; १०७,
४; ११२, ९; ११४, १; १५३,
४; १५७, ५; खि ३, ३, ४;
१०; †मा ३४, १६; ४२; †का
३३, १, १०; २,५; तै †१, १,
१४, २; ६, १२, ३; ६; ४, १,
११, ३; ३, ११, २; ५, १,
५, ५¶; मै २,१३,१०; ¶३,१,
२[२];२,४;५; ३,४[२];५; †४,१०,
३; १२, २; ५; १४, ११; काठ
८, १६†; ९,१९†; १७,१८†;
१९, २; २०, १५†; २१,५;
३९, १०; ¶क २९, ८; ३१,
२०; †कौ १, १५८; ३४२;
४४५$; २, ७२; ६९४; ९६०;
†जै १, १७, ४; ३६, १; ४६,
९$; ३, ७,१०;३४,२२$;५६,
२१; ४, १९, २; शौ ३, ३, २;
९, १५, २†; १०, ८,३†; १२,
२, ५५; १३, १, ३३; १८, ३,
४०‡[a];४,२९†;†२०,३५,५;८;
६३, ३; ९१,५; ९३, ७; ११०,
१; ११९, २; १२४, ६; पै २,
७४, २; ५, ३४,५; ६, १७,
५†; †१६, ६८, २; १०१, ६;
–र्कस्य ऋ १, १३१, ६; ८,
६३, ४; [९, २५, ६; ५०, ४];
¶तै ५, १, १, ४; ४, ३, ३;
¶मै ३, १, १; २, १०; ¶काठ
१९, १; २१, ६; ¶क २९,८;
३१, १४; १६; २१; कौ १,
४७२‡[b];२,४२६‡[b];५५८†; जै
१, ४९, ६‡[b];३, ३३,१‡[b];४४,
४†; शौ २०, ७२,३†; –?र्का[c]
काठ १०, ९¶; –†र्काः ऋ ३,
५४, १४; ५, ५, ४; ५७, ५;
८, ६३, ५; ६; ९, ९७, ३५;
१०, ६८, १; तै ३, ४, ११,३;
मै ४, १२, ६; काठ २३, १२;
कौ २, २१०; जै ३, १९, ५;
शौ २०, १६, १; पै ६, १८,
३$; –¶र्कात् काठ २१, ६; क
३१, २१; –¶र्के तै ५, २, ५,
५; ३, ४, ७; मै ४, ८, १०;
काठ २०, ३; क ३१, ५; –र्केण
ऋ १, १६४, २४; ६, ६५, ५;
१०, ६८, ९; ¶मै ३, १, २;२,
४; ५; ३, ४[२]; ¶काठ २१, ६;
¶क ३१,२१; †शौ ९, १५,२;
२०, १६, ९; पै १६, ६८, २†;
–†र्केभिः ऋ १, ७, १; ६, ५,
५; ८, १६, ९; तै १, ६, १२,
२; मै २, १३, ६; काठ ८,१६;
३९, १२; कौ १, १६८; २,
१४६; जै १, २१, ५; ३, १४,
७; ४, ५,२; शौ २०, ३८, ४;
४७, ४; ७०, ७; –र्केषु ऋ १,
१७६, ५; –†र्कैः ऋ १,३३,२;
४७, १०; ६२, ७; ११; ८८,
४; १४१, १३; १९०, १; २,
११, १५; ३, ३१, ९; ११;
३४, १; ६१, ६; ६२, ५; ४,
३, १५; १०, ३; १६, ४; ४४,
३; ५५,३; ५६,१; २; ५,२९,
१२; ३१, ४; ३३, २; ४१,[६;
(१०, ६४, ७)]; ७; ६, ३, ८;
४, ६; २०, १३; [२१, १०;
५०, १५; ७, २३, ६]; ३८,
३; ४९, १४; ६२, १; ६९,
२; ७३, ३; ८, १२, २३;
९, ९७, ३१; १०, ६, ४; १५,
९; ६८,६; ११६, ९; १४८,५;
मा १५,४६; २०, ५४; का १६,
५, २८; २२, ५, ८; तै १, ६,
१२, ६; ४, ४, ४, ७; मै ४,
१०, २; ६; १२, २; १४, ७;
काठ ४, १६; ८, १६[२]; २०,
१४$; ४०,११$; कौ १, ४३९;
५३४; २, ११२९; जै १, ४६,
३; ५५, २; शौ १८, ३, ४७;
२०, ११, १; १२, ६; १६, ६;
७७, ४; ९०, ३; १४३, ३.
[°र्क- उद्°, चन्द्र°, बाल°,
सु°>स्व्°, स्वर्ण°]

¶अर्क-त्व[d]– -त्वम् तै ५, ४,३,
३; काठ २१, ६; क ३१, २१.

¶अर्क-पर्ण[e]– -र्णेन तै ५, ४,३,
३; मै ३, ३, ४[२]; काठ २१,६[२];
क ३१, २१[२].

¶अर्क-वत्[f]– -वते तै २, २,७,
२; ३[२]; मै २, २, ९[५]; काठ १०,
८[४]; ९; –वन्तम् तै २,२,७,२.

अर्कवती– -ती काठ १०,
८; ९¶.

†अर्क-शोक[e]– -कैः ऋ ६,४,७;
मा ३३, १३; का ३२, १, १३.

अर्क-साति[g]– -तौ ऋ १,१७४,
७; ६, २०, ४; २६, ३.

[a]) 'एताम्' इति ऋ. (१०, १३, ३) पाभे. ।
[b]) 'ऋतस्य' इति ऋ. (९, ६४, २२) पाभे. ।
[c]) 'इयम्' इत्यनेन सामानाधिकरण्यार्थं स्त्रियां श्रुतिः । अथवा श्रेषमात्रमिति स्यात् । अस्त्रियामपि सुसंगतेः ।
[d]) भावे त्वः प्र. (पा ५, १, ११९) । तत्-स्वरश्च ।
[e]) तस. सासस्व. (पा ६, १, २२३) । उप. यद्र. ।
[f]) तु. टि. २अदिति->आदित्य-वत्-।
[g]) तस. पूपप्रस्व. उसं. (पा ६, २,४२) । उप. यद्र. ।

अर्क-स्तुभ्- -स्तुभः खि ५, ५, ९.

अर्का(र्क-अ)श्वमेध[a]- -धयोः तै ५, ७, ५, ३¶; -धौ तै २, २, ७, ५¶; शौ ११,९, ७; पै १६, ८२, ७.

¶अर्काश्वमेध-वत्[b]- -वते, -वन्तम् तै २, २, ७, ५.

¶अर्काश्वमेधिन्[c]- -धी तै ५, ७, ५, ३.

†अर्किन्[c]- -र्किणः ऋ १,७,१; १०, १; तै १, ६, १२, २; ३; मै २, १३, ६; काठ ८, १६; ३९, १२; कौ १, १९८;३४२; २, १४६; ६९४; जै १, २१, ५; ३६, १; ३, १४, ७; ५६, २१; शौ २०, ३८, ४; ४७, ४; ७०, ७; -र्किणम् ऋ १, ३८, १५. [°र्किन्- बृहत्°]

अर्किणी- -णी ऋ ८,१०१, १३.

¶अर्क्य[d]- -र्क्यम् तै ५, ३, ४, ७; ७, ५, ९, १; काठ ३०, ५[२]; -र्क्यस्य काठ २०, १२; २१, १; -र्क्येण तै ७, ५, ९, १; -र्क्यैः मै ३, ३, ५; काठ २१, ५[२]; क ३१, २०[२].

*?अर्च्- नाउ.टि.अर्चद्-धूम- टि.च द्र.

अर्च[e]- -र्चा ऋ ६, ३४, ४.

†१अर्चत्[f]- -चतः ऋ ७, २२,४; [२८, ५; २९, ५; ३०, ५;] १०, ८९, १६; तै ४, १, १,२; मै २, ७, १[g]; काठ १५, ११; कौ २,११४८; -र्चते ऋ १,८७, २;१५१,२; ५,६४,२; तै ४,३, १३, ८; -र्चन् ऋ [१, ८०, १-१६]; ३,३१,७; १०,१४९, ५; तै २, २, १२, ४$; कौ १, ४१०;४१२; ४१३; जै १, ४०, २;४;५, -र्चन्तः ऋ १,६२, २; ८५, २; ३, ३२, ३; ५, १३, १[२]; ८, २९, १०; मा ३४, १७; का ३३, १,११; कौ २,२२६†[h]; -$र्चन्तम् खि ५, ५, २.

*२अर्चत्- नाउ. टि. द्र.

†अर्चद्-धूम[i]- -मासः ऋ १०, ४६, ७; मा ३३, १; का ३२, १,१.

---

[a]) द्वस. सासस्व. (पा ६, १, २२३)। उप. यद्र.। 'अध्वर्युक्रतुः' (पा २, ४, ४) इत्यस्य विषयत्वे सत्यपि नैकवद्-भावः। द्विवचनिकीनामेव श्रुतीनां मन्त्रब्राह्मणयोर् यावदुपलभ्ययोरुपलम्भाद् एकवद्-भावस्य निदर्शनं ततो बहिर् मृग्यम्।

[b]) तु. टि. २अ-दिति- >आदित्य-वत्-।

[c]) मत्वर्थे इनिः प्र. (पा ५, २, ११५)। तत्-स्वरः।

[d]) ण्यति कुत्वे तित्-स्वरः (यक. पा ३, १, १२४; ७, ३, ५२; ६, १, १८५)।

[e]) कर्तरि अच् प्र. चित्-स्वरश्च (पा ३, १, १३४; ६, १, १६३)। वा. द्वि२ सद् *२मास्- (यद्र.) इत्यस्य वि.। यद्वा प्र२ सद् *२मास्- इत्यस्यैवोद्देश्यस्य सतो विधेयम्। प्रथमे कल्पेऽर्धर्चव्याप्तमेकं वाक्यं स्याद् द्वितीये च प्रतिपादं पृथग् वाक्यमिति विवेकस्तु द्र. [वैतु. सा. PW. च स्तोत्रसूर्याऽन्यतरसंज्ञार्थिनौ सन्तौ घस्य प्र. क्षेत्रमिव प्रवेशुकौ ततश्च कुत्वाऽभावं प्रति पर्यनुयोज्यौ (पा ३, ३, ११८; ७, ३, ५२), GW. BW. च *?अर्च्- इतीव प्रतिपन्नौ सन्तौ 'ऋच्-' इत्यस्याऽगुणवतः सकलतायां साधनसामान्ये सत्यपि गुणवत्त्वोपपत्तिं प्रति च वा. प्रति च चोद्यौ (यनि. रू. तृ१ सति [तु. पक्षे सा.] वा. क्लिष्टत्वाऽऽपत्तेः, प्र२ वा द्वि२ वेति कल्पनायामपि स्वराऽनुपपत्तेरित्यभिसंधेः), ORN (LRV. अनु) 'अर्चा' इति भावे निष्पन्नं सत् स्त्री. प्र१ इति ('यथा दिवि चन्द्रेणाऽर्चा तथेन्द्रे सोमो न्ययामि' इति वा. अभिसंधिः [तथा सति 'अस्मै एतत्' इत्यस्या वाचोयुक्तेर् अपूर्णेनाऽपि सता नाउ. ऋचा सामान्येनोच्यमानाऽप्युपपत्तिर्भूयोविमर्शसहैव द्र.])]।

[f]) शतुर्निघाते धातु-स्वरः (पा ६, १, १८६)।

[g]) 'अचतः' इति भ्रष्टरेफः मुपा. उपेक्ष्यः।

[h]) 'शोचन्तः' इति ऋ. (९, ८३, २) पाभे.।

[i]) व्यधिकरणः बस. उसं. (पा २, २, २४)। एतत्प्रकारकेषु स. पूप. शत्रन्तस्य सतोऽपि सूक्ष्मवृत्तिविवेकसमर्पणप्रयोजनकं लसार्वधातुकाऽनुदात्तत्वाऽविषयत्वम् उसं. [पा ६,१,१८६ (तु. MVG ४५५; वैतु. सा. प्र. आर्धधातुकत्वविकल्पं [पा ३, ४, ११७] समाश्रित्य निघाताऽभावं प्रतिपादयंश्चिन्त्यः [तथात्वे धारयत्-कवि- प्रभृ. णि-लोपाऽभावाऽनुपपत्तेरिति यावत्]; सा. प्रभृ. च समानाधिकरणः बस. इति कृत्वा वह्नेरावरकस्याऽपि सतो धूमस्याऽर्चद्भावं नाम प्रकाशवत्त्वं (तु. PW. प्रभृ.) ब्रुवाणा अर्थतश्च स्वरतश्च चोद्याः [समानाधिकरणे बस. शत्रन्तस्य पूप. धातुस्वरीयसामान्यविषयत्वाऽभिसंधेः])। यद्वोक्तम् उसं.। न वक्तव्यम्। कथमिति। पूपप्रस्व. सता साधारणेन समानाधिकरणेन बस. निर्वाहात्। कथमिति। पूप.*अर्च्यत्->*२अर्चत्- इत्येवं नैप्र. परिणतिसंभावनादिति। किमेतद् *अर्च्यत्- इति। मौस्थि. *अर्च्-(भावे) >'-र्च्+यः'(<*यु-<√या) इति कृत्वा उस. =अर्च्य-(<*अर्च्य-)। तत आचारे क्विप् प्र.(=अर्च्यति<√*अर्च्य्)। तस्य नाधा. सतः शत्रन्तं सदप्यन्तोदात्तं रू. बस. पूप. सत्

*अर्चत्र[a]-

अर्चत्र्य[b]- -त्र्यः ऋ ६, २४, १.

अर्चत्रि[c]- -त्रयः ऋ ६, ६६, १०; मै ४, १४, ११†.

*अर्चन[d]-

अर्चना(न-अ)नस्[e]- -नसम् ऋ ५, ६४, ७; -नाः शौ १८, ३, १५.

अर्चि[f]- -†र्चयः ऋ १, ३६, ३; २०; ४४, १२; ४८, १३; ४, ६, १०; ५, ६, ७; ९, ५; १०, ५; १७, ३; २५, ८; ८, ४४, ४; १७; ९, ६६, ५; १०, १४०, १; खि ४, ९, ३; मा १२, १०६; का १३, ७, ५; तै १, ३, १४, ८; ५, ५, ३; ४, २, ७, २; मै १, ५, १; २, ७, १४; काठ १६, १४; ४०, १४; क २५, ५; कौ २, ८८४; ८९१; ११६६; जै ४, ८, ६; १२, १३; १३, ६; २८, ३; -र्चिभिः ऋ ५, ७९, ८; ६, ४८, ७; मा १२ ३२; का १३, ३, ३; तै ४, २, ३, १; मै २, ७, १०; काठ १६, १०; क २५, १; कौ १, ३७†; जै १, ४, ३†; शौ ८, ३, २३‡[g]; पै ७, ३, १†, १६, ८, ७‡[g].

अर्चि-मत्[h]- -मन्ता ऋ १०, ६१, १५.

†अर्चि-वत्[i]- -वत् ऋ ७, ८१, २; ९, ६७, २४; कौ २, १०२; जै ३, १०, ४.

¶अर्चितृ[j]- -तारः तै ७, ३, १, ३.

†अर्चिन्[k]- -र्चिनः ऋ २, ३४, १; ५, ४५, १; -र्चिना ऋ ८, ४१, ८.

अर्चिस्[l]- -र्चिः ऋ १, ९२, ५; ३, ६, ३; ४, ७, ९; ८, ४३, १०; १०, १६, ४; १४२, ६; मा ३७, ११; का ३७, २, १; तै १, १, १०, ३; ५, ७, ८, १; मै १, ५, २; ६, १†; २, ¶१, ८; ११; ४, ९, ३; काठ ३, ३; ६, ९; ७, १२†; ८, ९[३]¶; २६, ६; ४०, ५; क २, १०, ४, ८; ६, २†; ७, ५[३]¶; ४१, ४; शौ १, २५, २; २, १९, ३; २०, ३; २१, ३; २२, ३; २३, ३; १२, १, ५१; १८, २, ८†; पै १, ३२, २; २, ४८, ४; ९, ७, ४; ११; -र्चिषा ऋ १, १५७, १; २, ८, ४; ५, १७, ३; ७९, ९; ६, ४८, ३; ६०, १०; ८, ७, ३६; ४३, ८; १०, ८७, २; ११; १४; १७; ८८, ९; १२; मा १२, १५; का १३, १, १६; तै ४, १, ९, ३; २, १, ५; मै २ १, ११¶; ७, ८; ४, १०, २†; काठ १६, ८; †कौ २, ४९९; ११०८; जै ३, ५७, ११†; शौ ५, २९, १५; ६, ३२, ३; †८, ३, २; ११; १३; १७; २५$; १०, ५, ४९; १३, २, २; १९, ६५, १[२]; पै २, ६२, ३; ५; ५, २०, ३; ७, ३, २; ९, २५, ३; ११; १७; १०, १२, ३; †१६, ६, २; ७, १; ३; ७; १५०, ४[२]$; -र्चिषि ऋ ९, ६७, २३; मा १९, ४१; का २१, ३, १२; तै १, १, १०, ३; ५, १, ९, २¶; मै ३, ११, १०; काठ ३८, २; -र्चिषे मा १७ ११; ३६, २०; का १८, १, १२; ३६, १, २०; तै ४, ६, १, ३; मै २, १०, १; ४, ९, १; ३; काठ १७, १७; क २८, १; पै १, २९, ४; -र्चीषि ऋ ७, ६२, १; शौ ११, ७, १३; पै १६, १५४, ४. [°र्चिस्- सु>स्व्°]

√*अर्च्यु, *अर्च्यु-, अर्च्युत्- अर्चद्-धूम- टि. द्र.

√अर्ज्, आर्जत् काठ १०, ३¶. [अनु>न्व्°, अव°]

*?अर्ग[m]- इष्ट°

अर्जुन[n]- -०न ऋ ७, ५५, २; पै ४, २४, ६; -नः मा १०, २१; कौ २, ११८‡[o]; जै ३, १२, ५‡[o];

प्रकृतिस्वरमिति। कथमर्थ इति। 'अर्चन्तः [=अर्च्यन्तः (=अग्न्यर्चिर्वैभवात् प्रचिकाशिषवः,] धूमाः येषां (=तादृशा अग्नयः)' इति। एवमपि सर्वत्र सप्रवृत्तिषु बस. तत्तदन्तोदात्तं शत्रन्तं पूप. तत्तद्विशेषाऽपेक्षया नैप्र. यथायथं व्याख्यायमानं यद्र. इति दिक्।

[a]) अत्रन् प्र. उसं. (पाउ ३, १०५)। नित्स्वरः।

[b]) आर्हीयः यत् प्र. तित्-स्वरश्च (पा ५, १, ६६, ६, १, १८५)।

[c]) अत्रिः प्र. उसं. (पाउ ४, ६९)। तत्-स्वरः।

[d]) युच् प्र. उसं. चित्-स्वरश्च (पा ३, २, १५१; ६, १, १६३)। नाउ. व्यु. औपयिकं प्राति. द्र.।

[e]) बस. पूपप्रस्व. (पा ६, २, १)। उप. यद्र.। पपा. अवग्रहाऽभावः।

[f]) इः प्र. उसं. (पाउ ४, १४०)। तत्स्वरः।

[g]) 'ऋष्टिभिः' इति ऋ. (१०, ८७, २३) पाभे.।

[h]) 'ह्रस्व-' (पा ६, १, १७६) इति मतुप उदात्तत्वम्।

[i]) प्रत्ययमकारस्य वत्वं (पा ८, २, १५)। शेषं नापूटि. द्र.।

[j]) तृचि चित्स्वरः (पा ३, १, १३३; ६, १, १६३)।

[k]) णिनिः प्र. (तु. पा ३, १, १३४)। तत्-स्वरः।

[l]) इसिः प्र. (पाउ २, १०८)। तत्-स्वरः।

[m]) घञि धा. कुत्वं द्र. (पा ७, ३, ५२)।

[n]) उनन् प्र. नित्-स्वरश्च (पाउ ३, ५८; पा ६, १, १९७)।

[o]) 'अर्जुने' इति ऋ. (९, १०७, १३) पाभे.।

शौ १३, ३, २६; पै २, १४,२; ७, २, ६; -नम् ऋ ३, ४४, ५; ६, ९, १; ९, ६०, ४; कौ २, ७२२†; जै ३, ५९, १४†; शौ २, ३२, २; ५, २३, ९; २८, ५; ९; पै १, ९७, २; २, ५९,३;७;१५,१८,१; १६,५३, १३; -नस्य ऋ १, १२२, ५; -ना ऋ ३, ३९, २; १०, २१, ३; -नाः शौ ४,३७,५; पै १३, ४, ८; -ने ऋ ९, १०७,१३.

अर्जुनी[a]- -॒नि शौ २, २४,७; पै २,४२,७; -॰†नि ऋ १,४९,३; ५,८४,२; तै २, २, १२,३; कौ १,३६७; जै १,३८, ८; पै २,९१,१$; -न्याः खि ५, १५, ६; शौ २०, १३०, ३; -न्योः ऋ १०, ८५, १३.

¶आर्जुन[b]- -नानि काठ ३४, ३[?].

आर्जुनेय[c]- -यम् ऋ १, ११२,२३; ४, २६, १; ८, १, ११; -†याय ऋ ७, १९, २; शौ २०, ३७, २.

अर्जुन-काण्ड[d]- -ण्डस्य शौ २, ८, ३.

√*अर्ण् २अर्णव-, अर्णस्-, आदि- टि. द्र.

†अर्ण,र्णा[e]- -र्णम् ऋ ३, २२,३; ५, ३२, ८; मा १२, ४९; का १३, ४, ५; तै ४, २, ४, २; मै २, ७, ११; काठ १६,११; क २५, २; -र्णा ऋ ३, ३२, ५?[f]; ५,५०,४; -र्णाः ऋ १, १७४, २?[g]; ५,४१,१४.

अर्ण-साति[h]- -तौ ऋ १, ६३, ६; २, २०,८; ४, २४,४.

अर्णा-चित्ररथ[i]- -था ऋ ४, ३०, १८.

√*अर्णव् एउ. टि. द्र.

*१अर्णव- नाउ. टि. द्र.

२अर्णव[j]- -†वः ऋ १, ५५, २; ३, २२, २; ६, ६१, ८; ७, ६३,२; ९, ८६, ४५; १०,६६, ११; १९०, १; मा १२, ४८; का १३, ४, ४; तै ४, २,४,३; मै २, ७, ११; काठ १६, ११; क २५, २; कौ २,९६६; जै ४, २०, ९; पै ३, ३७, १$; -वम् ऋ १, १९, ७; ५१, १; [५६, ५; ८५,९]; १६८, ६; २,२३, १८; ३, ५१, २; ५३, ९; ८, ४०, ५; १०, १०, १; ५८, ५; ६५, ३; ११५, ३; मै ४, ११, २‡[k]; काठ ३३,५¶;४०,११†; कौ १, ३७६†; जै १, ३९,७†; शौ ७, ८६, १‡[l]; १३, १,३६; २, ११‡[l]; १४, १, २३; १८, १, १†; पै १, ८४, ५; ६,१७, ८‡[k]; १६, ५२, ३; -†वस्य

a) स्त्रियां ङीप् प्र. उसं. (पावा ४, १, ३९)।

b) संबन्धाद्यर्थे अण् प्र. (पा ४, ३, १२०)।

c) इक्>एयः प्र. उसं. कित्-स्वरश्च (पा ४, १, १२३; ६, १, १६५)।

d) बस. पूपप्रस्व. (पा ६, २, १)। उप. यद्र.।

e) √*अर्+नन् प्र. उसं. नित्-स्वरश्च (पाउ ३, १०; पा ६, १, १९७)।

f) अस्य रू. विसर्जनीयान्तत्वम् ऋ १, १७४, २ दिशा स्यादित्येषा जातोपरतेवोत्प्रेक्षा द्र.। निदर्शनस्य साध्येऽनैकान्तिकत्वात्। तत्र संधेरुभयथा विश्लेषण-संभवाच्च (तु. ORN. पक्षविपक्षोभयसंकेतकृत्), शोध-विशेषकल्पनाच्च (तु. नाउटि.)। एस्थि. इह विसर्गरहितः पपा. एव निरदेशीति तत्त्वम्।

g) 'ऋणोरपो अनवद्यवर्णाः' इत्येवं मूलतः पा. संभाव्येत [तु. ऋ १०, ६८, ३; ('स्वाध्यः सुवर्णा अनवद्य-रूपाः' [गाः]); वैतु. ORN. पक्षे 'अर्णा' इत्यविसर्गं विसंधितुश्च 'अनवद्य-अर्ण-' इति समस्तं प्राति. निर्देष्टुकश्च सत्यध्यवसायपर्यवसितः (तु. नापूटि.)]।

h) बस. वा तस. वा। उभयथा पूपप्रस्व. (पा ६, २, १; ४२)। उप. यद्र.।

i) द्वस. देवताविषयत्वाऽभावेऽपि पूप. आनङ् पूर्वोत्तर-पदयोः प्रकृतिस्वरत्वञ्च उसं. (पा ६,३,२६; २,१४१)।

j) मत्वर्थे वः प्र. [पावा ५, २, १०९; (वैतु. पाका. [गपू.] अर्णस्- [=नाउ.] इत्यतः [मौस्थि. तु 'अर्ण-' इत्येतद्वोत्रापत्यस्थानीयात् सतः] तदन्त्यलोपप्रयोजकः प्र. इति दवीयसी सरणिः; GW.[तु. WW.(१,१३७) अपि तत्पक्षविशिष्टतररुचिः] √*अर्>√*अर्ण्>√*अर्णु इत्यतः [समभिजातविकरणात् नाउ.] नामकरण इति [चिन्त्यस्त्वेष पक्षः द्र.]। मौस्थि. √*अर्, √*अरण् इत्येतयोः धा. मध्ये अर्ण- इत्यस्य नाम्नो जन्य-जनकभावेनोपकल्पयितव्यत्वाऽभिसंधेश्च 'अर्ण- +*अव-(=*२अर्व-<*अर्प्-<*अप्र्-[*=अर्-+*प्रा-<√प्रा]) इति कृत्वा तस. शकन्ध्वादिन्यायतोऽनवप्राप्तत्वेन निष्पन्नात् सतः *१अर्णव- इत्यतः √*अर्णव् (=√*अर्णु) इत्यस्य निष्पत्तेरभ्युपगमाच्च (मौस्थि. सर्वेषां धा. नामजत्वसामान्याऽभिसंधेः)। एस्थि. अपि यदिह यनि. उपकल्पितं भवति तत्र पाप्र. अनुरोधतो यथाप्रसिद्धा-ऽनुवादमात्रत्वमिति दिक्।

k) 'ओजसा' इति ऋ. (१, १९,८) विशिष्टः पाभे.।

l) 'अध्वरम्' इति ऋ. (१०,८५,१८) विशिष्टः पाभे.।

ऋ [१०,६७,१२;१११,४]; शौ २०, ९१, १२; -वात् ऋ १०, १९०, २; मै ४, १४, १७; शौ १, १०, ४; १३, १,२६; पै १, ९, ४; १६, ५२, १; -वान् ऋ ५, ३२, १; कौ १, ३१५†; ३४०‡[a]; जै १, ३३, ३†; ३५, ९‡[a]; -वाय मा २२, २५; का २४, ११, १; मै ३, १२, १२; ४, ९, ८; काठ ४०, ४; -वे ऋ ८, २६, १७; खि ३, २२, ६; मा १३, ५३; १६, ५५; २३, ६३; का १४, ६, १; १७, ८, ९; २५, १०, ११; तै ४, ३, १, १; ५, ११, १; मै १, ६, १‡[b]; २, ७, १८; ९, ९; काठ १६, १८; १७, १६; क २५, ९; २७, ६; शौ ३, ६, ३; ११, १०, २; ६; १२, १, ८; ६०; १३, १, ४०; २, २; पै ३, ३, ४; १५, ४; ६, ७, २; ५; १६, ८५, २; ६; -वेन शौ ५, ६, ४‡[c]; -वैः ऋ ५, ५९, १.

†अर्णस्[d]- -र्णः ऋ १, ३, १२; १२२, १४; १६७, ९; २, १९, ३; [३, ३२,११; ४, १९, २; ६, ३०, ४]; ४, १९, ६; [५, ४५, १०; ७, ६०, ४]; ६, ४७, ५; ८, २० १३; ९, ८६, ३४; ९७, २१; १०, ८, ३; मा २०, ८६; का २२, ८, ७; मै ४, १२, ४; १४, १८; काठ ३८, ७; -र्णसः ऋ १, ११७, १४; १५८, ३; १८२, ७; ६, ६२, ६; ७, ६९.७; मै ४, १४, १०; -र्णसा ऋ ९, २१, ६; १०७, १२; कौ १, ५१४; २, ११७; जै १, ५३, ४; ३, १२, ४; -र्णांसि ऋ १, ५२, २; ६१, १२; १७४, ४; १८०, १; ४, १६, ७; ६, ७२, ३; ७. १८, ५; ८७, १; १०, ४९,९; मै ४, १२,३; काठ ८,१६; १२,१५; शौ २०, ३५,१२; ७७,७; -र्णोभिः ऋ ४, ३,१२. [°र्णस्- खादस्°, गो°, धनु>न्व्°, मधु>ध्व्°]

अ(र्णस्>)र्णो-वृत्[e]- -तम् ऋ २, १९, २.

अर्णस[f]- -सम् ऋ ५,५ ४, ६.

अर्णसी[g]- -ॱर्णसि खि ४, ७, १, ६.

अर्णि- आणि- टि. द्र.

√*अर्णु २अर्णव- टि. द्र.

√*अर्त् अन्तृ(नु√ऋ)त्, *अर्त-, √*अर्थ्, अर्थ-, √*अर्ध्, २अवत- टि. द्र.

*अर्त[h]-

---

[a]) 'अर्णवम्' इति ऋ. (१०, १०, १) पाभे.।

[b]) 'रोचना' इति ऋ. (१० १८९, २) पाभे.।

[c]) विशिष्ट इह बाह्वचः (९, ११०, १) पाभे.।

[d]) पाप्र. √*अर्ण्+असुन् प्र. नित्स्वरः [वैतु. पाउ (४, १९७) √*अर् इत्यत एव नकारोपजनप्रयोजकः प्र. इति]। नैप्र. तावत् मौस्थि. इतरथेवोपकल्प्येत । तद् यथा । अर्ण-+*अस्- (यद्र.) इति कृत्वा बस. पूपप्रस्व. च वर्णसमापत्तौ शकन्ध्वादिन्यायप्रवृत्तिश्चेति (तु. नापू. टि.)। एस्थि. मौस्थि. बहून्यपि नामानि सन्ति पाप्र. ते ते कृतः प्र. इत्येवंमात्रत्वेनोच्यन्त इत्यभिसंधिः।

[e]) उस. कृत्-प्रस्व. (पा ६, २, १३९) । उप. √२वृ+क्विप् प्र.।

[f]) मत्वर्थीयः अच् प्र. चित्-स्वरश्च (पा ५,२,१२७; ६, १, १६३)।

[g]) स्त्रियां ङीप् उसं.। पा. संदिग्धो भवति (तु. संटि.)।

[h]) ननु तत्र (पृ २५७ टि. d) *अर्त->√*अर्त [स्वरः शोधितः द्र.(=√*अर्द् इति पाप्र. यनि.)] इत्येवं धा. नामजत्वं समकेतीह तु तद्वैपरीत्येन यनि. नाम्नो धातुजत्व-मुक्तं भवतीति वदतो- व्याघात इव स्यादिति । सत्यमेतत्। पर्यायेण द्वयोर्मिथो भिन्नयोः प्रक्रिययोः समाश्रयणात्त्वय-माभास्यमानो विरोधः प्रतिपत्तिविशेषहेतुतया द्र.। तद् यथा। *अर्-+*त-(=√तन्+डः प्र.) इति मौस्थि. बस. सन् *अर्त- इति कृत्वा सुप्तद्धितसमासाऽन्यतमवृत्तं च √*अर्त इति नाधा. संस्तिङ्वृत्तं चोपेयात्। अस्मिन् दर्शने कृद्वृत्तं नाभ्युपेयेत । कृत्तया जिघृक्षितानां तेषां तेषां नाम्नां प्रादेशिकप्रवृत्तिभेद-मूलार्थभेदाऽन्यतरप्रयो-जित-स्वरभेदपरिणामित-गुणवृद्धिसंप्रसारणस्वरभक्तिहेतुक-वर्णवैशिष्ट्यलोपाऽऽगमप्रभृतिप्रकारकस्वरूपाणां सतां क्वचिद् मौलिक-नामसकल्पनामान्तरतया क्वचिद् मौलिक-नाम-स्वरूप-प्राकृतिकपरिणाममात्रतया च व्याख्यानाऽर्हत्वा-भिसंधेः। एस्थि. अपि यदाचार्यैर् √*अर्त इत्यस्य स्थाने √*अर्द् इत्येवं निर्दिश्येत, तत्र मौस्थि. प्रत्यजागरूकत्वे सति तत्र तत्र वृत्ते √*अर्त इत्यस्य तत्तच्छब्दरूपाऽऽदि-मावयवभूतस्य सतः क्वचिदकारान्ततया च क्वचिद् लुप्ता-कारान्तत्वे सति तकारान्ततया च श्रवणोपलब्धेस्तदुभय-प्रकारव्यापकसामान्यसंग्राहणपरा धीरेव निमित्ततां भजेत। एवं मौस्थि. नेदीय इव स्पर्शुकायाः सत्या अपि नैप्र. इह प्राधान्येन टि. एव संकेतो भवति। प्रसिद्धतर-त्वात् तात्कालिकप्रतिपत्तिविशेषकरत्वाच्च पाप्र. तु प्राधान्येन मूले संकेतो भवति। तद् यत्राऽनया दिशोभे प्रकृती (यथा *अर्त->√*अर्त इति च √*अर्द्>

अर्तन्*- -नम् मा ३०, १९; का ३४, ४, १.
अर्ति-, अर्तिकृ- अनु>न्व्°
?अर्ति- अवर्ति- टि. द्र.
*आर्त्नि- १अरत्नि- टि. द्र.
?अर्त्विरंन:[b] पै ११, ५, १३.
√*अर्थ्[c]
अर्थ[d]- -र्थः मा १८, १५; का १९, ५, ३; तै ४, ७, ५, २; मै २, ११, ५; काठ १८,१०; क २८, १०; -र्थम् ऋ १, १०, २; ३८, २; १०५, २; ११३, ६; १२४, १; १३०, ५; १४४, ३; १५८, ६; २, ३०, २; ३९, १; ३, ११, ३; ५३, ५; ६१, ३; ४, ६, १०; १३, ३; ६, ३२, ५; ७, १८, ९; ८, ६९, १७; ७९, ५; ९, १, ५; १०, १८, ४; २७, २०; २९, ५; ५१, ४; ६; ५९, १; ७३, ५; १४३, १; खि ५, ७,२, ७; मा ३५, १५†; का ३५, ४, १६†; तै ४,३,११, ५; मै ४,१३,७; काठ १, १२?°; १८, २१; ३९, १०; कौ २, ६९५†; जै ३, ५६, २२†; शौ †१२, २, २३; १५, १७, ८; †२०, ७६,५; ९२, १४; पै ९, १२, १; १६, १५२, ९; -र्थान् मा ४०, ८; का ४०, १, ८; -†र्थानि ऋ ७, ६३, ४; काठ १०, १३; -र्थाय शौ १, ७, ६; -र्थेषु ऋ १०, १०६, ७; पै ९, २५, २. [°र्थ- उपकार°, कद्°, तदिद्°, तूर्णि>र्ण्य्°, दूरे°, नि°, प्र°, शय्या°, शान्ति>न्त्य्°, सद्यस्°,समुद्र°, सर्व°, सु>स्व्°]
?अर्थ-दर्शिन्[f]- -नम् खि ३, १५, २८.
अर्थिन्[g]- -र्थिनः ऋ १,४८, ६; १०५, २;८, २७, १२;७९, ५; १०, २६, ८; १२७, ५; -र्थी ऋ ७, १, २३. [°र्थिन्- कूचिद्°]
अर्थे(र्थ-इ)त्[h]- -र्थेतः मा १०, ३[२]; का ११,२, ३[२]; तै १, ८, ११, १; काठ ३९, १.
√अर्थि[i],†अर्थयासे ऋ १, ८२, १; कौ १, ४१६; जै १, ४०, ८; अर्थयेथे ऋ १०,१०६, १.
√अर्द् >अर्दि, अर्दति शौ १२, ४, ३; ?अर्दतः[j] खि ५, २२, २; आर्दन् ऋ ४, १७, २.
¶अर्दयति मै ४,५,६[२]; अर्दयाति शौ ४, १५, ११; पै ५, ७,१०; अर्दयः ऋ ८, ५३, २; खि ३, ५, २; अर्दय: ऋ १०, १४७, २; अर्दय शौ ४, १५,६; †अर्दय ऋ ८, ७५, १०; तै २, ६, ११, ३; मै ४, १०,१;५;११,४$;६; काठ ७, १७; कौ १, ११; २, ९९८; जै १, २, १; शौ ६, ६५,१$; पै ५,७,३$; आर्दयत् ऋ १०, १०४, १०.
अर्द्[k]-
?अर्द-गण[l]- -णम् पै २, ८१,२.
अर्दयत्[m]- -यन् शौ ६, ४९, २.
*अर्द्र- आर्द्र- टि. द्र.
√*अर्ध्[n]
१अर्ध°- -र्धः ¶तै १, ७, ६, ३;

*अर्त- इति च) प्रदर्श्येयातां तत्रोभयथा प्रतिपादनप्रकार-समर्पणे तात्पर्यं द्र. न तु कश्चिद् विरोधः शङ्कनीय इति दिक्।

a) युच् प्र. उसं. चित्स्वरश्च (पा ३, २, १५१; ६, १, १६३)।

b) 'भरद्वाजो गोतमो अथ स्योनम्' इत्येवं मूलतः पादं संभाव्य मुपा. व्यर्थनपरः शोधः साऽवसरः स्यात्।

c) वर्णवैशिष्ट्ये सति नैप्र. =√*अर्त्। एस्थि. पाधा. चुरा. सरूपात् (तु. √अर्थि) भेदः सुगमः।

d) नैप्र.=*अर्त- (यद्र.)। पाप्र. भावकर्मणोर् घञ् प्र. ञित्-स्वरश्च [पा ३, ३, १८;१९; ६, १, १९७; वैतु. पाउ (२, ४) √*अर्+थन् प्र. (तु. WW १,१३६), MW. <√अर्थि इति कृत्वा पुत्रं पितुष्पितृतामिव निनीषुकः]।

e) 'अकम्' इति शोधः द्र. (तु. सश्रु. काठ ३१, ११; तै १, १, १३, १)।

f) स्वरतो भ्रष्टः सन् मुपा. अन्तोदात्ततया सु-शोधः स्यात् (तु. सस्थ. 'सुर्वज्ञम्' इति समानं भ्रष्टस्वरं सत् प्रकृतेऽपि तथात्वं ज्ञापुकम्।

g) मत्वर्थीय इनिः प्र. (पावा ५,२,१३५)। तत्-स्वरः।

h) उस. कृत्-प्रस्व. (पा ६,२,१३९)। उप. √इ+क्विप् प्र. द्र.।

i) =पाधा. चुरा.। यनि. अर्थ->नाधा. इत्यभिसंधिः।

j) मुपा. दुरुपपदो भवति [तु. 'बुधेतः' इति शौ. (२०, १३६, २) पाभे.]।

k) नाउ. निष्पत्तावौपयिकेऽत्र प्राति. भावे प्र. द्र.।

l) मुपा. नितान्तमसंस्कृत इव भवति (तु. ?२अद इत्यत्र ?२गण- इत्यत्र च सस्थ.टि.)। पतस.द्वि१ प्रयोगतः क्रिवि.। उप. अप् प्र. उसं. (पा ३, ३, ५८)।

m) शतुर्निघाते धा. स्वरः (पा ६, १, १८६)।

n) तु. टि. √*अर्त>*अर्त- (=√ऋध् यद्र.)।

o) आद्यन्तान्यतरस्वरभेदतो द्विरूपं प्राति. भवति (तु. नाउ.)। अर्थभेदतस्त्वस्य भूयस्तरामन्तर्विभक्तत्वे सत्य-नेकप्रकृतिजत्वं संभाव्यमानं परमप्रकृतिस्थानीयस्य सतः

५, २, १, ३; ५, ४; ३, ३, ५; ४, ४; ५, १; ¶मै ३, २, १०; ७, ६; ¶काठ ९, ११; १९, ११; २०, ९; २४, ४; ¶क ३१, १; ११; शौ ८, ९, १; पै १६, १८, १; -र्धम् ऋ १, १६४, १७; ६, ४७, २१; १०, २८, ५; ¶मै १, ११, ८; ३, २, १०; ७, ६^{२}; १०, ५; शौ ९, १४, १७†; १३, १, ४१; पै १६, ६७, ७†; -¶र्धात् मै ३, २, ५; -†र्धे ऋ १, ९२, १; १२४, ५; १६४, १२; ६, २७, ५; कौ २, ११०५; शौ ४, १, ६; ९, १४, १२; पै १६, ६७, २; -र्धेन मै ३, ७, ६¶; -र्धौ ऋ २, २७, १५.

२अर्ध[a]- -र्धः ऋ १०, २७, १८; तै ६, १, ८, ५¶; क ८, १¶; -र्धम् ऋ २, ३०, ५; ४, ३२, १; ६, ३०, १; ४४, १८[b]; ७, १८, १६; मा ३३, ६५†; का ३२, ५, ११†; ¶तै २, २, १०, ५^{६}; ५, ४, ८, ३; ¶मै १, ९, ४^{४}; ६^{१०}; २, ४, २^{२}; ३, २, ७^{२}; ८, ९^{४}; ९, ४^{२}; ४, ३, १^{२}; ११, ४†; ¶काठ ६, १०†; ८, ४^{४}; ९, १२^{४}; ११, ५^{१०}; १२, १२^{२}; १३, २^{२}; १४, ८; १५, ५^{६}; २६, ६^{२}; ८; २८, १^{३}; २९, ८; ३५, १८^{२}; ¶क ६, ९^{४}; ४४, १^{२}; कौ १, १८१†; जै १, १९, ७†; शौ ५, १, ९; १०, ८, ७; १३; ११, ६, २२; पै ६, २, ८; १६, २३, २; १०१, २; १०२, २; -¶र्धाः तै ७, ५, २, १; काठ ३३, १; -¶र्धात् काठ २६, ६^{२}; क ४१, ४^{२}; -¶र्धे मै ३, ७, २; काठ ३५, १८; क ४८, १६; पै ५, २१, २$; -र्धेन शौ ५, १, ९^{२}; १०, ८, ७; १३; ११, ६, २२; पै ६, २, ८^{२}; १६, २३, २; १०१, २; १०२, २.

[°र्ध- अधि>ध्य्°, अभि>भ्य्°, उत्तम°, उत्तर°, जघन°, दक्षिण°, धन°, परा°, पूर्व°, प्र°]

¶अर्ध-ऋच्[c]- -चः मै ३, २, ८^{२}; १०, ४^{२}; ४, ६, ८^{२}; -चाभ्याम् मै ३, २, ८; -चे मै ३, १०, ४; -चेन मै ३, १, ५^{२}; -$चैः मा १९, २५; का २१, २, १४.

†अर्ध-गर्भ[d]- -र्भाः ऋ १, १६४, ३६; शौ ९, १५, १७; पै १६, ६९, ५.

अर्ध-देव[d]- -वम् ऋ ४, ४२, ८; ९.

¶अर्ध-भाज्[e]- -भाक् मै ३, ४, १; ४, ६, ६; काठ २०, ११; २८, १; ३९, ११; क ३१, १३; शौ ६, ८६, ३$; -भाजः मै ४, ६, ६.

अर्ध-मास[f]- -¶सम् तै २, ५, ५, ४; ५; मै २, ४, ३; -¶सयोः तै ७, १, ४, ३; -¶सस्य तै २, ५, ६, ४; ८, ३; ५, ६, ७, २; ७, ३, ७, २^{२}; मै १, ७, ३; काठ ९, १; २१, ५; ३३, ८; ३४, ९; क ८, ४; ३१, २०; -साः मा २३, ४१; २७, ४५; का २५, ८, ३; २९, ६, १; ¶तै २, ५, ७, ४; ५, १, ८, ५; २, १२, १$; ३, ४, ५; ६, ७, २; ७, २, ५; २५, १$; ६, २, ३, ५; ७, १, १, ६; ४, १, ३; २, २; ५; ३, ४; ११, ४; ५, १, ३; २०, १$; २५, १; ¶मै १, ८, ६; ३, ४, ६^{२}; ४, ९, १८$; ¶काठ ६, ७; १०, ७; १४, ४^{२}; २१, ५; २२, १; ३३, २; ३; ३४, ९; ४०, ६; ४५, ५; १७; ५०, ६; ¶क ४, ६; ३१, २०; शौ १०, ७, ५; ११, ९, २०; १५, ६. १७; पै १६, ८३, १०; -¶सान् तै ५, ७, २, ५; ६, २, ३, ५; -सानाम् मा २४, ३७; का २६, ८, २; तै ५, ५, १७, १; ७, १८, १; मै ३, १४, १८; काठ ४७, ७; ५३, ८; शौ १५, ६, १८; १६, ८, २३; -से ¶तै २, ५, ६, ६^{२}; ७, १, ४, ३; ¶मै १, ४, ८; ४, १, १३; ¶काठ ३१, १२^{२}; ३२, ६; शौ ८, १२, ५; ६; पै १६,

---

√*अर् इत्यस्य स्वयमनेकपरमतरप्रकृतिपरिणतत्वदर्शनेनोपपाद्यतां [तु. टि. √*अर्, (वैतु. ww.[१, १४३] स्वरतोऽर्थतश्च विवेकमपश्यन् पृथग्भावार्थविशिष्टमेवैकम् √*अर् इति धा. प्रस्तावुकः)]। पाप्र. यनि. घञ् प्र. ञित्स्वरश्च द्र. (तु. टि. अर्थ-)।

[a]) तु. नापू. सरूपं टि.। घः प्र. तत्स्वरश्च द्र. (पा ३, ३, ११८)। यस्तु समाऽसमाऽर्धभागपरतया स्वरविवेकः प्राचामभिमतो भवति (शौप्रा १, २, १) तस्य भूयोविमर्शसहत्वात् वैश. पुनरुपादानं द्र.।

[b]) वि. इति कृत्वा सा. अस्य 'सूरीन्' इत्यनेन सामानाधिकरण्यं वष्टि। तच्चिन्त्यम्। यस्थि. अप्य् अन्वयसौवच्यात् (तु. वैश.)। GW. अत्र नापू. आद्युदात्तं पिपठिषति। तदपि वैश. भूयोविमृश्यम्।

[c]) तस. समासान्तः अः प्र. (पा २, २, २; ५, ४, ७४)। तत्-स्वरः।

[d]) कस. सासस्व. (पा ६, १, २२३)। उप. यद्र.।

[e]) उस. ण्वि-अन्त-कृत्-प्रस्व. (पा ६, २, १३९)।

[f]) तस. सासस्व. (पा २, २, २; ६, १, २२३)।

१३४, ३^{२}; –¶से-से मै १, ४, ८; ४, १, ९; काठ ३१, ७; ३२, ६; –सेभ्यः मा २२, २८; का २४, १४, १; तै ७, १,१५, १; मै ३, १२,७; काठ ४१, ६; –सैः तै ७, ५, ६, १^{२}¶; मै ४, १०, ६.

¶अर्धमास-शस्(>:)[a] तै २, ५, २, ३; ५, ६, ७, २; ७, ३, ७, २^{२}; काठ २१, ५^{२}; ३३, २^{३}; ३; ८^{२}; क ३१, २०^{२}.

¶अर्धमासा(स-आ)यतन– -नाः काठ ३४, ९^{२}.

¶अर्ध(र्ध-ऋ)र्च॒[b]– -र्चः तै ६, ३, ११,३^{२}; –र्चम् तै २, ५,७, ४; –र्चात् तै ३,२,९,५; –र्चे तै १, ६, १०, ५^{२}; ६, ३, ११,३; –र्चेन तै ५, १, ४, १; शौ ९, १५, १९$; पै १६, ६९, ९$; –र्चौ तै २, ५, ७, ५^{२}.

¶अर्ध-वशा॒[c]– -शाम् मै १,११, ७; काठ १४, ८.

¶अर्धि॒न्[d]– -र्धिनः तै ६, ५, २,१,२; –र्धी तै ६, ५,२,१. [°र्धिन्- सु>स्व्°]

?¶अर्धे(र्ध-इ)न्द्र॒[e]– -न्द्राणि तै ५, ४, ८, ३; मै ३, ४, १^{२}; काठ २१,११^{२};–न्द्रैः मै ३,४,१.

*अर्धैन्द्र॒- नापू. टि. द्र.

¶१अ॒र्धक[f]– -कः मै १, ८, ४.

२अर्धक[g]-

अर्धक-घाति॒न्[h]– -तिना शौ ११, २, ७.

अर्धयित्वा सम्°

अर्धि– प्रति>त्य्°

¶अ॒र्धुक[i]– -कः तै ६, ३, १, ३; काठ ६, ४; २६, १; क ४, ३; ४०, ४; –कम् तै २, ५, ५, ४; ५, ६, ४, ५; ६, २, ३, ५^{४}, काठ २२,९; क ३५,३; पै १०, ९, ३$. [°क- वि>व्य्°, सम्°]

१अ॒र्ध्य[j]– -र्ध्यः ऋ १, १५६, १; –र्ध्यम् ऋ ५, ४४, १०.

?२अर्ध्य[k]– -र्ध्यः मै ३, ४, १¶.

३अर्ध्य- उत्तर°, दक्षिण°

√*अर्प्>अर्पि[l], अर्पयते काठ ११, ४¶; ¶अर्प॒यति तै ३, १, ९, १^{२}; मै ४, १, ४; ¶अर्पयति तै २, ६,४,४; ५,१, १, ३^{२}; ४, ३; ६, २; ४, ४, २; ३;५; ५,५,२; ६,२,४; ६, १, ९, २; १०, ४; २, ७, ५; ४, १, ५; ५, १, ५^{३}; मै २, २, ३; ३, १, १^{२}; ५; ३, ५^{३}; ४, ८; ४, ६, ५^{३}; काठ १८, १९^{२}, १९, ५; २०, ८; २१, ७^{३};२२; १२; १३; २४, ४; २७, १०^{३}; ३१, ३; क २९, ७^{२}; ३०, ३; ३१, १०; ३५, ५; ६; ३७, ५; ४७, ३; अर्प॒यन्ति मै १, ११,८¶; ¶अर्पयन्ति मै १,११, ८^{२}; काठ १४, ८^{३}; अर्पय तै ५, ७, ४, ३; शौ १०, ९, १; पै २, ८५, १; १६, १३६, १; अर्पयतम् खि १, ११, ३; शौ ८, ४, १; ¶आर्पयत् तै ५, १, ४, १; आ॒र्पयन् शौ ५, १९, २; पै ९,१८,८; ¶अर्पयेत् तै ५,१, ४, २; ६, २; २, ७, १; २^{२}; ४, ३, २; ६, ४, १, ५^{२}; मै ३, १, ५; ४, १, ४; २, ९; काठ १९, ५^{२}; ३१, ३; क ३०, ३; ४७,३; ¶अर्पयेयम् तै ५, १,१, ३^{२}; ६, ५, १, ४; ५^{२}; मै ३, १, १^{२}; काठ १८, १९^{२}; २७, १०^{३}; क २९, ७^{२}.

अर्पिपम् शौ १२, १, ३५.

*अर्प॒- नापू.टि., २अर्णव- टि. च द्र.

---

[a]) वीप्सायां शस् प्र. तत्-स्वरश्च (पा ५, ४, ४३)।

[b]) अत्र पूर्वोत्तरयोःपदयोर् अन्त्याद्ययोर् अचोःप्रकृतिवद्-भावाऽभाव इति विशेषः। शेषम् 'अर्ध-ऋच॒-' इत्यत्र द्र.।

[c]) तस. सासस्व.(पा २,२,२;६,१,२२३)। उप.यद्र.।

[d]) मत्वर्थे इनिः प्र. तत्स्वरश्च (पा ५, २, ११५)।

[e]) तस. सासस्व. ('अर्धं यथा स्यात्तथा इन्द्राणि= ऐन्द्राणि इति कृत्वाऽतिप्राक्चरः पा. विकारः *अर्धैन्द्र॒- इत्येवं सु-शोधः स्यात्)। अथ बस. एवाऽऽग्रहश्चेदुक्ते शोधे नाऽऽदरश्च, तर्हि यनि. हविर्विशेषसंज्ञात्वादन्तोदात्त-प्रकरणे इन्द्र- इति उसं. (पा ६, २, १६५)।

[f]) ण्वुल् प्र. लित्-स्वरश्च (पा ३, १, १३३; ६, १, १९३)। अर्धुक- इति शाखान्तरीयः पाभे. द्र.।

[g]) नाउ. पूप. नापू. भिन्नवृत्तीव संभाव्यते। तद् विमृश्यम्।

[h]) उस. णिन्यन्त- कृत्-प्रस्व. (पा ६, २, १३९)।

[i]) उकञ् प्र. उसं. ञित्-स्वरश्च (पा ३, २, १५४; ६, १, १९७)।

[j]) ण्यति प्र. आद्युदात्तता उसं. (पा ३, १, १२४; ६, १, २१४)।

[k]) ण्यत् प्र. तित्-स्वरश्च (पा ६, १, १८५)। मूको. 'अर्ध्ये' इति 'अर्ध्यौ' इति च संस्कर्त्रा यमु. शोधितं भवति तत् साध्वेवाऽकारीति संभाव्येत। एवं सत्यपि विमृश्यमेव।

[l]) पाप्र.=पुगन्तः (तु.ww १,६९) √ऋ(>√*अर्) +णिच् प्र. (पा ७, ३,३६)। मौस्थि. अनु नैप्र. *अ॒र्- +*पु॒-[=*भ॒- (तु.ww १,७३)] =*अर्प॒- इत्यस्य कास. सतः नाधा. सुवचः। √*अर्प्>*अर्प॒- इति च व्यत्या-सेनोक्तस्य पाप्र. पुनर्निर्देशः द्र. (तु.टि.√*अर्द्, *अ॒र्त-)।

अर्पण[a]— -णेन शौ १२, ३, २२. [°ण- अन्°, प्र°]

¶**अर्पयितोस्**(>:)[b] मै ३, ९, ४.

अर्पयित्वा प्रति°

१अर्पित[c]— -तः ऋ ६,५८,२; ९, ८६,१४; ३९; ४५; मै ४, १४, १६; कौ २, ३०५; ९६६; जै ३, २५,१; ४, २०, ९; -तम् ऋ १, १६४, १२; १० ८२, ६; १७०, २; मा १७, ३०; का १८, ३, ६; तै ४, ६, २, ३; मै २, १०, ३; काठ १८, १[d]; क २८, २; कौ २, ८०४; जै ४, २, १०; शौ ९, १४,१२; पै २, १७, ५$; १६, ६७, २; -ता ऋ १, १४२, ९; १६४, १४?[e]; पै १,६६,२; -ताः काठ ३७,९; पै ४, ३,१; ९, १०, ५; -तानि मा २३, ५१; ५२; का २५, ९, ७; ८; पै १, ९१,४; -ते तै ४, ७, १३, २. [°त- नि>न्यु°]

२अर्पित[f]— -ताः ऋ १, १६४, ४८.

*अर्प्र— २अर्णव- टि. द्र.

*अर्बु-, √*अर्बुद् नाउ. टि. अर्बुदि- टि. च द्र.

१अर्बुद[g]— -दम् ऋ २, ११, २०;१४, ४; ८, ३२, २६; मा १७, २; का १८, १, ३; तै ४, ४, ११, ४; मै २, ८, १४; काठ १७, १०[2]; क २६, ९; -दस्य ऋ ८, ३, १९; ३२, ३; -दाय तै ७, २, २०, १; काठ ४२, १०; -दे काठ ३९, ६¶.

†**२अर्बुद**[g]— -दम् ऋ १, ५१, ६; -दस्य ऋ १०, ६७, १२; शौ २०, ९१,१२. [°द- नि>न्यु°]

¶**अर्बुदि(न्>)नी**— -नीः काठ २६, ४; क ४१, २.

अर्बुदि[h]— -दिः शौ ११, ११, ४; २३; -०दे शौ ११,११,५;१२, ५; -०दे शौ ११, ११, १-३; ७-११; १३; १४; १५[2]; १८; २०; २२; २४; २५; १२, २३.

?**अर्बुदेनम्**[i] पै १६, ८९, ७.

√*अर्भ्[j]

१अर्भ,र्भा[j]— -र्भस्य ऋ ७, ३७,३;

---

[a]) ल्युट् प्र. लित्-स्वरश्च (पा ६, १, १९३)।

[b]) तोसुन् प्र. नित्-स्वरश्च (पा ६, १, १९७)।

[c]) पाप्र. कर्मणि क्ते विभाषितमाद्युदात्तत्वम् (पा ६, १, २०९)। मौस्थि. तु *अर्प्-(<√*अर्प<*अर्प-)+(भावे) इत-(<√इ) इति कृत्वा बस. (='आर्पि इतं यस्य') पूपप्रस्व.। एस्थि. यद्यपि २अर्पित- इति प्रस्व. इति कृत्वा पाप्र. संवादः सुलभः, तथापि तद्विषयकसामान्यलक्षणां मौस्थि. अनु *अर्प्- +(कर्तरि) इत- इति उस. थाथीयः स्वरः । यद्वाऽनिट्क्तान्तलक्षणसामान्यमनुरुध्य √*अर्प्>*अर्पि-(भावे)+*त-(<√तन् गपू. दि. एव पर्यायेण भावे च कर्तरि च) इति कृत्वा सस्व. द्र.।

[d]) 'अधि' इत्यत्र सस्थ. टि. द्र.।

[e]) स्वरूपतः संदेहः। 'आ । अर्पिता', 'आ-अर्पिता' इत्युभयथा सुवचत्वात्। तथाहि प्रथमे कल्पे 'आ' इति कप्र. 'तस्मिन्' इत्येतदन्वितः स्यात्। द्वितीये च प्रास. वा गस. वा पूपप्रस्व. (पा ६, २, २; ४९) स्यात्। यद्वा 'आर्पिता' इत्यविभक्तः पपा. इति कृत्वा मौस्थि. *आर्-> *आर्प->√*आर्प् इति सर्वत्राऽऽदिमाऽक्षरवैशिष्ट्यमुपकल्प्य निर्वाहे संभवत्य् आद्युदात्तत्वे '१अर्पित-' (तु. एपूटि.) इत्यनेन सन्यायता द्र.। वें. सा. प्रभृ. अत्र किमप्यनालोचयमाना मौनमुद्रिता इत्यहो प्रमादः।

[f]) १अर्पित- इत्यत्र टि. द्र.।

[g]) तात्पर्याऽभेदेऽपि सति यत् स्वरतो द्वैविधी भवति, तत्र स. कारणं स्यात्। तद् यथा। बस. पूपप्रस्व. इति कृत्वाऽऽद्युदात्तः स्यात्, उस. उपप्रस्व. इति कृत्वा चाऽन्तोदात्त इति(पा६,२,१;२,१३९)। अथ कावत्राऽवयवाविति। *अर्बु- (तु.या ३,१० यत्राऽऽद्युदात्तत्वस्योपपत्तिसंकेताऽभावे सति 'अम्बु-' इत्यस्य पर्यायमात्रता स्यादिति कृत्वा '*अर्बु अरणाद् अम्बु भवति' इत्येवं मुपा. सु-शोधः द्र.) इति पूप. भवति, द-(<*ध-<√धा) इति उप. चेति। *अर्बु- इत्यपि *अर्- +(भावे) *बु-(=*भु-<*भ्रु-<√भृ) इत्येवं बस. पूपप्रस्व. द्र. [वैतु. या. गपू. उप. द-(<√१दा? [अनुपदमेव √भा, √भू इत्येतयोरर्थसांगत्योपलब्धेः या. स्थ. भूयोविमर्शार्हता भवति])]। *अर्- इत्यत्र च √*अर् इत्यस्य कतमो विशेषः संगततमः स्यात् (तु. यस्था. टि.) इत्यपर्यवसितविमर्शं द्र.।

[h]) १अर्बुद- इत्येतेनैव व्याख्यातं द्र.। तत्रत्यं न्यायमन्व् इह *दि- इति उप. भवतीतिमात्रे विशेषः (वैतु. वाच. अर्बुद->√*अर्बुद्+इन् प्र. इति व्यर्थं द्राघीयांसं पन्थानमनुव्राजुकः)।

[i]) तु. शौ ११, १, ७ यदन्विह 'उदुब्जै(ब्ज-ए)नम्' इति पदद्वयाऽऽत्मकतया पा. सु-शोधो भवति।

[j]) पाप्र.निर्दिष्टयर्थं धा. संकेतः द्र. (तु. √*अर्द् प्रभृ.)। तेन यत्राऽऽद्युदात्त एतज्जः नाउ. क्वच् श्रूयते तत्र घञः प्र. यत्र चाऽन्तोदात्तः श्रूयते तत्र घस्य प्र. विषयो भवतीति विवेकः। मौस्थि. तु *अर्- +(भावे वा कर्तरि वा)

काठ ३९,१३‡[a]; कौ २,३३४‡[a]; जै ३, २८, ६‡[a]; -र्भाः पै १, ९, २; -र्भात् ऋ १, १२४, ६; ८, ४७, ८; -र्भाम् ऋ १, ५१, १३; -र्भाय ऋ १, १४६, ५; -†र्भे ऋ १, ७, ५; ४०, ८; ८१, १; ६, ५०, ४; १०, ९१, ८; मै ४, १२,४; कौ १, १३०; ४११; २, ३५२; जै १, १४, ६; ४०, ३; ३, २९, ९; शौ २०, ५६, १; ७०,११; -†र्भेषु ऋ १, १०२, १०; पै ३,३६,२.

२अर्भ[b]- र्भस्य शौ ७, ५८, ३.

१अर्भक[c]- -†कः ऋ [८,३०,१; ६९, १५]; शौ २०, ९२, १२; -†कम् ऋ १, ११४,७; मा १६, १५; का १७, १, १५; तै ४, ५, १०, २; शौ ७, ५८, ६$; ११, २, २९; $पै १, ४८, २; १६, १०६, ९; -काः शौ १, २७, ३; १९, ३६, ३; पै २, २७, ३; -कासः ऋ ७, ३३, ६; -के ऋ ४, ३२, २३; -केभ्यः ऋ १, २७, १३; मा १६, २६; का १७, ३, ५; मै २, ९, ४; काठ १७, १३; क २७, ३.

*२अर्भक- नाउ. टि. द्र.

?अर्भग[d]- -गाय ऋ १, ११६, १.

√*अर्म्

अर्म[e]- -र्मात् पै ५, ३४, ४[f]; -र्मेभ्यः मा ३०, ११; का ३४, २, ३.

अर्मक[g]- -के ऋ १, १३३, ३[2].

*¶अर्म-कपाल[h]- -लैः तै ५, १, ६, २.

अर्म्य[i]- -र्म्या खि ३, २२, ६; -¶र्म्यैः काठ १९,५[j]; क ३०,३.

अर्मन्[k]- -र्मे पै २, ८१,२[1]. [°र्मन्- अन्°]

अर्मण्य- दुर्°

√*अर्य्

१अर्य,र्या[m]- -†र्यः ऋ १, ३३, ३;

---

*भ-(<√भा) इति कृत्वा यत्राऽऽद्युदात्तस्तत्र बस. पूपप्रस्व., यत्र चाऽन्तोदात्तस्तत्र उस. उपप्रस्व. सुवचः [तु. १अर्बुद- टि.; वैतु. पाउ. (३, १५२) √*अर्+ भन् प्र. इति]। इह √*अर् इत्यस्य मूलभूतस्य सतो हिंसाविशेषभूतनिरसनाऽऽत्मकाऽर्थविशेष-प्रतीत्यर्थं तु. WW १, १८३ (तु. टि. √*अर्)।

[a]) 'अर्भे' इति ऋ. (१०, ९१,८) पाभे.।

[b]) तु. टि. १अर्भ-।

[c]) कुत्सार्थे कः प्र. तत्स्वरश्च (पा ५, ३, ७४)।

[d]) ण्वुल् प्र. लित्स्वरश्च (पा ६, १, १९३) इति =*२अर्भक- इत्यस्य सतो वर्णविकारः। यद्वा १अर्भ-+अनुकम्पोपाधिके स्वार्थे कन् प्र. नित्स्वरश्च द्र. [पा ५, ३, ७६; ६, १, १९७; वैतु. सा. (पा ५, ३, ७५ इति संज्ञाविषयत्वाभावाच्चिन्त्यः)]; यदपि सा. शाकल्यपदकारनाम्ना 'अर्भ-ग-' इति स्वरूपतः उस. इति कृत्वा उप. √गै+टक् प्र. (पा ३, २, ८) इति वैकल्पिकीं व्यु. आह, तत् पपा. अनुपलम्भात् सांशयिकं स्यात्। ननु सा. सकाले पपा. तथोपलेभ इति चेत् तदपि उस. पूपप्रस्व. अनुपयोगाद् नेष्टमिति दिक्।

[e]) पाप्र. नापू. धा. उपकल्प्य ततः घञ् प्र. ञित्स्वरश्च द्र.। मौस्थि. तु *अर्-+*म- (यद्र.) इति कृत्वा बस. पूपप्रस्व. सुवचः [तु. टि. अर्थ-; WW १, १४२ (यतु पृथग्भावीयः √*अर् इति मूलतया प्रत्यपादि, तत्रांशिकं तथ्यं द्र.। प्रकरणविशेषतः √*अर् इत्यस्य तत्तदर्थ-विशेषान्तराणामप्युपादेयत्वात्। तद् यथा। चक्षूरोग-विशेषेऽभिधेयेऽन्तश्चक्षुर्वर्तमानं पृथग्भावाऽविशिष्टं कर्तन-मात्रं वा तपनमात्रं वाऽभिप्रेतं स्यात्। मृत्पात्रेष्टकादिपाकार्थे निर्मिते [अर्मक-> *अम्मअ-> *आमा->] पंजा. भावा- इति प्रसिद्धेऽभिधेयेऽन्तःखननाऽऽत्मकं गृहीकरणमभिप्रेतं स्यात्। अथवा तत्राऽपि तपने एवाऽभिप्रायः स्यात्। तेन प्रकरणानुसारव्यवसेयतत्तद्वैशेष्यपरः √*अर् [तु. टि.] अत्र मूलभावमुपेयादिति तत्त्वम्); वैतु. पाउ. (१, १३०) √अर्+मन् प्र. इति]।

[f]) मुपा. पदविभागः सु-शोधः द्र.।

[g]) अज्ञाताद्यर्थे कः प्र. तत्स्वरश्च (पा ५, ३, ७३ प्रभृ.)।

[h]) तस. सासस्व. (पा ६, १, २२३)। उप. यद्र.।

[i]) तात्रभविकः यत् प्र. यतोनावीय आद्युदात्तश्च (पा ६, १, २१३)।

[j]) मूको. अंर्येः इति पा. (तु. संटि.)।

[k]) पाप्र. कनिन् प्र. नित्स्वरश्च (पा ६,१,१९७)। मौस्थि. तु *अर्-+*मन्- (यद्र.) इति कृत्वा बस. पूपप्रस्व. द्र.।

[1]) 'यथोर्मे' इति पा. 'यथा। उ। अर्मे' (=विसन्ध्यात्मकः शोधः) इत्येवं वा 'यथा। उर्मे' (*<उर्मन्- यद्र.) इत्येवं वा विभज्येत।

[m]) स्वामिभावे वर्तमानात् नापू. धा. कर्तरि अच् प्र. चित्स्वरश्च (पा ६, १, १६३)। मौस्थि. तु *अर्-+*य-(<√या कर्तरि) इति कृत्वा उस. उपप्रस्व. स्यात् ['=अरा स्वामिभावेन याति' (वैतु. पा. पावा. च ३, १, १०३ √ऋ+यत् प्र. स्वामिन्यर्थेऽन्तोदात्तश्चेति), पाप्र. यस्थि. सौवरीयं दिगनुपपादिता सती संज्ञाप्रमाणितमात्रा तु द्र., अपि च तु. टि. ?१अर्य-]।

८१, ६; ९[a]; ११६, ६[b]; १२१, १५; १२२,१४[c]; २, २३,१३[d]; १५; ३५,[२; ४०, ५; (१०, ८५, १८)]; ४,१,७[b]; २, १२; ४, ६[d]; २४, ८; ५, ३३, ९[a]; ६, ४७, ९; ५१, २[d]; ७, २१,५; ३१, ५[d]; ६४,३; ८६, ७; १००, ५; ८, १९, ३६[a]; ६३,७; १०,२७,१९; ३४,१३; ८६, ३; ८९, ३; मा २६, ३; का २८, २,१; तै १, २, १४,३; ८, २२, २; २, २, १२, ५; मै ४, १०. १; ११,५; १४, ४; काठ ४, १६; ६, १०; १२; १२, १५; ४०, ११: कौ २, ९७६; जै ४, २३, ६; शौ २०, १८, ५; ५६, ६; १२६, १; -र्यम्[e] ऋ ८, ३३, १४; -*र्यया ऋ ५, ७५, ७; -र्या ऋ ७, ६५. २; -†र्ये ऋ ५, १६, ३; ८,५१, ९; ५४, ७; खि ३, ३, ९; ६, ७; मा ३३, ८२; का ३२, ६, १३; कौ २, ९५९; जै ४, १९, १; -र्येषु कौ ४, ९; जै २, ७, ३. [°र्य-साधु>'ब्°]

†अर्यु-प(ति>)त्नी[f]- -त्नी ऋ ७,६,५; १०, ४३,८; शौ २०, १७, ८.

अर्यु-समान[g]- -नः खि १, ५, १०.

२अर्य,र्या[h]- -र्यस्य मै ४, ६, ६; -र्याय मा २६,२; का २८,१,३; -र्यायै मा २३, ३१; का २५, ६, ११; -र्ये मा २०, १७; का २२, १, ४; काठ ३८,५.

अर्य-जारा[i]- -रा मा २३, ३०; का २५, ६, १०; तै ७, ४, १९, ३; मै ३, १३, १; काठ ४४,८.

?३अर्यी,र्यी[j]- -र्या ऋ १, १२३,१; -य तै १, ८, ३, १.

---

[a]) १अरि- इत्यस्य रू. इति B. JAOS ४'५, १६६ ।

[b]) तु.PW.प्रमृ.; वैतु.NW. १अरि- इत्यस्य. रू. इति।

[c]) तु. सा. प्रमृ.; वैतु. PW. १अरि- इत्यस्य रू. इति।

[d]) तु. सा.; वैतु. GW. १अरि- इत्यस्य रू. इति ।

[e]) यनि. द्वि१ द्र. [वैतु. GW. (>L ४००) अरि- (=तदीयं शत्रुपरम्)>ष३ इति । चिन्त्यस्त्वेष प्रस्तावः स्यात् । अभ्युपगमे सत्यनुपदमेव कांचिदाकाङ्क्षां पूरुकतयेव श्राव्यमाणयोर् 'अन्येषां या' इति पदयोरन्यथासिद्धत्वप्रसङ्गात् (तदभिप्रायेण 'अर्याम्' इतीव श्राविते सति तृतीयपादेनैव नैराकाङ्क्ष्यसंभवादित्यभिसंधेः) । अन्यच्च । असंगतेश्च परप्रस्तावस्य चिन्त्यत्वं द्र. । तद् यथा । अरिप्रतियोगिक-सवनकर्मक-तिरस्कारे संपन्ने सति अन्यप्रतियोगित्वेन यद्विशेष्यत्वेन च शिश्रावयिषितस्य सतः 'सवनानि' इति पदस्य सकृद् द्वि३ च प्र३ चेत्युभयथा श्रावणार्थमनुपलम्भादित्यर्थात् । अथाऽपि परपक्षे 'अन्येषाम्' इति पदं तात्पर्यतः पिष्टपेषणतां नैव व्यभिचरेत् । अस्वत्व-प्रतीतिकरत्वेऽस्य च ?'अर्याम्' इत्यस्य चाऽनर्थान्तरत्वोपगमादिति दिक् ।

[f]) बस. पूपप्रस्व. (पा ६, २, १) । स्त्री. वैकल्पिको नान्ताऽऽदेशः ङीप् प्र. च (पा ४, १, ३४) ।

[g]) तृतस. पूपप्रस्व. उसं. (पा ६, २, ११) ।

[h]) कर्मणि घञ् प्र. ञित्स्वरश्च [पा ३, ३, १९ (वैश्यसंज्ञाविषयत्वं द्र.); ६, १, १९७] । मौस्थि. तु. *अर्-*+यु- <√या(भावे) इति कृत्वा बस. पूपप्रस्व. स्यात् [='अरा स्वामिभावेन यः (=यानं) यस्मिन्' (वैतु. पा. [३, १, १०३] गपू. [तु. १अर्यु- टि.] आद्युदात्तार्थं पा. [६, १, २१३] च (अपि तु. टि. ?३अर्यी-])] ।

[i]) बस. पूपप्रस्व. (पा ६, २, १) । उप. यद्र. ।

[j]) व्यु. ? । १अरि- +यत् प्र. तद्धित इति कृत्वा लक्ष्याऽनुरोधाद् भस्य सतोऽपीवर्णस्य लोपाऽभावः उसं. (पा ६,४,१४८) । तेन *अरिय- इत्यस्य त्र्यच्कस्य तित्स्वरितत्वतश्च (पा ६, १, १८५) सतः नैप्र. यनि. द्व्यच्कः परिणामः स्यात् (तु. टि. १अग्रियु-, अर्ज्यु-) । छन्दस्तो विमानश्च पाद इह मानं स्यात् । तद् यथा । ऋ १, १२३, १ इत्यत्र कृष्णादुदस्थात्, *अरियां विहायाः' इत्येवं श्राव्यमाणः सन्नेव त्रैष्टुभः पादः साधीयान् प्रतीयेत । तै. स्थ. अप्येवं प्रमीयेत । तथाहि । 'युष्छुभ्रे यद् *अरिय उ' इत्यक्षरद्वयसाकाङ्क्षः पादः सुपूरः स्यात् । कुतः 'उ' इति नि. इति । यस्थि. पा. 'अर्यी' इत्यत्राऽऽवसानिकस्य 'ए>अय्>अ' इत्यनेन संधिपरिणामेनाऽच्परत्वे संकेतिते सत्यर्थतः '…उ'इत्यस्य सुसंगतिदर्शनादिति । ननु'एनः'इत्युत्तरपादाऽऽदौ वर्तमानमचमुपादायोक्तः संधिः प्रवर्तेतेति । नेति । कुत इति । उत्तरस्य पादस्याऽप्येकाऽक्षरसाकाङ्क्षस्य सतः सश्रु. मा. (२०,१७) मेलनेन यत्- पूर्वत्वेन सुश्रवस्वे सत्यनजादित्वादुक्ते संधौ निमित्ताऽसंभवात् (तु. काठ ३८, ५ यत्राऽप्येवं यत्-पूर्वत्वं चिकीर्षितं द्र., मा. गपू., का २२, १, ४ च यत्राऽप्युक्तयैव दिशा षडक्षरः सन्नष्टाऽक्षरत्वेन प्रकृतः पादः सुपरिणमः द्र.) । स्वामित्वसामान्यपरं च सद् '*अरिय-' इत्येवोत्तरोत्तरघटमानसामाजिकवैशेष्यनैघ्न्येन १अर्यु-, २अर्य- इति विशिष्टरूपान्तरयुगलतया पर्यणंसीदि-

अर्यमुन्[a]– -मणः ऋ ५, ५४, ८; -†मणम् ऋ १, ८९, ३; १३६, ६; १७४, ६; ४, २, ४; ६, ४८, १४; ५०, १; ५१, ३; ७, ३६, ४; ३९, ५; ६६, ७; १०, ६१, १७; ६८, २; ८९, ९: ११७, ६; १४१, ५; मा ९, २७; २५, १६; का १०, ५, ७; २७, ११, ३; तै १, ७, १०, २; ¶२, ३, ४, १[२]; २; मै १, ११, ४; कौ २, ४१७; जे ३, ३२, ७; शौ ३, २०, ७; १४, १, १७$; २०, १६, २; पै २, ३०, २; ३, ३४, ५$; -†मणा ऋ ९, १०८, १४; कौ २, ४४७; -०मन् ऋ [५, ६७, १; ८, ६७, ४; १०, १२६, २]; ७, ५९, १; ८, १९, ३५; मै २, ४, ७; -०मन् ऋ २, २७, ५; ६; ८; ७, ६०, १; ८, १८, २१; ८३, ४; तै २, १, ११, ५†; ३, १४, ४; ४, ८, १; मै ४, १२, ४[२]; †; १४, १४†; काठ १०, १३; ११, ९; १२[२]; †; शौ ६, ६०, २[२]; पै ३, २१, ३; †५, ३९, २; ७; -मा ऋ १, [२६, ४; ४१, १; ४, ५५, १०; ५, ६७, ३; ८, १८, ३; २८, २; ८३, २]; [३६, ४; ४०, ५; ७, ६६, १२; ८२, १०; ८३, १०; ८, १९, १६; २६, ११; १०, ३६, १; ६५, १; ९; ९२, ६]; ४४, १३; [७९, ३; ८, २७, १७; १०, ९३, ४]; ९०, १; ९; [९१, ३; ९, ८८, ८]; [१०७, ३; (६, ४९, १४)]; १३६, ३; ५: १३९, ७; १४१, ९; [१६२, १; ५, ४१, २]; १६७, ८[b]; [१८६, २; ७, ६०, ४]; २, १, ४; २७, १; [२; (७, ६४, १)]; ७; ३८, ९; ३, ५४, १८; ४, ३०, २४; ५५, ४; ५, ३, २; २९, १; ४६, ५; ६, ५२, ११; ७, ३५, २; ३८, ४; ४०, २; ४; ५१, २; ६०, ५; ९; [६२, ६; ६३, ६]; ६४, १; ६६, ४; ११; ८२, १०; ९३, ७; ८, २५, १३; ३१, १३; ४६, ४; ६७, २; ९४, ५; ९, ६४, २४; ८१, ५; १०, ३१, ४; ६४, ५; ८५, २३; ३६; ४३; १२६, १; ३–७; १४१, २; खि ४, ७, १, १; ७[२], १; †मा ९, २९; २५, २४$; ३३, १५; २०; ३४, ५४; ५७; ३६, ९; †का १०, ५, ६; २७, १२, १$; ३२, १, १५; २, ३; १७[२]; ३३, २, २०; ३६, १, ९; तै १, ७, १०, २†; २, ३, ¶४, १[२]; २; १४, ४; ४, ४, १०, २; ६, ८, १†; मै १, ६, २†; ९[२]¶; १२¶; ९, १; ४¶; ११, ४†; २, ३, ६[२]¶; १३, २०; ३, १६, १†; ४, २, १०[२]; ¶; १२, ४[२]; †; १४, ११†; काठ ५, १; ७, १४†; ८, १; ९, ८; १०, १३; ११, ४; १२†; १४, २†; ३९, १३; ४६, ४; क ¶६, ६; ७, ४†; ८, ११; २९, २; †कौ १, ५०; १८५; २०६; २१८; ४२६; २, ४२८; ७०१; ११३६; †जै १, ५, ६; २०, १; २२, ३; २३, ५; ४१, ८; ३, ३३, ३; ४६, ७; शौ १, ११, १; १८, २; ३, १४, २; २०, ३†; ५, ५, १; २८, १२; ६, ४, २; ६०, १; १०३, १; ९, १२, ७; ११, ८, ४; १३, ४, ४; १४, १, ५०†; २, १३; ४०†; †१९, ९, ६; १०, २; पै २, १३, १; ५९, ११; ६६, ४; ३, ३४, ४†; †५, ३९, १; ३–६; ६, ४, १; १९, ३; १३, ८, २†; १५, १३, ३; १६, १३९, ७; -म्णः ऋ १, ४१, ७; १०५, ६; [१३६, २; ८, ४७, ९]; १०, ४०, १२; १८५, १; मा ३, ३१†; २५, ४; का ३, ३, २३†; २७, ४, १; तै ५, ७, २२, १; मै १, ५, ४†; ६, ९¶; ३, १५, ५; काठ ७, २†; ८, १; ४७, ५; ११; ५३, १२; क ५, २†; ६, ६¶; †कौ १, १९२; जै १, २०, ८†; शौ ३, ५, ५; १४, १, ३९; २, ५†; -म्णा जै ३, ३४, ५‡[c]; शौ २, ३६, २; १४, १, ३४; पै २, २१, ३; -म्णे ऋ ४, ३, ५[d]; ७, ६२, २; ८, १०१, ५; मा १०, ५; का ११, ४, २;

स्येषाऽपि दिग् भूयोविमृष्ट्यै कल्पताम् ।

[a]) व्यु.? । पपा. अवग्रहाऽभावः । <*अरि-यमुन्- (उप. *यम्मुन्- द्र.) इति या. (११, २३) । <√*अद् वा <√ईर्?+√मन् वेति सा. (ऋ ५, ८५,७) । <१अर्यु-+√मा+कनिन् प्र. इति पाउना. च पाउस्वे. च [१, १५० (तु. ww १, ८०)] । १अर्यु-+√मन्+कर्मणि क्विप् प्र. इति कृत्वा उस. उपप्रस्व. चेति तु संभाव्येत (='तापजनकतया वा शरण्यतया वा मतो भवति') । एवमपि भूयोविमर्शसह एवाऽयं विषयः द्र. ।

[b]) 'अर्यमा+उ' इत्येवं मुपा. भवति ।

[c]) 'अर्यमुणा' इति ऋ. (९, १०८, १४) पाभे. ।

[d]) छन्दस्तः '-मुणे' इत्येवं सुश्रवं स्यात् (तु. L ५२४) ।

तै ¶२, ३, ४, १[२]; २; ५, ५, १५, १; २१, १; ¶मै २, ३, ५; ६; काठ ११, ४¶; कौ १, २५५†; जै १, २७, ३†.

¶अर्यम-गृहपति[a]– -तयः मै १, ९, ५; काठ ९, १२.

अर्यम्य[b]– -म्यम् ऋ ५, ८५, ७.

अर्गल[c]– -लः काठ २५, ७.

√अर्व्, *अर्वस्व मै ४, १२, ३[d].

*अर्व्[e]-

*१अर्व[f]- अन्°

*२अर्व- २अर्णव- टि. द्र.

*अर्विस् आविस् द्र.

अर्वत्[g]– -|र्वतः ऋ १, ७३, ९; ९३, १२; ११२, २२; ११८, २; १६२, ८; १२; १४; ४, ३१, ४; ३९, २; ५, ३६, २; ६, ३९, ५; ४५, १२; ४६, १; १३; ५४, ५; ६०, १२; ८, ४७, ११; ९, ६, २; ६४, ३; ७९, २; १०, ६१, १६; ७६, २; मा २५, ३१; ३५; ३८; २७, ३७; का २७, १२, ८; १३, ४; ७; २९, ५, ६; तै २, ४, १४, ३; ४, १, ११, २; ६, ८, ३; ९, १[२]; मै २, २, ६$; १३, ९; ३, १६, १[३]; ४, १०, ३; काठ ४, १५; ७, १६; १०, १२$; १७, १८; ३९, १२[२]; ४६, ४; ५[२]; कौ १, २३४; २, १३३; १५९; १८१‡; ५०१; जै १, २५, २; ३, १३, ९; १५, ७; १७, २‡; ५७, १३; शौ १०, ४, ७$; १९, ५०, ५$; २०, ९८, १; $पै १४, ४, १५; १६, १५, ७; -|र्वता ऋ १, ८, २; ११६, १७; १५५, १; १६२, ३; २, २, १०; ४, ३७, ६; ६, ४५, २; ८, ४०, २; ६२, ३; १०३, ५; मा २५, २६; का २७, १२, ३; तै ४, ६, ८, १; मै ३, १६, १; काठ ४६, ४; शौ २०, ७०, १८; -र्वताम् ऋ ७, १०२, २; ८, ६, ४७; ९, ४७, ५; १०, ९४, ६; खि ५, ८, ३; शौ ४, ९, २; २७, ३; २०, १२७, ३; पै ४, ३५, ३; ८, ३, ३; ६, ५; -|र्वति ऋ २, ३३, १; ८, ७१, १२; पै ७, ३, १०; -|र्वते ऋ १, ४३, ६; ६३, ५; १११, ३; १५१, ३; १६२, ६; ५, ८६, ५; ६, ३६, २; ९, ११, ३; ६२, २; १०, ४०, ५; मा २५, २९; का २७, १२, ६; तै ३, २, ३, १; ४, ६, ८, २; मै ३, १६, १; काठ ४६, ४; कौ २, ३; जै ३, १, ५; -|र्वत्सु ऋ ५, ८५, २; मा ४, ३१; का ४, १०, २; तै १, २, ८, १; ६, १, ११, ३[२]; मै १, २, ६; काठ २, ६; ४, ९; क १, १९; -|र्वद्भिः ऋ १, २७, ९; [६४, १३; (२, २६, ३; १०, १४७, ४)]; ७३, ९; ६, ४५, १२; ७, ९०, ६; ८, २, ३६; १९, १०; ९२, ११; १०, ९६, ७; ८; कौ २, ७६७; शौ २०, ३१, २; ३; -|र्वन्तः ऋ ५, ६, १; २; ७, ३५, १२; ४०, ६; [९०, ७; ९१, ७]; ९३, ३; ८, १९, ६; ९, १०, १; ६६, १०; १०, ६४, ६; ७४, १; मा ९, १७; १५, ४१; ४२; का १०, ३, १०; १६, ५, २३; २४; २३, १, ११; तै १, ७, ८, २; मै १, ११, २; २, १३, ७[२]; ४, ११, १; काठ १३, १४; ३९, १४; कौ १, ४२५; २, ७; ४६९; १०८७; १०८९; जै १, ४१, ७; ३, १, ९; ३५, ४; ५३, ६; शौ १९, ११, १; पै १३, ८, ११; -०र्वन्तः कौ १, ४३५[h]; जै १, ४२, ९; -र्वन्तम् ऋ १, ९१, २०; ११२, २१; १६२, १६; १६३, ९; [४, १५, ६; ८, १०२, १२]; ५, ५४, १४; मा २२, ५; २५, ३९; २९, २०†; ३४, २१†; का २४, १, ५; २७, १४, १; ३१, ३, ९†; ३३, १, १५†; तै †४, ६, ७, ४; ९, २; ७, ४, १५, १; †मै ३, १२, १$; १६, १; ४, १४, १; काठ ४४, ४$; ४६, ३; ५; -र्वन्ता ऋ ८, २५, २४; १०, १०५, २; -|र्वान् ऋ १, १६३, १३; ९, ९७, २५; मा २९, २४; का ३१, ३, १३; तै ४, ६, ७, ५; काठ ४६, ३.

अर्वती– -तीः ऋ १, १४५, ३[i]; ७, ८७, १; काठ १२, १५†;

a) बस. पूपप्रस्व. (पा ६, २, १)। उप. यद्र.।

b) स्वार्थे यत् प्र.। तित्-स्वरः (पा ६, १, १८५)।

c) सश्रु. क ३९,५ 'अयल-' इति पाभे. (तु.MKVI.)।

d) 'अर्वस्व' इति मुपा. स्वर-शोधः द्र. [तु. विकृतः सन्नपि पपा. संटि. (तु. सस्थ. टि. आ√*मुखाय्> आमुखाय)]।

e) भावे क्विप् प्र. (तु. टि. अर्वत्-, अर्वन्-, *अर्वा)।

f) भावे घञ् प्र. ञित्-स्वरश्च (पा ६, १, १९७)।

g) *अर्- (वा) *अर्व्- (वा) + मतुप् प्र. [उत्तरे कल्पे वलि परतो वस्य लोपः द्र. (पा ६,१,६६; तु.PW.प्रमृ.; वैतु. पा ६,४,१२७ यदनु अर्वन्- [तु. यस्थ.] इत्यस्यैव प्रत्ययविशेषपरत्वे सति तकारान्ततया परिणाम उच्येत)]।

h) द्वि ३ इति भुवन् सा. नितरां चिन्त्यः (तु. GRI.)।

i) 'ईवतीः' 'अर्वतीः' इत्यन्यतरतया पा. परि-

शौ १०, ४, २१; पै १६, १७, १; –तीभिः ऋ १०, ५, २.

अर्वन्[a]– -†०र्वन्[b] ऋ १, १६३, १; ३;४;८;११;६,१२,६; मा ११, ४४$; १७, ८७$; २९, १२; १४; १५; १९; २२; का १२, ४, ७$; १९, १, १$; ३१, ३, १; ३; ४; ८; ११; तै ४, १, ४, २$; २, ८, १; ६, ७, १[२]; २-४; मै १, ६, २; २, ७, ४$; काठ १६, ४$; ३९, १; ४०, ६[२]; ४६, ३[२]; शौ ६, ९२, २; –र्वा ऋ १,१०४,१[c]; १४९, ३; ⌊१५२,५; (४, ३६, १)⌋; १६३, १२; ३, ४९, ३; ४, ७, ११; ११, ४; ३६, ६; ⌊३८, १०; (१०, १७८, ३)⌋; ६, १२, ४; २८, ४; ⌊३३, २; ७, ५६, २३⌋; ७, २२, १; ३७, ६; ४४, ४; ५८, ४; ९, ८७, ७; १०, २७, १४; ९९, ४; १३२, ५; खि ४, ९, ४; ५, ७, ३, २; मा ११, २२; २२, १९; २९, ९; २३†; का १२,२, ११; २४, ६, १; ३१, १, ९; ३, १२†; तै १, ५, ११, ४†; ७, ८, १; २, ४, १४,४†; ४, १,२,४; ६, ७, ५†; ५, १, ११, ३; ६, ३, ८, ४¶; ७, १, १२, १; ५, १९, १[३]; २५,२¶; मै २, ७,२; ३, १२, ४; १६, २; ४, १३, ८†; काठ ७, १६†; १३,१६†; १६, २[d]; १९, १३; ४१, ३; ४५, १५[३]; ४६, २; ३†; †कौ १, ३९८; २, २७७; ११२४; †जै १, ४४,८; ३, २३, ९; शौ ४, २१, ४†; २०, ११७, १†; १२९, ११; –०र्वाणः शौ १८, ३,१९; –र्वाणम् ऋ १०,४६,५; मा २८, १३; का ३०, २, २; [°र्वन्- अन्°]

१**अर्वश**[e]– -शः ऋ १०, ९२, ६.

२**अर्वश**[f]– -शेभिः ऋ १०, ९२,६.

***अर्वा**[g]

†**अर्वा(र्वा-आ)कु**[h]– -के ऋ ८, ९, १५; शौ २०, १४१, ५.

अर्वा(र्व-अ)च्,ञ्च्[i]– -र्वाक्,ग् ऋ १, ९, ५; ४७, १०; ⌊९२, १६; ७, ७४, २; ८, ३५, २२⌋; १०८, ४; ११८, २; २, ३९, ३; ५; ३, ⌊४, ८; ७, २, ८⌋; ३२, १३: ४३, ६; ५८, २; ४, ४, ८; ३२, १५; ५, ४३, ५; ८; ४५, १०; ६२, ४; ६, १८, ११; ३७, १; ६०, ३; ६२, ११; ६३, १; ७, २७, ३; ३९, ३; ६४, २; ६७,३; ७; ६९,३;

वर्तुकः LRV. चिन्त्यः (तु. ORN.)। √अर्व् इत्यस्मात् बधा. सतो निष्पन्नस्य सतः यनि. एव प्राकरणिकार्थसमन्वयसंभवाच् शोध-प्रस्तावस्याऽन्यथासिद्धमात्रत्वादिति दिक्।

[a]) *अर्-(वा) *१अर्व- (वा)+*वन्- च *वान्- च [<√वन् भावे (तु. टि. अम-वान्-)], पर्यायेण सर्वनामस्थानेषु *वान्- अन्यत्र *वन्- उप. इति विवेक इति कृत्वा बस. पूपप्रस्व. [वैतु. पाप्र. तद्धितः वनिप् प्र. (पावा ५, २, १०९) इति वा, √*अर् (वा) √अर्व् (वा)+वनिप् प्र. (पा ३, २,७५; ⌊पाउ ४, १०९ च⌋; तु. या. ⌊१०, ३१⌋; दे. ⌊१,१४⌋ सा. ⌊ऋ १,८,२⌋; PW. प्रमृ. WW. ⌊१, १४१⌋ च) इति वा]। यत्तु *३अर्वण- इत्यपि पृथक् कैश्चिन्निर्दिदिक्षितं भवति, तन्नेष्टं (तु. टि. अनर्वन्-)।

[b]) सं१ सत् यनि. वा, अर्वत्- इत्यस्य वेदं रू. इति भूयोविमर्शविषयः। मौस्थि. उभयथाऽपि संभवाच्च मतुबन्तस्य सकाराऽऽपत्तेः (पा ८, ३, १; WG ४५२b) अनैकान्तिकत्वोपगमाच्च (तु. L ५२०)।

[c]) प्र१ सत् मौस्थि. =अर्वान् (<यनि. तु. अमवान्<*अम-वान्- इति वा,=अर्वत्->अर्वान् इति वेति विमर्शसहो विषयः द्र. (तु. L ५१७ b)।

[d]) 'अर्वा । अकः' इति पदद्वयाऽऽत्मकमजानानः SIM. उपेक्ष्यः।

[e]) *अर्- (वा) *अर्व्- (वा) +१वश- (भावे<√वश्) इति कृत्वा बस. पूपप्रस्व. (तु. टि. अर्वत्-; वैतु. सा. प्रमृ. अर्वन्-+शः प्र. ⌊पा ५, २, १००⌋ इतीवाऽभिप्रयन्तश्चिन्त्याः सन्तः नाउ. टि. पर्यनुयोज्यमानाः)।

[f]) उस. उपप्रस्व., उप. च पचाद्यजन्तं सदन्तोदात्तमितीव नापू. सरूपाद्विशेषः द्र. (वैतु. सा. प्रमृ. यनि. नापू. च सरूपयोः सतोः स्वरतो विविक्तयोर्मध्ये भेदमकुर्वाणा उभयत्र समानं मत्वर्थ-श-प्रत्ययान्तत्वमिच्छन्तः यनि· अन्तोदात्तं कथमप्युपपादयन्तोऽपि नापू. आद्युदात्तस्योपपादनेऽशक्ताः)।

[g]) *अर्व्- इत्यस्य सामीप्यवृत्तेः सतः तृ१ सत् क्रिवि. द्र., 'पुरा' (यद्र.) इत्यस्य वा प्रतियोगि।

[h]) उस. थाथादिस्वरः (पा ६, २, १४४)। उप. *आकु- =√अक् (=√अच्)+घञ् प्र. (=°अक- ⌊पृ७⌋ इत्यत्र शोधः) द्र: [वैतु. दे. (२, १६) *१अर्व- +√क्रम्+आकः प्र. (पाउ ४, १४) धा. लोपश्चेति। अपि यत् GW. अर्वाच्- इत्यतः यनि. ताद्धितीमिव व्यु. प्रतिपद्येत, तन्न। तथात्वे अण्-प्रत्ययान्तत्वे सत्याद्यवृद्धिप्रसङ्गादिति दिक् (तु. आकु-, उपाकु-, पराकु-)]।

[i]) उस. क्विबन्त-कृत्-प्रस्व. (पा ६, २, १३९)।

७२, २: ८२, ८; ८३, ३;
९१, ५; ६; ८, ८, २३; ६१,
१; १०, १५, ४; २९, ३; ७१,
९; ७७, ४; ८९, ५; १२९, ६;
खि १, ९, ३; ११, २; मा ५,
४२; १९, ५५†; का ५, १०,
२; २१, ४, ५†; तै १, २,
१४, ३†; ३, ५, १; †२, २,
१२, ३; ६, १२, २; ६, ३. ३,
१^{२}; मै १, २, १४; ६, ८¶; ३,
९, २^{२};¶; †४, १०, ६^{२}; ११,
५; १२, १; १३, ७; १४, १०;
१४;१८; काठ ३,२; ४, १५†;
६,११†;१७,१८†; २१,१४†;
२२, १०; २६, ३^{२}; २७, ५;
३८, ७†; क २, ९; ३५, ४¶;
४२, ५¶; †कौ १, २९०; २,
१०४; ५८३; १०८४; ३, १,
२; †जै १, ३०, ८; २, १, १;
३, १०, ६; ४७, ९; शौ ४,
२५, ६; ५, ११, ६; ८, १,
१०; १०, १, १६; ८, १७;
११, ७, १०; ११; १८, १,
५१†; १९, ५, १†; †२०,
७१, ११; ७६, ३; ११३, १;
पै ३, ५, ३; ४, ३४, ४; ५,
२२, १; ८, ८, १; ९,२, १२^{२};
१६. १, १०; ३६, ६; १५३,
१०; १५४, १; –र्वाङ् ऋ १,
[३५, १०; ११८, १]; १०४,
९; १५७, ३; १७७, [१; ५,
४०, ४]; २; ५; २, १८, ५;
६; ३, [४, ११; ७, २, ११;
(५, ११, २; १०, १५, १०;
७०, ११)]; ६, ९; ३५, ६;
४१, ८; ४३, १; ४, १०, ३;
५, ४०, ४; ८३, ६; ६, १९, ९;
४१, ५; १०, १५, ९; ४४, २;
८३,६;८९,१६; †मा १५,४६;
२६, २३; ३४, २६; †का १६,
५, २८; ३३, १, २०; †तै ३,
१, ११, ७; ४, ४, ४, ७; ७,३,
११,१$; †मै ४,१०,२;११,४;
काठ ९, १९†; ११,१०; १३†;
१२, १३; २०, १४†; २९,
७^{३}; ४३, १; †कौ २, १११०;
११२९; शौ ३, २, ३; ४, १५,
११†; ३२, ६†; ३८, ६; ५,
२२, ११; २६, १२; ८, १, ९;
२, २; १०, ८, २९; १३, २,
३१; ३, १६; १७, १, १७;
१८,२, ६०;३, ४८; †२०, ८,
२; १२, ७; १३, ४; ७; २३,
८; ९४, २; पै ४, १४, २; ४;
३२, ६; ५, ७, १०; १०, ३,
१; १२, ६, १; १६, १, ९;
१०२, ६; १०३, ८; –र्वाचः
ऋ १, १६४, १९; १६८, १;
६, ४८, ४; ७, ४८, १^{a}; ¶तै
२, ५, ८,७; ¶मै ४, ३, ७; ७,
३^{२}; ¶काठ २९, ७; शौ ९,१४,
१९†; †पै १६, ६७,९; –र्वाचा
ऋ ७, ७८, १; –र्वाञ्चः ऋ १,
१६४, १९; २, २९, ६; ७,
२८, १; मा ३३, ५१†; †का
३२, ४, ८; ¶तै २, ५, ८, ७;
३, ३, ६, २^{३}; ६, ६, ८, ४^{२};
मै ४, ७, ३^{२}¶; १२, ६†; ¶काठ
२२, ११^{२}; २९, ७; क ३५, ५^{२}¶;
शौ ९, १४, १९†; पै १३, १४,
१५; १६, ६७, ९†; –र्वाञ्चम् ऋ
१, ३४, १२; ४५, १०; २,
३७, ५; ३, ४१, ९; ७, ८८, १;
८, [४, १४; (१, ४७, ८; ९२,
३; ८, ८७, २; ४)]; [६, ४५;
३२, ३०]; १४, ८; ९०, ४;
[(८, २२, ३) १०, ३८, ४];
खि १, ३, २; ७, ६; ४, ३, १;
तै ४, ७, १४, ४; काठ २१, ६;
३३, २^{२}; ४०, १०; ¶क ३१, २१;
कौ २, ९९१†; शौ ५, ३, ११;
११, ४, १–१८; †२०, २३, ९;
२८, २; ३९, ३; पै १, ४३, १;
५०, १; ५, ४, ९; १०; ११,
७, ११; –र्वाञ्चा ऋ १ [४७,
८; (९२, ३; ८, ४, १४; ८७,
२; ४)]; ५५, ७; १३७, ३; २,
३९, ३; ५, ७६, १; कौ २,
११०२†; –र्वाञ्चौ शौ ५, २६,
१२. [°ञ्च्- अन्°]

अर्वाची– -ची ऋ १, १०७,
१; २, ३४, १५; ४, ५७, ६;
७, १८, ३: खि ५, २, ३; †मा
८, ४; ३३, ६८; †का ८, १,
३; ३२, ५, १४; †तै १, ४,
२२, १; २, १, ११, ४; मै १,
३, २६; काठ ४, १०; ७, १२;
क ३, ८; शौ ३, १७, ८†; ६,
६७, ३; पै १०, ६, ३; –¶चीः
काठ २४, ५; क ३७, ६;
–¶चीम् तै ५, ४, ७, ३; ६,
२, १०, २; ३; मै ३, ९, ४;
काठ २१, ९; २५, १०^{३}; २६,
५; क ४०, ३^{३}; ४१, ३;
–च्यै मा २२, २४^{६}; २७;

---

^{a}) रू. प्रति सन्देहः। वा. भूयोविमर्शसहत्वदर्शनात्। यनि. द्वि३ इति कृत्वा 'वः युष्मान् अर्वाचः(अस्माकं)समीपवर्तिनः (यद्र. *१२क्रतु->) क्रतवः वाहुकाः न इव विभ्वः विभ्वपर्यायभूतविभ्वितिस्वाऽवान्तर-नामोपलक्षिता ऋभवः यातां (दूरं) गच्छताम् (आत्मनां [=त्रित्वापेक्षया बहुत्वं]) 'नर्यं रथम्···आ···वर्तयन्तु' इति वा.द्र.[तु.GW.(वा.तु न निरदेशि); वैतु. ORN. द्वि३ इति प्रतिपन्नोऽपि वा. विप्रतिपन्नः संश्चिन्त्यः (वाक्यस्य कर्तारं प्रत्यस्पष्टप्रमेयत्वात् 'क्रतवः न' इति पदयोरसम्यग्-निर्वाहाच्च, सा. प्रभृ. (तु. L ४५८ MVG १८२ टि६) प्र३ (=अर्वाञ्चः)

का २४, १०, १[६]; १३,१; मै ३, १२, ८[५].

अर्वा(च्>क्>)ग्-वसु[a]– -सुः मा १५, १९; का १६, ४, ९; तै ४, ४, ३, २; मै १, ५, ९¶; २, ८, १०; काठ ७, ६; १७, ९; क २६, ८; –॰सो मै १,५, २; काठ ६, ९; ७,६; क ४, ८.

१†अर्वाचीन[b]– -नः ऋ ४, ३,२;२०,२;३२,१४; [(३,४३, ३); ७, २९, २]; ८, ३, १७; १०, ११६, २; मा २०, ४९; का २२, ५, ३; कौ १, ३०१; जै १, ३१, ९; –नम् ऋ ४, २४, १; ७, ४१, ६; मा ३४, ३९; शौ ३, १६, ६; पै ४, ३१, ६; ९, २२, ४$; १६, १३०, १$; –ना ऋ ५,७४,९[c]; [८,२२,३; (१०, ३८, ४)]; –नाः ऋ १०, ६, ६; –नासः ऋ ६, २५, ३.

२अर्वाचीन[d]– -नम् ऋ [१,८४, ३; ३,३७,२]; मा ८,३३†; का ८, ९, १†; तै १, ४, ३७, १†; ३, ४,१०,२¶; ६, ६, ३, १¶; ¶मै ३, १०, ५; ४, ३,९; काठ ३७,९†; कौ २,३७९†; जै ३, ३०, २२†; शौ १०, ५, २२; २०, १९, २†; –नैः ऋ ९, ९७, २८.

†अर्वा-वत्[e]– -वतः ऋ [३, ३७, ११; ४०, ८; (९)]; ८, ८२, १; ९, ३९, ५; खि ५, ७, ४, ९; मै ४, १२, ३; कौ २,२५२: जै ३, २१, १७; शौ २०, ६, ८; २०, ४; ५७, ७; –वतम् ऋ [३, ४०, (८;३७, ११) ९]; मै ४, १२, ३; शौ २०, ६, ९; –वति ऋ ५, ७३, १; ८, [१३, १५; ९७, ४]; ३३, १०; [५३, ३; ९३, ६; ९, ६५, २२]; खि ३, ५, ३; कौ १, २६३; २६४; २, ५१३; जै १, २८, १; २; ३, ४०, ९; ४, ८, ९; १८, ७; २०, ३; शौ २०, ११२, ३.

√*अर्श्(=√ऋश् यद्र.)

अर्शु[f]- *?अन्°

*?अर्शु-राति[g]- अन्°

अर्श*-सान[h]– -नम् ऋ [१,१३०, ८: ८, १२, ९]; –नस्य ऋ २, २०,६; –नाय ऋ १०, ९९, ७.

अर्शत्[i]– -र्शत् मा ४०, ४; का ४०, १, ४.

अर्शनि[j]- अन्°

अर्शस्[k]– -र्शसः मा १२, ९७; का १३, ६, २१.

√अर्ष्(=√ऋष् यद्र.), अर्षति ऋ ९, ५६,२; ७७, ४[l]; अर्षति ऋ ९, ३,९; ५,२; १२, ८[l]; [१३, १; २८,६; १०१,७]; १६,७; [१७, ३; ३७, १]; [२३,५; ३७, २[l]; ३८,६[l]]; [(५, ५१,७; ९,३३, ३) ३४, २; ६५, २०]; ३८,१; ४२, ५[l]; ५७, २[l]; ६३, २०; ६७,४;१५; ८६, ११;१२;४४; १०७, ५; १७; मा २३,५५;

इति वदन्तः वा. प्रति निःसत्वाः] ।

[a]) बस. पूपप्रस्व. (पा ६, २, १) । उप. यद्र. ।

[b]) वैभाषिकः खच्>ईनः प्र. उसं. चित्-स्वरश्च (पा ५, ४, ८; ६, १, १६३) ।

[c]) आमन्त्रिततया व्याचक्षाणः सा. चिन्त्यः ।

[d]) ख>ईनः प्र. (पा ५, ४, ८) । तत्स्वरः ।

[e]) वा. उपसर्गसमानवृत्तेः सतः पूप. वतिः प्र. उसं. (पा ५, १, ११८) । तत्स्वरः । पपा. पूप. ह्रस्वाऽभावो ज्ञापयति यथाऽत्रोपलभ्यमानो दीर्घः सहजो भवति छन्दः-प्रयोजितः सन् सांहितिकश्च न भवतीति [वैतु. अन्यथावृत्तीनि प्राति. (तु. पा ६, ३, १३१); PW. च *अर्व->अर्वा इति] ।

[f]) अच् प्र. चित्स्वरश्च (पा ३,१,१३४;६,१,१६३) ।

[g]) बस. पूपप्रस्व. (पा ६, २, १) । उप. यद्र. । (तु. टि. अनर्श-राति-) ।

[h]) उस.उप.√सन्+अण् प्र.थाथादि-स्वरः [(पा ३,२, १; ६,२,१४४)तु. ऋषि-षाण- प्रभृ. षा(सा)ण(न)- इत्येतदुत्तराणि प्राति.; वैतु. पपा. अनवग्रहपक्षपातः; पाउ. (२,८८) √ऋ+(श्)असानच् प्र. इति (तु. सा [ऋ ८, १२, ९]; वैतु. सा.[ऋ १, १३०, ८ इत्यत्र यनि. इव स्पर्शुककल्पः सन् व्याहतः]; GW. प्रधा. सिजन्तादशाच् शानच् प्र. इति (तथा सति सिचि इटोऽभावं प्रति पर्यनुयोज्यस्तु द्र.)] ।

[i]) हिंसाकर्मणः √२रिश् इत्यस्य तुदा. नञ्-पूर्वं लुप्ताऽकारं शतरि रूपमिति उ. म. चाऽऽहतुः । तन्न । हिंसार्थस्याऽप्राकरणिकत्वाद् गत्यर्थस्य प्राकरणिकस्य च √अर्ष् इत्यतो गत्यर्थात् तालव्यान्तत्वाऽऽपत्तिमात्रत्वेन भिन्नस्य धात्वन्तरस्य सुकल्पत्वेन सुशकोपलम्भात् । भूयान् अपि विमर्शः वैश. द्र. ।

[j]) अनिः प्र. उसं. तत्-स्वरश्च (पाउ २, १०२; तु. अरणि-, *अर्षणि-, अवनि-, अशनि-, धमनि- प्रभृ.) ।

[k]) असुन् प्र. नित्-स्वरश्च । यत्तु पाउ.(४,१९६) √ऋ इत्यतः प्र. परतः सति शकारोपजनोऽन्वशासि, नचेष्टम् । अन्यानि सजातानि संलक्ष्य धा. एव शकारवत्ताया-स्तथ्यस्य नेदीयस्तरत्वोपगमात् (तु. WW १, १६०) ।

[l]) तु. सस्थ. टि. 'अभि' ।

५६; का २५, १०, ३; ४; काठ ९, १९; †कौ १, ५४६; २, १०८; १६८; ३८२; ५३७; ६१४; ६२८[a]; ६४१; ६४२; ६४३[a]; १११२[a]; †जै १, ५६, २; ३, ११, ४; १६, ६; ३१, २; ४२, ३; ५०, २; ५२, ४; ८[a]; १०; ५३, १[a]; ४, ७, ६[a]; अर्षन्ति ऋ ८, ९४, ७; †अर्षन्ति ऋ १, १०५, १२; १२५, ५; २, २५, ४; ४, १८, ६; ५८, ५; ६: ९, २, ४[b]; १३, ७[a]; [३१, ३; ६२, २७]; [(५, ५१, ७) ३३, ३; (३४, २; ६५, २०)]; [७७, १[a]; १०, ७५, ४[a]]; ८९, ५; मा १७, ९३; ९४; का १९, १, ७[2]; काठ ४०, ७[2]; कौ १, ५५६[a]; २, ३९०[b]; ५४३[a]; जै १, ५७, ३; ३, ३१, १०[b]; ४२, ९[a]; शौ २०,४८,२; पै ८, १३,५;६; †अर्षसि ऋ ९, ३२, ४; ४४,१[a]; [(७,४) ६२, २३[a]; (७४,१)]; [(७,७७,४)७८,५]; ८०, ५; ८२, २[a]; ८६, ३५[a]; १०७, ४; २१[a]; [(१०३, २) २२]; कौ १, ५११; ५१७[a]; २, २५; २६‡[c]; ३८३‡[d]; ४१२[a]; ४२९[a]; ४३०; ६६८[a]; जै १, ५३, १; ७[a]; ३, ३, ४; ५‡[c]; ३१, ३‡[d]; ३२; ३३, ४[a]; ५; ५५, ९[a]; अर्षत् ऋ ९, १०७, १५; अर्षत् शौ १०, ४, १?[e]; अर्षात् ऋ ३, ३३, ११; अर्षः पै १६, ७०, ९; अर्षतु शौ ४,३,२;१९,४७,७; पै २,८,२; ६, २०, ७; अर्षन्तु ऋ ३, ३०, ९; जै ४, २३, ३; अर्षन्तु कौ २, ११६‡[f]; ३४५‡[g]; जै ३, १२,३‡[f]; २९,२‡[g]; †अर्ष>र्षा ऋ ९,६१,१५;६५,१९; कौ १, ५०३; २, ३४४; ६८७; जै १, ५२, ७[a]; ३,२६,१; ५६, १४; †अर्ष ऋ ९,[१,४[a]; ६,३; ५१, ५; ६३,१२]; ४, ७[a]; ८[a]; २०, ४[a]; ४५, २; [५२,१;६४,१२]; ६२, ८; २४; ६३, २९[a]; ६७, ३[a]; ७०, १०[a]; ८६, ३[a]; ८७,१[a];६[a]; ९६,८[a];१६[a];९७, ६; १७;२५[a];४९[a]; ५०; ५१[a]; ९८,१;१०९, ३; कौ १,५२३[a]; ५४९[a];५७६‡[h]; २,२७;३२१[a]; ३३०; ४०३[a]; ४०४[a]; ४१३; ५८८[a]; ६७५[a]; ७१८; ७७६[a]; ७७७[a]; ७७८[a]; जै १,५४, १[a]; ५६,७[a];५८, ११‡[h]; ३,३,६[a]; २६, ७[a]; २७,६[a]; ३१, २३[a]; २४[a]; ३३; ४८, ४[a]; ५६, ३[a]; ५९,१०; $पै २,६६,३; †अर्षत ऋ ४, ५८, १०; मा १७, ९८; का १९, १, ११; काठ ४०, ७; पै ५, ४०, ६$; ८, १३, १०; अर्षम् पै ४, २२, १.

अर्ष[i]- -र्षः पै १६, १२३, १.

*अर्षणि[j]-

अर्षणी[k]- -णीः शौ ९, १३, १३; १६; २१; पै १६, ७५, ३; ६; ११.

अर्षु- अहि>ह्यु°

?अर्ष्टु[l]- -र्ष्टुः ते ३, १, ७, १.

√अर्ह्(=√ऋंह् यद्र.)[m], अर्हति ऋ १०,१५८, २; ¶ते २, २, ९,७; ५,२,५,१; ७,४; अर्हति ऋ २, १४, २; १०, ८५, ३४; खि ४, ६, ५; ¶तै २, १, ५,२; ५, १, ३, ४; २, ५, ३; ७, ३, १,४[2]; ¶मै १, १०, १९; ११, ९; ४, ४, ६; काठ १०, १; ११, १०; १२, १; १४, ६; १०; २०, ५; २१, १२; २२, २; २९, १; ३; ६[2]; ३०, ९; ३६, १३; १४; ¶क ३१, ७; ४५, २; ७[2]; शौ १०, १, २६; १४, १, २०†; १९,२२,२१: २३,३०; २६,१;

---

[a]) तु. सस्थ. टि. अभि ।

[b]) तु. सस्थ. टि. परि. अनु ।

[c]) 'अर्षति' इति ऋ. (९, १०७, ५) पाभे. ।

[d]) 'अर्षति' इति ऋ. (९, ८६,१२) पाभे. ।

[e]) 'रिषत्' इति मूको. पाभे. (तु. W. टि., MVG. ३२३ टि३ च) ।

[f]) 'अर्षन्ति' इति ऋ. (९, ३३, ३) पाभे. ।

[g]) 'अर्षति' इति ऋ. (९, ६५, २०) पाभे. ।

[h]) 'अभ्यर्षन्' इति ऋ. (९, १०६, १३) पाभे. ।

[i]) कृद्-वृत्तं भवति । अथवा अर्शस्- इत्यस्यैव सतो मूर्धन्याऽऽपत्तिमात्रम् इति स्यात् ।

[j]) नाउ. व्यु. औपयिकं प्राति. द्र. । अनिः प्र. (तु. पाउ २, १०२) । तत्-स्वरः (तु. टि. *अर्शनि-) ।

[k]) स्त्री. वैकल्पिकः ङीष् प्र. (पावा ४,१,४५) । तत्-स्वरः (तु. अरुणि->अरणी-; वैतु. वाच. क्त्युडन्ताद् ङीपं ब्रुवाणः स्वरतश्चिन्त्यः) ।

[l]) कर्तरि तुः प्र. उसं. इटोऽभावश्च (पाउ १, ७२; पा ७, २, ९) प्रस्व. । वा. प्र१ द्र. [वैतु. भा. √ऋ+(ष्)तुः इति प्रदर्श्याऽपि वा. पं१ इतीव व्याचक्षाणः सन् स्वरूपतः अर्ष्टु- इतीव प्रतिपन्नः (तु. MW. च, वैप २, १३३ च)] । यद्वा *अर्-+*स्तु- (=√स्तु+डुः प्र.) इति कृत्वा उस. कृत्-प्रस्व. स्यात् ।

[m]) =√*अर्घ् (तु. WW १, ९१) ।

पै ८, ९, १; अर्हतः खि ५, ७, ३, ८; मा २८, १९; का ३०, २, ८; मै ४, १३, ८; काठ १९, १३; अर्हन्ति ऋ ८, २०, १८; ¶मै ४, ८, ३; अर्हन्ति ¶मै १, ११, ६; ३, १, ५; ४, ८, ८; काठ २७, ८; पै ५, ३७, २; अर्हसि ऋ [१, १३४, ६[c]; (४, ४७, २; ५, ५१, ६; ८, ६, १९)]; ५, ७९, १०; खि ४, ५, २५; पै ११, २, ९; १६, ३७, ६?[a]; †अर्हथः ऋ [(१, १३४, ६) ४, ४७, २; ५, ५१, ६; (८, ६, १९; ३२, २३)]; कौ २, ९७९; जै ४, २३, १०; ¶अर्हामि काठ ७, १०; क ५, ९; अर्हामसि ऋ ४, ५५, ७. [अति>त्य्°, अभि>भ्य्°, उद्°, प्र°]

अर्हणा[b]- -णा ऋ १, १२७, ६; १०, ६३, ४; ९२, ७.

†अर्हत्[c]- -र्हते ऋ १, ९४, १; मै २, ७, ३; कौ १, ६६; २, ४१४; जै १, ७, ४; ३, ३२, ४; शौ २०, १३, ३; पै १२, १, १; -र्हन् ऋ २, ३, [१; १०, २, २]; ३; ३३, १०[2]; ७, १८, २२[d]; १०, ९९, ७; तै २, ३, १४, ४$; मै ४, ९, ४[2]; पै १५, २०, ७[2]$; -र्हन्तः ऋ ५, ७, २; ५२, ५; तै २, १, ११, ३; मै ४, १२, ४; -र्हन्ता ऋ ५, ८६, ५; खि ५, ७, ४, ६.

अर्हसे[e] ऋ १०, ७७, १.

*?अ(र्ह>)र्हा- -?र्हे[f] पै ४, १५, ४.

*?अर्हरि-, *?अर्हरिष्- नाउ.टि. द्र.

?अर्हरिष्वणि[g]- -णिः ऋ १, ५६, ४.

√अल्(=√*अर्), अलर्ति[h] ऋ ८, ४८, ८; †अलर्षि[i] ऋ ८, १, ७; कौ १, २७१; जै १, २८, ९; ४, १०, ५.

अल[j]- -लम् ¶तै २, १, १, ३; ३, ३; ५; ५, ३; ४; ९, १; २, १, १; ५, २; ८, ६; ३, १, १; ५, ३, १०, २; ६, ३, १, २; ¶मै २, १, १[2]; ४, १; ५, ४[2]; ५; ८; ११[2]; ¶काठ ८, ११[3k]; ९, १७; १०, ४; ११, ५; १२, १[2]; १३, २; ४; ८[2]; २९, २; ४०, ५; ¶क ७, ८[2]; ४५, ३; शौ ६, १०९, १; पै १, ९६, २; -लस्य पै ११, २, १३.

?अल-गर्ध- नाउ. व्यु. औप. द्र.

?आलगर्ध[l]- -०र्धे शौ ६, १६, ३.

अलं√कृ[m]

अलं-कृत- सु>स्व्°

*अलं-मति- १अरति- टि. द्र.

अलक[n]- -कम् ऋ १०, ७१, ६; १०८, ७.

*अ-लक्ष्मी[o]- -क्ष्मीः खि २, ६, ५; ६; पै १६, १४९, ६; -क्ष्मीम् खि २, ६, ८.

अलज[p]- -जः मा २४, ३४; का २६, ७, ४; तै ५, ५, २०, १; मै ३, १४, १६; का ४७, १०.

¶अलज-चित्[q]- -चितम् तै ५, ४, ११, १; काठ २१, ४; क ३१, १९.

---

a) 'अर्हति' इति शौ. (१०, १, २६) पामे.।

b) स्त्री. भावे युः वा क्युः>अनः प्र. उसं. (पा ३, ३, १०७; पाउ २, ८२)। तत्-स्वरः। वा. हेतौ तृ१ द्र.।

c) शतुः शपश्च निघाते धास्व. (पा ६, १, १८६; १९२)।

d) प्र१ रू. सद् 'अहम्' इत्यनेनाऽध्याहृतेनाऽन्वितम् (वैतु. GW. क्विप. सत् प्रपु३ इति)।

e) तुमर्थीयः असेः प्र. (पा ३, ४, ९)। तत्-स्वरः।

f) '....र्हेऽस्थाऽसि....' इत्येवं मुपा. सु-शोधः द्र.।

g) व्यु. ?। अर्हरि-स्वनि- इति पपा.। तदनु सा. *?अर्हरि- (*अर्- +हरि- इति उस.)+*?स्वनि- (=√स्वन्+इन् प्र.) इति कृत्वा पुनः उस. इति। अन्ये च (तु. ORN.) *?अर्हरिष्- (<√हृष् वा √अर्ह् वा, अर्ह्-+रिष्- इति वा)+वनिः प्र. इतीवाऽभिप्रायुकाः। तदेवं भूयोविमर्शसहत्वं द्र.।

h) वर्ह्लुग्वृत्तं लत्वार्थजरतीयकम्। अभ्यासांशमात्रे तदुपलब्धेः।

i) ?अलर्षि-राति- टि. द्र.।

j) भावे अप् प्र. (पा ३, ३, ५७)। तस्य पित्त्वाभिघाते धातु-स्वरः। यनि. अमन्तं रू. द्वि१ सत् वा. क्रिवि. भवति (=अरम् टि. अलला- टि. च द्र.)।

k) उत्तरवर्तिभ्यां √कृ, √भू इत्येतदीयतिङ्वृत्ताभ्यां समासाऽभावः द्र. (तु. टि. अरं√कृ)।

l) =आल->मुपा. 'आल?' इत्यत्र शोधः (तु. सस्थ. टि.)।

m) अनाख्यातिकः पूर्वभागः मौस्थि. द्वि१ सद् भूषणेऽर्थे प्रयोगतो गतित्वमापन्नः द्र. (पा १, ४, ६४)।

n) व्यु. ?। १अ+*लक-(<√*लक् प्रकाशे) इति कृत्वा तस. नञ्-स्वरः। वा. अमन्तं रू. वि. वा क्रिवि. वा द्र.। यद्वा √*अल् लाघवे वा क्षेपे वा [तु. पंजा. हलका; वैतु. WW. (१, ८८) अनार्जवे इति] +क्वुन् प्र. (पाउ २, ३७) इति।

o) तस. नञ्-स्वरः (पा ६, २, २)। उप. यद्र.। मुपा. अन्तोदात्तत्वं भ्रष्टं द्र.। तथात्वे हि बस. स्यात्तस्य चाऽप्राकरणिकत्वात्।

p) व्यु. मृग्या भवति। अर्थाऽप्रतिपत्तेः।

q) उस. क्विबन्त-कृत्-प्रस्व. (पा ६, २, १३९)।

?अलजि[a]- -जेः शौ ९, १३, २०; पै १६, ७५, १०.
*अलन्शा- ?अलर्षि-राति- टि. द्र.
अ-लपत्[b]- -पन् शौ ८, २, ३.
अलर्ति √अल् द्र.
*अलर्ष- द्वित. टि. द्र.
अलर्षि √अल् द्र.
*?अ-लर्षि[c]-
?अलर्षि-राति[d]- -तिम् कौ २, ६७०; जै ३, ५५, ११.

*?अलला[e]
अलला√भू
अलला-भव(त्>)न्ती[f]- -न्तीः ऋ ४, १८, ६.
?अ-लवति[g]- -तेः पै ११, २, ५.
अलसाला[h]- -ला शौ ६, १६, ४.
√*अला १अरि->अरे टि. द्र.
*?अलाण्डु- अल्गण्डु- टि. द्र.
?अलातृण[i]- -णः ऋ ३, ३०, १०; -णासः ऋ १, १६६, ७.

*?अलादु- आलाद्य- टि. द्र.
?अलापु, बु[j]- -पुना मै ४, २, १३; -बुना शौ ८, १५, १; पै १६, १३५, ९; -बूनि शौ २०, १३४, १.
अलाबुक[k]- -कम् खि ५,१५,१५[२]; शौ २०, १३२, १[l]; २[l].
अलाबु-पात्र[m]- -त्रम् शौ ८, १४, १४; पै १६, १३५, ८.
?अलाय्य[n]- -य्यस्य ऋ ९,६७,३०.

---

[a]) 'वालजेः>वा अलजेः' इति पपा. तदनु च यनि. द्र.। सहचरितानां सतां त्रयाणामपरेषां यक्ष्मविशेषनाम्नां वकारादित्वाच्च 'वा' इत्यस्य पदस्य पार्थक्येनाऽनाकाङ्क्षितत्वे सत्यकिंचित्करत्वाच्च '*वाल-जि-' (यद्र.) इत्यस्य रू. श्रवणं तु संभाव्येत। एस्थि. यनि. चक्षूरोगतया वा (तु. PW. प्रभृ.) स्फोटविशेषतया वा (तु. ता ३८-३९) व्याख्यानं निराधारतामापतेदिति किमु वक्तव्यम्।

[b]) तस. नञ्-स्वरः (पा ६, २, २)। उप. यद्र.।

[c]) संदिग्धसत्ताकं सत् नाउ. व्यु. पूप. इति कृत्वा विकल्प्यमानं द्र.।

[d]) बस. पूपप्रस्व. (पा ६,२,१)। पूप. प्रति तु स्वरूपतः संदेहो भवति। तद् यथा। अनर्श- इति ऋ. (८, ९९, ४) पाभे. श्रुतेः नैप्र. (=अनर्श->*अनल्श->*अलन्श->*अलर्ष- इत्येवं) वर्णविपरिणाममात्रं सद् √अल्>अलर्षि (यद्र.) इत्येतेन तिङा संभेदमुपगतमिति १मः कल्पः। उक्ततिङर्थविशिष्टत्वेन उप. अर्थस्य विवक्षायाममुष्य तिङोऽपि सतः सुप्-प्रतिरूपकत्वेनोपचारः उसं. (पावा २, २,२४) इति २यः कल्पः। नञ्-पूर्वत्वे सति तस.पूपप्रस्व. (=नापू.), यत्र उप. (कर्तरि *लर्षि-)<√*लर्ष् लाघवे इत्येतत् प्राति. इति ३यः कल्पः।

[e]) व्यु.?। पाप्र. स्वरूपतः डाजन्तम् उसं. (पा ५,४, ५७ उउ) सद् गतीभूय (पा १, ४, ६१) नाउ. आख्यातिकं वृत्तमापन्नं स्यात्। एवं तावदेतदाम्रेडितलकारं शब्दरूपं वेगेन वहन्तीनां पार्वतीनां नदीनां शब्दस्याऽनुकृतिमात्रं स्यात् (तु. सा. प्रभृ.; वैतु. WW. [१, ८९] √अल् इत्यतः शब्दे वर्तमानान्निष्पादुकः)। यद्वा √अल्(प्रकाशे)>अल-+*ल-(<√ला) इति कृत्वा उस. स्यात् वा. च गपू. पाप्र. डाजन्ततया (मौस्थि.= तृ१ सदव्ययत्वाऽऽपन्नतया) श्रूयेतेति दिक्।

[f]) गस. शत्रन्त-कृत्-प्रस्व. (पा ६,१,१८६;२,१३९)।

[g]) नञ्-पूर्वं (√लू>) *लवति- प्राति. भवति। '-तीः' इति मूको. पा. 'देवीः' इत्येतत्-समानाधिकरण इति कृत्वा साधीयान् स्यात्।

[h]) व्यु. मृग्या भवति। अप्रतिपत्तेः।

[i]) व्यु.?। अल(म्)+*आतृण-[नैप्र.=*आतृण्ण- (=आ √तृन्द्+क्तः)] इति कृत्वा उस. थाथीयस्वरश्चेतीव 'अलमातर्दनः' इत्युक्तवान् या.अभिप्रेयात [वैतु.दे.(४,३) उप.णः प्र.उसं.(पाउ ३,१५) इति वा, ल्युट् प्र. इति वा कृत्वा नैप्र. भूयांसमसंभाव्यमिव सन्तं वर्णविपरिणामं प्रस्तावुकः (द्वितीये कल्पे बस. इति कृत्वा व्याख्यायुकश्च सन् [तु. स्क. अपि] पूपप्रस्व. आपद्यमानस्य सतोऽभावं प्रति चोद्यंभावुकश्च)]। ६अ(>अन्>अल्)+भावे *आतृण- इति कृत्वा बस. अन्तोदात्त इतीवापि सा. विकल्पयेत् (वैतु. MW. नञ्-पूर्वत्वे सति *?लातृण- उप. इति)।

[j]) व्यु.?। नैप्र. =(अ)*ल(पु)बु- <*लभ्बु- <√*लभ्ब् (लम्बने) इति वा,=<*आ-लभ्बु-<*आ√लभ्ब् इति वा (प्रथमे कल्पेऽकार उच्चारणाऽर्थः,द्वितीये तु ह्रस्वाऽऽपत्तिज इति विवेकः द्र.)।

[k]) उसं. स्वार्थिकस्य कपः प्र. निघाते पूर्वावस्थः स्वरः।

[l]) मूको. आद्युदात्ता श्रुतिः (तु. टि. पाण्डु.)।

[m]) षतस. सासस्व. (पा ६, १, २२३)। उप. यद्र.।

[n]) व्यु. ?। *५अर-(यद्र.)+१अर्य- इति सतस. पूपप्रस्व. (पा ६,२,२) इति कृत्वा *अरार्य- इत्यस्य सतः नैप्र. वर्णविपरिणामः संभाव्येत [=शासनार्थं हिंसाया विषये स्वामित्वभाग् इन्द्रः (वैतु. सा. शत्रुपर्यायतया, PW. प्रभृ. चेन्द्रपरतया नञ्पूर्वे तस. सति यक्र. उप. <√ऋ च <√ली चेति; H. 'अलायि अस्य' इति द्वे पदे इति; ORN. अरम्> यनि. [तु. उत्तम->उत्तमाय्य-] इति बहुधो वाचः समानमेव स्वरतोऽनुपपन्नाः)]।

अलि- नाउज. व्यु. औप. द्र.

अलि-क्लव[a]- -वा शौ ११, ११, ९; -वेभ्यः शौ ११, २, २.

अलि-बन्धु[b]- -न्धाय काठ ५२, १.

?अलिंश[c]- -शः शौ ८,६,१; पै १६, ७९, १.

?अलिन[d]- -नासः ऋ ७, १८, ७.

*अलि-श्र- अलिंश- टि. द्र.

अलीक[e]- -काः[f] शौ ५, १३, ५; पै ८, २, ५.

अ-लुभ्यत्[g]- -भ्यतः शौ ३, १०, ११; पै १, १०५, ३.

¶अ-लू(=रू)न[g]- -नः तै २,५,११,३.

¶अ-लून[g]- -नः मै २, ५, ११.

¶अ-लोक- -कम काठ २५,३;२६,४; २७,६; क ३८,६;४१,२;४२,६.

अ-लोमक[h]- -कम् काठ २५, २[2]; क ३८, ५[2]; -काय तै ७, ५, १२, २; काठ ४५, ३.

¶अलोमका[i]- -का तै २, ६, ५,१; ७.४, ३, १; काठ १२, १३.

¶अलोमिका[j]- -का मै २, ५, २.

अ-लोहित[k]- -ताय तै ७,५,१२, २; काठ ४५, ३.

?अल्कशा- वि>व्यु°

√*अल्ग्

अल्ग[l]- -ल्गाभ्याम् मा २५, ६; का २७, ६, १; मै ३, १५, ६.

?अल्गण्डु[m]- -ण्डून् शौ २, ३१, २; ३; पै २, १५, २; ३[n].

√*अल्प्

अल्प, ल्पा[o]- -ल्पः तै ५, १, ३, २; शौ ११, ३, २४; पै १६, ५४, १०; -¶ल्पम् तै २, ४, १, १; काठ २८, १[3]; -¶ल्पा तै २,१, २, ३; -¶ल्पाः तै ६, ५, ९,३; काठ ७, ८; २८,९; क ४४, ९; -ल्पे शौ ४, १६,३; पै ५, ३२, ३; -¶ल्पेन तै २, ५, ४, ३.

¶अल्पक[p]- -कम् काठ १०, ७.

अल्पिका- -का खि ५, २२, ३; शौ २०, १३६, ३.

अल्प-पशु[q]- -शुम् शौ १२, ४, २५.

अल्प-शयु[r]- -युम् शौ ४,३६,९.

---

[a]) तु. टि. अरि-क्लव- । बकारान्तः मुपा. (पाण्डु.) ।

[b]) उस. उप.बन्धु प्र.थाथीयः स्वरश्च (पा ६,२,१४४)।

[c]) व्यु.?। 'अलेरिव शरणं दंशनमस्य' इति कृत्वा =*अलि+श्र- (=[नैप्र.]<*शृर्-<√शॄ) इति बस. पूपप्रस्व.। यद्वा (अ)लिंश- (<√*लिंश् हिंसायाम्) इत्येवमाद्योऽकार उच्चारणमात्रफलः द्र.। अथवोत्तरे कल्पे नञ्-पूर्वत्वे सति उप. च भाव-परे सति बस. इति कृत्वोत्तराऽऽदिस्वरः उसं. [पा ६, २, ११६ (वैतु. सा. 'अली [लि-ई]श-' इतीव कृत्वा व्याचक्षाणः [तथा सति सासस्व. अभावं प्रति चोद्यस्तु द्र.])] ।

[d]) व्यु.?। √अल्+इनन् प्र.(पाउ २,५०)। नित्-स्वरः (पा ६, १, १९७)। यद्वा अलि-नास्- इति प्राति. स्यात् (तु. तत्रैव भला-नस्- इति)। उपर्यपि 'विषाणिनः' इति सहचरितं वि. भवति । तत्रोत्तरे कल्पे ज्ञापकं भवेत्।

[e]) व्यु.?। √अल्+कीकन् प्र. इति संप्रदायः [पाउ ४, २५ (तु. WW १, १५७ अनार्जवपरत्वेन धा. अर्थवैशिष्ट्ये सति तदेव समर्थकः)]। मौस्थि.तु ३अ-+*लीक- (नैप्र. <*लिक्क-<√*लिश्च् प्रकाशने) इति कृत्वा तस. नञ्-स्वरश्च संभाव्यते ।

[f]) यदेतत् सं३ इतीव W. व्याचष्ट, तदनिष्टम्। तथात्वे पदपरत्वाद् निघातप्रसङ्गात् (तु. सस्थ. टि. २अलि-स->-साः) ।

[g]) तस. नञ्-स्वरः (पा ६, २,२)। उप. यद्र. ।

[h]) तु. टि. अ-रेतस्क- ।

[i]) स्त्री. इापि कात् पूर्वस्याऽत इत्वाऽभावः द्र. (पाभा ७, ३, ४५) ।

[j]) कात् पूर्वस्याऽत इत्वे ह्रस्वान्तीये स्वरे च (पा ७,३, ४४; ६, २, १७४) नापू. विशेषः द्र., शाखाभेदेन व्यवस्थाप्यश्च ।

[k]) बस. अन्तोदात्तः (पा ६, २,१७२)। उप. यद्र. ।

[l]) घः प्र. (पा ३, ३, ११८) । तत्-स्वरः [वैतु. उ. म. च अल(म्)+*ग- (<√गम्) इतीव कृत्वा नैप्र. वर्णविकारं पश्यन्तौ] ।

[m]) व्यु.?।'अलगाव् अन्दति' इत्यर्थतःअल्ग-+*अन्दु- (<√*अन्द्) इति उस. स्याच्छकन्ध्वादित्वमूर्धन्याऽऽपत्तिभ्यामिष्टसिद्धिश्च । यत्तु WR. अलाण्डु- इति प्राति. स्वरूपमिति, तत्र मूको.ल्ग->ला- इत्याकारात् संभाव्यमानमाध्यमिकलिपिविकारादन्यत् किमपि प्रमाणं नोत्पश्यामः।

[n]) 'अल्गडून्' इति मुपा. चिन्त्यः ।

[o]) १अर्भ- इत्यतः नैप्र. वर्णविपरिणाममात्रमिति कृत्वाऽत्राऽपि तत्रत्यं टि. अनु पाप्र. धा. प्र. च निर्देशः द्र. ।

[p]) प्रागिवीयः कः प्र. (पा ५, ३, ७०) । तत्-स्वरः ।

[q]) बस. पूपप्रस्व. (पा ६, २, १)। उप. यद्र. ।

[r]) तस. पूपप्रस्व. (पा ६, २, २)। पूप. तदर्थविशिष्टकालवृत्तित्वे सति द्वि१ स्यात्। उप. च कर्तरि *१शयु- (<√शी यद्र.)। यद्वा बस. स्वाद्युत्तस्वरः। तथा सति उप. *२शयु- इति भावे निष्पन्नमिति विवेकस्तु द्र.[वैतु. ता. (३९-४१) ऋ ८,१९,२६; शौ १२,४,२५ इत्यत्रत्यविषयसाम्यदृशा 'अल्पपशून्' इत्येवं शोधमुखः नापू. प्राति. एव निगमुकः]। यत्तु सा.*१शयु- इत्यस्मिन् उप.

अल्पा(ल्प-अ)जि[a]- -जिः मा २४, ४; का २६, १, ८; मै ३, १३, ५.

√अव्>आवि[b], अवति ऋ २, १२, १४; ५, ८३, ४; ८, २, ३५; तै २, ५, ९, ६[2]¶; मै ४, १२, ५†; शौ ८, ७, २१; २०, ३४, १५†; पै १३, ७,१५†; अवति ऋ ७, १०४, १२; ८, ७५, १४; तै २, ६, ११, ३†; ७, ५, ८, ५¶; काठ ६,७¶; शौ ८, ४, १२†; †पै १६,१०,२; १३, ११; अवतः शौ ४, २, ३‡[c]; अवतः मा २१, ५२; का २३, ६, ५; †अवन्ति ऋ १, १७९, ३; [२, २३, १९; २४, १६; ३५, १५]; ९, ८३,२; मा ३४, ५८; का ३३, २, २१; मै ४, १२, १; कौ २, २२६; जै ३, २०, १०; शौ १८, ३, २४; अवन्ति ऋ ४,५०, ९; †अवसि ऋ ६,२३, २; ५८, १; ८, ३६, ३; ३७, ६; तै ४, १, ११, ३; मै ४, १०, ३; काठ ४, १५; कौ १, ७५; जै १, ८, ३; अवथः ऋ १, ११२, २; १७; २०; २२; ५, ६३, १; ८६, १; ७, ६९, ४; ८,२२, १०; †मै ४, १४, १०; १२; शौ ४, २९,३[2]; ४[2]; ५; ६; पै ४, ३८, १; ३[2]–६[2]; †अवथ ऋ ४, ३६, ५;३७, ६; [६, ६६, ८; १०, ३५, १४; ६३, १४]; ८, २०, २४; १०,६७,११; शौ २०,९१,११; अवथ ऋ ५, ५४, १४; अवामि ऋ १०, १२४, ४[d]; अवान् तै २, ६, ७, ४; मै ४, १३, ५; अवः ऋ १, १२१, १२; †अवाः ऋ १, २७, ७; मा ६, २९; का ६, ७, ७; मै १, ३, १; काठ ३, ९; क २, १६; कौ २, ७६५; अवाथः ऋ ७, ६१, २; अवाथ ऋ ७, ४०, ३; †अवतु ऋ [२, ४०, ६; (७, ४०, ४)]; मै ४, १४, १; अवतु ऋ ५, ८७, ६; ६, ९, ७[2]; ५०, १३; ७, ४७, २; ४८, २; १०, ९७, १४; १८२, २; मा १०, १०–१४; †१२,८८; १८,३२; २०, २७; २३, १३[2]; का ३, ९, १; ११, ५, १–५; १३, ६, १४†; २०, १, ३; २२, २, ४; २५, ४, १; २; तै १, २, ६,१; ८, १३, २[2]; ३[2]; ३, ४, ५, १[2]; ४, २, ६, ३; ४, १२, ४; ६, ४, ३†; ७, १२, १; ७, ४, १२, १; मै २, ६,१०[2];७,१३†; १२, १; ३, ११, ४; १६, ४[2]; ४, १४, ७; काठ १५, ७[2]; १६, १३†; १८,१३; २२,१४[2];२३, ११†; ४४, १; †क २५, ४; शौ २, १२,४; ५,२४,१;२;४; ७–१४; ७, २१, ५; १९, ४५, ६–९; पै १, ६५, ४; २, ५,४; ८६, १–६; ३, १०, ४; ४, ३, ७; ९, ४; ९, १२, ३; १०, ६, ५[2]; ६; १३, १३, ७†; १५, १, ९; १०; ४, ६–९; ७, १–१०; ८, १–९; ९, १–३; अवताम् ऋ १, ७६, २; १०, ७०, १०; मा २, ९; का २, २, ४; मै १, १०, २; काठ ९, ५; क ८, ८; अवताम् खि ३, १५, १३; मा २, १६; २७, १७; का २, ४, २; २९, २, ७; तै ४, १, ८,२; मै २, १२, ६; काठ १८, १७; क २९,५; शौ ५,२४,३;५; ७, १३, १; १८, ३, ३८; पै ९, १, ७; अवन्तु ऋ १, १०६, ३; ५, ४२, ५; ५२, ४[e]; ८, ५४, ४; खि ३, ६, ४; शौ १८, ३, १५; अवन्तु ऋ १, २२, १६; २३, १२; ३, ८, ८; १०; ६२, ३; ४, ३१, १०; ३३, ३; ५, ४१, ११; ४६,७; ५१,१३; ८७, ७; ६, ५०, १४; ७, ३६, ७; [४९, १–४]; ८, ३, १; ६३, १२; १०, १५, १; ५; ७७, ८; मा ४, ११; १५, १५–१९; १६, ६४–६६; १७, ५४; १९, ४९†; ५७†; ५८; २०, ११; ३३, ५०†; ३४, ५३†; का ४, ५, ३; १६, ४, २; ४; ६; ८; १०; १७, ८, १८[3]; १८,५, ५; २१, ४,१†; ६†; ९; ७, ११; ३२, ४, ७†; ३३, २, १६†; तै १, २, ३,१; ८, ७, १; २, ४, ८, २; †६, १२, ३; ४; ३, ३, २, २; ४, ५, १; ४, ३, ३, २; ४, १२, ४; ६, ३, २; ५, ४, ६, २; ७, ४, १२,१; मै १, २,३; ६,२†;

सति कस. इवाऽऽइ, तन्नेष्टम् । तथा सति सासस्व.प्रसङ्गादिति दिक् [तु. सस्व. टि. दुर्हित- > -ताम् यदुक्तदिशा दुर्हत- > -ताम् इत्यस्य पा. साधीयस्त्वं च यनि. तद्व्याख्यानपरत्वं च (=जनमध्येऽल्पामवस्थितिं भाजुक- [आसन्नमृत्यु-]) द्र.] ।

a) बस. पूपप्रस्व. (पा ६, २, १) । उप. यद्र. ।

b) ग्रहणाऽदनप्रकारकाऽहेतुमद्-अर्थविशेषवृत्तिप्रयोजकः णिच् प्र. भवति । यद्वा तस्मिन्नेवाऽर्थे प्राप्त-व्यञ्जन-वर्णविकारस्य √आप् इत्यस्य चौरादिकत्व-विकल्प इत्यपि संभाव्येत ।

c) 'अवसा' इति ऋ. (१०, १२१, ६) पाभे. ।

d) 'अवैमि' इति LRV. शोधो विमृश्यः ।

२, ६, ३[५]; ७, २०[५]; १०, ५;
३, ३, ८; ११, ८; ४, ३, ४;
९, २[२]; १०, ६[२]†; १३,१०†;
काठ २, ४; ४, १४; ११, ९;
१५, २[५]; १७, ९[५]; १८, ३;
२१, १४[२];†; ३१, १५; ३५,
२[२]; ३; ६[२]; ९[२]; ३८, ४; ३९,
७; ४४, १; क २६, ८; २८,३;[e]
४८, ३[२]; ४; ७[२]; १०[२]; †कौ १,
२३९; २, ७७१; १०२४; जै १,
२५, ७†; शौ २, १३, ५; ३,
१९, ५; ५, २४, ६; १५-
१७; ७,५१, १†; १८,१,४४†:
४७; ३, ४५†; १९, ४५, १०;
पै १, ९५, ४; २, ५३, १-६;
४, २८, ३†; १४, १, १-१७;
१५, ४, १०; ६, ९; ९, ४;
२२, १; अव>वा ऋ १, ७९,
७; १२९, ४; ६, १५, १५; ४८,
१९; ६१, ६; ⌊(१, ७१, १०) ७,
१८, २⌋; ८, ३६, २; ८०, ६;
९२, ९; ९, ९, ७; १०, ५०, ५;
मा २, ९; ११, ४१‡[a]; का २, २,
४; १२, ४, ४‡[a]; तै ४, १, ४,
१‡[a]; मै ४, १२, ३‡[b]; †कौ २,
८७४; ९९४; जै †४, २७, ३;
अव ऋ १, ७, ४; ३, ३२, १२;
३५, ३; ६२, ८; ४, ५२, ६[c];
५, ३३, ७; ३५, ७; ८; ६,
४६, ११; ८, ७०, ६; ७५,
१५; १०, १०२, १; मा २,
१२[२]; ११, ७१†; १४, ८; १८,
५५; का २, ३, १०[२]; १२, ७,
६†; १५, २, ३; २०, ३, ५; तै
२, ६, ११, ४†; ४, १, ९, ३†;
३, ४, ३; मै २, ७, ७†; ८, २;
१३, ६†; ४, १२, ४†; काठ २,
३; ९, ५; १६, ४‡[d]; ७†; १८,
१५; क ८, ८; २'५, १०; २९,
४; †कौ २, १४८; २१३; ३,
२, ४; †जै २, ५, ९; ३, १४, ९;
१९, ८; †शौ २०, ७०, १०; ८१,
२; ९२, २१; अवतात् मा '५,
९[२]; का '५. ३, १[२]; तै १, २, १२,
१[२]; ६, २, ७, २[२]; मै १, २, ८[२];
३, ८, ५[२]; काठ २, ९[२]; २'५, ६[२];
क २, ३[२]; ३९, ३[२]; †अवतात्
ऋ ८, ३, २; कौ २, ७७२;
†अवतम् ऋ ⌊२, ४०, ५; ६,
५२, १६⌋; मै ४, १४, १;
अवतम् ऋ १, ३४, ५; ४७,
५; १०९, ७; ८; १८१, ७;
१८२, ४; २, ३१, १; ५, ४०,
७; ७, ८३, १; ५; ८, ८, २०;
५९, ३; ५; खि १, ६, ३; ५;
९, ६; ३, २२, ७; मै ३, ११,
५; काठ १६, १२; क २'५, ३;
शौ १४, १, ३५; ३६; पै ५,
४, १०; अवत>ता ऋ ७,
३८, ८; ८, ३०, ३; १०, ३५,
११; १०३, ११; १०७, ११;
†मा ९, १८; १७, ४३; २०,
७४$; २१, ११; †का १०, ३,
११; १८, ४, ११; २२, ७, ८$;
२३, १, १२; तै १, ७, ८, २†; २,
४, ८, १; ७, २; ३, ४, ५, १;
४, ६, ४, ४†; ७, १२, १†;
१३, २; मै १, १, १३; ११, २†;
२, ४, ७[४]; १०, ४†; १२, ३;
४, १, १४¶; काठ २, १; ११,
९[४]; १३, १४†; १८, ५†[e]; ३८,
९; १२; ४०, १०; क २८,
५†; कौ २, १२०९†; शौ १९,
१, २; १३, ११; ७२, १; पै
१, ६५, ४; ७, ४, ११†; १०,
७, ६; अावत् ऋ १, ८५, ७;
६, २०, ३; ७, १८, १९; ८,
९६, १३; तै ४, १, ११, ३†;
६, २, ७, २[४]¶; मै ३, ८,
५[२]¶; काठ २८, ४†; क ४४,
४†; †कौ १, ३२३; जै १, ३४,
१†; शौ २०, १३७, ७;
आवत् ऋ ३, ३२, १२; ४८,
१; १०, १०८, २; १३०, ४;
मै ४, १४, १३[f]; काठ २'५,
६[२]¶; क ३९, ३[२]¶· कौ ३,
१, ९; †अावन् ऋ ४, ४४, ६;
शौ २०, १४३, ६; आवन् ऋ
८, ५४, १; खि ३, ६, १; शौ
४, २, ६‡[g]; अावः ऋ १, ३३,
⌊१४; १५; ६, २६, ४⌋; १७६,
५; १०, १०५, ११; तै
१, ३, १३, २‡[h]; ३, ४, १०,
१‡[i]; †आवः ऋ ७, १९, २; शौ
२०, ३७, २; अावतम् ऋ १,
११२, ७; ९-१३; १४[२]; १५;
२१; २३; ८, ५, २५; ८, २०; २१;
†आवतम् ऋ १, ११६, २१; १०,
१३१. ४; मा १०, ३३; का ११,
१०, ३; काठ १७, १९; ३८, ९;
शौ २०, १२५, ४; अावत ऋ
⌊१, ६४, १३; १६६, ८⌋; १३;

a) विशिष्ट इह ऋ. (८, २३, ५) पाभे. ।

b) 'पाहि' इति ऋ. (१०, ८३, २) पाभे. ।

c) 'अनु···अव' इति योजुकः GW. चिन्त्यः । लक्षणे वा तृतीयार्थेऽनोः कर्मप्रवचनीयत्वात् (तु. सा.) ।

d) 'सत्वानः' इति ऋ. (८, २३, ५) विशिष्टः पाभे. ।

e) 'अा···अवत' इत्येवं पश्यन् SIM. उपेक्ष्यः ।

f) 'अा अ(?आ)वत्' इति पपा. (तु. संटि.) अनु 'अा' इति कप्र. 'शम्बर-हत्ये' इत्येतदन्वितः ।

g) 'अायन्' इति ऋ. (१०, १२१, ७) पाभे. ।

h) 'अवाः' इति ऋ. (१, २७, ७) पाभे. ।

i) 'पाहि' इति ऋ. (७, ५४, ३) पाभे. ।

मा २०,७६‡[a]; का २२,७,१०‡[a]; मै ३,११, ४‡[a]; आवम् ऋ ४, २६,३; आवम् ऋ १०,४९,३. आव ऋ २, ११, ११; १०,८०, ३; †आविथ ऋ १, १३१, ५[२]; [२, १३, ९; ८, ३, १२]; ३, ९; १२, २; ६८, १०; ८०, २; ९, ६१, २२; १०, १२०, ७; तै ३, २, ११, १‡[b]; कौ १, १०८‡[b]; ४९४; २, ११७२‡[b]; जै १, १२, २‡[b]; ५१, ८; ३, ४४, ६; ४, २७, ९; शौ ५, २, ६; २०, ९, ३; ४९, ६; ५७, ३; ६३, ८; ७५, ३[२]; १०७, ९; †आविथ ऋ १, ५३, १०; ५४, ६; ८, ३७, ६; ४६, ११; शौ २०, २१, १०; पै ६, १, ७; ११, १, १०; †आवथुः ऋ १०, १३१, ५; खि १, ३, ५; मा १०, ३४; २०, ७७; का ११,१०, ४[c]; २२, ७, ११; मै ३, ११, ४; काठ ३८, ९; शौ २०, १२५, ५; आव ऋ ८, ७, १८; अविष्टु ऋ १, १११, ५; १०, २६, ९; अविष्टाम् ऋ १, १८५, ९; अविड्ढि ऋ २, १७, ८; अविड्ढि ऋ [१,११०, ९; ६, ४४, ९]; २, २४, १; ३०, ८; ४, ३१, १२; †अविषः ऋ ३, १३, ६; मै ४, ११, २[d]; काठ २, १५; अविष्टम् ऋ [४, ५०, ११; ७, ६४, ५; ६५, ५; ९७, ९]; ७, ६७, ६; अविष्टम् ऋ २, ३०,६; ५, ६२, ९; ७, ६७, ५; ८, ९, ५; मै ४, १४, १०†; पै १३, ५, १६[e]; अवित>ता[f] ऋ ७, ५९, ६; अविष्ट[g] ऋ ७, ३४, १२; अविष्टन>ना ऋ ७, १८, २५; अव्यात् तै २, १, ११, २; मै ४, ९, ११; १२, २; १४, ६; १२; अव्याः ऋ २, ३८, १०; १०, १३९, ५; अवीत् ऋ ७,३४, १४; आवीत् खि ५, ७, ३, ७; मा २९, ८; का ३१, १, ८; ¶तै ५, १, ११, ३; मै ३, १६, २; ४, १३, ८; काठ १९, १३; ४६, २; आविषुः ऋ ४, ३६, ६; मा २३, २९; †आविषुः ऋ १, ११, ५; कौ २, ६०१; जै ३, ४८, १७; शौ २०, १३६, ४$; अवीः ऋ [६,१०,६; (२६,२)]. आवयत् मै २, ४,१¶; आवयत् ऋ १०, ११३, ८; मै २, ४, १¶; काठ १२, १०¶; शौ ४, ६, ३; ५, १९, २; आवयः शौ ६, १६, २; आवयः ऋ ८, ४५, ३८. [अनु>न्व्° अभि>भ्य्°, उद्°, उप°, प्र°, प्रति>त्य्°, वि>व्य्°, सम्°]

?अव्[h]- अवोः[i] ऋ ६, ६७, ११; ७, ६७, ४; १०, १३२, ५.

??१अव[j]– -वेण ऋ १, १२८, ५.

*अव-मात्रा- ओमात्रा- टि. द्र.

[a]) ऋ १०, १३१, ४ इत्यत्रत्यस्य 'आवतम्' इत्यस्य वचनपरिणामः द्र.। यत्तु उ. म. च यनि. रू. आ√अव् इत्याऽऽहतुः, तन्नेष्टम्। ग. स्वरस्याऽदर्शनात् (तु. पपा.)।

[b]) 'आवरः' इति ऋ. (८, १९, ३०) पाभे.।

[c]) '-थुः' इति मुपा. भ्रष्टः (तु. ऋ १०, १३१, ५)।

[d]) 'हविषः' इति मुपा. पपा. च प्रमादज एव द्र.।

[e]) शोधार्हः मुपा. द्र.।

[f]) जागतपादप्रयोजितश् छान्दसो दीर्घः द्र.। लेटि मपु३ इट्पूर्वे सिपि सति '*अविष्ट' इत्यस्य रू. सतः नैप्र. वर्णविपरिणामः सुवचः द्र.[तु. सा.('आगच्छत' इत्युक्तेर् √अव् इत्यस्य प्राप्त्यर्थतामात्राऽनुवचनाऽभिप्रायादित्यभिसंधिः) प्रभृ.]। अतिङ्कुत्तरत्वाभिघाताऽभावश्च प्रत्युदाहार्य्यः (पा ८, १, २८)।

[g]) सं. 'उ' इत्यस्य नि. अनेन क्रिप. योगः द्र.।

[h]) परदृशा संदिग्ध-सत्ताकं सत् कर्तरि क्विबन्तं द्र. (तु. माउ. टि.)।

[i]) ष२ सत् स्वरूपतो भूयोविप्रतिपत्तिविषयं रू. द्र.। तथाहि। यनि. सावेवाचीयः स्वरः (पा ६, १, १६८) इति वें. सा. च; वैतु. सा. ऋ. (१०, १३२, ५) ?*अवु-> -वोः [ष१ सत् सदन्वयं भिक्षुकमिव वृत्तं वदन् व्यर्थमेव व्याहतः (ष२ इति कृत्वा मित्रावरुण-परतया साध्वन्वयस्य सुलभत्वादित्यभिसंधेः [=यदा यजमानो रक्षित्रोः सतोस्तयोर् अवो रक्षणमात्मन्यधात् तदा सर्वहितमित्रभूते तस्मिन् कृतोऽपकारोऽपकर्तॄणां वीराणामेव मृत्युंभावुकः])] । एस्थि. यनि. रू. =आव्योः (तु. GW.) इति वा, =अयोः (L ३४४) इति वा यदुक्तं भवति, तन्नेष्टम्। उक्तया दि. वि. द्वारा मित्रावरुणयोः परामर्शसंभवे सति द्वारान्तरकल्पनावैयर्थ्यात्। ऋ १०, १३२, ५ इत्यत्र श्रूयमाणस्य अवः इत्यस्य प्रकृतविकल्पतारतम्ये ज्ञापकत्वेन यनि. पोषकत्वाच्चेति दिक्।

[j]) भावे अप् प्र. उसं. (पा ३, ३, ५८)। यद्वा √अर्व्>*१अर्व- इत्येतद् घञन्तं सद् ञित्-स्वरं स्यात् [तु. यनि. णत्ववत् तृ१ रू. (वैतु. पपा. 'अर्वेन' इत्येवं निर्दिशन् [तु. ऋप्रा ५, ६०] उक्तं मौस्थि. संकेतं विलोपुकः)]। एस्थि. संपा. 'अग्नेरर्वेण' इत्येवं मूलतः

*२अव- २अर्णव-, अवर-, २अवस्- अवस्तात् टि. द्र.

अवत्[a]- -वतः मा १५, ६३; का १६, ७, ६; तै ४, ४, ३, ३; मै २, ७, १६; ८, १४; काठ १७,१०; क २६,९; -वताम् पै ४,१०,२[b]; १०,६, १२; -वन् ऋ ७, ४६, २; -†०वन्० ऋ १,२४,३; तै ३, ५, ११, ३; मै ४, १०, ३; काठ १५, १२; -वन्तम् ऋ ८, ७३, ७.

अवन्ती- -न्ती ऋ १,१८५, ४; -न्तीः ऋ १, १५२, ६; ७, ४६, २; तै ७, ४, १२, १[2]; काठ ४४, १[2].

अवत्क[d]- -त्कम् शौ २, ३, १.

अवत्-तर- -रः शौ १८, ३,५; -रम् तै ४, ६, १, २[e].

*अवन- २ओमन्- टि. द्र.

†अवनि[f]- -नयः ऋ १, १८६, ८; ११०, ७; ५, ८५, ६; -ना ऋ ५, ५४, २; -निः ऋ १, ४, १०; १८१, ३; ८, ३२, १३; शौ २०, ६८, १०; -निम् ऋ १, १४०, ५; ४, १९, ६; -नीः ऋ १, ६१, १०; ६२, १०; २, १३, ७; ५, ११, ५; ६, ६१, ३; ७, ८७, १; १०, ९९, ४; मै २, १३, ७; काठ १२, १५; शौ २०,३५,१०. [°नि- दशन्°]

१अवस्[g]- -†वः ऋ १, १७, १; [३९, ७; ४२, ५]; ४६, १२; ११४, ९; ११९, ४; १२७, ५; १५१, १; १५८, ३; [२, २६, २; १०, ३५, ३]; ३, १, १५; १७, ३; २६, ५; ३१, १४; ५८, २; ५९, ६; ४, १, २०; २५, ३; ५, ३५, २; [(१, १०, १०) ३]; ७०, १; ६, ६, १; २६, १; ६५, ३; ७, २१, ८; ८८, ७; ८, ९, १३; १६, २; २४, २५; २७, १; [३८, १०; ९४, ८]; [४७, १; ६७, ४]; ६७,१; [७३, १-१८]; ८३,१; ९७, ८; १०, २२, ७; ३५, १; २; [३६, २-१२]; १००, ११; ११५, ५; १३२, ५; १८५, १; खि ४, १३, ३; मा ३, ३१; ११, ६२; ३३, १६; १७; का ३, ३, २३; १२, ६, ३; ३२, १, १६; १७; तै २, १, ११, ५; ५, १२, २; ३, २, ११, २; मै १, ५, ४; ११; ४, ११, १; १२, १[2]; काठ २, १५; ७, २; ९; १०, १३; ११, १२$; १२, १४; क ५, २; कौ १, ४८; १३८; १९२; २, ३३५; जै १, ५, ४; १५, ४; २०, ८; ३,२८, ७; ४,२२,६; शौ ७, ८, १?[h]; २०, ४४, २; १४१ ३; -†वसः ऋ २, ४,८; २७,५; ३,५१,६; [४,२१,१०;

सतः नैप्र. यथोपलब्धि विपरिणामः सुवचः । मौस्थि. √अव् इत्यस्य √अर्व् इत्येतज्जमात्रत्वात् तात्पर्यतो नैर्विशेष्यं द्र.। उभयत्र च वपूर्वीयोऽशः √*५अर् इत्यतः इति प्रतीतिं संभाव्य शब्दार्थे प्राकरणिकं स्वारस्यमन्वेष्टव्यं [मरुतां शब्दवत्त्वाख्यं गुणं विरहय्याऽग्निनोपमेयपद्वयेण सतोपमानपद्व्यत्वसंसाधुकस्य गुणान्तरस्य दुर्लभत्वादित्यभिसंधेः (तु.LRV. प्रमृ.[=GRV., ?ORN., GRI.,NW.] 'अग्ने रुवेण' इत्येवं विसंधायुकाः, उत्तरं पदं रुव-[<√रु] इत्यभिसंदधतः [अन्यथासिद्धं त्वेतत् द्र.। मौस्थि.रुव- इत्यस्याऽपि *१अर्व- इत्यत एव नैप्र.विपरिणतत्वे सति पाप्र. √रु इत्येतज्जत्वेन परिभाषितमात्रत्वदर्शनादिति दिङ्मात्रम्]; वैतु. सा. प्रभृ. (=PW., L ५५४ [१अवस्->अवः<>अव- इति संभेदजां भ्रान्तिमतिदेशुकः], GW., ?ORN.) √अव् इत्यस्य प्रसिद्धेन सता रक्षणप्रकारकेणैवाऽर्थेन प्रकरणं निर्वाहुकाः)] ।

[a]) अव-अपोर्निघाते धातुस्वरः (पा ६, १, १८६) ।

[b]) 'पत्याम् अवताम्' इति मुपा. स्थाने 'पत्याऽविताम्' इति शोधो विमृश्यः । 'पत्या' इति न्यङ्कुसारीच्छन्दोऽनुकूलयित्री 'पति-आ' इत्येवं द्र.। अवि(त>)ता- इत्यस्य निष्ठायाम् ऊठोऽभावे सेट्प्रक्रियया निष्पत्तिर् विकल्पयितव्या । यद्वा १अव- इत्यत इतच् प्र. स्यान्मत्वर्थीयः ।

[c]) 'सदावन्' इत्येकं समस्तं पदमाहतुः भा. सा.(ऋ) च, तन्न । पपा. पदपार्थक्योपलब्धेः ।

[d]) प्रागिवीयः कः प्र. (पा ५, ३, ७०) । तत्-स्वरः । अवत्->अवत्-कम् इति संदिहानः MW. कल्पयेत् ।

[e]) 'अव √तॄ>अवतर' इति मा.का.पाभे.अन्यशाखीयः। 'अवतरम्' इति मै. (२,१०,१) पपा. । 'अवस्तरम्' इति शोधः K. प्रस्तावितोऽनवसरः, 'पितम्' इत्यनेनाऽस्य सामानाधिकरण्येऽन्वयस्य सुलभत्वात् । अन्यत् वैश. द्र.।

[f]) व्यु.? । यनि. अनिः प्र. तत्-स्वरश्च [पाउ २,१०२ (वैतु. GW. '३अव' इति पूप. इत्यूचिवान् सन् *?अनि- इति उप. इतीवाऽभिसंदधानः शकन्ध्वादित्वपरः; WW. (१, २५४) आथाऽकार उच्चारणार्थके सति<√*वन् (उन्दने) इति)] ।

[g]) असुन् प्र. नित्-स्वरश्च (पाउ ४, १८९; पा ६, १, १९७)।

[h]) W. एवं पिपठिषुर् भवति (तु. टि. अव√कृ> अव···कारिषम्)

५, ५७, ७]; ५, २२, ३;
८, ७५, १६; ९, ५८, २; तै
२, ६, ११, ४; कौ २, ४०८;
जै ३,३१,२८; –†वसा ऋ १,
१७, ६; २२, ११; २४, ५;
३९, ७; ७७, ४; ८५, ११;
[८९, ७; १०७, २; १०, ३५,
१३]; १०२, ५; [११०, ७;
७, ५९, २]; १२४, १३; १३८,
३; १५२, ७; १६६, २; १७७,
१; [५; ६, २५, ९; १०, ८९,
१७]; १८५, ४; ६; ९; १८७,
६; ३, ३२, १३; ५, [४२,
१८; ४३, १७; ७६, ५; ७७,
५]; ४६, ६; ४९, ५; ७६, २;
३; ६, [२, ११; १४, ६; १५,
१५]; २०, १०; ३१, ५; ५०,
९; ५२, ५; ६; [(५, ४५, ४)
५९, ३]; ७, २१, ९; ५१, १;
८२, ८; ८३, १; ३; ९४, ७;
८, ६१, ४; ९, ६१, २४; ९८,
८; १०, १५, ४; ४०, ७; ६४,
९; ८९, १६; १२०, ७; १२१,
६; खि २, ६, १, १९; ७, ५;
८, ५; ३, १३, १; ५, ५, २–
११; ७, ४, ५; मा १८, ३१;
१९, ५५; २५, २०; ३२,
७; ३३, ५२; का २०, १,
२; २१, ४, ५; २७, ११,
७; २९, ४, २; ३२, ४,
९; तै २, १, ११, ६; ६, १२,
२; ४, १, ८, ५; ७, १२, १;
मै २, १२, १; ४, १०, ६;
१४, १२; १४; १८; काठ १८,
१३; २१, १४; ३५, १;
३८, ७; ४०, ८; क २९, २;
कौ २, ११०३; ११०४; ज
३, ४४, ७; शौ ५, २, ६;
६, ७, १$; १८, १, ५१; २०,
१०७, ९; पै ४, १, ५; ६, १,
७; १६, ६; –वसाम् ऋ ४, २३,
३[a]; –वसि ऋ ५, ६५, ५; ८,
४७, ५; –वसे ऋ १, १७, २;
२२, ६; १०; [३४, १२; ११२,
२४]; ३५, १; ४५, ५; ४७,
१०; [४८, १४; ८, ८, ६];
५२, [१; १६८, १]; १२; ८९,
५; १००, ८; १०२, १०; ११४,
४; ११८, १०; १२७, ४[२];
१२८, ८; १२९, १०[२]; १३५,
४; १६४, ५२; १८३, ५;
१८६, १०; २, १२, ९; १६,
१; २९, १; ३४, १४; ३, १३,
२; २६, २; [४७, ५; ६, १९,
११]; ५४, १२; ५७, ५; ६२,
२; ४, २, १३; ३, १; २०, १;
२; २१, १; ३; २५, १; ४१,
७; ८; ५, १७, १; २२, ३;
२५, १; [३५, १; (७, ९४, ७)
८, ५३, ७]; ४१, ५; [४५,
४; (६, ५९, ३)]; ६५, ३; ६, १४,
१; ३; १७, १३; २१, ९; २३,
८; ९; २४, १०; २९, १; ३३,
२; ३८, ५; ४०, ५; ४६, ६;
४८, ४; ६१, २; ७, १, २;
२१, ८; २६, २; ३२, ८; ३८,
६; ४८, ४; ५१, २; ७४, १[b];
८५, ४; [९०, ७; ९१, ७]; ८,
८, ९; ९, १; ११, [६; १०,
१४१, ३]; ९; [१२, १९; २७,
१३]; १९, ३२; २२, [३; १०,
३८, ४]; १६; २३, २५; ३२,
१०; ३४, ४; ५३, ७; ५४, २;
३; ७; ६१, ८; ६३, ४; ७०,
२; ७१, १४; ८६, ४; ९९, ८;
९, १०८, १४; १०, ३१, १;
३९, ५; ६३, ११; [(६५, ९)
६६, ४]; ७४, ५; ८१, ७;
१०१, १; १४९, ५; खि १, ३,
२; ७, ६; २, १५, १; ३, ५,
७; ६, २; ३; ७; †मा ६, २०$;
७, ३६; ८, ४५; ९, २६;
१७, २३; २०, ४७; ४८;
४९; २१, ५$; २५, १८; ३३,
९१; ३४, २९; †का ६, ४,
५$; ७, १८, १; ८, १९, १;
१०, ५, ५; १८, २, ७; २२,
५, १–३; २३, १, ५$; २७,
११, ५; ३३, १, २३; †तै १,
३, १०, १$; १४, १; ४, १७,
१; ४६, २; ५, ११, ५¶; ३, १,
११, ३[२]; ४, ६, २, ६; ६, ३;
११, ३$; †मै १, २, १७$; ३,
२१; २, १०, २; ४, १०, १[२]$;
२; ११, ४[२]; १४, ७; †काठ ३,
७$; ४, ८; १६$; ७, १६; १४,
२; १८, २; १९, १४[२]; $; २०,
१४; २१, १३; ३०, ४$; ५[२]; $;
३९, १५; ४०, ११; क २,
१४; ३, ६†; २८, २†; २९,
२; ४६, ७¶; †कौ १, ४९;
६९; २१७; २८५; ३०४;
३७७; २, १०३[b]; २८४; ४४७;
५१८; ७२४; ९३२; †जै
१, ५, ५; ७, ७; २३, ४; ३०,
३; ३२, २; ३९, ८; ३, १०,
५[c]; २३, १६; ३४, ५; ४०,
१४; ५९, १७; ४, १४, ८;

[a]) अव-सा-(<√सो) इत्यस्य द्वि१ इति PW. प्रभृ. उपेक्ष्याः [तु. वें. सा. पपा. अवग्रहाऽभावश्च; वैतु. अव-सातृ-, अव-सान- (तथात्वे उपप्रस्व. दुर्वारत्वात्)]।

[b]) तु. नाउ. टि.।

[c]) 'अंहुयवसे' इति ?मुपा. '*अहृयुवसे[=अहे> अहृय्+अुवसे] इत्येवं सु-शोधः द्र.। एस्थि. ए>अय् इति विपरिणामः शाखान्तरीयस्य 'अहे भुवसे' इत्यस्य प्रकृतिभावस्य स्थाने द्र. [तु. ऋ ७, ७४, १; कौ २,

शौ ३,२०,४†; ५, २५, २; ६, १०८, २; ७, ६, २; ४१, १; ८, ७, २३; २४; †२०, ३४, ९; ८०२; ९२, १७; १०३, १; १०५, ५; १३९, १; पै १, ६८, १; †३, ३४, ६; ३६, २; ४, १०, ८; ५, ३१, ८; ७, १५, ९; ११, १, ६; १३, २, १; ७, ९†; १६, १४, ३; -†वांसि ऋ ४, ५५, ५; ७, ९७, २; ८, [२६, २१; ६७, ४]; मा २७, ३४; का २९, ३, १०; काठ ११, १२; -†वोभिः ऋ १, ८६, ६; ११७, १९; १६७, २; १८५, १०; ११; ४, २२, ७; ४१, २; ६; ५, ७४, ६; [६, ४७, १२; १०, १३१, ६]; ७, २०, १; ३५, १; ३६, ९; ८, २६, २; ८१, २; १०, ६, १; खि २, १३, ६; मा २०, ५१; ३६, ११; का २२, ५, ५; ३६, १, ११; तै १, ७, १३, ४; मै ४, १२, ५; १४, ७; १५; काठ ८, १६; १७, १८; कौ २, ७९; जै ३, ८, ५; शौ ७, ९६, १; १९, १०, १; २०, १२५, ६; पै १३, ८, १.

√अवस्यु[a]

१अवस्युत्[b]- -स्यते[c] ऋ १, ११६, २३.

अवस्यु, स्यू[d]- -†स्यवः ऋ १, १४, ५; १०१, १; ११४, ११; १३१, ३; २, ११, १२; १३; १९, ८; २१, ५; ३, ४२, ९; ७, ९४, ४; ८, [१३, १७; ९, १७, १७; ६३, २०]; २१, १; ६३, १०; ९, ८६, २४; कौ १, ३८०; ४०८; २, ५८; १५०; जै १, ३९, ११; ४५, १०; ३, ६, ४; १४, १०; शौ २०, १४, १; २४, ६; ६२, १; ७२, २; ७५, १; -०†स्यवः ऋ ९, १३, २; कौ २, ५३८; जै ३, ४२, ४; -स्यवे ऋ २, ६, ६; ४, ५०, ९; मा ३८, ७; का ३८, २, १; मै ४, ९, ८; पै ७, २०, ५; -स्युः ऋ १, २५, १९; ३, ३३, ५; ४, १६, ११; ५, ३१, १०; ७, ३२, १७; [८, ३५, २२-२४]; मा २१, १†; का २३, १, १†; तै १, ३, ३, १; २, १, ११, ६†; ४, ७, १२, ३; मै १, २, १२; २, १२, ३; †४, १०, २; १४, १७; काठ २, १३; ४, १६†; १८, १४; ४०, ११†; क २, ७; २९, ३; कौ २, ९३५†; -स्युभिः ऋ ८, १३, ९; -स्युम् ऋ ५, ७५, ८; -स्युवः ऋ ९, ४३, २; -स्युवम् ऋ ५, ४६, १.

अवस्यु-वा(त>)ता[e]- -ता मै ३, १६, ४; काठ २२, १४; -ताः तै ४, ४, १२, ३.

*अवस्यु(सू-*यु)र[f]- -स्यूः मा ५, ३२; १८, ४५; का ५, ८, २; २०, २, ८.

अवस्-वत्[g]- -स्वन्तः शौ ३, २६, ६; पै ३, ११, ६; -¶स्वान् तै ५, ५, १०, ४.

अवस्व(त्>)द्-वत्[h]- -द्वते मै २, ६, ३; काठ १५, २; पै २, ५४, ५; -द्वन्तः मै २, ६, ३; काठ १५, २.

अवस्वद्(त्>)न्-नेत्र- -त्राः पै २, ५३, ५.

अवस[i]- -सम् ऋ १, ९३, ४; ११९, ६; ६, ६१, १; मा ३, ६१; ¶तै २, २, ५, ५; ५, ४, ६, १; मै ४, १४, ७†; काठ ४, १६†; २१, ८¶; -†साय ऋ १०, १६९, १; तै ७, ४, १७, १; काठ ४४, ६; -सेन का ३, ८, ६; तै १, ८, ६, २; ५, ७, २, ४; मै १, १०, ४; २०; काठ ९, ७; १३, १५; ३६, १४; क ८, १०. [°स- अन्°]

अवसे[j]

१अवि[k]- -विः शौ १०, ८, ३१?[l];

---

१०३ (यत्रोभयत्र सुपा. तत्तया शोधार्हः द्र. । अन्यथा छन्दस्तो जागतमानाऽनुपपत्ति-प्रसङ्गः)] ।

[a]) नाउउ. व्यु. औपयिकः क्यजन्तः नाधा. द्र. ।

[b]) शतृ-शपोर्निघाते धातु-स्वरः (पा ६, १, १८६) ।

[c]) विभक्तिरुदात्ता भवति (पा ६, १, १७३) ।

[d]) उः प्र. स्त्री. ऊङ् च द्र. (पा ३, २, १७०; पावा ४, १, ६६) । तत्-स्वरः ।

[e]) बस. पूपप्रस्व. (पा ६, २, १) । उप. यद्र. ।

[f]) उस. कृद्-उपप्रस्व. (पा ६, २, १३९) । उप. <√*यू यद्र. [वैतु. सा. उ. म. च '-स्यु-' इत्यत्र प्र. दीर्घत्वं छान्दसम् इति वा (√अव>) अव-+*?स्यू- (<√सिव्) इति वा (वैतु. पपा. अनवग्रहः)] ।

[g]) तु. टि. १अङ्गिरस्वत्- ।

[h]) मतुब्-द्वयेऽपि प्र. पित्त्वात् स्वरे विशेषाऽभावः ।

[i]) तु. टि. अनवस- । मौस्थि. कृते तु. टि. युवस- ।

[j]) तुमर्थे असेन् प्र. (पा ३, ४, ९) इतीव कृत्वाऽर्वाग्भि-विशेषेण पृथक् कृद्भावेन निर्दिदिक्षितं सदपि मौस्थि. अवस्-इत्यस्य च१ एतत् रू. भवतीति तथात्वेन यस्था. समाविष्टं द्र. ।

[k]) इन् प्र. नित्-स्वरश्च (पाउ ४, ११८; पा ६, १, १९७) । वा. वि. द्र. (तु. नाउ. टि.) ।

[l]) वा. विधेयं सदुद्देश्यीकृत्य नाप. देवताविशेषवाचकमिति यत् BW.NW. चाऽऽहतुः, तदसत् । परब्रह्मविषय-

-विम् शौ ५, १, ९?[a].
*अवितरी- अवित्री- टि. द्र.
अ॒वितवे[b] ऋ ७, ३३, १.
†अवितृ[c]- -०तः ऋ १, १२९, १०; -ता ऋ १, ३६, २; ४४, १०;[८१,८;९१,९;७,९६,५]; १८७, २; २, १२, ६; ३, १९, ५; ६२, ९; ४, १६, १८; २०; १७, १८; ३१, ३; [५, ४, ९; ७, ३२, ११; १०, १०३, ४]; ६, ३३, ४; ३४, ५; ४४, १५; ४५, ५; [४६, ४; (४८, १५) ७, ३२, २५]; ४८, २; ७, १९, १०; २४, १; ३२, १०; ८, २, ३६; ४, १८; १३, १५; २६; ३६, १; ४६, १३; ७१, १५; ८०,३; ९, ६७, १०;१०, ७, ७; २४, ३; १५७, ३; मा १७, ३६; २७, ४१;४४; ३६, ६; का १८, ४, ४; २९, ५, १०; १२; ३६, १, ६; तै ४, १, ११, १; ६, ४, २; मै २, १०, ४; १३, ९[2]; ४, ९, २७; १०, १; ३; काठ २, १४; १५; १८, ५; १९, १४; २२, १४$; ३९, १२[2]; ४०, ८; क २८, ५; कौ १, २६३‡[d]; ३१४; २, ३४; ५४; १२०२; जै १, २८, १‡[d]; ३३, २; ३, ४, ५; ५, १३; ४, ३, ५; १४, ९; शौ १९, १३, ८; २०, ३४, ६; ३७, १०; ५६, ५; ६३, २; १२४, ३; ५; पै ६, १६, २; ७, ४,८; १३, ७, ६; -तारम् ऋ ६, ४७, ११; ७, ३६, ८; ८, २१, २; खि ५, ७, ४, १०; मा २०, ५०; का २२, ५, ४; तै १, ६, १२, ५; मै ४, ९,२७; १२, ३; कौ १, ३३३; २, ५९; जै १,३५,२; ३,६,५; शौ ७,९१, १; २०, १४,२; ६२, २; पै ५, ४,११; -तारा ऋ १०, ३९, ३; -०तारा ऋ १,१८१,१; -तुः ऋ ७, २५, ४. [°तृ- अद्रोघ°, प्र°]
†अवि॒त्री- -त्री ऋ २, ३२, १; ६, ६१, ४; ७, ९६, २[e]; तै १, ८, २२, १.
अ॒विष्ठ[f]- -ष्ठः ऋ [७, २८, ५; २९, ५; ३०, ५].
?अ॒विष[g]- -षम् तै १, १, १३, ३.
√अविष्यु
†अवि॒ष्यत्[h]- -ष्यते॒[i] ऋ १०, ११५, ६; -ष्यन् ऋ १, ५८,२;७,३,२; मा १५,६२; का १६,७,५; तै ४,४,३,३; मै २, ८, १४; काठ १७,१०; क २६, ९; कौ २, ५७०; जै ३, ४६,५.
अवि॒ष्या[j]- -ष्याम् ऋ २. ३८, ३.
अविष्यु॒[k]- -ष्यवः ऋ ८,

कतया न. त॒द्- इत्यस्य च, पुं. दे॒व- इत्यस्य च, स्त्री. दे॒वता- इत्यस्य चाऽभेदेन प्रकृतत्वे सत्युद्देश्यत्वस्य स्वारसिकत्वोपगमात् (तु. २५-३२ तमा मन्त्राः)। एस्थि. प्रकृत इदं दे॒वता- इत्यस्य वि. एव द्र. [तु. टि. २अ॒वि->-विः (मा १३, ४४)]।

[a]) नापूटि. दि. अस्य वि. सतो वरुणेन सामानाधिकरण्येऽनवद्ये सत्यपि पा. सांशयिकतामव्यभिचारुक इव भवति। 'वृधाम' इत्यनेन रू. ण्यर्थ-साकाङ्क्षस्य दुष्पूरत्वाच्च, 'अ॒वीवृधाम' इत्यस्य रू. अर्थतः सुसंगतस्य सतः मूको. (तु. पाण्डु. च W. च टि.) पै. (६,१,९) च पुष्ट्युपलब्धेश्च तत्परः शोधः सुवचः द्र. [तु. BG. W. (NW.)]।

[b]) तवेन् प्र. नित्-स्वरश्च (पा ३,४,९;६,१,१९७)।

[c]) तृच् प्र. चित्-स्वरश्च (पा ६, १, १६३)।

[d]) 'अ॒वृतः' इति ऋ. (८, ३३, १०) पाभे.।

[e]) छन्दस्तः 'सा॒ नो बोधि, अवित॒री मरु॒त्सखा' इत्येवं विसंधिवर्धितः पादः सुपठः द्र. [तु. L ४२६ (यतः प्रकृते मौस्थि. *अवित॒री->'-त्री'- इति नैप्र. विपरिणामः सुवचः। √तृ>*त्रा-(>ता-),*त॒र्-,*तरि॒-, (री॒-),*ता॒र्- इत्येवमनेकधा व्यूढानां सतां कृतां 'तृ' प्र. इति पाप्र. समूढमेकीभावाऽऽत्मकं पारिभाषिकपर्यायान्तरमात्रं च द्र. [तु. टि. *ए॒तरी॒-])]।

[f]) इष्ठनि प्र. नित्-स्वरः (पा ६,४,१५४; १,१९७)।

[g]) स्वरूपतः संदेहः। उप. विषवद्-वृत्तीति कृत्वा तस. नञ्-स्वर इति भा [वैतु. K. बस. इति ब्रुवाणोऽन्तोदात्ताऽभावं प्रति चोद्यः (वैतु. सश्रु. माशब्रा. (१, ९,२,२०) अन्तोदात्तः)]। भवतु वा यनि. अनञ्-पूर्वं सद् *अ॒वि-+*स॒-(<√सन्) इति कृत्वा बस. पूपप्रस्व. इति (=रक्षणप्राप्तिप्रभवभूत-)। अन्नस्य हि वि. भवति। तच्च विषराहित्येनाऽपि रक्षणमूलाधारत्वेनाऽपि समानं प्रवृत्तिमद् भवितुमर्हं सत् स्वरतः संकेत्यमानविवेकं शाखाभेदेन भिद्येत। पाप्र. चेमां व्यु. √अव्+इषन् प्र. उसं. (पाउ १,४५ उउ) इत्येवमनूद्य नित्स्वरः (पा ६,१, १९७) द्र.।

[h]) पाप्र. √अव्+लृटः स्थाने शतृ प्र. (पा ३, ३, १४)। यनि. लृडन्तं मौस्थि. नापू. नामैवाऽन्त्याज्लोपवत् क्यान्तप्रकारकः नाधा. सद् लट्त्वे सत्यपि लृट्तयाऽर्थवैशिष्ट्यविशिष्टं व्यवहारमुपेयादित्यभिसंधिः।

[i]) विभक्तिरुदात्ता भवति (पा ६, १, १७३)।

[j]) स्त्री. अः प्र. तत्स्वरश्च (पा ३, ३, १०३)।

[k]) उः प्र. तत्स्वरश्च (पा ३, २, १७०)।

४५,२३; कौ २, ८२; जै ३,८, ८; शौ ३, २६, २; ११,२, २; २०, २२, २; पै ३, ११, २; ५,३,३; १६,१०४,२; –०ष्यवः ऋ ८, ६७, ९; –ष्यवे ऋ १, १८९, ५.

अवी- उप°, सुप्र°.

आव्य- दुस् >दू°.

ऊत- इन्द्र°, इन्द्रत्व°, त्व°, युष्म°

ऊति[a]- -।तयः ऋ १, ८, ९; ११, ३; ५१, २; ५२, ४; ५; ९; ८४, २०; ९१,९; १००, ७; ११९, २; [१३४, २; ६, १३, २]; १६७, १; ३, १४, ६; ४, ३१, १०; ५, ५४, ७; ६, २४, ३; ३६, ३; ४४, ६; ४५, ३; ७, २५, ३; २६, ४; ८, ४६, ७; [(५, ६५, ५) ४७, १[२]–१८[२]]; ६६, १२; तै ४, १, ११, १; मै ४, १०, ३; १२, ३; १४, १८; काठ २, १४; ६, १०; ३८, ७; कौ २, १७९; १०७४; जै ३, १६, १७; शौ २०, ६०, ५; ७१, ५; –।तये ऋ १, ४, १; ८, १; ९, ९; २२, ५; २३, ३; ३०, ६; [७; ८, २१,९]; ३५, १; ३६, १३; ४५, ४; [४८,१४; (८, ८, ६)]; ५६, ४; १०४, २; १०५, १७; १०६, १; ६; १११, ४; १२९, ४; १३०, ९; [१४४, ५; ३, ९, १; ५, २२,३; ८, ११, ६]; २, ५, १; ३२, ८; ३४, १४; ३, १४, २; २७, ६; [३०,२२; ३१, २२; ३२, १७; ३४, ११; ३५, ११; ३६, ११; ३८, १०; ३९, ९; ४३, ८; ४९, ५; ५०, ५; १०, ८९, १८; १०४,११]; ३७, ८; ४, ३२, २; ४४, ३; ४७, ३; ५, ५, ३; ५; ८, १; १०, ६; १३, १; १७, १; २०, ४; [४६, ३; ७, ४४, १]; ६, ९, ७[२]; २१, ९; ७, २६, ५; ९४, ५; ८, १, [३; १५, १२; ६८, ५]; [४; ६०, १८]; ५,४; ६, २७; ४४; ७, ६; १२, [१४; ७१, १०]; १५; २१, २; २२, १; ३२, ४; १०; ३४, ६; [३८, ९; ४२, ६]; ४५, १७; ५०, ४; ६०, १८; ६६, १; ६८, १; ८३, १; ८८, ४; ९२, ७; ९, ५१, ४; ६२, ७; ६५, १७; ६६, ४; १०, ४३, १; ६१, २७; ६३, ११; ६४, ८; ६६, ९; ८१, ७; १०१, ९; १२; १२६, ३; ७; खि ३, २, ४; ४, १४, १; ५, ४, ६; २२, ११; मा ८, ४५; ११, १४; ४२; १७,२३; १८,७२$; २२, १०; २६, ८$; २७, ४१; ३३, ४९; का ८, १९, १; १२, २, ३; ४, ५; १८, २, ७; २०, ५, ५$; २४, ४, २; २८, ६, १$; २९, ५, १०; ३२, ४, ६; तै १, ४, २५, १; २, २, १२, २; ३, ४, ११, ४; ४, १,२,१; ४, २; ६, २,५; ५,६$; $७, १५, ३–५; ५,१,२,२; ५,३; मै २,७, २; ४; १०, २; ११, १$; ३, १६, ५[३]$; ४, १०, १; १२, २; ३; १३, १; १४, ६[२]$; काठ ४, १६; ८, १७; ११, १३; १५, १२; १६, १; ४; १८, २; १९, २; ५; २०, १५$; २१, १३[२]; $; १४; $२२, १४; १५[४]; ३०, ५; ४०, १४; क २८, २; २९, ८; ३०, ३; कौ १, १०$; ५७; ६२; १२९; १३८; १६०; १६३; १७०; २१७; २३७; २७४‡[b]; ३२९; ३५४; ३७५, ४००; २, ३४‡[c]; ३७; ५९; ९३; १५१; १८५; ३२९; ४३७; ६७१‡[b]; ६९८‡[d]; ९०४; ९४३‡[e]; ९५१, ९८०; ९९२; ११२१; जै १, १, १०$; ६, ३; ८; १४,५; १५, ४; १७, ६; ९; १८, ६; २३, ४; २५, ५; २९, २‡[b]; ३४,७; ३७, ३; ३९, ६; ४५, २; २, ७, २$; ३, ४, ५‡[c]; ८; ६, ५; ९, ७; १४, ११; १७, ६; २७, ५; ३३, १२; ५५, १२‡[b]; ४, १४, ६; २४, १; २७, १; शौ $४, १८, १; २५, ६; २७, १; $६, ३५, १; ८०, २; १९, २४, ७; २०, ११, ११; १४, २; ३; १७, १; २०, १; २६, १; ४५, ३; ५७, १; ४; ६२, २; ३; ६८, १; ७०, १७; ७१, १५; ८५, ३; ४; १३७, २; १४३, ३; पै ३, ३४, २$; ४, २८, १; ६; ३४, ४$; ३५, १$; ५, २४, १$; ३९, ३; ४; ९, १२, ११$; १३, ३, ४$; १५,६,४; –तिः ऋ १, ६३,६; ११७,१९;

---

[a]) उदात्तः क्तिन् प्र. उपधाया ऊठादेशश्च (पा ३, ३, ९७; ६, ४, २०)। मौस्थि. तु √*उऱ्(=√*अऱ्) इत्येतदाद्यवयवत्वे सति √*उर्व्> *उर्व्- (=√*ऊव् > *ऊव्-) + भावे *ति- (<*त्रि- <√तॄ) इति कृत्वा यतस. सासस्व. सुवचः (=*उर्ति- >नैप्र. यनि.)।

[b]) 'ऊतिभिः' इति ऋ. (८, ६१, १३) पाभे.।

[c]) 'ऊतिभिः' इति ऋ. (४, ३१, ३) पाभे.।

[d]) विशिष्ट इह ऋ. (पा १, १३, २) पाभे.।

[e]) 'वीतये' इति ऋ. (६, ५३, १०) पाभे.।

२, ३४, १५; ६, २५, १; ४५, १४; ७, ५९, ४; ¶मै ३, १, ३; जं १, २७, ८; –तिभिः ऋ १, [७, ४; १२९, ५]; २३, ६; [३०, ८; १०, १३४, ४]; ३९, ८; ९; ४६, १५; ५३, १०; ७९, ७; ८३, १; ११२, १–२३; १२९, ५; १८७, ३; २, ८, ६; ११, १९; २३, १; ३१, ३; ३, [१, १९; ३१, १८; ४, ३२, १]; ३६, १; ५३, २१; ४, १६, ९; ३१, ३; १२; १३; ३२, ५; ४१, १०; ५, ९, ६; ३३, ७; [४०, ३; ८, १३, ३३]; ४२, ८; ६, ८, ६; १०, ३; १९, ८; ४४, ३; ७, १९, ३; [२४, ४; ८, ८, १; १८; ८७, ३]; ५८, [३; ८४, ३]; ८, ५, २४; [१२, ५; ३२, १२; ६१, ५; १०, १३४, ३]; १३, १७; २४; २५; १९, २८; ३०; २०, २४; २२, १६; २४, ११; ३७, १; [२–६]; ४८, १५; ५३, ५; ८; ६१, १३; ६७, १६; ७०, ६; ९५, ८; ९७, ११; १०२, १५; ९, [४, ५; ६]; ५२, ५; ६२, २५; १०, ४९, ३; खि १, ८, ३; ३, ५, ५; ८; ५, ५, २–११; मा २८, २; †३३, ४६; ६५; ३४, २८†; †३६, ६; ३८, १२; का ३०, १, ९; †३२, ४, ३; ५, ११; ३३, १, २२†; †३६, १, ६; ३८, २, ६; †तै १, ४, ३२, १‡[a]; ५, ११, ३; २, ३, १४,

३; ३, २, ११, १; †मै २, १३, ६; ९; ४, ७, २७; ९, ९$; १०, ५; ११, १; ४; १२, ४; ५$; १४, १५; †काठ ४, १६; ६, १०; ८, १७; १०, १३; १२, १४; १७, १९$; ३९, १२[२]; ४०, ८; †कौ १, १०८; १८१; २५३; २८२; २, ८२; ९३; १२५; १४५; १४८; २१३; ४०१; ४०२; ७५३; ८७४; ९२२; ९२९; ११७२; ३, २, ४; †जै १, १२, २; १९, ७; २७, १; २९, १०; २, ५, ९; ३, ९, ८; १३, १; १४, ६; ९; १९, ८; २३, १४$; ३१, २१; २२; ३३, १७; ४, ६, ७; शौ ७, ३२, १‡; १७, १, १०; १९, १५, १†; †२०, २१, १०; २५, १; २६, २; ३७, ३; ५४, २; ७०, १०; ८१, २; ९२, २१; ११८, १; १२४, ३; †पै ३, ३५, १; ६, १६, ३; १२, ३, १५$; –तिम् ऋ १, [१०, १०; (५, ३५, ३)]; ८, [१४, ६; (९, ६५, ९)]; १०, १०४, ५; ¶तै ५, १, १, ४; ¶काठ ३४, ३; कौ १, ४११‡[b]; २, ३५२‡[b]; जै १, ४०, ३‡[b]; ३, २९, ९‡[b]; †शौ २०, २७, ६; –तिषु ऋ ८, २०, १५; –†ती ऋ १, [६४, १३; (१६६, ८)]; [१००, १–१५]; १२९, ८; १३६, ६; ७; १५८, १; १७२, १; १७८, १; १८५, ९; २, ११, १३; [१२, १४; २०, ३]; १७, ८; २०, २;

३, २५, ५; ४, १, ५; २३, २; २५, २; २९, १; ४; ३१, १; ३४, ९; ४१, ११; ४३, ४; ५, ३०, १; [४३, १०; १०, ३५, १३]; ६, २, ४; ५, ७; १०, ५; १९, १०; २३, ३; २४, ९; २६, ५; २९, ५; ६[c]; ३३, ४; ४३, ४; ४५, १७; ७, १९, ११; २०, २; २५, १; २७, ४; ३७, ५; ५७, ७; ५९, ९; १०; ८, २१, ७; ६६, १४; ६८, ४; ७१, ५; ९२, ७; ९९, ७; ९, ९७, ३८; १०, १५, ४; ६४, १[d]; १०४, ४; मा १८, ३१; ७४; १९, ५५; २१, ४; २७, ३९; ३३, ५२; ३६, ४; का २०, १, २; ५, ७; २१, ४, ५; २३, १, ४; २९, ५, ८; ३२, ४, ९; ३६, १, ४; तै १, ३, १४, ३; ७, १३, २; २, ५, १२, ३; ६, १२, २; ४, २, ११, २; ३, १३, ३; ७, १२, १; मै २, १२, १; १३, ९; ४, ९, २७; १०, ४–६; १२, ३; ४‡[e]; १४, १७; काठ ८, १६; १८, १३; २१, १३; १४; ३४, १९; ३९, १२; क २९, २; कौ १, १६९; २६०; २८३; ३६४; ३६५; २, ३२; ७०८; जै १, १८, ५; ३०, १; ३८, ३; ४; ३, ४, ३; ५८, ५; शौ ७, ८२, १; १८, १, ५१; २०, ३३, ३; ३४, १५; ३७, ११; १०५, ३; १२४, १; पै १३, ७, १५; –तीः ऋ १,

---

[a]) विशिष्ट इह ऋ. (१, ९१, १७) पाभे.।

[b]) 'उत। ईम्' इति ऋ. (१,८१,१) विशिष्टः पाभे.।

[c]) यत्तु सा. आगमनपर्यायतया व्याचष्टे, तदसत्। √अव् इत्यस्याऽर्थेषु गत्यर्थस्याऽङ्गीकारेऽपि (तु. पाधा.) आगमनपर्यायत्वसिद्ध्यर्थमाङ्पूर्वत्वस्याऽवश्यंभावित्वे सत्यू 'औती' इत्याकारकस्य वृद्धोपक्रमस्य रू. आपत्तेः (पा ६,१,८९)। वस्तुतस्तु 'संपत्तौ च विपत्तौ च समानमेवाऽऽराध्यमानो देवः सुहवोऽस्तु' इत्यर्थस्य स्वारसिकत्वोपगमात् प्रकृतं रू. स१ स्यान्न तृ१ (तु. सा.) न च च१ [तु. GW. प्रमृ. (तु. टि. अनूति- > -ती)]।

[d]) तु. सस्थ. टि. अभि।

[e]) विशिष्ट इह ऋ. (१, १०५, १९) पाभे.।

११९, ८; १३०, ५; ८,५,२३; १०, ६, ६; -स्या ऋ १, १३५, ५; ६, ४८, ९; ८, १८, ७; ९३, १९; १०, १५६, २; †मा ३६, ७; †का ३६, १, ७; तै १, ५, ११, १; ४, ४, १२, ५; ७, १५, ६; मै ३, १६, ४; ५; ४, १०, १; ११, १; १२, ४; †कौ १,४१;१०२;२,८७८; ९३६; ९७३; †जै १, ४, ७; ११, ६; -¶स्यै काठ १९, २; क २९,८. [°ति-,अग्नित°,अन्°, अन्ति>न्त्य्°; ?उप°, उर्वी->र्व्य्°, चित्र°, त्व°, शत°, शतम्°,सयस्°,सहस्र°,सहस्रम्°, सु>स्व्°]

¶ऊति-म(त>)ती[a]- -त्या मै ३, १,३[2].

†ऊम[b]- -माः ऋ ३, ६,८; ४,१९, १; ५, ५२, १२; [७, ३९, ४; १०, ७७,८]; १०, ६, ७; ३१, ३; १२०, १; ३; मा ३३, ८०; का ३२, ६, ११; तै ३, ५, १०, १; ४, ४, ७, २$; मै २, १३, १२$°; काठ २२, ५$; कौ २, ८३३; ८३५; जै ४, ५, ५; ७; शौ ५, २,१;३; २०, १०७,४; ६; पै ६, १, १; ३; -मासः ऋ १, १६६, ३; -मेभिः ऋ ५,५१,१; -मेभ्यः ऋ १०,३२, ५; -मैः ऋ १, १६९, ७.

†ओम[d]- -ओमासः ऋ १, ३, ७; मा ७, ३३; ३३, ४७; का ७, १५, १; ३२, ४, ४; तै १, ४, १६, १; मै १, ३, १८; काठ ४, ७; क ३, ५.

√ओम्

ओम्[e]- ओम्[f] खि २,१, ४; ४, २, ९-११; ७, ७, ६; मै ४, १, ११; ५, २¶; ९, २; ९; २१[4]; ओ३म्[g] मा २, १३; ४०, १५; १७; का २, ३, ११; ४०, १, १७.

ओम्या(म्-या)[h]-

ओम्या-वत्[i]- -वन्तम् ऋ १, ११२, ७.

ओम्यावती- -ती ऋ १, ११२, २०.

१ओमन्[j]- -मभिः ऋ ५,४३,१३.

ओमन्-वत्[k]- -न्वन्तम् ऋ १०, ३९, ९.

---

a) स्त्री. ङीपः पित्त्वान्निघाते मतुप उदात्तत्वम् (पा ६, १, १७६)। अग्निविशेषस्येयं संज्ञा।

b) कमन् प्र. ऊठादेशो नित्-स्वरश्च (पाउ १, १४४; पा ६, ४, २०; १, १९७)। मौस्थि. तु √*उर् (=√*अर्)> भावे *उर्-+*म- (भावे <√मा) इति कृत्वा बस. पूपप्रस्व. (=*उर्म->नैप्र. यनि.)। एतावांश्चाऽर्थः पाप्र. पाधा. उसं. √*ऊम्+घञ् इत्येवं सुलभाऽनुवादः द्र.।

c) 'उमाः' इति पपा. चिन्त्यः।

d) मौस्थि. (√अव्>)*अव्-+*म-(भावे<√मा) इति स्थिते सस्व. एपूटि. दि. द्र.। पूप. संप्रसारणे सत्यकारस्योकारस्य च गुणपरिणामः द्र.। तदेतत् पाप्र. √अव्>√*ओ [=अनुनासिकनिमित्तके वकारमात्रादेशभूत ऊठि (पा ६, ४, १९) गुणैकादेशे च]+मन् प्र. इत्येवमेव सुवचं स्यान्नान्यथा [वैतु. सा. (ऋ १,३,७) √अव्+कमन् इत्यूठ्करणे प्र. कित्त्वमुपयुज्य गुणनिषेधेऽनुपयोजुकः सन्नर्धजरतीयं कुर्वाणः; म. (मा ७, ३३) मकि प्र. संप्रसारणं प्रसाधुकः सन् स्वरविरोधमपश्यन्]।

e) क्विप् प्र. [वैतु. पाउ. (१, १४२) √अव्+म् (<मन्) प्र. इति। तत्तु चिन्त्यम्। धा. नामीभावे व्यञ्जनमात्रस्य प्र. उदाहरणाऽन्तराऽभावे सति प्रकृतस्य यनि. सूपपदत्वोपगमादिति]।

f) वा. क्रिवि. इति कृत्वा रूपतः न. द्वि१ द्र. (वैतु. अनुमति-प्रणवान्यतरपर्यायतयाऽर्थवैशिष्ट्ये परिणते सति कालेन अव्य. इति अकारोकारमकारात्मकमिति च प्रवृत्तिमत् तत्तद्वादभूयस्त्वम्)।

g) 'ओमभ्यादाने' (पा ८, २, ८७) इति प्लुतत्वम्। शेषं नापूटि. द्र.।

h) 'ओमः अनुमत्यर्हाऽऽनुकूल्यस्य याः गतिः' इति कृत्वा मौस्थि. षतस. सास्व. (पा ६, १, २२३) द्र.। उप. *या- (भावे <√या) द्र.। पाप्र. तु कृद्वृत्ते √*ओम् इत्यतस्तद्धितवृत्ते च ओम्- इत्यतो भावकर्मणोः यः प्र. उसं. (पाउ ४, १०९; पा ५, १, १२६)। प्रस्व. स्त्री. रूपसंभवश्च सुवचः [वैतु. सा. (ऋ १, ११२, ७) १ओमन्-+आर्हीयः यः प्र. (पा ५, १, ६७) इति कृत्वाऽपाप्नुवानष् टिलोपः (पा ६, ४, १६८) उसं. इतीवाऽभिसंदधानश्चिन्त्यः (तु. GW.)। टिलोपगौरवाच्चाहार्थाऽसंगतेश्चेति दिक्]। यत् BW. MW. च मै १, ८, ९ इति स्थ. उदाजहतुस्तत्र, लक्ष्यानुपलम्भात्।

i) म(>व)तुपः पित्त्वान्निघाते स्वरेऽभेदः।

j) अत्र पाप्र. मनिन् प्र. (पाउ ४, १४५) इति। मौस्थि. च *मन्- इति भावे उप. इति ओम- इत्यतो विशेषः द्र.।

k) म(>व)तुप् प्र.। स्वरस्य नलोपाऽभावस्य च कृते तु. टि. अक्षण्-वत्- (यत्तु तत्राऽन्नन्तानां मतुपि

ओमन्वती- -ती तै२,६,९,५.
२†ओमन्[a]- -मना[b] ऋ७,६९,४; मै ४,१४,१०; -मानम् ऋ १,३४, ६;११८,७;६,५०,७;७,६८,५.
ओमा(त्र>)त्रा[c]- -त्राम् ऋ १०, ५०,५.
?अव्-, १अव-, *२अव- √अव् द्र.
३अव शौ ७, ८,१?[d]; ५७, १[e].
?४अव[f]- -वः पै १४, ३, ७.
†अ-वंश[g]- -शात् ऋ ७, ५८, १; -शे ऋ २, १५,२; ४,५६, ३; मै ४, १४, ७.
अव-ऋति- अवर् (व√ऋ) द्र.
?अवका[h]- -कया मा १७,४; का १८, १, ५; मै २, १०, १; ३, ३, ६¶; काठ १७, १७; २१, ७¶; क २८, १; -¶का मै ३, ३,६[2]; काठ २१,३;७; क ३१,१८; $पै ९, ७, ३; १३; -¶काः तै ५, ४, ४, ३; -काभिः तै ५, ४,४, ३¶; ७,११, १; काठ ५३, १; पै ९, ७, १०; -काम् मा २५, १; का २७, १, १; तै ५, ४, २, १¶; ७, ११, १; मै ३, ३, ३¶; १५, १?[i]; काठ २१, ३¶; ५३, १[2]; क ३१, १८.
अवका(का-अ)दु[j]- -दान् शौ ४,३७, ८-१०; पै १३, ४, १३; १४.
अवको(का-उ)ल्ब[k]- -ल्बाः शौ ८, ७, ९; पै १६, १२, ९.
¶अव-कर्ण- -र्णम् काठ १०, ६.
अव√काश्>चाकश्
¶अव-काश[l]- -शम् मै ४, १,१२; काठ ३१, ९; क ४७, ९; -शे मै ४, ४, ७; ५, १.
अव-चाकशत्[m]- -शत् ऋ ⌊८, ३२, २२; १०, ४३, ६⌋; ९, ३२, ४; १०, १३६, ४; शौ ६, ८०, १†; १३, २, १२; ४, १; २०, १७, ६†; पै ५, ३८, ४.
अव√१कृत्
¶अव-कृत्त[n]- -त्तम् मै ३, ९, २.
¶अव√१कृप् >कल्प्, > कल्पि, >क्लृप्,अवकल्पते तै५,४,१०, ३; अवकुल्पते तै ५,४,९,४; मै ४,७,६; काठ २९,१; क ४५,२.
अवकल्पयति काठ२९,१;क४५, २;अवकल्पयन्ति तै६,६,११,५;
अवाकल्पयन्काठ२३,७;क३६,४
अव-क्लृप्त[n]- -प्तः तै ७, १, १, ३. [°प्त- अन्°]
अवक्लृप्त-तम[o]- -मम् मै १, ८, ४; ६.
अव√कृश्>कर्शि, अवकृश्नीयात्

नलोपाऽलोपविवेकतो द्वैविध्यमसूचि, तत्र मौस्थि. नकारान्ततााया भावाऽभावविवेकत एव द्वैविध्यमित्यपरः शोध-परो विशेषः द्र.)।

a) पाप्र. कर्तरि मनिः प्र. उसं. (पाउ ४, १५२)। तत्स्वरः। मौस्थि. च पूप. च उप. च कर्तरि निष्पन्नयोः सतोः कस. इति विवेकः सुवचः।

b) यत्तु भावनिष्पन्नस्य ल्युडन्तस्य *अवन- इत्यस्य पर्याय इति या. (६,४), नैप्र. रूपान्तरमिति च दे. (४,३) आहतुः, तन्नेष्टम्। आद्युदात्तस्य सतः १ओमन्- इत्यस्यैव भावपरस्याऽर्थस्य तत्तन्निगमनिगमितत्वाच्च नैप्र. वकाररहितस्याऽकारमात्रस्यौकारतया परिणामस्य साध्यसमत्वोपगमाच्च। एतेन स्क. प्रभृ. अपि प्रत्याख्याताः द्र.।

c) मौस्थि. *अव्- + *मात्रा- इति कृत्वा बस. पूपप्रस्व. स्त्री. च द्र.। पाप्र. चैतदेव √*ओम् + *आत्रन् प्र. इत्येवं सुलभाऽनुवादं स्यात् (वैतु. सा. <√?*उम् <√अम् इति; GW. <=२ओमन्- इति)। जागतः पाद इति कृत्वा '*अव-मात्रा-> -त्राम्' इत्येवं मूलतश्चतुरक्षरस्य सतः स्थाने नैप्र. यनि. त्र्यक्षरं रू. इति सुवचं (तु. L १५७; वैतु. GW. छन्दस्तः सदृष्टिरपि सन् 'महीम्' इत्यत्र त्र्यक्षरतां आवुकः)।

d) कप्र. स्यात् 'दितेः' इत्येतदन्वितः ['=दितेः अव (=अप ⌊तु. पा २, १, १२⌋ =पृथग् ⌊यथा स्यात्तथा वर्तमानानां सताम् अदितेः पुत्राणामित्येवं वा. द्र⌋)]; वैतु. सा. (तु. PW. प्रभृ.) ग. इति कृत्वाऽऽक्षिप्तशब्दान्तरसंगत्यर्थं क्रियाऽन्तरमाक्षेपुकः सन्नपि वदन् व्याहत इव 'अव···कारिषम्' इत्येवमपि योगं कुर्वाणः; W.'अवस्-' इति शोधः स्यादिति (वैतु. WI. नि. इति)]।

e) कप्र. 'दिवः' इत्येतदन्वितः।

f) अ-ग-(=नञ्-पूर्वः तस.)> -गः इति शोधः द्र.।

g) बस. अन्तोदात्तः (पा ६, २, १७२)। उप. यद्र.।

h) व्यु. ?। स्त्री. तस. नञ्-स्वरः (पा ६, २, २) संभाव्येत। उप. *वकु- (<√*वक्) यद्र. (वैतु. वाच. <√अव् इति)।

i) इह 'अवकान्' इतीव पा. संभाव्य BW.MW.च पुं. अपि व्यवहारं प्रमाणयेयाताम्, तन्नेष्टम्। निगमान्तरसर्वस्वविरोधादिहाऽपि पपा. स्त्री. एवोपलम्भाच्च (तु.संटि.)।

j) उस. उप. अचि थाथादि-स्वरः (पा ६,२,१४४)।

k) बस. पूपप्रस्व. (पा ६, २, १)। उप. यद्र.।

l) गस. उप. घञि थाथादि-स्वरः (पा ६,२,१४४)।

m) गस. शत्रन्त-कृत्-प्रस्व. (पा ६,१,१८९;२,१३९)।

n) कर्मणि क्तेऽनन्तरगति-स्वरः (पा ६, २, ४९)।

o) तमपः पित्त्वान्निघाते पूर्वाऽवस्थः स्वरः। वा. क्रिवि. भवति।

मै ३, ६, ९.
अवकर्शयन्ति ऋ ६, २४, ७.
अव√कॄ, अवाकीर्येन्त काठ ८, १; क ६, ६.
अव-कीर्ण- यज्ञ°
*१अव-केश[a]-
√*अवकेशि
२अव-केश[b]- -शः शौ ६,३०,२.
अव√क्रक्ष्
†अव-क्रक्षिन्[c]- -क्षिणम् ऋ ८,१,२; कौ २, ७११; जै ३, ५८, ८; शौ २०, ८५, २.
अव√क्रन्द्>क्रन्दि, अव···क्रन्दतु ऋ ५, ५८, ६; अवक्रन्द ऋ २, ४२, ३.
अवचक्रदत् ऋ ९, ७४, १; ८६, ३१; †अव···अचिक्रदत् ऋ ९, ७५, ३; कौ २, ५२; जै ३, ५, ११; अवचक्रदः ऋ [९, (७, ३) १०७, २२].
अव-क्रन्द[d]- -न्दाय मा २२, ७; का २४, ३, १; मै ३, १२, ३; -न्देन मा २५, १; का २७, १, १; तै ५, ७, ११, १; मै ३, १५, १; काठ ५३, १.
अव-क्रन्दत्[e]- -न्दते तै ७, १,१९, १; काठ ४१, १०.
अव√क्रम्>क्राम्, ¶अवक्रामति तै ५, १, २,३; मै ३, १, ३; काठ १९, २; क २९, ८; ३०, १.
अव···अक्रमीत् शौ १९, ३६, ५; †अवक्रमुः ऋ ७, ३२, २७, कौ २, ८०७; जै ४, ३०, ७; शौ २०, ७९, २; अवक्रमिषम् मा २, ८; का २, २, २; तै १, १, १२, १; ३, ३, ३; ६, १, ४, ९; काठ १, १२; २, ४; ३१, ११; क १, १२; ४७,११.
¶अव-क्रम्य[f] तै ६, ४, ७, ३.
*अव-क्राम[d]- अन्°
अव-क्रामत्[e]- -मन् मा ११, १५; का १२, २, ४; तै ४, १, २,२; ५, १, २, ३; मै २, ७, २; ३, १, ३; काठ १६, १; १९, २; क २९, ८; शौ ४, ११, १०; १३,१,२०; -†मन्तः ऋ ६, ७५, ७; मा २९, ४४; तै ४, ६, ६, ३; मै ३, १६, ३; काठ ४६, १; पै १५, १०, ७.
अव-क्रामिन्[c]- -मी शौ ५, १४, १०.
अव√क्लिश्
*अव-क्लेश[d]- अन्°
अव√क्शा, अवक्शात् मै १, २, ५; १३; ३, ९; काठ ४, २[g]; क ३, २.
¶अव-क्शाय[f] मै १, ६, ७.
अव√क्षिप्>क्षेपि, अव···क्षिपत् ऋ ४, २७, ३[h]; अवक्षिप ऋ २, ३०, ५.
अवचिक्षिपन् शौ १८, ४, १२; १३.
†अव-क्षिपत्[e]- -पन् ऋ १०, ६८, ४; शौ २०, १६, ४.
अव√क्षै
¶अव-क्षाण[i]- -णानि तै २, २, ४, ८; ३, ४, १०, ४; मै १, ८,९; -णेभ्यः मै १, ८, ९.
अव-क्षाम[j]- -मम् खि ४, ५, १८; शौ ६, ३७, ३.
अव√क्ष्णु, अवक्ष्णौमि ऋ १०,२३,२.
अव√खाद्*
अव-खाद[k]- -दः ऋ १, ४१, ४.
अव√ख्या, अवाख्यत् ऋ १,१६१, ४; १०, २७, ३; अवख्यत् तै ३, २, १०, २; अव···ख्यत ऋ ८, ४७, ११; अवख्येषम् तै ३, २, ५, १.
अव√गण्
ओ-गण[l]- -णासः ऋ १०,८९,१५.
अव√गम्>च्छ्, >गमि, अवगच्छति ऋ ८, ६४, ८; १०, ८६, १०; ¶तै २, ३, १,३; ४; ५[३]; ६,६,५,४; मै २, २,१[२]¶;

---

[a]) बस. पूपप्रस्व. । नाउउ. व्यु. औपयिकः द्र. ।
[b]) नापू. ण्यन्तात् नाधा. पचाद्यच् थाथीय-स्वरश्च द्र. (पा ६, २, १४४) । एस्थि. गस. पर्यवसानमिति दिक् (तु. सश्रु. वि-केश-) ।
[c]) गस. णिन्यन्त-कृत्-प्रस्व. (पा ६, २, १३९) ।
[d]) गस.उप. भावे घञि थाथादि-स्वरः (पा ६,२,१४४)।
[e]) गस. शत्रन्त-कृत्-प्रस्व. (पा ६,१,१८६;२,१३९)।
[f]) गस. ल्यबन्त-कृत्-प्रस्व. (पा ६,१,१९३;२,१३६)।
[g]) 'अवक्षत्' इति मुपा. सुत्यजः । प्रकरणतोऽसंगतेः (तु. नापू.) ।
[h]) 'सृजत्' इत्यनेन योग इति सा. । तथाऽपि यनि. अपीति चेति नाऽध्यवसितः PW. ।
[i]) गस. ल्युडन्त-कृत्-प्रस्व. (पा ६,१,१९३;२,१३९)।
[j]) गस. कर्मणि क्तेऽनन्तरगति-स्वरः (पा ६, २,४९) ।
[k]) गस. घञ् प्र. थाथादि-स्वरश्च द्र. (वैतु. सा. प्रास. इतीव ब्रुवाणः सन् पूपप्रस्व. अभावं प्रति, प्रास. दुष्प्रापस्य थाथीयस्य स्वरस्य च भावं प्रति पर्यनुयोज्यः; GW. MW. च पचाद्यजन्तमिव प्राति. इच्छन्तौ) ।
[l]) गस. कर्तरि अच् प्र. थाथीयः स्वरश्च [=अवगणयत्-(शत्रु-); वैतु. वें. सा. च गत्यंशं विस्मारुकौ; PW. अव-गण- इत्यनेन संभेदुक इव?; GW. MVG.(१४८) 'अवहीनः गणात्' इतीव कृत्वा प्रास. प्रकुर्वाणौ पूपप्रस्व. अभावं प्रति पर्यनुयोज्यौ (तु. WNG.[१,५४;]WW.[१, १३])] । गत्यंशे अव>ओ इति नैप्र. द्र. (तु.WW.गपू.) ।

काठ ११, ६[२]¶; शौ ६, ७६, ४; २०, १२६, १०†; पै ८, ३, १२; ¶अवगच्छति मै २, २,१; †अव···गच्छति ऋ ९,१५,६; कौ २,६२२; जै ३,५०,९; अवगच्छथः ऋ ८,३५,[७–९]; १०, ४०, ३; अव···गच्छात् शौ ४, १,७; पै ५,२,७; ९, २५, १७; ¶अवगच्छतु तै ६, ६, ५, ३; अवगच्छतात् शौ १८, २, ५६; अवगच्छतम् ऋ ८,३५,[४–६]; अवगच्छाम पै १५, १६, १; ¶अवगच्छेत् तै २, ३, १, ४; ५[२]; मै २, २, १[३]; काठ ११, ६[२]; २७, ५; २८,१; क ४२,५. †अवजग्मुः ऋ १,३२,२; मै ४, १४, १३; शौ २,५, ६; पै १३, ६, २; अवागन् मै २, २, १¶; काठ ११, ६¶; ३५, ११; अवगन्म पै १६, १७, ४.

¶अवगमयति मै २, २,१; ११; काठ ११, ६[३]; २७, ५; २८, १[२]; क ४२, ५; ¶अवगमयन्ति तै २, ३, १, ५[२]; मै २, २, १[५]; काठ ११, ६; अवगमय शौ ३, ३,६; पै २, ७४, ६; अवगमयत मै २, २, १; काठ ११, ६.

¶१अव-गत,ता[a]– -तः तै ४,४,९, १$; ६,६,५,३;४; काठ २८,१; क ४२,५; -तम् मै ४,६,२; काठ २७, ५[२]; २८,१[२]; क ४२, ५[२]; –ता तै २, ३,१,४. [°त- अन्°]

*२अव-गत- अवाश्वग्र- टि. द्र.

†अव-गत्य[b] ऋ ६, ७५, ५; मा २९,४२; का ३१, २, ७; तै ४, ६, ६, २; मै ३, १६, ३; काठ ४६, १; पै १५, १०, ५.

अव-गन्तोस्(>:)[c] तै २, ३,१, ४.

¶अव-गम[d]– -माय काठ ११, ६.

¶अवगम-काम- -मः काठ १०,८.

¶अव-गमयितृ[e]– -ता मै २, २, १; –तारः तै २,३,१,१; मै २,२,१.

¶अव-गमस्(>:)[f] मै २, २, १.

अव √गा, अवगात् शौ १२, ३,४६; अवागात् क ४८, ११[g]; अव···गाः ऋ १, १७४, ४; अवगाम् मै ३, ९, ४.

अव √गाह्, अवगाहन्ते पै ७, १३, ११; १५, १९, १०; ¶अवगाहेत[३] ¶अवगाहेत मै ३, ६, ९.

अव √गु(>गू)ह्, अवगूहति शौ २०, १३३, ४; ५; अवगूहसि खि ५, १६, ४; ५; अवगूहामि तै १, ३, ६, २.

अव-गूढ– -ढम् पै ७, १९, ३.

अव √२गॄ>गर्>जर्(>ल्)गुर्-(>ल्)[h], अव···गरत् शौ १६, ७, ४.

अव···जर्गुलः[i] ऋ १,२८,[१-४]

¶अव √ग्रह्>गृह्, अवगृह्णाति काठ १९,३; २१,८; अव···गृह्णाति काठ ७, ९; क ५, ८; अवगृह्णीयात् मै १,५,११[३]; ३,४,८; ४, ५,८; काठ २२, ७; क ३५, १. $अवगृह्यते शौ २०,१३१,१२.

अव-गृहीति– वि>व्य्°

अव √ग्लै>ग्लापि, अवग्लाय[j] पै ४, ५, १०.

†अवग्लापयन्ति ऋ १, १६४, १०; पै १६, ६६,१०; अवग्लापयन्त शौ ९, १४, १०.

अव-ग्लायत्- अन्°

अव-घ्नत्– अव √हन् द्र.

अव √घ्रा>जिघ्र,>घ्रापि, अवजिघ्रसि तै ५, ७, २६, १[२]; अवजिघ्रताम् काठ १४,१; अवजिघ्र तै ५, ७, २६,१; काठ ४५, ४[३]; अवजिघ्रतम् मै १, ११, ३; ७; अवजिघ्रत मा ९, ९; १९; का १०, २,७; ३,१३; तै १, ७, ८, ४; अवजिघ्रम् मै ४, १४, १७; ¶अवजिघ्रेत् तै ३, १, २, २; काठ २९, २; क ४५, ३.

¶अवघ्रापयति तै ३,२,६,३;५, ७,१,३; काठ १४,७; २२,८; ३०, ९; ¶अवघ्रापयेत् तै ७,१,६,६.

अव √चक्ष्>चक्षि, †अवचष्टे ऋ ८,

---

[a]) इह पाप्र. गस. सति तै. (२,३,१,४) इत्यतोऽन्यत्र न कर्मणि क्तः प्रत्युत कर्तरीति कृत्वाऽनित्यत्ववैशिष्ट्येऽपि पूपप्रस्व. उसं. (पा ६,२,६१)। उक्ते तै. स्थ. तु यथायोगं गस्व. (पा ६, २, ४९) इति विवेकः। यद्वा भावे क्तान्तमिति कृत्वाऽयं बस. पूपप्रस्व. (पा ६, २, १) यत्र मध्यमपदभूतस्य कृतो लोपः स्यात् (पावा २, २, २४)। एस्थि. अपि यत्र कर्तरि क्तः तत्र कर्तुः 'गतेन' प्रतियोगित्वाऽऽत्मकः संबन्धः 'गतमस्य' इत्येवं विग्रहवाक्ये निर्देश्यः। यत्र तु कर्मणि क्तः तत्र कर्मणो 'गतेन' अनुयोगित्वाऽऽत्मकः संबन्धः 'गतमस्मिन्' इत्येवं प्रदर्श्य इत्यस्त्येवाऽपरो विवेकः।

[b]) गस. ल्यबन्त-कृत्-प्रस्व. (पा ६,१,१९३;२,१३९)।

[c]) गस.उप. तोसुन्यू अनन्तरगति-स्वरः (पा ६,२,५०)।

[d]) गस.उप. अप् प्र. थाथादि-स्वरश्च (पा ६,२,१४४)।

[e]) गस. तृजन्त-कृत्-प्रस्व. (पा ६,१,१६३;२,१३९)।

[f]) गस.कसुन्नन्त-कृत्-प्रस्व.[पा३,४,१३;६,१,१९७; २,१३९;तु.सश्रु.(=तै २,३,१,४) अव-गन्तोस्(>:)इति]।

[g]) 'अवागन्' इति काठ. (३५, ११) पाभे.।

[h]) यङ्लुगन्तः धा. द्र.।

[i]) √गल् इत्यस्य वृत्तम् इति यत् सा. आह, तदप्यर्थाऽनुसंधानतः √२गॄ इत्येतत्-पर्यवसानकमेव भवेद् इति।

[j]) तु. टि. अपे>अपाय-वत्-।

६२,६; ९,३८,५; कौ २,६२७; जै ३,५२,९; अुव…चुष्टे ऋ १०, ३०,२; अुवचक्षि ऋ९,९७,३३. अुवचक्षत ऋ ९, ७१, ९. अुवाचचक्षम् ऋ ५, ३०, २.

अवचक्षाण- अभि>भ्य्°

†अव-चुक्षे[a] ऋ ४, ५८, ५; मा १७, ९३; का १९, १, ७; काठ ४०, ७; पै ८, १३, ५.

अव √चर्, ¶अवचुरति मै १, १०, १६; काठ ३६, १०; ¶अुव-चरन्ति तै ६, ४,२,६; अुव[२]… चरन्ति ऋ १०,५९,९; अवचरः पै १३, १२, १-१३.

अव-चर- यज्ञ°

*अव-चरन्तु[b]-

*अवचरन्त-कु[c]-

अवचरन्तिकुा[d]- -का शौ ५, १३, ९; पै ८, २, ८.

अव-चार- अनु>अन्व्°

अव-चारम् अन्वभि>भ्य्°

अव-चारिन्- अन्तर्°, ग्राम°

अव √चल्

अव-चालूष[e]- -षयोः पै १६, १४८, ९.

अव-चाकशत्- अव √काश् द्र.

अव √चि

φअव-चिम्व(न्त्>)ती[f]- -ती ऋ ३, ६१, ४.

अव √चृत्, †अुव(चृत) ऋ १, २५, २१; काठ २१, १३; अुवचृ-तेत्, अवचृतेत् ¶तै ६, १, ३, ८.

¶अव √च्-छिद्, अवच्छिन्द्यात् काठ २४, ८; क ३८, १.

अुव…च्छिद्यते तै २, २, ५, ४; ३, २, १, १; २.

अव-च्छित्ति- अन्°

अव-च्छिन्न- वि>व्य्°

?अव-जङ्घ्नी अव √हन् द्र.

अव √जि

अव-जय- अन्°, अनु>न्व्°

अवट[g]- -०ट मा ११, ६१; का १२, ६, १; तै ४, १, ६, १; मै २, ७, ६; ३, १, ८; ४, ९, १; काठ १६, ६; -टः पै ११, ७, ६; -टम् तै ४, २, ५, ५[२]‡[h]; काठ ३७,१६¶; कौ २,९५४‡[i]; -टस्य कौ २, ९५३‡[j]; -‡[k]टे कौ १, ११७; २, ९५२; जै १, १३, ३; -टेषु मा १३, ७; का १४, १, ७; तै ४, २, ८, ३; मै २, ७, १५; काठ १६, १५; क २५, ६. [°ट- यूप°]

अवट्य,ट्या[l]- -ट्याभ्यः तै ७, ४, १३, १; काठ ४४, २; -ट्याय मा १६, ३८; का १७, ६, २; तै ४, ५, ७, २; मै २, ९, ६; काठ १७, १५; क २७, ५.

अुवत्- √अव् द्र.

१?अुवत[m]- -तः खि १, ४, ८.

२†अवतु[n]- -तः ऋ [८, ४९,६; ५०, ६]; खि ३,१,६;२,६; -तम् ऋ १,८५,१०;११;११६,९;१३०, २; २, २४, ४; ३, ४६, ४; ८, ७२, १०; १२; १०, १०१, ५-७; मा ३३, १९; ७१$; का ३२, २, २; ६, २$; काठ ३८, १४; -तस्य ऋ ८, ७२, ११; -ताः ऋ ४, ५०, ३; शौ २०, ८८, ३; -तात् ऋ १, ११६, २२; -तान् ऋ ८, ६२, ६; १०, २५, ४; -तासः ऋ १,५५,८; -ते ऋ ४, १७,१६.

अुव-तत-, अव-तुत्य अव √तन् द्र.

अव √तन्, अुव…तनोमि शौ ६,४२, १; २; पै ४, २१, ३; अुव… तन्मसि मा १६, ५४-६३; का १७, ८, ८-१७; तै ४,५,११, १; २; मै २, ९, ४[१०]; काठ १७,१६[१०]; क २७,६[१०]; †अुव …तनुष्व ऋ २, ३३, १४; मा १६, ५०; का १७, ८, ४; तै ४, ५, १०, ४; मै २, ९, ९;

---

[a]) गस. केन् प्र. कृत्-प्रस्व. च (पा ३, ४,१४; ६,१, १९७; २, १३९)। पाप्र. तु. *शेन् प्र. (पा ३, ४, १५)। पाका. प्रभृ. सार्वधातुकत्वमात्रदृष्टयः एश्-प्रत्ययं निपातयेयुः, तच्चिन्त्यम्। स्वरविरोधप्रसङ्गात्।

[b]) नाउ.व्यु. औपयिकं द्र.। उप. अच्>अन्तः प्र. उसं. (पाउ ३, १२६उउ)। चित्स्वरः।

[c]) कुत्सार्थे कः प्र. तत्स्वरश्च (पा ५, ३, ७४)।

[d]) स्त्री. टापि कात् पूर्वस्याऽत इत्वं द्र. (पा ७, ३, ४४; वैतु. PW. W. प्रभृ.<अवचरन्तीका-इति)।

[e]) ऊषन् प्र. उसं. (पाउ ४, ७८)।

[f]) गस. शत्रन्त-कृत्-प्रस्व. स्त्री. ङीप उदात्तता च (पा ६, १, १८६; २, १३९;१,१७३)।

[g]) गस. अुव+√अट्+अच् प्र. थाथादि-स्वरश्च (पा ६, २, १४४; निघ ३, २३ तदुपरि दे. च)। शकन्ध्वादित्वेन पररूपत्वं (तु. टि. २अवतु-)।

[h]) 'अवतुम्' इति ऋ. (१०, १०१, ५; ६) पाभे.।

[i]) 'अवतुम्' इति ऋ. (८, ७२, १०) पाभे.।

[j]) 'अवतुस्य' इति ऋ. (८, ७२, ११) पाभे.।

[k]) 'अवतुम्' इति ऋ. (८, ७२, १२) पाभे.।

[l]) तात्रभविकः यत् प्र. तित्-स्वरश्च (पा ६,१,१८५)।

[m]) अर्थतोऽवैशद्यात् यनि. (=√अव्+अतन् प्र.) अनाग्रहः।

[n]) गस. [मौस्थि. जलाऽजलवत्तानैरपेक्ष्येण निम्नगते गर्त्तात्मके भूप्रदेशे वृत्तिमुपादाय (तु. पंजा. टोभा-)]

काठ १७, १६; क २७, ६; **अवतनुहि** ऋ १०, १३४, २; †**अव···तनुहि** ऋ [४, ४, ५; ८, १९, २०; १०, ११६, ५]; मा १३, १३; १५, ४०; का १४, १, १३; १६, ५, २२; तै १, २, १४, २; मै २, ७, १५; काठ १६, १५; क २५, ६; कौ २, ४४२; ९१०; जै ३, ५६, १७; **अव···तनु** शौ ७, ९५, ३.
अव(तन्यताम्)[a], **अव**[२](तन्येताम्)[b] शौ ६, ६५, १.

अव-तत°– -तः पै १, ६७, ३; **-तम्** शौ २, ७, ३.
अवतत-ध(नुस्→)न्वन्[d]– **-न्वा** मा ३, ६१; का ३, ८, ६; तै १, ८, ६, २; मै १, १०, ४; २०; काठ ९, ७; क ८, १०.

अव-तत्य[e] मा १६, १३; का १७, १, १३; तै ४, ५, १, ४; मै २, ९, २; ९; काठ १७, ११; क २७, १; पै १४, २, १४.

अव√तप्, **अवतपति** शौ १२, ४, ३९.

¶अव√तम्
अव-तान्त[c]– **-न्तम्** तै ५, ६, २, २.

***अव-तर**[f]-
अव-तरम्[g] ऋ १, १२९, ६.

अव-तस्थिवस्– अव√स्था द्र.

¶अव√तृद्, **अवातृणत्** मै १, ९, ३; काठ ९, ११[२].

अव√तॄ>तर्,>तिर्,>तारि,अव-तर[h] मा १७, ६; का १८, १, ७; मै २, १०, १; काठ १७, १७; क २८, १.
¶अवतिरति तै ६ १, १०, १; काठ २४, ६[२]; क ३७, ७[२]; **अव···तिर** ऋ १०, १३३, ५; **अवातिरत्** ऋ ६, ९, १; शौ ५, १८, ११; **अवातिरत्** ऋ १, १०१, ५; †**अवातिरः** ऋ १, ११, ७; ८, ९६, १७; शौ २०, १३७, ११; †**अवातिरः** ऋ [१, १३१, ४[२]; (१७४, २; ६, २०, १०)]; शौ २०, ७५, २[२]; †**अवातिरतम्** ऋ १, ९३, ४; १५२, १; मै ४, १४, १०; **¶अवतिरेत्** तै ६, १, १०, १.
†**अवतारीः** ऋ ६, २५, २; मै ४, १४, १२.
अव···तारयन्ति शौ ७, ११२, १.

अव-तारिन्- ग्राम°

१अव-तीर्य(र्यत्>)ती[i]– **-ती** शौ १९, ९, ८.

अव+*अत-(<√**अत्**<√***अर्त्**) इति कृत्वा शकन्ध्वादित्वं च कृत्-प्रस्व. च द्र. [तु. या. (५, २६; १०, १३), दे. (३, २३); वैतु. सा. (ऋ १, ८५, १०) उप. <√**तन्** (तमनु '**अवट-**' [यद्र.] इत्यत्र रूपान्तरमात्रे प्राति. मूर्धन्यादेशो दुर्वचः स्यात्। मौस्थि. तकारात् पूर्ववर्तिनो रेफस्याऽलाभे मूर्धन्यादेशे निमित्ताऽभावादित्यभिसंधेः), ww. (१,२२५) कूपवैशिष्ट्यवर्ती सतीं वृत्तिमुपादाय जलस्रोतस्तया प्रवृत्तिमुपकल्पमानः सन् √*(अ)वद् उन्दने इत्यतः व्युत्पादुकः]।

a) तु. शौ ६, ४२, २।

b) वैतु. सा. '**आयता**' इत्येतत् पदं प्र२ सत् प्र३ इति कृत्वा तत्परं पृथग् वाक्यं कुर्वाणः।

c) कर्मणि क्तेऽनन्तरगति-स्वरः (पा ६, २, ४९)।

d) बस. समासान्तोऽनङादेशः पूपप्रस्व.च (पा ५, ४, १३२; ६, २, १)।

e) गस. ल्यबन्त-कृत्-प्रस्व.(पा ६,१,१९३;२,१३९)।

f) व्यु. च वा. च तु. **अन्तर-** इति। एतदुपजीव्यैव नाउ. क्रिवि. सम्पद्येतेति कृत्वा तत्रौपयिकतया सुकल्पमेतत् प्राति. द्र.। अथाऽपि पंजा. **औतर-** इत्येतच्च व्यवह्रियमाणं सद् अस्य कल्पनामात्रतामतिक्रान्तामैतिहासिकीं सत्तामेवोपोद्बलयेदिति दिक्। पाप्र. अप्येतत् सिद्धं भवति। अव्य. द्रव्यप्रकर्षेऽद्रव्यप्रकर्षे च समानं तरपि सिद्ध एवाऽद्रव्यप्रकर्षे नामनिष्पन्नात् प्राति.द्रव्याऽऽत्मकानां नाप.वि.असतोऽद्रव्याऽऽत्मकानां ततो भिन्नानां(=विप.किप. च) वि. सतः **अमु** च **आमु** च प्र. अनुशिष्टौ भवेयातामिति। एस्थि.सन्यायेषु प्राति. अयं विषय-विभागो भवति। यदा तानि द्रव्यप्रकर्षमाचक्षीरंस्तदा तेषु **तरपि** या प्रकृतिस्तत्र स्वर इति। यदा च तान्यद्रव्यप्रकर्षमाचक्षीरन्, तदा तेष्व् अन्तोदात्त इति विकल्पेन दीर्घोपधत्वं चेति। प्रकृते च संकेत्यमानः **आम्** प्र. मूलतः अस. सुभिद्यमाणात् **अम्** इत्यतोऽभिन्न एव स्यादित्यप्यनुसंधेयं द्र.।

g) नापू. भेदाऽभेदौ नापूटि. गतार्थौ द्र.।

h) '**अवत्तरम्**' इति सस्थ्रु. तै. (४,६,१,२) पा. यद्र.।

i) '**अवतीर्यतीः**' इति मुपा. चिन्त्यो भवति (तु. पाण्डु. सात. च)। बहुवचनस्य दुरन्वय-प्रसङ्गात्। अथाऽपि गतिपूर्वस्यैकपदात्मकस्याऽस्य द्वैस्वर्यं दुरुपपदं भवति। यत्तु '**अवतीर्यती**' इति w. शोधयामास (तु. MW.), तद् अन्यथा साधीयोऽपि स्वरतो दुष्टं भवति। स्त्रियां '**शतुरनुमः**' (पा ६,१,१७३) इत्यनुशिष्टस्य नदीस्वरस्य चारितार्थ्याऽऽकाङ्क्षित्वात्। '**अवदीर्यती**' इति सा. शिश्रावयिषन् समस्तैकपदतां तावत् समर्थयेत्। उपलभ्यमानसाद्दश्यान्तरात् तु प्रतीयेत यथाऽत्र मूलतः'**भूमाः अवते यतीः**' इत्याद्याकारिका काचिच्छ्रुतिरभूदिति। तत्र यमु. द्वैस्वर्यं च पपा. द्वैपद्यं च (**अवतीः**। **यतीः** इत्याकारकः

अव-तोका[a]— -काम् मा ३०, १५; का ३४, ३, २; शौ ८, ६, ९; पै १६, ७९, ९.
अवत्-कु- √अव्>अवत्- द्र.
अवत्सर- √अव>अवत्- द्र.
अव√त्सर्, अवत्सरत् ऋ १, ७१,५.
अव-त्सार्[b]— -रस्य ऋ ५, ४४, १०.
अ-वदत्[c]— -दतः ऋ १०, ११७, ७; –दते तै ७, ५, १२, १; काठ ४५, ३.
?अवदंत्य[d] पै ६, ३, ९.
अव√दय्, ¶अवदयते तै ६,३, १०, ५; मै १, ७, ५; काठ ९, २; क ८,५; अवदये शौ १६, ७,११.
अव√दह्, अवादहः ऋ १, ३३,७.
अव√२दा<√दो, ¶अवद्यति तै २, ६, ६, ५; ६, ३, १०, ४; ४, १,४; मै १, ११, ९[२]; ३, १०, २–४; ¶अवद्यति तै २, ३, २, २; ६, २; १३, ३; ४, ११, ५; ६, ६, ५[२]; ३, ४, १, ४; ५, ७, १; ६, २, २, २: ३, १०, ३[३]; ४[३]; ६; ४, १, १[३]; ४; मै १, १०, १८; २, १, ९; २, २; ३, ७; ४, ५; ३, ९,६[२]; १०, २; ३[१९]; ४; काठ ११, १; १२, १[२]; ४[२]; १३, १०; २३, ८; २९, २[२]; ३६, १३; क ४५, ३[२]; ¶अव…द्यति मै ४, ८, ९; ¶अवद्यन्ति तै २, ६, ६, ५; ¶अवद्यन्ति तै ५, ३, १२, २; ६, ६, ४; ६, ३, ७, ४; ७, ४, ९, १; काठ १४,९[२]; २६, ७; क ४१, ५; ¶अवद्येत् तै २, ६, ८, ४; ३, ४, १, ३[३]; मै २, १, ९; ३, १०, ३; ४, ८, ९[२]; ¶अवद्येत् तै २, २,११, ३; ५,३,५; ६,८,४; ३,१,३,२; ४,१,३; मै २,१,९; २,५; ४,८, ९[६]; काठ १०,११; ११,१[२]; १२, ५; १३,१०[४]; ३०,१; क ४६,४. अव…दिषीय ऋ २, ३३, ५; ¶अवादात् मै ३, १०, ४; अव[२]…अदिमहि?[e] तै १, ८, ६, २; मै १, १०, ४; २०; काठ ९, ७; ३६,१४; क ८,१०; अव[२]…अदीमहि मा ३, ५८; का ३, ८, २.
¶**अव-त्त**[f]— -त्तम् तै ६, ३, १०, ४; मै ३, १०, १; ३[५]; काठ १३, १०; क ४५,३[२]; –त्तानाम् खि ५, ७, २, ६; मा २१, ४३–४५; का२३, ५, ३[३]; मै ४, १३, ७; काठ १८, २१. [°त्त- अन्°, चतुर्°, सकृत्°]
***अव-त्ति-** निर्°
¶**अव-दान**[g]— -नम् तै ३, १,३,२; मै ३, ४,३; १०, ४; ४, ८, ९; काठ ११, ४; –नानाम् तै ६, ३, १०, ५; –नानि तै ६, ३, १०, ३; मै ३, १०, ३[२]; ४, ८, ९[२]; काठ १३, १०; २६, ८[२]; ३०, १; क ४१, ६[२]; ४६, ४; –ने काठ ११,१; –नेषु काठ १३, १०; –नैः तै ६, ३, १०, ५; मै ३, ९, ५[२]; काठ २१, १२. [°न- हस्त°]
¶**अवदान-त्व**[h]— -त्वम् तै ६,३, १०, ५.
अवदानीय- अन्°.
¶**अव-दाय**[i] तै २, २, ११,३[२]; ६, ८,४; ६, १, ४, ५; ३, १०,४; मै १, १०, १८; ३, १०, ३[३]; काठ ११, १; ३६, १२. [°य निर्°]
अव-दीयमान[j]— -नस्य तै ६, ३, १०, ३; –ने काठ ९, १४.
¶**अव-देय**[k]— -यम् तै २, ५, ३,४; मै ३, १०, १.
¶**अव-द्यत्**[l]— -द्यन् तै २,२,११,२[२].

मूको.पाभे.च) कामपि पुष्टिं कल्पयेयुरिति विविञ्चन्तु सुधियः।

[a]) बस. पूपप्रस्व. (पा ६, २, १)। उप. यद्र.।

[b]) गस. उप. घञ् प्र. थाथादि-स्वरश्च (पा ६,२,१४४)।

[c]) तस. नञ्-स्वरः (पा ६, २, २)। उप. यद्र.।

[d]) पा.?। 'अवदंश्च' इत्येवं शोधो विमृशां विचाराय द्र.।

[e]) दकारादुत्तरमीकारोऽपि पठ्यते [तु. मै. प्रभृ. संटि., मा. का. सश्रु. स्थ. (=नाउ. रू.) च]। उ. म. च (मा.) सा. च (का.) √अद् इत्यस्य शुद्धं वा लुप्तणिच्कं वा वृत्तमाहुः [तु. PW.; वैतु. भा. सा. K. च (तै.) यनि. इति (तु. काश्रौ. [५, १०, १२] प्रकृताज् जपात् पूर्ववर्तिनो यजुषोऽवदानहोमे विधानं कुर्वन्)]। यद्वा दकारस्य स्थाने धकार एव मौलिकः स्यात् (तु. संटि. मै १, १०, ४; क ८, १०) इति कृत्वा नेदं यनि. न वा √अद् इत्यस्य वृत्तं किं तर्हि<अव√धा इति द्र.। तथाहि, जप्यत्वेन काश्रौ. (५, १०, १३) मन्त्रस्याऽस्य विनियोगो भवति [तस्याऽर्थस्य च अव√धा इत्यनेन नेदीयानिव संबन्ध इत्यभिसंधिः (तु. अव√धा इत्यस्य लुङ्वृत्त एतत् रू.)]।

[f]) गस. उप. कर्मणि क्ते धातोः 'त्' आदेशः, अनन्तरगति-स्वरश्च (पा ७, ४, ४७; ६, २, ४९)।

[g]) गस. ल्युडन्त-कृत्-प्रस्व. (पा ६,१,१९३;२,१३९)।

[h]) भावे त्वः प्र. तत्-स्वरश्च (पा ५,१,११९)।

[i]) गस. ल्यबन्त-कृत्-प्रस्व. (पा ६,१,१९३;२,१३९)।

[j]) गस. शानजन्त-कृत्-प्रस्व. (पा ६,१,१८६;२,१३९)।

[k]) गस. यदन्त-कृत्-प्रस्व. (पा ६,१,२१३;२,१३९)।

[l]) गस. शत्रन्त- कृत्-प्रस्व. (पा ६,१,१८६;२,१३९)।

अव√दिश्, अवदिदिष्टन ऋ १०, १३२, ६; अवदेदिशम् ऋ ८, ७४, १५.

अव-दीयमान- अव√२दा द्र.

अव√दुह्, अव···धुक्षस्व ऋ ८,१३, २५[a]; अवधुक्षत ऋ ६,४८,१३[b].

अव√दृ, अवदर्षत ऋ ९, ७४, ७.

अव-देय- अव√२दा द्र.

अ-वद्य°- -द्यम् ऋ ४, १८, ५; ७; ५,५३, १४; ८, ६८,१९;१०, १४, ८; मा ६,१७†; मै १,२, १; शौ ७, ९४, ३; १८, ३, ५८†; पै १, ३३, ३; ४, २५, ५; ६, ३, ९; १०; -द्यात् ऋ १, ९३, ५; ११५, ६; १६७, ८; १८५, १०; ३, ३१, ८;४, ४, १५; [६, १५, १२; ७, ४, ९]; ७, १२, २; मा ४, १५; ३३,४२†; का ४, ५,७; ३२, ३, १३†; †तै १, २, १४, ६; २, ३, १४, २; †मै ४, १०,१; ११, ५; १४,४; †काठ ४,१६; ६,११; †कौ २,६५५; †जै ३, ५४,५; शौ २, १०, ६; ५, ६, ८; १२, २, ४७; ४८; पै १, १०९, २; २, ३, ५; ७०, ४; ६, ११, १०; -द्यानि ऋ ६, ६६, ४; शौ ५, ११, ७; पै ८, १, ७; -द्ये ऋ ८, ८०, ८. [°द्य- अन्°, आरे°, गुहत्°]

अवद्य-गोहन[d]- -०ना ऋ१,३४,३.

अवद्य-प- मिथस् >थो°

अवद्य-भी°- -भिया[f] ऋ १०, १०७, ३.

अवद्य-व(त् >)ती[g]- -त्याः शौ ७, १०८, १.

अव-द्युत्- अव√२दा द्र.

अव√द्रा

अव-द्राण- अन्°

अ-वध[h]- -धम् ऋ १, १८५, ३.

अव-धर्ष्य- अन्°

अव√धा >दधा, ¶अवदधाति तै २, ३, १३, ३; ५, १, ९, ५[2]; २, २, ५; ६, १, ७, २; मै ३, ९, ३; काठ ११, ८; १४, ७; १९, १०[2]; २४, ५[4]; २७, ५; क ३०, ८; ३७, ६[4]; ४२, ५; ¶अवदधाति मै ४, ६, २; अव···दधाति पै ३, १,३; ¶अवदधति मै १, ११, ७; अवदध्मः शौ १९, ७२, १; अवधेहि शौ ९, ५, ५; पै १६, ९१, ३[i]; अव···धेहि मा २३, २१; का २५, ६, १; ¶अवादधात् मै १, ६, १२; अव···अधत्तम् ऋ १, १८०, ३; ¶अवदध्यात् तै ५, १, ९, ३; ४[2]; मै ३, १, ९[2]; काठ १९, १०[4]; क ३०, ८[5]; ¶अवदध्युत् तै ६, १, ७, २. अवदधुः शौ ५,३१,८;†अवाधुः ऋ ४, १३, ४; मै ४, १२, ५; काठ ११, १३; अवाधुः ऋ १, १५८, ५; अव[2]···अधीमहि[j].

¶अव-धाय[k] तै ३, २, ६, ३; ६, १, ७, १; ३, ११, १; ४,२,२; मै १, ६, १२; ३, ७, ५[3]; ८, २; १०, ३; ४, ८, २; ७; काठ ३७, १६. [°य वि>व्यु°]

अव-धि[l]- -धिम् पै १५, १६, १.

अव-धीयमा(न >)ना[m]- -ना शौ १२, ८, ३; पै १६, १४४, ३.

¶अव-धेय[n]- -यः मै १, ८, ५[2].

अव-हित,ता°- -तः ऋ १, १०५, १७; -†तम् ऋ १०, १३७,१; मै ४, १४, २; शौ ४, १३, १;

---

[a]) यथा नाउ. 'भरद्वाजाय' इति च१ श्रूयते, एवमिहाऽपि 'नः' इति च३ भवतीति सुवचम्। एस्थि. 'अव' (<√अव्) इति लोटि मपु१ इतीव कल्पयन्तो वाक्यान्तरं च प्रकुर्वाणा अर्वाञ्चः PW. प्रभृ. च नितराम् उपेक्ष्याः (तु. सा.)।

[b]) एवम् अनिरूपयन् GW. चिन्त्यो भवेत् (तु. सा. PW. MW. च)।

[c]) तस. अन्तोदात्तः (पा ६, २, १६०)। उप. यद्र.।

[d]) उस. उप. ल्युः प्र. कृत्-प्रस्व. च (पा ३,१,१३४; ६, १, १९३; २, १३९)। यत्तु उप. धा. उपधायामूत्वस्य (पा ६, ४, ८९) अभावं छान्दसतया सा. प्रभृ. प्रतिपद्येरन्, तच्चेष्टम्। मौस्थि. √गु(>गो)ह्, √*गुह् इत्येतयोः सजातत्वे सति परस्परं सुवेचत्वादित्यभिसंधेः (तु. वस्था. टि.)।

[e]) तस. सास्व. (पा ६, १, २२३)। उप. यद्र.।

[f]) अनित्यसमास इति कृत्वा विभक्ति-स्वर-विकल्पः द्र. [पा ६, १, १६९ (वैतु. L ३८१ समासनित्यानित्यत्वपरं विवेकमुपेक्षमाणः सन् समासाभावमिवाऽतिदेशुकः। भवतु वाऽनित्यसमासवृत्तिस्वरवैशेष्यस्य मौस्थि. तदुक्तैवोपपत्तिः। तथापि यनि. हान्यदर्शनादिति दिक्)]।

[g]) तु. टि. २अ-दिति-> आदित्य- वत्-।

[h]) बस. अन्तोदात्तः [पा ६, २, १७२ (वैतु. GW. तस. इति वदंश्चिन्त्य-स्वरः)]। उप. यद्र.।

[i]) 'उपधेहि' इति शौ. (११, १, २३) पाभे.।

[j]) तु. टि. अव√दो> अव[2]···अदिमहि।

[k]) गस. ल्यबन्त- कृत्-प्रस्व. (पा ६,१,१९३;२,१३९)।

[l]) गस. उप. किः प्रत्ययः (पा ३, ३, ९२)।

[m]) गस.शानजन्त- कृत्-प्रस्व.(पा६,१,१८६;२,१३९)।

[n]) गस. यदन्त-कृत्-प्रस्व. (पा ६,१,२१३;२,१३९)।

[o]) कर्मणि केऽनन्तरगति-स्वरः (पा ६,२, ४९)।

पै ५, १८, १; -¶ता तै १, ७, १, १.
?अवुधा[a] मै ३, २, १.
अव √धाव्, †अवधावति ऋ १, १६२, ११; मा २५, ३४; का २७, १३, ३; तै ४, ६, ८, ४; मै ३, १६, १; काठ ४६, ५; शौ २, ३, १$.
?अवधिकम्[b] पै ९, ६, ६.
अव √धी>दीधी, अवदीधेत् ऋ १०, १४४, ३.
अव √धू, अव···धवन्ते ऋ ६, ४७, १४.
अव···दुधुवीत ऋ ८, ७०, ११.
अवधूनुते शौ ५, १९, ७; पै ९, १८, १०; ¶अवधूनुते मै ३, ९, ५; अव···धूनुते शौ १९, ३६, ४; ¶अवधूनोति तै २, ४, १०, ३; काठ ११, १०; ¶अवधून्वते मै ३, ९, ५; अवधूनुषे ऋ १, ७८, ४; अव···धूनुषे[c] ऋ १०, १३४, ४; जै ३, ३३, १७[d]; अवधूनुष्व शौ १९, ४६, २; पै ४, २३, २; १३, ३, १०; अव···धूनुहि ऋ १०, १३४, ३; अवधूनुत>ता ऋ १०, ६६, १४; ¶अवाधूनुत काठ १२, ३; †अव···अधूनुथाः ऋ ८, १४, १४; शौ २०, २९, ४.
अवाधूष्ट पै १६, १५०, २;
†अव···अधूषत ऋ १, ८२, २; मा ३, ५१; का ३, ७, १; तै १, ८, ५, २; मै १, १०, ३; काठ ९, ६; क ८, ९; कौ १, ४१५; जै १, ४०, ७; शौ १८, ४, ६१.
अव-धूत, ता[e]- -तम् मा १, १४; १९; का १, ५, १; ७, १; तै १, १, ५, १; ६, १; मै १, १, ६; ७; ४, १, ६; ७; काठ १, ५; ६; ३१, ४; ५; क १, ५; ६; ४७, ४; ५; -ता मै १, १, ६; ७; काठ १, ५; ६; ३१, ४; ५; क १, ५; ६; ४७, ४; ५; -ताः मा १, १४; १९; का १, ५, १; ७, १; तै १, १, ५, १; ६, १.
अव-धून्वान[f]- -नः ऋ ६, ४७, १७.
*अव √धृ ?अव*ध्र- टि. द्र.
अव √धृष्
अव-धर्ष्य- अन्°
अव-ध्येय- अव √धा द्र.
अ-वध्य[g]- -ध्यम् मा ८, ४६; १७, २४; तै ४, ६, २, ६; मै २, १०, २; काठ १८, २; क २८, २; पै ३, २७, २; -ध्यस्य काठ ११, ५.
अवध्या(ध्य-अ)द[h]- -दम् पै ६, १४, १.
?अव-*ध्र[i]- -ध्रम् ऋ [७, ८२, १०; ८३, १०].
अ-वध्रि[j]- -ध्रिः पै ५, ३२, ८[k].
अव √ध्वस्, ध्वंस्, अवदध्वसे ऋ १०, ११३, ७.
अव-ध्वंस[l]- -सः शौ ५, २२, ३; पै १३, १, ४.
अव √नक्ष्, अवनक्षथः ऋ १, १८०, २.
अव √नम्
अव-नत- उप°
अव √२नश्>नाशि, अव···नाशय खि ४, ५, ६.
अव √नह्
अव-नद्ध[e]- -द्धम् ऋ १, ११६, २४; शौ ९, ३, ८.
अवनि- √अव् द्र.
¶अव √निज्, अवनेनिक्ते मै ३, ६, ९; ४, ५, ३; काठ ३१, ३; क ४७, ३; अवनेनिक्ते मै ३, ४, ९; अवनेनिजते मै ३, ६, ९; अवनेनिजीत मै १, ५, ७; ३, ६, ९; ४, २, १; काठ २३, ५.
अव-निज्य[m] मै १, ४, ५; ४, २, ३; काठ ८, ९; ३१, १५; क ७, ५.
अव-नेग- प्रातर्°
अव-नेजन- हस्त°

---

a) 'अवु-था' इत्येवं प्रकरणासंगतः शोधः द्र. ।

b) 'अवधिषम्' इति 'अभैत्सम्' इति चेह पूर्वार्धोत्तरार्धादौ शोधौ यक. विमृश्येयाताम् ।

c) अनुपसृष्टं योगं मन्यमानौ PW. GW. उपेक्ष्यौ ।

d) 'अव···धूनुहि' इति ऋ. (१०, १३४, ३) पाभे. ।

e) कर्मणि क्तेऽनन्तरगति-स्वरः (पा ६, २, ४९) ।

f) गस. शानजन्त-कृत्-प्रस्व. (पा ६, १, १९३; २, १३९) ।

g) तस. अन्तोदात्तः (पा ६, २, १६०) । उप. यद्र. ।

h) 'अवद्ध्यादम्' इति मुपा. सु-शोधः द्र. । उप. *१अदु- (<√अद्) यस्था. द्र. ।

i) व्यु ?. । नञ्-पूर्वः तस. उप. च ?वध्र- इति कर्तरि <√वध् इति सा. प्रभृ. । तथा सति चार्वादिषु उसं. (पा ६, २, १६०) । बस. उप. च उक्तादेव धा. *वध्र- इति भावे निष्पन्नमिति कृत्वाऽन्तोदात्तः (पा ६, २, १७२) इत्यृजीयान् पन्थाः । यद्वा यनि. विभागे *अव √धृ+कर्तरि कः प्र. इति कृत्वा गस. थाथादि-स्वरः (पा ६, २, १४४; वैतु. पपा. नञ्पूर्वत्वमिवाऽभिसंदधानोऽनवग्राहुकः) ।

j) बस. अन्तोदात्तः (पा ६, २, १७२; यतु. अ-बन्ध्र- इति पाभे.) । उप. <√*बन्ध् यद्र. ।

k) 'अबन्ध्रः' इति मुपा. चिन्त्यः (यतु. टि.) ।

l) गस. उप. घञन्ते थाथादि-स्वरः (पा ६, २, १४४) ।

m) गस. ल्यबन्त-कृत्-प्रस्व. (पा ६, १, १९३; २, १३९) ।

अव-नि√धा, अवनिदध्मसि पै १, ६८, ४.

अव√नी, ¶अवनयति तै ६, १, ६, ५; २, १०, ३[२]; ११, २[२]; ३, ४, १; ५, २, ३; मै ४, ६, ५[३]; ६[३]; काठ २७, १०; २८, १[५]; क ४४, १[५]; ¶अवनयति तै ६, ५, २, २; मै ४, ६, ९; ८, ९; ¶अवनयन्ति काठ २३, १०; क ३७, १; अवनयामि मा ५, २५; ७, २५; का ५, ६, ४; ७, १०, ३; तै १, ३, २, २; मै ४, ९, १०; ‡[a]अव···नयामसि तै ३, २, ८, ६; काठ ३५, ७; क ४८, ९; शौ ७, ९९, १; ¶अवनयेत् तै ६, ५, १, ४; ५[२]; मै ४, ६, ५[३]; काठ २७, १०[३]; २८, १[२]; ३५, १६[३]; १९; क ४४, १[२]; ४८, १४[३]; १७; ¶अवनयेत् मै ४, ६, ६.

अव-नीत[b]– -तम् ऋ १, ११६, ८; –ताय ऋ १, ११८, ७.

¶अव-नीय[c] मै १, ८, ३; काठ ६, ३; क ४, २[२].

¶अव-नीय[d]– -यः तै ६, ५, २, ३[३]; मै ४, ६, ६.

अव√नु, अव···नवन्तेऋ९, ८६, २७.

अव-नेग- प्रातर्°

अव-नेजन- हस्त°

अव√१पत्>पाति, अव···पतन्तु ऋ १०, १३४, ५.

अवपतिष्यति पै १६, ५६, १; २; ५ अवपातय पै १६, ८०, ७.

†अव-पत(त्>)न्ती[e]– -न्तीः ऋ १०, ९७, १७; मा १२, ९१[f]; तै ४, २, ६, ५; मै २, ७, १३; काठ १६, १३; क २५, ४; पै १३, १३, ८.

अव√पद्>पादि, अवपद्यते ऋ [४, १३, ५; १४, ५]; ६, ५४, ३; मै १, ५, ९¶; काठ २८, ६¶; क ४४, ६¶; अवपद्यते तै ५, ५, १, ६¶; शौ ६, १३६, ३; ¶अवपद्यन्ते तै ६, ३, ९, ५; मै १, ८, ६; ४, ५, ६; अवपद्यन्ते मै ३, १०, १¶; शौ ५, १७, ७; पै ९, १५, ७; अवपदाति ऋ ९, ७३, ९; अव···पद्यताम् शौ १, ११, ४–६; पै १, ५, ५; अवपद्यन्ताम् शौ ८, ८, २०; पै १६, ३०, १०; अवापद्यत मै १, ६, १२¶; अवापद्यन्त मै ४, ६, ३¶; ¶अवपद्येत मै १, ६, ८. अवपेदुः मै ४, ६, ३¶; अवपत्स्येते पै १६, ५६, १२; ¶अवपत्स्यन्ति काठ २९, १; क ४५, २; †अव···पदीष्ट ऋ ७, १०४, १७; शौ ८, ४, १७; पै १६, १०, ७; अवपादि ऋ १, १०५, ३; शौ ८, ६, २०; पै १६, ८१, १; ¶अवापादि मै १, ८, ६; अवपत्थाः शौ ८, १, ४; पै १६, १, ४; अवपत्सि शौ ६, १२०, २; पै १६, ५०, १०.

अवपादय शौ ९, २, १०; पै १६, ७६, ९; अव···पादयशौ८, ६, १६.

†अव-पदस्(>:)[g] ऋ २, २९, ६; मा ३३, ५१; का ३२, ४, ८; मै ४, १२, ६.

अव-पद्यमा(न>)ना[h]– -नाम् शौ ५, १७, ४; पै ९, १५, ४.

अव-पन्न[i]– -न्नेभ्यः तै ७, ३, १९, १; २०, १; काठ ४३, ९; १०. [°न्न- कीट°, स्वयम्°]

अव-पाद– -दात् काठ ३३, ६[३]. [°द- अन्°]

अव√पश्, अवपश्यते शौ ९, ४, १९; अवपश्यति ऋ [(१, २५, ११) ८, ६, २९]; अवपश्यामि मा १, ३०; का १, १०, २; काठ १, ६; १०; ३१, ५; क १, ६; १०; ४७, ५; अवपश्यत् पै ३, ८, २; अवपश्यत ऋ १०, १७९, १; शौ ७, ७५, १†; १८, ४, ३७; ¶अवापश्यत् मै ३, ७, ८.

†अव-पश्यत्[j]– -श्यन् ऋ ७, ४९, ३; तै ५, ६, १, १; मै २, १३, १; शौ १, ३३, २; पै १, २५, २$; १४, १, ३.

अव√१पा

†अव-पान[k]– -नम् ऋ ७, ९८, १; ८, ४, १०; १०, ४३, २; शौ २०, १७, २; ८७, १; –नात् ऋ १०, १०६, २; –नेषु ऋ १, १३६, ४.

अव√पू

अव-पूत- नख°

अव√पृच्

अव-पृण- अन्°

---

[a]) 'अभि···मृशामसि' इति ऋ. (१०, १७३, ६) पाभे.।

[b]) गस. कर्मणि क्तेऽनन्तरगति-स्वरः (पा ६, २, ४९)।

[c]) गस. ल्यबन्त-कृत्-प्रस्व. (पा ६, १, १९३; २, १३९)।

[d]) गस. उप. कल्काऽविषयत्वेऽपि क्यप् प्र. उसं. कृत्-प्रस्व. च (पा ३, १, ११७; ६, २, १३९)।

[e]) गस. शत्रन्त-कृत्-प्रस्व. (पा ६, १, १८६; २, १३९)।

[f]) सभ्रु. का १३, ६, १७ 'अव-युतीः' पा. अवे (व√इ) यस्थ. द्र.।

[g]) गस. क्वसुअन्त-कृत्-प्रस्व. (पा ६, १, १९७; २, १३९)।

[h]) गस. शानजन्त-कृत्-प्रस्व. (पा ६, १, १८६; १९७; २, १३९)।

[i]) प्रास. पूपप्रस्व. (पा ६, २, २)। उप. यद्र.।

[j]) गस. शत्रन्त-कृत्-प्रस्व. (पा ६, १, १८६; १९७; २, १३९

[k]) गस. ल्युडन्त-कृत्-प्रस्व. (पा ६, १, १९३; २, १३९)।

अव-प्र √भ्रंश्

अवप्र-भ्रंशन[a]- -नम् शौ १९, ३९, ८.

अव-प्रे(प्र √इ)

अवप्र-युत्[b]- -यन् तै ४, ४, ९, १.

***अव √बाढ़् (>ह्)[c]**

अव-बाढ[d]- -ढः तै १, ३, २, १; काठ २, ११[३]; २५, ९[२]; क २, ५[३]; ४०, २[२].

अव √बाध्, ¶अवबाधते मै ४, ६, ३; काठ २५, ९; क ४०, २; पै १, ६९, २$; ¶अवबाधन्ते मै ३, २, ५; अवबाधे मा ६, १६; का ६, ३, ६; मै १, २, १६; ३, १२; ३, १०, १; काठ ३, ६; क २, १३; शौ ४, ३५, ७; अव···बाधे तै ३, ५, ३, १; काठ ३१, १४; पै १६, १३१, १-१०; †अवबाधामहे ऋ १०, १२८, ९; मा ३४, ४६; का ३३, २, ६; तै ४, ७, १४, ४; काठ ४०, १०; शौ ५, ३, १०; अवबाधस्व शौ ४, २२, ७; ¶अवाबाधत मै ४, ६, ३. अव···बबाधे ऋ २, १४, ४.

अव √बुध्, अवबोध पै १४, ४, ५[e].

अव √ब्रू

***अव-ब्रव[f]-** अन्°

¶**अव √भज्**, अव···भेजाते काठ ३३, ७.

†**अव √भा**, अवभाति ऋ १, १५४, ६[g]; तै १, ३, ६, २; मै १, २, १४; काठ ३, ३; क २, १०.

?‡अवभारि[h] मा ६, ३; का ६, १, ३.

अव √भिद्, अव···भेत् ऋ १, ५९, ६; [(१, ५४, ४) ७, १८, २०].

अवभिन्दन्ति तै ७, ५, १०, १[३]¶; शौ ५, १८, ९; पै ९, १८, २; अवाभिनत् ऋ २, ११, १८; अवाभिनत् ऋ २, ११, २; ४, १९, ४; १०, ८, ९; अव-···अभिनत् ऋ १०, ६९, ११; अव···भिनत् ऋ [१, ५४, ४; (७, १८, २०)]; ¶अवभिन्द्यात् मै १, ८, ३; काठ ६, ३[i]; क ४, २.

अव-भिन्दत्[j]- -न्दते[k] तै ४, ५, ६, २; मै २, ९, ६.

अव-भेदिन्[l]- -दिने मा १६, ३४; का १७, ५, ३; काठ १७, १४; क २७, ४.

अव √भृ(<√हृ), अव···भरते ऋ १, १०४, ३[२]; अव(भरते) ऋ ८, १९, २३; अव···भरत् ऋ २, २०, ६; अव···भरः ऋ १०, १७१, २; †अवभर ऋ ३, २९, ३; मा ३४, १४; का ३३, १, ८;

---

[a]) गस. ल्युडन्त- कृत्-प्रस्व. (पा ६, १, १९३; २, १३९)। यनि. किल सा. पिपठिषुर् व्याचष्टे। 'नावः प्रभ्रंशनम्' इत्यतः क्वाचित्कात् मूको. पाठात् 'न। अव। प्र' इत्येवंप्रकारकाच्च मूको. पपा. एतत् प्रतीयेत, यथा 'प्रभ्रंशनम्' इति पदं पृथग् भवति ततः प्राग्-वर्ती श्रुत्यंशश्च पृथग् भवतीति। तत्राऽपि 'अवः' इत्यस्यैवं पृथग्-वर्त्तित्वेऽभ्युपेते सति सदन्वयाऽदर्शनात् 'नावः' इत्यत्रैव श्रुत्यभिप्रायः स्याद् इतीव w. अभिसंदधानो मानव्या आख्यायिकाया नौसंबन्धिन्याः सर्व-प्रथमं संकेतमिह पश्येत्। तदिदं सर्वं विमृश्यमिति दिक्।

[b]) गस. शत्रन्त-कृत्-प्रस्व. (पा ६, २, १३९)।

[c]) √बाध् इत्येतत्-सजन्मा सन् यद्र. [वैतु. भा. (तै.)<√बाह् प्रयत्ने इति कृत्वाऽपि बन्धनाऽर्थं प्रकथयन् सन् वदन् व्याहतश्च भृशार्थेन (तु. पा ७, २, १८) बाढ-इत्यनेन वृथा संबन्धुकश्च (तदर्थं √*बाढ़्[>ह्] विवृद्धावित्यस्य मौस्थि. √बृध् इत्येतत्-सजन्मनः यनि. च भिन्नस्य सतः सुवचत्वाऽभिसंधेः [वैतु. पाका. प्रभृ. √*बाढ़्>ह् इत्यस्यैनमपरं भेदमपश्यन्तः सन्तः प्रयत्नार्थीयं धा. एवोदाहारुकाः सन्तश्चिन्त्याः, प्रकृतेऽवबाधनार्थस्यैव संगतत्वादित्यभिसंधेः])] । यत्तु बाढ-<√*बंघ् घनीभावे इतीव ww. (२, १५१) आह, तदपि प्रत्याख्येयं सद् यद्र.। PW. प्रभृ. <अव√बंह् उत्स्वनने इत्येवं कल्पयन्तः सन्तः धा. अनुनासिकोपधत्वस्य प्रयोजनं च प्रकृतार्थसंबन्धञ्च प्रति पर्यनुयोज्याः (√बंह् विवृद्धाव् इत्येतन्मात्रस्य तैः प्रतिपादितत्वाच्चाऽवोद्रोः नि. पर्यायत्वाभावाच्चेत्यभिसंधेः)।

[d]) गस. कर्मणि क्तेऽनन्तरगति-स्वरः (पा ६, २, ४९)।

[e]) 'निबोध' इति शौ. (१९, ४९, ५) पाभे.।

[f]) गस. भावे अप् प्र. थाथादि-स्वरश्च (पा ६, २, १४४)।

[g]) नाउ. टि. द्र.।

[h]) पा.?। अव√भा>°भाति(लट् प्र१) इति ऋ.(१, १५४, ६) पाभे. भवति। ततो नैप्र. वर्णविकारमात्रं संभाव्येत (तु. उ. म. च)। यद्वा, अव√भृ इत्यस्य लुङि चिणि रू. स्यात् (तु. पपा. PW. MW. द. च)। द्वितीये कल्पे √भृ इत्यस्य बधा. प्रकाशनाऽर्थे वृत्तिरिति कृत्वा मौस्थि. √भा इत्यस्य √*भ्रा इत्येतद्द्वारकस्तेनाऽभेदान्वयः द्र.।

[i]) '-भिद्यात्' इति मुपा. प्रमादजः।

[j]) गस. शत्रन्त-कृत्-प्रस्व. (पा ६, २, १३९)।

[k]) विभक्तिरुदात्ता भवति (पा ६, १, १७३)।

[l]) गस. णिन्यन्त-कृत्-प्रस्व. (पा ६, २, १३९)।

अवाभरत् ऋ १, ११०, ७; १०, ११३, ५.

अव···भ्रियाते[a] ऋ ५,३१,१२.

१अव-भृथ[b]- -०थ मा ३, ४८; ८,२७; २०, १८; का ३,५, ४; ९,४,४; २२,१,४; तै १, ४,४५,२; ६,६,३,४; मै १, ३, ३९; ४, ८, ५; काठ ४, १३; २९,३; ३८, ५; क ३, ११; -थः मा १८,२१; १९, २८; का १९,७,३; २१,२, १७; तै १,७,५,३¶; ४,७, ८,१; ५,४,८,४; मै २,११, ५; ३, ४, १; ४, ८, ५[२]¶; काठ १८, ११; २१, ११; क २८,११; -थम् ऋ ८, ९३, २३; ¶तै १,७,५,४; २,३, १२,२; ३,३,८,१[२]; ४,४, ९,१$; ६,५,१०,३; ६,३, १; ¶मै १,१०,१३[२]; ३,६,२; ७; ८,४[२]; ४,४,७; ८,५[२]; ¶काठ २९,३; ३५,१६; ३६, ७[२]; ¶क ४५,४; ४८,१४; †कौ १,१५१; †जै १,१६,७; पै १६,११६,९; -¶थाः काठ ३७,१; -¶थात् काठ २२,११; २३, ९; क ३५, ५; ३६, ६; -थाय मा ८, ५८; का ९, ७,७; काठ ४५,७; ८; -¶थे काठ २२,११; ३४,१६; -थेन तै ५, ५, ७, ५¶; काठ २२, ८; क ३५,२.

¶अवभृथ-यजुस्[c]- -जूंषि तै ६,६,३,१.

२अव-भृथ[d]- -थम् शौ ९,११,५.

अव-भेत्तृ- अव√भिद् द्र.

अव-भ्रं- अन्°

अव√भ्रंश्, अव···भ्रंशत् खि ५, १६, ६[e]; शौ २०, १३३, ६[f].

अवम, मा[g]- -†मः ऋ ४,१,५; मा २१,४; का २३,१,४; तै २, ५,१२,३; ५,५,१,४¶,७, १,३,३¶; मै ४,१०,४; १४, १७; काठ २२,१३; ३४,१९; -मम् ऋ १, १०५, ४; ७, ३२,१६; तै ७,१,३,३¶; †कौ १,२७०; †जै १,२८,८; शौ ५,१३,२; १०,७,८; पै ८, २,२; -मस्य ऋ ६,२१,५; -मस्याम् ऋ १,१०८,९;१०; ७,७१,३; -†मा ऋ ३,५४, ५; ६,२५,१; १०,८१,५; मा १७,२१; का १८,२,६; तै ४,६,२,५; ६,२,३,१; मै २,१०,२; ३,९,२¶; काठ १८,२; क २८,२; $शौ १८, २,४८; -माः शौ १९,४७,५; पै ६,२०,५; -मान् शौ ६, १०३,२; -माभिः ऋ ६,६२, ११; -माय ऋ २,३५,१२; -†मे ऋ १,१०१,८;१८५,११; ५,६०,६; मै ४,१४,७; -मैः ऋ ३,३०,१६.

¶अवम-तम- -मः मै ४,७,६.

¶अव√मा

अव-माय[h] तै ६,२,४,५.

†अव√मिह्, अवमेहन्ति ऋ ९,७४, ४; काठ ३५,६; क ४८,७.

अव√मुच्>न्च्

अव-मुञ्चत्[i]- -ञ्चन् शौ ८,२,२; पै १६,३,२.

अव-मुञ्चमान[j]- -नः शौ ८,१,४; पै १६,१,४.

¶अव√मुष्, अवमुष्णान् काठ२३,५.

अव√मृज्, ¶अवमार्ष्टि मै १,८,५; ¶अवमृज्यात् मै ४,१,१३;५, ५; काठ २७,१; क ४२,१.

†अव-मार्जन[k]- -नानि ऋ १,

[a]) तु. टि. ?अवभारि ।

[b]) गस. उप. क्थन् प्र. थाथादि-स्वरश्च (पाउ २,३; पा ६,२,१४४; तु. पाका. प्रमृ.) ।

[c]) तस. सासस्व. (पा ६, १, २२३) । उप. यद्र. ।

[d]) थाथादिस्वरस्य छान्दसेऽनवकाशे कृद्-उपप्रस्व. (पा ६, १, १९७; २, १३९) । १मात् सरूपाद् अयमेव विशेषः द्र. ।

[e]) 'अवभ्रशत्' इति मुपा. नाउ. शौ. प्रामाण्येन (=यनि.) सु-शोधः द्र. ('इव' इत्यस्यैव 'अव' इत्यस्य स्थाने स्वरतोऽर्थतश्च साधीयस्त्वाऽभिसंधेः) । 'अव भ्रशत्' इति क्वाचित्कः मूको. अप्यप्रमाणम् (गपू. एव हेतोरिति शेषः) ।

[f]) 'अवश्लक्ष्णमिव' इति पाएडु. मुपा. नापू. खि. प्रामाण्येन सु-शोधीकृत्य (तु. WR.) 'अव' इत्यस्य यनि. योगः सुलभः द्र. (तु. श्लक्ष्ण->-क्ष्णम् सस्थ. टि.) ।

[g]) व्यु. ? √अव्+अमच् प्र. उसं. (पाउ ५,६८) इति वा, २अवस्[*]- (यद्र.)+मः(=*इमच्)प्र. सलोपश्च(पावा ४, ३,८) इति वा प्राची मतिः[वैतु. दे.(२,१६)√अव्+मः प्र. इति वदन् माध्यमिकाऽकारोत्पत्तिं प्रति पर्यनुयोज्यः]। 'अव' इत्यतस्तद्धितस्तूत्पाद्यः (तु. टि. अध-म-, १अप-म-) । अथवा मौलिक. अव+मं- (<√मा) इति कृत्वा गस. उपप्रस्व. स्यात् (भूयसे विमर्शाय तु. टि. उप-म-) ।

[h]) गस.ल्यबन्त-कृत्-प्रस्व. (पा ६,१,१९३;२,१३९)।

[i]) गस.शत्रन्त-कृत्-प्रस्व. (पा ६,१,१८६;२,१३९)।

[j]) सस्व. नापूटि. द्र. । उप. शानच् प्र. इति विशेषः।

[k]) गस. ल्युडन्त-कृत्-प्रस्व. (पा ६,१,१९३;२,१३९)।

१६३,५; मा २९,१६; का ३१, ३,५; तै ४,६,७,२; काठ४०,६.
¶अव√मृद्, अवमृद्गेत मै २, २,५.
अव√मृश् >मर्शि, ¶अवमृशेत् तै ३, २, ६, २[२].
अवामृक्षत् काठ ३५, ४[२]; क ४८, ५[३]; शौ ७, ६६, २.
¶अवमर्शयेत् मै ३, ७, १०[२].
¶अव-मृशत्- -शन् काठ २५, ७; क ३९, ५; -शन्तः काठ २५, ५.
अव-मृश्य प्रति>त्य्°
अव√यज्, ¶अवयजते तै २, ३, १२, २; ५, २, ४, ३; ६, ३, १; ६, ६, ३, १; ४; काठ १२, ६; २१, ६[६]; २९, ३; ३६, ३; ६[२]; ७; क ३१, २१[६]; ४५, ४; ¶अवयजति मै १, १०, ८; ११; २, ५, ६; ३, ३, ४[४]; ९, १; ४[३]; १०, ७; †अव[२]···यजति ऋ १, १३३, ७; शौ २०, ६७, १; ¶अवयजतः मै १, १०, ११[४]; काठ ३६, ६[४]; अवयजे तै २, ३, १३, १[२]; ३[२]; मै २, ३, १[४]; ३[४]; ६, १; ४, ९, १०[१]; काठ ११, ११[२]; १२, ६[२]; १५, १; १७, १९[४]; अवयजामहे मा ३, ४५; का ३, ५, २; काठ ९, ४; ३८, १३; क ८, ७; अव···यजस्व[a] का ७, २, १; अव···यज काठ ७, १२; शौ १९, ३, ४; अवयजै मै ४, ३, १; ¶अवायजत् मै १, १०, १०; काठ ३६, ५; अव-···यजेत ऋ ७, ६०, ९.
†अवयक्ष्व ऋ ४, १, ५; मा २१, ४; का २३, १, ४; तै २, ५, १२, ३; मै ४, १०, ४; १४, १७; काठ ३४, १९; अव···इक्ष्व[b] काठ ३५, १; क ४८, २[c].
अव[२]···अयाट् तै १, ४, ४५, २; काठ ३८, ५; ¶अवायाक्षुः मै १, १०, १२; काठ ३६, ६; अव[२]···अयक्षि मा २०, १८; का २२, १, ४; अव[२]···यक्षि मै १, ३, ३९; काठ ४, १३; क ३, ११.
अव-यजन[d]- -नम् मा ८, १३[६]; २०, १७; का २२, १, ४; तै १, ८, ३, १; ३, २, ५, ७; मै १, १०, २; काठ ३८, ५.
¶अव-यज्य[e] मै १, १०, १४; १७; ४, ३, १.
?अव-या[f] तै १, ८, ३, १‡[g]; ३, २, ८, ३[h]; मै २, ३, ८[h]; काठ ९, ४‡[i]; क ८, ७‡[i]; शौ २, ३५, १[h]; पै १, ८८, ३[h].
?अव-याः[j] ऋ १, १७३, १२;

a) 'अ···यजस्व' इति मा. (७, ४) पाभे.।
b) 'अव···यज' इति शौ. (१९, ३, ४) पाभे.।
c) 'इष्ठाः' इति मूको.।
d) गस. ल्युडन्त-कृत्-प्रस्व. (पा ६, १, १९३; २, १३९)।
e) सस्व. नापू. टि. द्र.। उप. ल्यप् प्र. इति विशेषः।
f) व्यु? तु. नाउ. विसर्गान्तस्य सरूपस्य टि.।
g) 'अव-याः' इति ऋ. (१, १७३, १२) पाभे. (तु. नाउ.)।
h) तु. यथोपलब्धि पपा.; वैतु. सा. (शौ.), WG. (४०६) विसर्गान्तं रू. प्रतिपादुकौ।
i) वैतु. 'यक्ष्वा' इति ऋ. (१, १७३, १२) पाभे.।
j) व्यु.? प्रकृतौ मताऽभेदेऽपि साधने मतभेदात्। तद् यथा। यथोपलम्भं प्र१ एव रू. सति *अव-याज्- इत्येवं मूलतः सतः पदत्वे भाविनि *अव-युस्- इत्येवं परिणाम उपधादीर्घेणेष्टलाभ इत्येकः प्राग्वादः यक. (पा ३, २, ७२; पावा ३, २, ७१; पा ६, ४, १४)। अविसर्गोपलब्धेरन्यतमे स्थ. (तु. नापू.) *अव-याज्- इत्यत एव 'सु' इत्यस्य प्र. स्थाने टिलोपकरत्वेनोदात्तनिवृत्तिस्वरं भाजुकं 'डा' इत्येतं प्र. दृष्ट्वेष्टसिद्धिरिति द्वितीयः प्राग्वादः [तु. भा. तै. (उभयोः स्थ. विशेषतो द्वितीये)]। *अव-याज्-+सु(प्र१)इति स्थिते सकारलोपोत्सर्गापवादरूप उपान्त्यस्य अ(>ऽ)कारस्य लोप इति तृतीयोऽर्वाग्वादः [तु. W. (४०६), MVG. (१८३)]। *अव-युज्-+सु इति स्थिते नैप्र. जकारसकारयोः समापत्तौ सकारमात्राऽवशेषे ततः पूर्वस्याऽकारस्य दीर्घ इति तुरीयोऽर्वाग्वादः (तु. GSV ११, L४६३; ZDMG २७, ७०९)। एस्थि. अपि यस्थ. विमर्शात् क्वचित् *अव-याज्- इत्यस्य क्वचिच्च *अव-याजस्- इत्यस्य वृत्तविकारमात्रमुपलभ्येतेति तु मतं भवति। तथाहि। ऋ १, १७३, १२ इत्यत्र सुपा. २यस्य पादस्य छन्दोमानतोऽक्षरोनस्य मूलतः 'अस्ति हि ष्मा, ते शुष्मिन्नवयाजः' इत्येवं सतोऽवसाने *अव-याजस्->*अवयाजः>°याअः>°याः इति च °या (तु. तै १, ८, ३, १) इति च विकल्पितविसर्गसाहित्य-राहित्याभ्यां विशिष्टः नैप्र. विपरिणामः संभाव्येत [अन्यथा छन्दोदोषनिवृत्त्यसंभवादित्यभिसंधेः (शाखान्तरेषु [तु. मै १, १०, २; काठ ९, ४; क ८, ७] प्रकृतात् पादात् 'हि' इत्यस्य पदस्य च्युतेरप्येतद् भूयःपुष्टमिव भवति यथाऽत्र पा. संभावितविकाराय सुलभ इति); वैतु. GW. ORN. AVM. (१०१) यथाप्रस्तावम् 'अव-याजः' इति चतुरक्षरीमनुमन्यमाना अपि *अव-याज-इत्यस्य प्र१ इतीव प्रतिपादुकाः सन्तश्चिन्त्याः (अनन्तस्वेऽन्तोदात्तप्रसङ्गादित्यभिसंधेः [तु. अति-याज-, अनु-याज-, जीव-याज-, प्र-याज- इति बाहुल्या एव निगमाः,

मा ३, ४६†; का ३, ५, ३†; मै १, १०, २†; काठ ९, ४†; ३५, १२; क ८, ७†; ४८, १२.

¶अवे(व-इ)ज्य काठ ३६, ८; ११.

अुवे(व-इ)ष्ट[a]– -ष्टम् काठ ३६, ६; –ष्टाः मा १०,१०; का ११, ५, १; तै १, ८, १४, १; ५, ६, ३, १¶; मै २, ६,१०; ¶४, ३,२; ४, ४; काठ १५,७. [°ष्ट- अन्°]

¶अुवे(व-इ)ष्टि[b]– -ष्टयः मै ४, ४, ९; –ष्टिः मै १, १०, १०; २, १, ४; काठ ३६, ५; –ष्टिम् मै १, १०, १२; ३, ९, ४; काठ ३६, ६; –ष्ट्यै मै १, १०, १०–१३; काठ ३६, ६[2]; ७.

अव-युत्- अवे द्र.

अव√यम्, (अुव···अयंस्त ऋ १, ५६, १.)

अव√यस्

अव-यासु[c]– -साय तै १, ४, ३५, १; काठ ४५, ६.

√*अवयास्[d], अुवयासत्[e] ऋ ६, ६६, ५.

†अुवयासिसीष्ठाः[f] ऋ ४, १,४; मा २१, ३; का २३, १, ३; तै २, ५, १२, ३; मै ४, १०, ४; १४, १७; काठ ३४, १९; अुव[f]···अयासिषम्[g] मा ३, ४८; ८, २७; का ३, ५, ५; ९, ४, ४.

अव-यस्- अव√यज् > ?अव-याः टि. द्र.

अव√या

†अव-यात्[h]– -ताम्[i] ऋ १, ९४, १२; पै १२, १, १२.

पा ६, २, १४४]; गपू. चत्वारोऽपि वादाश्च छन्दोमानसाकाङ्क्ष्यमुपेत्तुकाः] । काठ ९, ४; क ८, ७ इत्युभयत्र द्वितीयमिव यदेतच्छ्रूयेत तस्य मौस्थि.[=*यवीया (तु. AVM १३६)] >यव्या>अव्या>अवया इति नैप्र. विकारमात्रतयाऽऽस्थेयत्वादाभासिकमात्रत्वं द्र. (तु. ऋ १, १७३, १२; मै १, १०,२) । यच्च नापू. तै ३, २, ८, ३ प्रभृ. सटिप्पणेषु स्थ. श्रूयेत, तद् *अव-याज्- इत्यस्य प्र१ इत्येव सत् नैप्र. लुप्तान्त्यवर्णं द्र. (=*अवयाद् >*अवया) । ननु *अव-याजस्- इत्यनेनैवेहाऽपि निर्वाहः कोऽर्थः कल्पनाऽन्तरेणेति । नेति । कुत इति । तै. 'इयस्' इत्यतोऽन्यत्र 'या' इत्यतः (सर्वत्र च छन्दोविमर्शतः 'इयं या' इत्येवं पदयुग्मतया सु-शोधात् सतः) वि. स्त्री. प्राति. आकाङ्क्षितत्वोपगमाच्च *अव-याजस्-' इत्यस्य च न.सतोऽतथात्वसंभवाच्च *अव-याज्- इत्येव सुकल्पं सदत्र सुसंगतमिति । अन्ततो यच्च काठ ३५, १२; क ४८, १२ इत्युभयत्र च श्रूयेत, तस्याऽपि नापू.निगमस्येवाऽन्त्यवर्णलोपाऽऽत्मकतामात्रत्वं सुगमं द्र. (जागतेऽवसाने '*अवयाजोऽसि' इत्यस्य मौलिकस्य पा. सतः 'अवया असि' इत्येवं दुष्परिणामत्वादित्यभिसंधेः) । एस्थि. *अव-याज्-, *अव-याजस्- इत्येतयोः प्राति. यक्र. पाप्र. अव√यज् इत्यतः भावे क्विः प्र. च *णसुन् प्र. च द्र. । मौस्थि. तु अव√याज् इत्यतः क्विप् च असुन् चेत्यपरो विवेकः (ल्युडन्तपर्यायत्वदर्शनाद् ण्यन्तप्रकृतिकत्वकल्पनाया अनवसरत्वादित्यभिसंधेः) । यनि. स्थ. सर्वत्र अव√या>*अव-या- इति प्राति. श्रूयेतेत्यपि मतं भवति । एवं तावदत्र भूयानपि विमर्शः सावकाशः [तु. टि. √*अवयास् >*अव-यास्-, *अव-यासस्-, वया-; ORN. ऋ. (१, १६५, १५); W. शौ. (२, ३५, १); NW. च] ।

[a]) गस. कर्मणि क्तेऽनन्तरगति-स्वरः (पा ६,२,४९) ।

[b]) गस. क्तिन्नन्तेऽनन्तरगति-स्वरः (पा ६, २,५०) ।

[c]) गस. उप. घञन्ते थाथादि-स्वरः (पा ६, २,१४४) ।

[d]) मौस्थि. √*याज् इत्यस्य सकत्तः सन् सकर्मकः धा. √यस् इत्यस्याऽकर्मकस्य च सतः सजन्मा तद्वद् √या(<√*यृ) इत्येतद्वर्गीयः यद्र. (तु. *अवयाज्-, *अव-याजस्- ययोः स्थाने जकारसकारयोः संभेदात् *अव-यास्-, *अव-यासस्- इत्येते प्राति. अपि सुकल्पे द्र.) ।

[e]) तु. सा. अव√यज् इत्येतत्-पर्यायत्ववचनेन यनि. नेदीय इव स्पर्शुकः; वैतु. PW. प्रभृ. अव√या इत्येतद्-वृत्तत्वं प्रतिपादुकाः सन्तश्चिन्त्याः (सकर्मकत्वसाकाङ्क्ष्येऽकर्मकस्य सतः √या इत्यस्याऽनुपयोगादिति । ननु 'अवेन' योगेऽस्य सकर्मकता स्यादिति । नेति । कथमिति । पृथग्-भाववृत्तिनाऽवेन युक्तस्याऽपादानं प्रत्यभिधावुकत्वस्वाभाव्यात् कर्मसंबन्धाऽसंभवादिति) ।

[f]) तु. यस्थ. भा. सा. उ. म. च √यस्>√यासि इत्यस्य वृत्तमिति कृत्वाऽप्यर्थतः यनि. एव संकेतुकाः; वैतु. पाम. (३, १, ३४), PW. प्रभृ. च अव√या इत्यस्य वृत्तमित्येवं प्रतिपन्नाः नापू. रू. दि. चिन्त्याः । यदपि पाम. गपू. सिपः स्थाने सप् इत्यस्य प्रस्तावे सौवरं प्रयोजनं प्रादर्शि, तदर्थं पुष्टिकरो निगमोऽद्यापि मृग्यः । सीयुटः षत्वाभावे तु. माप्र. (३, ८३) ।

[g]) PW. प्रभृ. नापूपू. रू. दि. प्रत्याख्येयाः द्र. ।

[h]) गस. शत्रन्त-कृत्-प्रस्व. (पा ६, २, १३९) ।

[i]) विभक्तिरुदात्ता भवति (पा ६, १, १७३) ।

*अव-यात[a]-
अवयात-हेळ(ड)स्[b]- -ळाः ऋ १, १७१, ६.
अव-यातृ[c]- -ता ऋ १, १२९,११; ८,४८,२; शौ२,२,२; पै१,७,२.
अव-यान[d]- -नम् ऋ १, १८५, ८; शौ ८, १, ६; पै १६,१,६.
*अव-यापयितृ- अव-यातृ- टि. द्र.
*अव-यापित- अव-यात- टि. द्र.
अव-यै[e] ऋ ८, ४७, १२.
?अव-या,?अव-याः,अव-याज्-, ?अव-याज-,अव-याजस्-अव√यज् द्र.
*अव-या-, अव-यात्- अव√या द्र.
अव-यास्- अव-यास्-, अव-यासस्- अव√यस् द्र.
अव√यु>यावि, अव···अयुवन्त पै १५, ५, ५.
अव···यावयामसि पै ७, ८,२.
अ-वयुन[f]- -नम् ऋ ६, २१, ३.
अव(वा)र्(व√*अ[आ]र्,ऋ),अवारम् तै २, ६, ३, ४.
अव-ऋति[g]- -त्यै मा ३०,१२; का ३४, २, ४.
?अव(व-ऋ)र्ति[h]- -र्तिः ¶मै ३, ७, ४;४,६,६; शौ ४,३४,३; १०, २, १०; १२,८,१०; पै ६,२२, ४; १६, ६०, २; १४४, ९; –र्तिम् ऋ [१, ११८, ३; ३, ५८, ३]; ५, ७६, २; ¶तै ७, २, १, ४; ४, २, १[३]; २; ¶मै १, ६,३; ८,८; ¶काठ २४,६[२]; ¶क ३७, ७[२]; कौ २, ११०३†; शौ ९, २, ३; ४; ४,१७; १९, ३१,११?[i]; पै २,३,५;१६,७६, ३;१४९,१०; –र्त्या ऋ ४,१८, १३; तै १, ५, ३, २; काठ ८, १४; क ८,२; शौ १२,२,३५.
अवर्ति-मत्- -मत् पै ९,१८,४.
अवा(व-आ)र[j]- -राय मा ३०, १६; का ३४,३,३; –रे तै ७,३,१६, १; काठ ३४, १६; ४३, ६; पै २, ११, २. [°र- अन्°]
अवार-तस्(>:)[k] ऋ १०,६५,६.
अवारीय[l]- -रीयेभ्यः काठ४३,६.
१अवार्य[m]- -र्याः मा २५,१; का २७,१,२; मै ३,१५,१; –र्याणि मा २५, १; का २७, १, २; मै ३,१५,१; –र्याय मा १६, ४२; का १७,७,१; तै ४, ५,८,२; मै २,९,८; काठ १७,१५; क २७, ५; –र्येभ्यः तै ७, ३, १६, १.

[a]) नैप्र.*अव-यापित- इत्यस्य विपरिणाम इति कृत्वा गस. कर्मणि क्तेऽनन्तरगति-स्वरः द्र. [पा ६, २,४९ (तु. NW.)] । यद्वा पाप्र. बस. (पावा २, २, २४) पूपप्रस्व. द्र. (='अव-गतं यातं वेगो यस्य तादृशं हेडो यस्य' इति नाउ. परंपरितः संबन्धः)।

[b]) बस. पूपप्रस्व. (पा ६, २, १) । उप. यद्र. ।

[c]) गस. तृजन्त-कृत्-प्रस्व. (पा ६,१,१६३;२,१३९) अर्थतः *अव-यापयितृ- इत्यस्य नैप्र. सुगमः परिणामः द्र.।

[d]) गस. कृत्-प्रस्व. (पा ६, १, १९३; २, १३९) । उप. करणे ल्युट् प्र. (वैतु. PW. प्रभृ. भावे इति)।

[e]) गस. उप. कैः प्र. उसं. कृत्-प्रस्व. च [पा ३, ४, १०; ६, २, १३९ (तु. PW. प्रभृ.)] । अर्थविरोधस्त्वेवं शङ्क्येत । काम्यमानस्य भद्रस्योपयान-विषयकनिवृत्तेरपि प्रसङ्गात् । न च कस्याऽपि 'भद्रं मां नोपयातु' इति कामो भवति । एस्थि. का गतिरिति । नायं तुमर्थः कृत्, किन्तु *अव-या- इति कर्तरि निष्पन्नस्य सतः च१ 'रक्षस्विन्-' इत्येतत्-समानाधिकरणं [=दूरवर्तिने वा समीपवर्तिने वा रक्षस्विने समानं भद्राऽभाव आशंस्यते (तु. सा. स्वरूपतः संवादुकोऽप्यर्थतश्चिन्त्यः)] । अस्मिन् दर्शने धा. आकारलोपाऽभावः उसं. (पा ६, ४,१४०) । इदं च प्राति. ऋ १, १७३, १२ (तु. टि. ?अव-याः) परप्रस्तावितेन (तु. NW.) सरूपेण प्राति. न संभेत्तव्यमिति दिक् ।

[f]) बस. अन्तोदात्तः (पा ६, २, १७२) । उप. यद्र. ।

[g]) गस. क्तिन्नन्तेऽनन्तरगति-स्वरः (पा ६, २, ५०)। प्रकृतिभावः शाखाविशेषनिघ्नः (पा ६,१,१२८;वैतु.नाउ.)।

[h]) व्यु. ? विप्रतिपत्तेर्भूयोविमर्शस्य साऽवकाशत्वात् । तथाहि । ६अ+?वर्ति-(<√वृत्) इति तस. नञ्-स्वरः इति सा. (शौ ४, ३४,३) । अव+√ऋ(>√अर्)+क्तिन् प्र. अनन्तरगतिस्वरश्च इतीव प्रतिपन्नाः PW. प्रभृ. ऋति- इति वा ?अर्ति- इति वा उप. इति कृत्वा गुणपद्धया वा स्युः शकन्ध्वादित्वपद्धया वेति दिक् ।

[i]) 'अमतिम्' इति पाण्डु. पठति । WR. तु यमु. । तदन्यतरसाधीयस्त्वं विमृश्यम् ।

[j]) व्यु. ? गस. उप. √*अर्+घञ् प्र. थाथादि-स्वरश्च (पा ६,२,१४४; तु. NW.) । यद्वा, <अव√तॄ सति माध्यमिकस्य तकारस्य नैप्र. लोपः द्र. (तु. टि. अवर- यत्र सौवरी स्थितिर्नञ्पूर्वीये कल्पे मौस्थि. नेदीय इव स्पर्शुका स्यात्) ।

[k]) तसिल् प्र. लित्स्वरश्च [पा ६, १, १९३ (वैतु. सा. ६अ+वार्- [<√*२वृ] इति कृत्वा तस. ?अ-वार- इति भिन्नं प्राति. उपकल्पुकः)] ।

[l]) छ>ईयः प्र. उसं. (पा ४,४,११७) । 'अवार्य->-र्येभ्यः' इति ते. (७, ३,१६, १) पाभे. ।

[m]) तात्रभविकः यत् प्र. तित्-स्वरश्च (पा ४, ४, ११०; ६, १, १८५) । यद्वा ठे प्र. नैप्र. *अवारिक-

अवर्[a]* -वः ऋ १, १३३, ६.
अवर,रा[b]– -†रः ऋ १, १६३, ९; १०, ८८, १७; १९; मा २९, २०; का ३१, ३, ९; तै ४, ६, ७, ४; काठ ४६, ३; शौ १८, २, ३२$; -रम् ऋ १, [१५५, ३; (९, ७५, २)]; १६८, ६; १०, ५५, ४; ८६, ३; १२०, ७; मै १, ६, १०¶; ४, ९, १२; काठ १४, ६; २८, १०; २९, २; ¶क ४५, १; ३; शौ १, ८, ३; ५, ११, ५; ७, ३६, ३; ८, ३, ३†; १०, ८, ८; पै ४, ४, ९; ५, ९, ५; ६, १, ७†; ८, १, ५; १६, ६, ३†; १०१, ३; -रा शौ ७, ४२, १; -राः पै १५, ९, ४; -†राणि ऋ ८, ९६, ६; ९, ९६, ७; कौ २, २९५; जै ३, २४, ११; -रात् ऋ ७, ६, ७; -†रान् ऋ २, ३४, १४; ८, ७५, १५; ९, ९७, १७; १०, ८१, १; मा ११, ७१; १७, १७; का १२, ७, ६; १८, २, २; तै २, ६, ११, ४; ४, १, ९, २; मै २, ७, ७; १०, २; काठ १६, ७; १८, १; क २८, २; शौ १२, २, २९$; -राय शौ १, १२, ४; -रासः ऋ ६, २१, ६; -रासु ऋ १, १४१, ५; -रे ऋ २, ९, ३; १२, ८; २४, ११; ४, २५, ८; १०, १५, १; †मा १७, ७५; १९, ४९; †का १८, ६, ११; २१, ४, १; तै २, ६, १२, ३†; ४, ३, ३, २; ६, ५, ४†; ¶६, ४, ६, २; ३; मै २, ७, २०[5]; १०, ६†; ४, १०, ६†; काठ १२, ८; १८, ४†; २३, ८; क २८, ४†; ३६, ५¶; शौ ५, २, ६‡[c]; २४, १६; १०, ७, २१; १८, १, ४४†; २०, ३४, ८†; १०७, ९‡[c]; पै १३, ७, ८†; -०रे तै ३, ४, ५, १; शौ १, १७, २; -†रेण ऋ १, १६४, १७; १८; ४३; ६, ९, २; शौ ९, १४, १७; १८; १५, २५; १३, १, ४१$; पै ७, ३, ७$; ८, १, ५$; १६, ६७, ७; ८; -रेभ्यः मा ५, ४२; २३, ४४; का ५, १०, २; २५, ८, ६; तै ५, २, १२, २; मै १, २, १४; ३, ९, २¶; काठ ३, २; २६, ३[2]; ३९, ७; ५०, ६; क २, ९; -¶रेषाम् तै २, २, २, ४; -रेषु ऋ १०, ५६, ६; ७; -रैः मा ७, ५; का ७, २, २; तै १, ३, ५, १; ४, ३, १; ६, ३, ३, १[2]; ४, ६, २; ३; मै १, ३, ५; काठ ४, १; क ३, १.

*अवरतस्पर्- एउ. टि. द्र.

अवर-पर्[d]– -रम् शौ ११, ३, २०; पै १६, ५४, १३.

अवर-स्-पर्[e]– -रम् मै ४, ४, ६[3]¶; -राय मा ३०, ११; का ३४, ४, १.

अव√र(<>ल)म्ब्

अव-रम्बमाण– -णः ऋ ८, १, ३४.

अव√राध्, अव…अरात्सीः शौ ५, ६, ६; पै ६, ११, ८.

>*अवारिभ->यनि. इति कृत्वा स्वरितविपरिणामः द्र. [पा ८, २,४ (तु. टि. पार्यं-)]। २यं सरूपं यद्र.।

[a]) अव+*अर्- (=√*अर्+भावे क्विप्) इति कृत्वा गस. शकन्ध्वादित्वम् उपप्रस्व. च (पा६,२,१३९)। वा.क्रिवि. इति न.द्वि१ एवोपलभ्यते [तु. टि. अभस्-*, अवस्-*, WW १, १३; वैतु. पा. (८, २, १७) अवस्-* इत्यतोऽभेदे सति सांहितिकनिपातनमात्रं रेफान्तत्वमिति(तु.परि. टि.अभस्-)]।

[b]) व्यु.? क संदेह इति। स. सति तदवयवयोरिति। न स. इति। कुत इति। पपा. अनवग्रहादिति। नेति। कुत इति। अवयवयोः स्पष्टेतरत्वेऽप्यन्याभ्यसंहितत्वेऽपि तथोपलम्भात् तथात्वस्याऽनैकान्तिकत्वादिति। तर्हि स. असत्येव √अव् इत्येतञः कृत् स्यादिति। नेति। कुत इति। संबन्धाऽभावादिति। तर्हि संबन्धात् क उपगम इति। 'अव' इत्येतदर्थक इति। तर्ह्यवयवयोः संदेह इति न वक्तव्यमिति। कथं वक्तव्यमिति। उत्तराऽवयव इति। आमिति (तु.WW १,१३)। कः संदेहप्रकार इति। उप. √तॄ>भावे *तर- इति वा √ऋ>भावे *अर- इति वेति। कः स. इति। बस. इति। प्रथमे कल्पे नैप्र. तकारलोपे सति शकन्ध्वादित्वम्, उत्तरे कल्पे च मूलत एव तदिति विवेकः। उभयथाऽपि पूपप्रस्व. समानः। अथवाऽवयवयोरेव संदेह इति। कथमिति। ६अ+√वृ>वर- [=आच्छादितत्वे सति विप्रकृष्टपर्यायः (तु. अभा.)] इति वा √पॄ>पर- (व्याप्तत्वे सति विप्रकृष्टपर्यायः सन् नैप्र. वकारितपकारः) इति वा कृत्वा तस. नञ्-स्वर इति। अथापि वा(√*अर्>भावे)*अर्-(तु.√*अर्भ्,√*अल्प् इत्यत्राऽऽद्यावयवः)+(√*भृ>भावे) भर- इति कृत्वा *अर्भर- इति बस. पूपप्रस्व. नैप्र.यनि. वर्णविपरिणामश्च द्र. (अपि च तु. टि. १अ-पर-, अवार्-)।

[c]) 'अवरम्' इति ऋ. (१०, १२०, ७) पाभे.।

[d]) द्वस. एकवत्त्वम् उसं. सासस्व. च (पा २, ४,१२; ६, १, २२३)। वा. क्रिवि. द्र.।

[e]) सुट् उसं. [पा ६, १, १४४ (तु. पपा., PW. प्रभृ. च)]। मौस्थि. तु. *अवरतस्पर्- इत्यस्य सतः नैप्र. त-लोपः द्र.। एस्थि. *अवर-तस्+पर्- (=भावे.)

¶**अव√रिफ्**

अव-रिफत्– -फन्ती काठ २७, ८.

अव√रुच्, **अवरोचते** शौ ३, ७,३; पै ३, २, ३.

अव-रोकिन्[a]– -किणः मा २४,६; का २६, २,१; मै ३, १३, ५.

¶**अ-वरुण**[b]– -णम् मै २, १, २; ५, ६; काठ १०, ३; १३, १.

¶**अ-वरुणगृहीत**[c]– -तः मै २, ५, ६; काठ १३, २; २२, ११; –तौ मै १, १०, १२; काठ ३६, ६.

¶**अ-वरुणग्राह**[c]– -हाय तै ६, ६, ५, ४.

¶**अ-वरुण्य**[d]– -ण्यम् मै ४, १, ५; काठ ३१, ३; क ४७, ३.

¶**अव√रुध्>रुरुत्स**, **अवरुन्धे** तै १, ५,२, १;५; ४,४; ७,२[२]; ५;८, १; ४[२]; ६, ७, ३; ७, ४,२; २, १, १, ५[२]; २, ६; ४, २; ५,२; ५; ६; ७, ३; ४; ५[२]; ६; ७; ८, २; ४; ५; २, ४, ५; ८; ५, ७[२]; ९, ४; १०, २; ११, १; ५[२]; ३, २, ३; ७[२]; ८[२]; ९; ७, २[२];३[५]; ९,३; ४,९,३; ११,१; ६[४]; ५, ३, २; ४, ४; ५, ३; ७, ३; ४; १०, ३[२]; ४[२]; ११, २[३]; ६, १, १[७]; २[४]; २, ६; ९, १; ३, १, ५, १; २; ३, ४, १; २; ५, २; ३[४]; ४[२]; ४, १, ४; ३, ३; ८, १[३]; २[२]; ९, ३; ५; ५, २, ३; ४, ४; ७, २; ९, ३; १०, २; ५, १, १, १; २, २[२]; ८, २–५; ९, २; ५[२]; ६; १०, २; २, १, २; ६; ३, २; ४; ६; ५,५; ६[२]; ६, १[२]; ३;५; ८, ७; ९, १[२]; ३; ५; ६; १०, ७; ३, १, ३; २, ४; ४, ७; ७, २; ८, १[३]; २; ३; १०, १[२];११, २; ३; ४, १, २[२]; ३; ४,१; ५; ६, ३[२]; ५; ६; ७, ४; ६; ७[३]; ८, १[२]; २; ३[२]; ४[३]; ५[२]; ६[३]; ९, २; ३; ४[२]; ११, २; ४[३]; ५, १, ५; ७; ६, ३[२]; ६, २, ३[२]; ६[२]; ६, ४; १०, २; ७, २, २; ३, ३; ४, १; ८, ३; १०, ३; ६, १, १, २; ६; २, १; ४; ७; ३, १; २; ४; ४, १[२]; ४; ८;५, २; ७,३; ८, १[२]; २; ४; ९,२[२]; ३; ५; ६[२]; १०, २; २, १, ३; २, २; ४, १; ५; ६, ४; ७, २; ३[२]; ८, ३; ९, ४; ३, ३, ६;६, २; ७, ३; १०, ३; ११, ३; ५; ४, १, ३; २, ५; ३, २[२]; ४, २[२]; ३; ५, ४, १; ६, ५; ६,४, ५; ५, २; १०, १; ११, ३;६[२]; ७, १, २, १; ४, २; ८, २; ९, १[२]; १०, ४[३]; २, २, १; २[२]; ३, १[२]; २[२]; ५, ५[३]; मै १, ४, ७; ४, ९; १०[२]; १४[२]; १५; ५, ६[३]; ७[२]; ११; ६, ३; ४[५]; ५[५]; ७; ८[६]; ९[२]; १०; ११[३]; ७, २[२]; ३[२]; ४[२]; ५; ८, १; ४; ५; ६[२]; ८; ९[२]; ९, ७[२]; १०, ६; ११, ६[२]; ८; ९[२]; २, १, ८; २, १; ८[२]; ३, १[२]; ४, ४; ८; ५, १[६]; २; ५[२]; ७; १०; ११; ३, १, ५; ९[३]; २, १[२]; २[२]; ३; ५[५]; ६[४]; ७; ८; ३, २[३]; ३[३]; ४; ८; ९; ४, १[६]; २[५]; ३[५]; ४; ६[३]; ७; ८; १०; ६, ३[२];५[२]; १०; ७, १;२[२]; ४[५]; ५;६[२];१०[२]; ८, ५[३]; ६[२]; ७; १०, ४; ४, १, १; ९; १३[२]; १४; २, ४; ७; ८; १०; ११[२]; ३, ३[२]; ६; ४, १[३]; २;४; ७[२]; ९; ५, १; ३; ५; ७; ६, ७; ९[२]; ७, ३–५; ८, ८; काठ ६, ८[३]; ७, ८[२]; ९; १४[३]; ८, २[३]; ५; ८; १०; ११; १२[४]; १३; १५; ९, १[३]; ३; १५[२]; १६; १०,२; ८; १०; ११;११, १; २[६]; ४; १२, १[३]; ४[५]; ५; ७; ११; १२; १३[२]; १३, १[४]; ४; १२[३]; १४, ६[२]; ८[३]; १९, ६[२]; ८; १०[५]; ११[२]; १२[३];२०, १[४]; ३[४]; ४[३]; ५[३]; ७[४]; १०;१२; १३[४]; २१, १[२]; २[२]; ३; ४;७[२]; ८[४]; ९[२]; ११[११]; १२[७]; २२,६[३]; ७; ८; २३, १; २[४]; ३; ४; ८; २४, २[२]; ४[३]; ५; ८; २५, २; ४; ५; ६; ७[३]; ८; २८, ४; ६; ९; २९, २; ३०, १०; ३१,७; १०; ११[३]; १५[२]; ३२, १[५]; ६; ७[३]; ३४, ३; ५; ६; १०[२]; १२[२]; ३५, १६; ३६, १; ७; ३७, १; ७[२]; १७[५]; क ४, ७[३]; ६, ३$; ७[३]; ७, १; २; ६; ७[४]; ८; ८, १; ३; ४[२]; ३०, ४; ६; ८[३]; ३१, १[२]–३[२]; ५[३]–७[३]; ९[२]; १२; १४–१६; १७[२]; १८; १९; ३४, १[५]; ३५,१; ७; ८[३]; ३६, १; ३७, ३[३]; ५[२०]; ६; ३८, १; ५; ३९, १–३; ५[३]; ४०, १; ४४, ४; ६; ९; ४५, ३; ४६, ८; ४७, ७; १०; ११[४];४८,१४; $शौ ९,५,२२;

इति कृत्वा तस. सासस्व. चेति दिक् (वैतु. PW. प्रभृ. बस. इव परयन्तः स्वरतश्चोद्याः)।

[a]) गस. उप. कर्तरि घिनुण् प्र. उसं. कुत्वं च (पा ३, २, १४२; ७, ३, ५२)। तत्स्वरः। उ. म. च अव√लोक् इत्यस्य वृत्तविकल्पमपि ब्रूतः।

[b]) बस. अन्तोदात्तः (पा ६, २, १७२)। उप. यद्र.। वा. किवि. द्र।

[c]) तस. नञ्-स्वरः (पा ६, २, २)। उप. यद्र.।

[d]) तस. अन्तोदात्तः (पा ६, २, १५६)। उप. यद्र.।

[e]) एकतरत्र 'अवरुन्ध' इति मुपा. यनि. शोध-सापेक्षः।

६, ९; ९, २; ४; ६; ८; १२, ३, ४१; १५, ११, ३; ४; ६; ८; १०; १३, २; ४; ६;८;१०; $पै ९, २१, १–७; ९–१२; १६, १११, ११; ११२, ७; ८; ११४, १[२]–४[२]; अवरुन्धे तै ३, ३, ६, १; $शौ ९, ९, २; ४; ६; ८; अव···रुन्धे तै १, ७, ६, ७; ५, २, ९, ६; ४, ४, ५; ७, २; ३; ५. ६, २; काठ २१, ७; $पै ९, २०, १–१२; अवरुन्धाते मै १, ८, ९; अवरुन्धते तै ६, ५, ९, ४; ७, २,१, २[२]; ६, २; ३; ३, ३, २; ५, ३; ६, २; ७, ४; ८, १; २; ४, १, २; ३; २, ३; ५; ३, २; ४; ६; ४, ३; ५, २; ३; ६, २; ३; ११, २; ५, ३, १; २; ४, १; ५, २; ६, ४[२]; ८, १; २; ४; ९, १; ३[२]; ४; १०, १; मै ४, ३, ८; काठ ३३, २; ४; ८[४]; ३४, ५[५]; ७; ९[३]; $शौ १३, २, १५; अवरुणधै काठ ८, ३; क ६, ८; अवारुन्ध तै २, ५, ३, २; ५, २, १, २; ६; ३, ४; ३, ८, १; ६, ६, ४, ५; ७, १, ८, २; २, २, १; ४, ३, १; ५, ९, १; मै १, १०, १२; २, २, ८; ३, २; ३,३,१; काठ १०, १०; १२, ५; १९, ११; १२; २०, १; ३६, ६[२]; क ३१, १–३; अवारुन्धत तै ३, ३, ६, १; ५, ४, १,२; ७, २, ६, १; ५, २, २; ८, १; काठ ३३, १; $अव···अरुन्धत खि १, ११, ४; अवरुन्धीत तै ५, १, ९, २; अवरुन्धीमहि तै ७, २, ६, १.

$अव···रुधत् ऋ १०, १०५, १[a]; कौ १, २२८[a]; जै १, २४,८[a]; अवारुद्ध मै १,५,१०; ११[२]; ३,७,१; काठ २०, ५; क ३१, ७; अव···अरुत्सत काठ ३३, २; अव···अरुत्स्महि तै ७, ५, २, १; काठ ३३,१; $पै १६, १४९, १२?[b]; अवारुध्म मै १, ६, ५.

अवरुध्यते मै १,११,६;४,३,३; ४,७; अवरुध्यन्ते मै ३, १०,१.

अव-रुद्ध, द्धा°– -द्धः $ऋ १०, २८, १०; मै ३, ९, ४; काठ २४, ८[२]; क ३८, १[२]; -द्धम् तै ५, ४, ९, २; ७, ५, १, २; मै १, ११, ९; क ३७, ३[d]; -द्धा तै ३, ४, ३, ८; काठ ६, ८; १३, १२; क ४, ७; -द्धाः तै २, ३, ९, ३; ५, ७, ५; ३, ४, ८, २; मै ३, १०, १; काठ ३४, १७; -द्धानि तै २, ५, १०, ४; मै ३, २, ५; -द्धेन तै ५,२,५,६. [°द्ध-अन्°]

अव-रुद्धि°– -द्धयै तै १, ५, ४, २; २, १, ९,३; ४,६,२; ९,१; २; ४; ५, १०, ४; ३, ३, ६, १; ५, १,१, ४[३]; २,५,५[२]; ६; ६, ३; ८, ६; ९, ३; ४, ५, २; ९, २[२]; ६, ३, २; ६, १,८, १; १०, २; २, ९,४; ३, ७, ५; ७, १, ४, २; १०, ४[२]; २, १, ३; २, १; २[२]; ३, २[२]; ५,५; ३, ४, १; ४, ३, ४; ५, ३; ७, २; ५, ८, ३; ९, ३[२]; ४; मै १, १०, १२[२]; ११, ८[३]; ९[३]; २, ४, ८[२]; ३, १, १[२]; २[६]; ४[३]; ७; १०; २, २; ५; ३, १; ६[२]; ४, १; ३[३]; ६, ९[२]; ७, ४; ८, ५; ८; ९, ६; १०, २; ४, २, ४[४]$; ३, २; ४, ९; ५, ३; ६, ५; ७, ३; ९; काठ ८, ३; ८[२]; १२,१३; १३, ७; १४,८; ९[३]; १०; १९, १[३]; २[३]; ६; २१, ११[२]; २३,१;५[२]; २६,६; २८, ९[२]; २९, ३; ७; ३२,१[२];३३, ४; ३४, ५; ९; ३६, ६; क ६, ८; ७,२[२]; २९८[२];३०,४;३५, ७; ४१, ४; ४४, ९[३]; ४५, ८.

अव-रुधम्[f] तै २,३,७,१;५,४,१,२.

अव-रुध्य[g] तै १, ५, १, ४[२]; ३, ४, ३, ४; ५, २, ५, ६; ७, ८, ३; १०,२; ६,६,११,४; ७, ३,१, ४; काठ ७,९[२]; १०,१;११,२; २१,११; ३७, १. [°ध्य अन्°]

अव-रुध्य[h]– -ध्यम् काठ २४, २; -ध्याः तै १, ६, ७, ३.

अव-रुन्धम्[i] मै १,१०,१२;३,८,६.

अव-रुन्धानु[j]– -नाः काठ ३३, ३.

---

[a]) तु. AVM. (९८) यदनु 'आ' इति वैराजस्य सतः १मस्य पादस्याऽन्ते द्र. ।

[b]) '१अनुत्स्माहि' इत्यत्र टि. द्र. ।

[c]) गस. कर्मणि क्तेऽनन्तरगति-स्वरः (पा ६, २,४९) ।

[d]) सश्रु. काठ. (२४,२) '-ध्यम्' इति पाभे. (यद्र.) ।

[e]) गस.उप. क्तिन्नन्तेऽनन्तरगति-स्वरः (पा ६,२,५०)।

[f]) गस.कमुलन्त-कृत्-प्रस्व.(पा ६,१,१९३;२,१३९)।

[g]) सस्व. नापू. टि. द्र. । उप. ल्यबन्तम् ।

[h]) गस. उप. क्यप् प्र. उसं. कृत्-प्रस्व. च (पा ३, १, १०९; ६, २, १३९) । सश्रु. क. (३७, २) '-द्धम्' इति पाभे. [तु. यस्था. संटि. (विधिवाक्यत्वात् क्यबन्तत्वं तु मौलिकतरं स्यादिति मतम्)] ।

[i]) गस. उप. शमुल् प्र. उसं. कृत्-प्रस्व. च (पा ३, ४, १२; ६, १, १९३; २, १३९)। शित्वेन सार्वधातुकत्वात् श्नम् विकरणः द्र. ।

[j]) गस. शानजन्त-कृत्-प्रस्व. (पा ६,१,१६३;२,१३९)।

अव-रुरुत्समान[a]- -नः काठ १२, ५; -नाः तै १, ५, १, १.

अव-रोध[b]- -धैः मै ४, ४, २.

$अव-रोधन[c]- -नम् ऋ ९, ११३, ८.

अव √रुह्, ¶अवरोहति मै ३, ३, ६; काठ २१,७; अवरोह तै १, ३, १३, १; अव···रोह कौ १, ५३२‡[d]; जै १, ५४, ८‡[d].

अवारुक्षत् पै १४, २, २.

अव-रूढ[e]- -ढौ शौ ६, १४०,१.

अव-रूढि[f]- प्रति>त्यु°

अव-रोह- -हस्य पै १३, ३, ३. [°ह- प्रति>त्यु°]

अव-रोहत्[g]- -हन् ऋ ५, ७८, ४; -हन्तम् पै१४,२,१;१०.[°हत्- अभि>भ्यु°, प्रति>त्यु°]

अव-रोहिन्- प्रति>त्यु°

?अव-रोह्य[h]- -ह्या काठ २६, ११; पै ३, २१, २.

अव-रोकिन्- अव √रुच् द्र.

¶अ-वर्चस्[i]- -र्चसम् शौ ४, २२, ३; पै ३, २१, २.

?अ-वर्जिवस्[j]-

अवर्जुषी- -षीणाम् शौ७ ५२,२

?अवर्ति- अवर् द्र.

†अ-वर्त्र[i]- -त्रैः ऋ ६, १२, ३; मै ४, १४, १५.

अ-वर्मन्[i]- -र्मणः शौ ११,१२,२३.

*अ-वर्ष[k]-

१अवर्ष्य[l]- -र्ष्याय मा १६, ३८; का १७, ६, २; तै ४, ५, ७, २; मै २, ९, ७; काठ १७,१५; क २७, ५.

¶अ-वर्षिष्यत्[m]- -ष्यन् तै २,४,१०, ३; काठ ११, १०.

¶अवर्षिष्यन्ती- -न्ती काठ २५, १०; क ४०, ३.

¶अ-वर्षुक[n]- -कः तै ५, ४, १, ४; ६, ३, ४, ६; ४, ५, ६; ५, ६, ५; मै १, १०, ७.

२अ-व(र्ष्ये>)र्ष्या[o]- -र्ष्याभ्यः तै ७, ४, १३, १; काठ ४४, २.

¶अव √लिप् >म्प्, अवालिम्पत् क ३९, १[p].

अव-लिप्त[q]- -सम् मै २, ५, ५¶; -प्ताः मा २४, ३; का २६, १, ६; तै ५, ६, २३, १; मै ३, १३, ४; काठ ५०, ३.

¶अव √लिह्, अवालेट् मै ३,१०,६; काठ २९, १; क ४५, २.

¶अव √लुप् >म्प्, अवलुम्पन्ति तै ३, २, २, १.

¶अव √वद्, अववदेत् काठ २५, ८; क ४०, १.

अव √वा, अववाति ऋ १, ५८, ५; १०, ६०, ११.

---

[a]) गस. शानजन्त-कृत्-प्रस्व. (पा ६,१,१९७;२,१३९)।

[b]) गस. उप. घञन्ते थाथादि-स्वरः (पा ६,२,१४४)।

[c]) गस. ल्युडन्त-कृत्-प्रस्व. (पा ६,१,१९३;२,१३९)।

[d]) 'अव···सीद' इति बाह्वृचः (९, ९६,१३) पाभे.।

[e]) तु. टि. १अव-गत-।

[f]) गस. उप. क्तिन्नन्तेऽनन्तरगति-स्वरः (पा ६,२,५०)।

[g]) गस. शत्रन्त-कृत्-प्रस्व. (पा ६, १,१८६;२,१३९)।

[h]) विकृतः पा. इति कृत्वेह 'इव रुंह्या' इति द्विपदः शोधः सुवचः (तु. ऋ ४, १, ३)। स्वतन्त्रा सतीयं श्रु. शोधयितुमनर्हेति मा शङ्कि। तथा सति सार्थकस्य वा. दुर्लभत्वात्।

[i]) बस. अन्तोदात्तः (पा ६, २, १७२)। उप. यद्र.।

[j]) तस. नञ्-स्वरः (पा ६,२,२)। कुतः संदेह इति। उप. स्वरूपत इति। कथमिति। √वृज् इत्यतः क्वसौ प्र. ववर्जिवस्- इत्यस्य न्याय्यत्वादिति (तु. ऋ १,१३४,६)। ननु नेह √वृज् इत्यस्य वृत्तम्, किन्तु समस्तं सद् २अवस्- + √जुष् इत्यस्येति। कुत इति। 'देवयतीनाम्' इति पै.सश्रु. पाभे. इति कृत्वाऽभ्यर्चनपरत्वेनाऽर्थसंगतेरिति (तु.ता ११)। नेति। गपू. पै. अपि नाऽभ्यर्चनपरत्वेन वा.निर्वाहः, किं तर्हि देवनपरत्वेनेति। कुत इति। अन्तर्हस्तकृतवतो देवनपराणामेव भवे सस्पृहत्वस्यौचित्याच्च देवार्चनस्याऽप्रसङ्गाच्चेति। एस्थि. प्रकृतेऽभ्यासवकारस्य नैप्र. च्युतिः संभाव्येत (तु.VV १,१८३)। ततः पादं गताऽऽनुष्टुभमानपूर्तिश्चेह संभवन्ती संभावनाया अस्याः प्रोद्बलनाय कल्पताम्। अथ श्रूयमाणस्य वर्जनाभावस्य द्यूतविषयत्वं प्रसङ्गाऽऽक्षिप्तमित्यपरोक्तम् (तु. टि. √वृज्>ववाजवस्->-जुषी-)।

[k]) नाउ. व्युत्पत्त्यौपयिकं प्राति. द्र.।

[l]) तद्धिते यति तित-स्वरः (पा ६, १, १८५)। '२अ-वर्ष्य-' इत्यतः स्वरतो विवेकमकुर्वाणौ PW. MW. च चिन्त्यौ।

[m]) तस. नञ्-स्वरः (पा ६, २, २)। उप. यद्र.।

[n]) सस्व. 'अ-क्षोधुक-' इत्यत्र टि. द्र.।

[o]) तस. 'ययतोः' (पा ६, २, १५६) इत्युत्तरपदान्तोदात्तः।

[p]) 'आलिम्पत्' इति काठ. (२५, १) पाभे.।

[q]) गस.उप.बधा.सतः कौटिल्यवृत्तेः √लिप् (तु.पंजा. √लिफ्) इत्यतः कर्तरि क्ते प्रवृद्धादित्वाद् अन्तोदात्तः [पा ६, २, १४७ (धा. अकर्मकत्वमात्रे तु. म.[मा.] सगर्वत्वे वृत्तिं पश्यन्, भा.च [तै.] अन्यदीयत्वेन स्तब्धत्वे वृत्तिमुदाहरन्; वैतु.मा., सा., MW., K. उपदेहने वृत्तिमतः सकर्मकात् सतः मपू. धा. कर्मणि क्तं प्र. वदन्तः स्वरतश्चिन्त्याः)]।

अव-वि √मुच् > मुच्, अव ··· विमुञ्चामि शौ ५, ११, ६.
†अव √वी, अववेति ऋ १०, २३, ४; शौ २०, ७३, ५.
¶अव √वृज्, अववृञ्जेयुः काठ ३४, २.
अव-वृक्त- -क्तम् काठ १३, ३.
अव-वृज्य काठ १३, ३; क ३६, १.
अव √वृष्
अव-वर्षत्[a]- -र्षते मा २२, २६; का २४, १२, १.
¶अव-वृष्ट[b]- -ष्टेन काठ ३५, १९; क ४८, १७.
अव √व्यध् > विध्, ¶अवविध्यति तै २, ५, ५, ६[2]; ७, ४, ५, १[2]; अव ··· विध्यति ऋ ९, ७३, ८.
†अव-विद्ध[b]- -द्धम् ऋ १, १८२, ६; ७, ६९, ७; मै ४, १४, १०.
†अव √व्ये
अव-व्ययत्[a]- -यन् ऋ ४, १३, ४; मै ४, १२, ५[c]; काठ ११, १३.
अव √व्रश्च् > वृश्च्, अव ··· वृश्च ऋ १, ५१, ७; अव ··· अवृश्चत ऋ ७, १८, १७.
अ-वश[d]- -शः शौ ६, ४२, ३; ४३, ३.
अव √शंस्
अव-शस्[e]- -†शसा शौ ६, ४५, २.
अ-वशा[f]- -शा शौ १२, ४, ४२; -शाम् शौ १२, ४, १७.
अव √*शीय्[g], ¶अवशीयन्ते तै १, ८, १, १; मै ४, ३, ७; काठ १५, १; अवशीयताम् शौ १८, ३, ६०.
¶अव √शॄ > शिर्, अवशीर्यते[h] क ४८, १४; अवशीर्येत मै ४, ८, १०; काठ ३०, ५.
अव √शो > शिशी, अव ··· शिशीहि ऋ १०, १०५, ८.
†अव √श्रथ्, अव (श्रथाय) ऋ १, २४, १५; मा १२, १२; का १३, १, ११; तै १, ५, ११, ३; ४, २, १, ३; मै १, २, १८; ४, १४, १७; काठ ३, ८; १६, ८; ४०, ११; क २, १५; कौ ३, १, ४; जै २, ५, १; शौ ७, ८८, ३; १८, ४, ६९.
अव √श्वस्
अव-श्वसम्[i] शौ ४, ३७, ३; पै १३, ४, ३.
?अव √श्वि[j] अव ··· अश्वैत् ऋ १, १२४, ११.
१अवस्- √अव् द्र.
२†अवस्[k]*- -वः ऋ १, ८३, २; १६३, ६; १६४, १७; १८; ५, ४०, ६; ६, ९, ३; ८, ४०, ८; ९, ७४, ६; १०, १७, १३; २७, २१; ६७, ४; मा २९, १७; का ३१, ३, ६; तै ४, ६, ७, २; काठ ३५, ८; ४६, ३; शौ ९, १४, १७; १८[2]; १३, १, ४१; २०, २५, २; ९१, ४; पै १६, ६७, ७; ८.
अवस्-तात्[l] ऋ ३, २२, ३; १०, ८८, १४; १२९, ५; मा ८, ९; १२, ४९†; ३३, ७४†; का ८, ६, २; १३, ४, ५†; ३२, ६, ५†; तै ३, ५, ५, १; ४, २, ४, २†; ¶७, २, ५, ५; ३, १०, १[2]; २; ४, २, २; ४; ¶मै १, ३, २६; ८, ५[2]; २, ७, ११†; ३, ६, १; ८, ८[2]; ९, ४; ४, ३, १; ¶काठ १३, ५[2]; १६, ११†; २०, ३; ३३, ६[4]; क २५, २†; पै ११, ५, ७.

---

[a]) गस. शत्रन्त-कृत्-प्रस्व. (पा ६, १, १८६; २, १३९)।
[b]) कर्मणि क्तेऽनन्तरगति-स्वरः (पा ६, २, ४९)।
[c]) 'अवव्ययन्' इति मुपा. स्वरो भ्रष्टः।
[d]) बस. अन्तोदात्तः (पा ६, २, १७२)। उप. यद्र.।
[e]) गस. क्विबन्त-कृत्-प्रस्व. (पा ६, १, १६२; २, १३९)। 'युद्, आशुसा' इति ऋ. (१०, १६४, ३) विशिष्टः पाभे.। यत्तु सा. √शस् इत्यस्य रू. आह, तद्विमृश्यम्।
[f]) तस. नञ्-स्वरः (पा ६, २, २)। उप. यद्र.।
[g]) मौस्थि. √शॄ > √*शीर्य् > यनि. इति नैप्र. क्रमः द्र. [वैतु. पा. (७, ३, ७८) √शद् इत्यस्य साधा. आदेशमात्रमिति प्रतिपादुकः; PW. प्रभृ. च √शी इत्येतस्य यगन्त-वृत्तेन संभेदुकाः (तु. W. [शौ १८, ३, ६०])]।
[h]) 'अपिशीर्यते' इति काठ. (३५, १६) पाभे.।
[i]) णमुल्-कमुल्-सकर्मोऽलिद् अमुः प्र. उसं. (पा ३, ४, १२)। यद्वा, उप. भावे अप् प्र. थाथादि-स्वरश्च (पा ६, २, १४४)। वा. क्रिवि. द्र.।
[j]) प्रागिदगवाऽऽप्तेस्तदुपलक्षणभूतगोयोगश्रुतिसंकेतितायाः प्राकरणिकत्वाद् गत्यर्थः √श्वि सा. अनु निरदेशि, PW.प्रभृ. अभियुक्तैः समाहृतो वर्णार्थः √श्वित् च नाऽऽदृत इति विविचो विमृशन्तु।
[k]) व्यु. ? मौस्थि. अव+*अस्- (=√१अस्+भावे क्विप्) इति कृत्वा गस. शकन्ध्वादित्वम् उपप्रस्व. च द्र. (पा ६, २, १३९)। वा. क्रिवि. इति कृत्वोपलब्धेश्च अव्य. इति प्राक्तनो व्यवहारो भवति। वस्तुतस्तु न. द्वि१ द्र. [वैतु. पा. (५, ३, ३९) अवर- > *अव्+असिः प्र. इति (वैतु. टि. अधस्*-; WW १, १३)]।
[l]) 'अधस्तात्' इत्यत्रत्यं न्यायमनु (तु. यस्था. टि.) तातिल् प्र. उसं. [तु. WW १, १३; १५; ६०४; वैतु. पा. (५, ३, ४१) अवर- > अव्*+अस्तातिः प्र. इति]।

अ(व्स्>)वो-देव[a]- -वम् ऋ ८, १९, १२.

अवस- √अव् द्र.

†अव-सं√स्वृ, अव...समस्वरन् ऋ ९, ७३, ४?[b]; काठ ३८, १४.

अव√सद्>सीद, ¶अवसीदति काठ २३, ६; ¶अवसीदन्ति तै २, ६, १, १; अव...सीद ऋ ९, ९६, १३.

¶अव-स(न्>)ना[c]- -नाम् मै ३, ६, १०.

अव-सर्जन- अव√सृज् द्र.

अव-सातृ- अव√सो द्र.

१अव-सान-, अवसानीय-, अवसान्य-, अव-साय, अव-सायिनी-, अव-साय्य अव√सो द्र.

२अ-वसा(न>)ना[d]- -नाः ऋ ३, १, ६.

अव√सिच्>ञ्च्, ¶अवसिञ्चति मै ३, ८, ८[2]; ९; ९, ३; काठ २५, ९; १०; २६, ५; क ४०, २; ३; ४१, ३; अवसिञ्चामि मै १, २, ११; काठ २, ११; २५, ९; क २, ५; ४०, २.

अव-सित- अव√सो द्र.

अव√सृज्, अव...ससृज्यात् ऋ १, २४, १३.

अवसृजन्ति ऋ ५, ३०, १३; अवसृजथः ऋ १०, ६५, १२; अव...सृजत् ऋ १, ५५, ६; १०, ११३, ४; अव...सृजत् ऋ १, १७४, ४; अवसृजात् ऋ १०, १०८, ५; अवसृजः ऋ १, १८९, ५; अव...सृजन्तु ऋ ५, २, ५; ६; अवसृज>जा ऋ १, १३, ११; मा २७, २१‡[e]; का २९, २, ११‡[e]; तै ४, १, ८, ३‡[e]; मै २, १२, ६‡[e]; काठ १८, १७‡[e]; क २९, ५‡[e]; शौ ५, २७, ११‡[e]; १८, २, १०†; पै ९, १, ११‡[e]; अव...सृज>जा ऋ ७, ८६, ५[2]; शौ १, ११, ३; ४, १५, १२[f]; ६, २६, १; पै १, ५, ३; १५, १?[g]; ५, ७, ११; अव...सृज>जा ऋ १, ८०, ४; ७, ८६, ५; अव...सृजतम् ऋ १, १५१, ६[h]; ५, ६२, ३; अवसृजतात् मै ४, १३, ४; †अवासृजत् ऋ २, १२, १२; ८, ३२, २५; १०, ८५, १३; शौ १४, १, १३$; २०, ३४, १३; पै ६, ३, १; १३, ७, १३; अवासृजत तै ६, २, ३, २; अवासृजन्त ऋ [(३, ३२, ११) ४, १९, २; (६, ३०, ४)]; अवासृजन् शौ ४, ६, ७; पै १, १०७, ६; ५, ८, ६; †अवासृजः ऋ १, [३२, १२; (२, १२, १२)]; ५७, ६; [(३, ३२, ११; ४, १९, २) ६, ३०, ४]; १०, १३३, २; १३८, २; मै ४, १४, १८; काठ ३८, ७; कौ २, ११५२; जै ४, १, ५; शौ २०, १५, ६; ९५, ३; पै १३, ६, १२; अवासृजः ऋ ६, ४३, ३; ¶अवसृजेत् मै १, ६, ४; काठ २६, ६[2]; क ४१, ४[2].

¶अवस्रक्ष्यति मै ३, ८, १; अव...असृक्षत शौ १४, २, ५२; ?अवास्राक्[i] पै २, ५२, ५.

अव-सर्जन[j]- -नाय मा १२, ६४;

---

[a]) बस. पूपप्रस्व. (पावा २,२, २४; पा ६, २,१)। 'वचस्-' इत्यस्य वि. 'उपरि-मर्त्य-' (यद्र.) इत्यस्य प्रतियोगि च [=अवोगताः (स्वस्य च यजमानस्य चाऽभीष्टफलस्य प्रदायुकतया) सामीप्यं गताः(नीताः) देवा येन(स्तोतृयजमानयोरवस्थितेर्देवलोकाऽपेक्षयाऽवोवर्तित्वात्तत्सामीप्यपराणां देवानामवोगतिरित्यभिसंधिः [तु. ऋ १, १४२, ११; ३,४,१०; १०,११,१० यत्र वनस्पतिकर्तृकं देवानामुपावसर्जनमाशास्यते]), तु. PW.GW. BW. प्रमृ.; वैतु. सा. LRV. GRV. NW. च 'अवस्ताद् देवानाम्' इतीव व्याचक्षाणा उसं. अस. अभिसंदधानाः स्वरतः (तु. टि. अव-ईष-) चोद्याः (भूयसेऽपि विमर्शाय तु. टि. उपरि-मर्त्य-)]।

[b]) मुपा. विमृश्यः। 'अव' इत्यस्य स्थाने शौ.(५,६,३) 'एव' इत्यस्य च, पै. (६, ११, ४) 'अभि' इत्यस्य च श्रूयमाणत्वात् तन्मूलस्वरूपतः संदेहादिति यावत्।

[c]) १अव-सान- टि. द्र.।

[d]) तस. नञ्-स्वरः (पा ६,२,२)। उप.<√२वस् द्र.।

[e]) 'उप...अवसृज' इति ऋ. (३, ४, १०) पाभे.।

[f]) इह सा. 'अवनीचीरपोऽपसृजे' इत्येवं शिश्रावयिषन् 'अवनीचीः' इत्येतद् एकं पदम् अव-न्यञ्च्- इत्यस्य शसि रूपमाह, अथ अप√सृज् इत्यस्य वृत्तमन्त्यं क्रियापदमिति च मेने। तद् विमृश्यम्। त्रैष्टुभपाद-पुपूर्षा हि सायणीयं पाठमाकाङ्क्षेततरामिति दिक्।

[g]) 'इव सृजम्' इति शौ. (१, १४, १) पाभे.। तत्र उपु. वा. प्रकृते च मपु. वा. इति भेदमुपेक्षमाणः मूको. विरुध्यमानश्च 'अव सृजम्' इति मुपा. सु-शोधः द्र.।

[h]) 'अव...सृजतम्' इत्येवं पठन् GW. चिन्त्यः।

[i]) 'आजसा' इति मूको.। ततः अ-अज- इति श्रुत्यभिप्रायः संभाव्येत। दीक्षायाः वि. चापरमुपलभ्येतेति चिन्त्यो भवति मुपा.।

[j]) गस. ल्युडन्त-कृत्-प्रस्व.(पा ६,१,१९३;२,१३९)।

का १३, ५, ३; तै ४, २, ५, ३; काठ १६, १२; क २५, ३; शौ ६, ८४, १.

¶अव-सृज्य[a]- -ज्यः मै १, ६, ४.

१अव-सृष्ट, ष्टा[b]- -ष्टः ऋ १०, ४, ३; मा २०, ४५; का २२, ४, १०; मै ३, ११, १; काठ ३८, ६; -ष्टम् तै २, ४, ७, १; काठ ११, १३; -†ष्टा ऋ ६, ७५, १६; ७, ४६, ३; मा १७, ४५; का १८, ४, १३; तै ४, ६, ४, ४; कौ २, १२१३; शौ १, ३, ९$; ३, १९, ८; $पै १, ५६, ४; ३, १०, ३; ४, १४, ५; -ष्टाः काठ ३८, ९; शौ १७, १, २८; -ष्टाम् शौ १४, २, ५३-५८. [°ष्ट- उप°, रुद्र°]

२†अव-सृष्टृ[c]- -ष्टान् ऋ १०, २८, ११; -ष्टासः ऋ १०, ९१, १४; मा २०, ७८; का २२, ७, १२; मै ३, ११, ४.

अव √सृप्, अवसर्पति मा १६, ७; का १७, १, ७; तै ४, ५, १, ३; मै २, ९, २; काठ १७, ११; क २७, १; अवसर्पतु तै ४, २, ७, १; अवसर्पन्तु शौ ११, १, १७; पै १६, ९०, ७.

अवसृपः शौ ८, ६, ३; पै १६, ७९, ३.

अव-सै नाउ. द्र.

अव √सो>सा, >सायि, >सि, >स्, अवस्यति ऋ १०, ६१, २०; ¶तै २, ५, ६, १; ६, २, ९, १; मै ४, ६, ५¶; ¶काठ ८, १; १३, १२; २९, ८[2]; क६, ६¶; अवस्यन्ति शौ ९, २, १४; पै १६, ७७, ४; अव···सात् ऋ ७, २८, ४; अवस्य ऋ ४, १६, २; ६, ४०, १; तै १, २, ३, ३; शौ २०, ७७, २†; †अवस्यतम् ऋ ६, ७४, ३; तै १, ८, २२, ५; मै ४, ११, २; काठ ११, १२; शौ ७, ४३, २; पै १, १०९, ४; ¶अवस्येत् तै २, ५, १, ३.

अवासुः[d] ऋ १, १७९, २. [निर्°]

अव-सातृ[e]- -तारम् ऋ १०, २७, ९.

१अव-सान[f]- -†नम् ऋ १०, १४, ९; मा १२, ४५; ३५, १; का १३, ४, १; ३५, ४, २; तै ४, २, ४, १; मै २, ७, ११; ३, २, ३; काठ १६, ११; ३४, ९¶; क २५, २; शौ १८, १, ५५; २, ३७$; $१९, १४, १; $पै २, २३, ३; १०, १, ११; -¶ने तै २, ५, ६, १. [°न- नव°]

अवसान-दर्श[g]- -र्शः शौ ७, ४२, १.

?अवसान-म(द्र>)द्रा- -द्रात्?[h] पै १४, ४, २.

अवसानीय- उद्°

अवसान्य[i]- -न्याय मा १६, ३३; का १७, ५, २; तै ४, ५, ६, १; मै २, ९, ६; काठ १७, १४; क २७, ४.

अव-साय[j] ऋ १, १०४, १; मै ४, १, ६¶; ¶काठ ६, ६; ३१, ४; ¶क ४, ५; ४७, ४. [°य अधि>ध्य्°, अनु>न्व्°]

अव-सायिनी- अनु>न्व्°

¶अव-साय्य[j] तै ३, ४, ८, ७.

अव-सित[b]- -†तस्य ऋ १, ३२, १५; मै ४, १४, १३; पै १३, ६, १५;

---

[a]) गस. क्यबन्त-कृत्-प्रस्व. (पा ३, १, ११०; ६, २, १३९)।

[b]) कर्मणि क्तेऽनन्तरगति-स्वरः (पा ६, २, ४९)।

[c]) गस. उप. अधिकरणे क्ते प्रवृद्धादित्वाद् अन्तोदात्तः (पा ६, २, १४७)।

[d]) 'अव । असुः ।' इति पपा. भवति। लुङि प्रपु३ द्र.।

[e]) गस. तृजन्त-कृत्-प्रस्व. (पा ६, १, १६३; २, १३९)।

[f]) गस. ल्युडन्त-कृत्-प्रस्व. (पा ६, १, १९३; २, १३९)।

[g]) उस. अजन्त-कृत्-प्रस्व. (पा ३, १, १३४; ६, २, १३९)।

[h]) 'रात्री' इत्येतेन प्र१ समानाधिकरणं '-द्रा' इत्याकाङ्क्ष्यते न तु '-द्रात्' (पुं. पं१) इति। तस् '-द्रा आत्' इति द्वे पदे स्यातामिति प्रथमः कल्पः। अर्थतः साकाङ्क्षयाऽभावाच्च सश्रु. शौ. (१९, ४९, २) मूको. भूयस्तरामिव विकृतस्य सतोऽपीह ज्ञापकत्वाभावाच्च न स्वयं साधुतामियात्। एस्थि. मूको. अस्मिन्नंशे विकृतः स्यादित्यपरः कल्प एव सुवचः [तु. गपू. सश्रु. शौ. यत्र यमु. (पाण्डु.) पा. छन्दस्तो विमाने सति च्युताक्षरपूर्तिकरः '*अनुसामम(द्र>)द्रा-> -द्रा(प्र१)' इति समस्तपदात्मकः शोधो भवति (अनुशब्दादुपरि साशब्दश्रुतौ साद्त्यसामस्त्यसुपुष्टत्वात् तत्स्थाने 'मा' इत्यस्य श्रावणस्याऽनौचित्याच्च [तु. WR.; वैप १, १९४ यत्र यनि. शोधः द्र.] समानेन हेतुना *मद्र- इत्यस्य साध्वर्थशक्तेः सतः स्थाने भद्र- इत्यस्य श्रावणस्याऽनौचित्याच्च [तु. WR. प्रभृ.] यनि. च्युतपूर्तौ संभवन्त्यां पादान्तेऽपुष्टस्य सतः 'आभिः' इति पदस्य श्रावणस्याऽनौचित्याच्च, पाण्डु. अनु निर्दिश्यमाने सति सा. पा. 'क्षणम्' इति पदस्य श्रावणस्याऽनौचित्याच्च [क्षणमित्यस्य अनु इत्यस्य च व्याख्यानतया भाष्यकृत्प्रयोगाऽभिसंधेश्च तदीयस्य पा. त्रुटितत्वाऽभिसंधेश्चेति दिक्])]।

[i]) तात्रभविके यति तित्-स्वरः (पा ६, १, १८५)।

[j]) गस. ल्यबन्त-कृत्-प्रस्व. (पा ६, १, १९३; २, १३९)।

-तासः ऋ ४, २५, ८; -¶ते तै ५, २, २४. [°त- प्रतिचीन°]
अव-सै[a] ऋ ३, ५३, २०.
२अव-स्यँत्[b]- -स्यन् काठ १३, १२.[°स्यत्- अधि>ध्य्°,अन्°]
अव√स्कु
अव-स्कव[c]- -वम् शौ २, ३१, ४; पै २, १५, ४.
अव√स्तम्भ्>भ्,अव···अस्तभ्नात् खि ५, ५, ११.
अवस्-तात् २अवस्-* द्र.
¶अव√स्तॄ>स्तृ,अवस्तृणाति तै ६, २, १०, ३; ११, ३; ३, ४, २; अवस्तृणाति मै ३, ८, ८; ९[२]; ९, ३; अव···स्तृणाति मै ३, ८, ८; काठ २५, ९; क ४०, २; $अवस्तृणामि मा ५, २५; का ५, ६, ४; तै १, ३, २, २; मै १, २, ११[२]; १४; काठ २, ११; २५, ९; क २, ५; ४०, २.
अव-स्तीर्य[d] तै ६, २, १०, ४. [°र्य अन्°]
अव√स्था>तिष्ठ, अवतिष्ठति ऋ ८, २४, ३०; अवतिष्ठति शौ ६, ४३, २; ७, ८०, ३; ¶अवातिष्ठत् काठ १२, १३; †अव··· अतिष्ठत् ऋ ८, ९६, १३; काठ २८, ४; क ४४, ४; कौ १, ३२३; जै १, ३४, १; शौ २०, १३७, ७; ¶अवतिष्ठेत् मै ३, ९, ४.
अवतस्थे ऋ ५, ४४, ९; १०, ४८, ५; अव···स्थात् ऋ ७, ८७, ६; अवस्थात ऋ ५, ५३, ८; अवस्थाम् ऋ [२, २७, १७; २८, ११; २९, ७].
†अव-तस्थिवस्[e]- -वांसम् ऋ ८, ९६, १४; शौ २०, १३७, ८.
अव-स्थ[f]- -स्थम् पै २, ८४, ७; -स्थस्य शौ ७, ९०, ३.
अव-स्था[g]- -स्था मै २, १३, २१; पै २, ५६, ४; -स्थाः ऋ ५, १९, १.
¶अव-स्थावन्[h]- -वा तै ५, ५, १०, २; -वानः तै ५, ५, १०, ४.
¶अव-स्थित- -ताय काठ २४, ७; क ३७, ८.
अव√स्पृ, अवस्पृत ऋ ६, ४२, ४; अव···स्पः ऋ ९, ७०, १०. अवस्पृधि ऋ ५, ३, ९; ८, ६६, १४; अवस्पृतम् ऋ १०, ३९, ६.
अव-स्पर्तृ[i]- -र्तः ऋ २, २३, ८.
अव√स्फूर्ज्, अवास्फूर्जत् पै २, ७०, ४.
अव-स्फूर्जत्[j]- -र्जत् मै २, ८, १०; काठ १७, ९; -र्जते मा २२, २६; का २४, १२, १; -र्जन् मा १५, १९; का १६, ४, ९; तै २, ४, ७, १; २; ४, ४, ३, २; मै २, ४, ७[२]; काठ ११, ९[२]; क २६, ८.
अव√स्मि, अवस्मयन्त ऋ १, १६८, ८.
√अवस्य, १अवस्यत्- √अव् द्र.
२अवस्यँत्- अव√सो द्र.
अवस्यु- √अव् द्र.
अव√स्रंस्>स्रस्
अव-स्रस्[k]- -स्रसः ऋ २, १७, ५.
अव√स्रु, अवस्रव पै ५, १०, २; अवस्रवेत्, अव···स्रवेत् ऋ १, १२९, ६.
अवस्-वत्-, अवस्वद्-वत्-, अवस्व-द्रुन्-नेत्र- १अवस्- द्र.
अव√स्वन्, अव···अस्वनीत् ऋ ४, २७, ३.
अव-स्वन्[l]-
अवस्वन्य[m]- -न्याय मा १६, ३१; का १७, ४, ५; तै ४, ५, ५, २; मै २, ९, ५; काठ १७, १४; क २७, ४.
अव√स्वप्, अवस्वाप्सीत् पै ९, २५, १६.
†अव√स्वृ, अवस्वराति ऋ ८, ६९, ९; शौ २०, ९२, ६; अवस्वरत् कौ २, ७९३‡[n].
¶अव√हन्>जघ्न्, अवहन्ति तै ५, २, ८, ७; काठ २९, ३; ¶अव···हन्ति तै १, ६, ९, ३; अव···हन्मि शौ १२, १, ५८; अवहन्तु पै ५, ३३, ४[o]; अव···(हन्तु) शौ ६,

a) 'अव√या>अव-यै' इत्यत्रत्यं टि. द्र.।
b) गस. शत्रन्त-कृत्-प्रस्व. (पा ६, १, १८६; १९७; २, १३९)।
c) गस. उप. अजन्ते थाथादि-स्वरः (पा ३, १, १३४; ६, २, १४४)। पपा. अवग्रहाऽभावश्चिन्त्यः।
d) गस. ल्यबन्त-कृत्-प्रस्व. (पा ६, १, १९३; २, १३९)।
e) गस. क्वस्वन्त-कृत्-प्रस्व. (पा ६, २, १३९)। 'अवतस्थि-वस्-' इति पपा.।
f) गस. उप. कः प्र. थाथादि- स्वरश्च (पा ६, २, १४४)।
g) स्त्री. भावे अङि टाप् कृत्-प्रस्व. च (पा ३, ३, १०६; ६, २, १३९)।
h) गस. वनिबन्त-कृत्-प्रस्व. (पा ६, २, १३९)।
i) गस. तृजन्त-कृत्-प्रस्व. (पा ६, १, १६३; २, १३९)।
j) गस. शत्रन्त-कृत्-प्रस्व. (पा ६, १, १८६; २, १३९)।
k) गस. क्विबन्त-कृत्-प्रस्व. (पा ६, २, १३९)। PW. प्रभृ. कसुबन्तं मन्वाना विमृश्याः।
l) नाउ. व्यु. औपयिकं प्राति. द्र.।
m) तात्रभविके यति तित्-स्वरः (पा ६, १, १८५)।
n) 'अवस्वरत्' इति ऋ. (६, ४२, ४) पाभे.।
o) 'अपहन्तु' इति शौ. (६, १३४, १) पाभे.।

१३४, १; पै ५, ३३, ४; अव-जहि शौ ५, १४, २; १३, १, ३०; पै १०, १०, २; १६, १५२,१०; अव···जहि ऋ १, १३३, ३; ८, ६४, १; ९, ८५, २; खि २, ५, १; ६[2], २४; †कौ १,१९४; २,७०४; †जै १,२१, १; ४, ७, ९; शौ ५, १४, १; २; २१, १; १०, ४, ३; १३, १, ३०; ३२[2]; १९, ६५, १; २०, ९३,१†; पै १२, १, ९‡[a]; १६, १५, ४; १५०, ४; अव··· हन्तन ऋ २, ३४, ९; अवाहन् ऋ ४, ३०, १४; १०, ७३, ६; †अवाहन् ऋ ५, ४०, ६; [(१, ८४, १३) ९, ६१, १]; कौ १, ४९५; २, ५६०; जै १, ५१, ९; ३, ४५, २; †अव···हन् ऋ ५, २९, ४; ३२, १; ६,२६, ५; कौ १, ३१५; जै १, ३३, ३; अव···अहनम् ऋ १०, ४८,६.

अवजिघ्नते ऋ १, ८०, ५.

अव···जघन्थ ऋ ६, ३१, ४.

अवजङ्घनी पै २, ६५, ३?;

अवजङ्घनीहि शौ ५ २०, ८; पै ९, २४, ७.

अव-घ्न(घ्नत् >)ती[b]– -ती ऋ १, १९१, २; शौ ११, १, ९; पै ४, १६, ३†; १६, ८९, ९.

अव-हत°– -तः काठ ४,१३; २९, ३; शौ ६,१३४,२; पै ५, ३३, ५; –तम् काठ ३७,१२; –तस्य पै ६, १५, ५. [°त- वि>व्यु°]

अव-हन्तृ[d]– -न्ता ऋ ४, २५, ६.

अव √१हा>हापि, अवाहाः[c] ऋ १, ११६, ३.

¶अवहीयते काठ २६, ९; क ४१,७; अवहीये ऋ १०,३४,५.

¶अवहास्यते काठ २६, ९; क ४१, ७.

अवजीहिपः ऋ ३, ५३, १९.

अव-हाय[f] तै ५,७,९,१; मै १,६,१; काठ ७, १२[2]; क ६, २; शौ ७, ५५, ४; १६, ४,३. [°य अन्°]

अव-हीय- पाप°

अव-हित- अव √धा द्र.

अव √हु, अव···जुह्वति ऋ ५, ७, ५.

अव √हृ>भृ, ¶अवहरति काठ २५, १०; २६, ५[2]; क ४०, ३; ४१, ३[2]; ¶अवाहरत् मै १, ८, १; ¶अवहरेयुः काठ ११, ५.

†अव···जभार ऋ १, ३२, ९; पै १३, ६, ९.

अव-हरत्-, अव-हृत-, अव-हृत्य उप°

अव-ह्रियमाण- अभि>भ्यु°, उप°

अव √हृ

अव-ह्वर- अन्°

अव √ह्वे, अवह्वये ऋ ५, ५६, १.

*?अवा ?अवाश्रज्ञ- टि. द्र.

अवाका[g]– -कया तै ४, ६, १, १.

अवा(व-आ) √कृ, अव···आकृधि ऋ ८, ५३, ४; खि ३, ५, ४; जै ४, १८, ८.

अवा(व-आ) √गम्, अवाजगाम पै २, ५७, १.

अवा(व √अ)च्, ञ्च्

¶अवाच्, ञ्च्[h]– -वाङ् काठ २७, ३; क ४२, ३; –वाङ् तै ३, २, ५, ३; ६, ३, १, ५; ५, २, २; मै १, ९, ३; ३, ६, ३; ४, ६, ६; काठ ९, ११[2]; २७, २; ५; २८, १; क ४२, २; ५; पै १, ७१, ३$; –वाचः ऋ ४, २५, ६$; मै ४, ७, ५; –वाञ्चः मै १, ९, ३; काठ ९, ११; ३७, १६; –वाञ्चम् मै ३, ६, ३; –वाञ्चौ तै ५, ३, २, ५; काठ २७, २; क ४२, २.

अवाची– -¶ची मै १, ८, ५; २, १३, २१; काठ १३, ४[2]; –चीः शौ १०, २, ११; पै १६, ६०, ३; –¶चीम् तै ६, ३, ४, ६[2]; काठ २६, ६; क ४१, ४; –च्यै मा २२, २४; का २४, १०, १; –च्यौ पै २, ८७, ४.

अवाचीन[i]– -नम् ¶तै ६, १, ३, ४; ¶मै १,८,५; ३,६,७; ४,१, १३; ५,५; ८, १[2]; ¶काठ २३, ४; २६, १; २७, १; ¶क ३६, १; ४०, ४; ४२, १; शौ १०, ४, २५; पै १६, १७, ३; –नाः पै १३, १०, २; –नान् शौ १३, १, ३०.

अवा(व √अ)ज्, अवाजति ऋ १, १६१, १०.

अ-वाजिन्[j]– -जिनम् ऋ ३,५३,२३.

---

[a]) 'अप···जहि' इति ऋ. (१, ९४, ९) पाभे.।

[b]) गस. शत्रन्त-कृत्-प्रस्व. स्त्री. ङीप उदात्तत्वम (यक. पा ६, २, १३९; १, १७३)।

[c]) कर्मणि क्तेऽनन्तरगति-स्वरः (पा ६, २, ४९)।

[d]) गस. तृजन्त-कृत्-प्रस्व. (पा ६,१,१६३; २,१३९)।

[e]) लुङि प्रपु१. द्र. (=अवाहास्त्)। एतत् रू. <अव √हृ इत्येवं प्रदर्शुकः PW. चिन्त्यः। पृथकारविशिष्टाऽऽकाराऽऽत्मकार्थाऽसंगतेः।

[f]) गस. ल्यबन्त-कृत्-प्रस्व.(पा ६,१,१९३; २,१३९)।

[g]) व्यु.? आ √वृ>*२आ-वर्->*२आवर्-आ-(यद्र.) इत्यस्य नैप्र. विपरिणामः स्यात् [तु. टि. अवका- यत्र *१आ-वर्->*१आवर्-आ-(यद्र.) इत्यस्य नैप्र. विपरिणामं प्रयोजुकः शोधः सुवचः]।

[h]) गस.उप.क्विबन्ते पूपप्रस्व. (पा ३,२,५९; ६,२,५२)।

[i]) ख>ईनः प्र. (पा ५,४,८; ७,१,२)। तत्-स्वरः।

[j]) तस. नञ्-स्वरः (पा ६, २, २)। उप. यद्र.।

†१अ-वात, ता[a]– -तः ऋ ६, १६, २०;१८, १; ९, ८९, ७; ९६, ८;११; मा १९, ५३; का २१, ४, ३; तै २, ६, १२, १; मै ४, १०, ६; काठ २०, १४; २१, १४; –ता ऋ ६, ६४, ५; –ताः ऋ ६, ६७, ७; पै २, ५५, ५.

२अ-वात, ता[b]– -तः ऋ ८, ७९,७; –तम् ऋ १०, १२९, २; –ताः ऋ १, ५२,४; ६२,१०; –ताय शौ २०, १३६,३?[c]; –ताम् ऋ १, ३८, ७; –ते ऋ ६,६४,४.

¶अवा(व√१अ)न्

अवाँ(व-आँ)नम्[d] काठ २६, ८; क ४१, ६. [°नम् अन्°, वि>व्यू°]

अवा(व-अ)न्तर[e]– -रः पै १३, १२, २; –¶रम् तै ७, ४,५,३;५,४, २;७,१; मै २,५,१; ४, ५, ८[2].

अवान्तर-दिशा[f]– -¶शाः तै २, ४, ९,२; ७, २,३, १; ५, २५, १; काठ ४५, ५; –शाभ्यः मा २४, २६; का २६, ६, १; तै ७, १, १५, १; मै ३, १४, ७; काठ ४१, ६.

¶अवान्तर-दीक्षा[f]– -क्षया तै ६, २, २, ७; मै ३, ७, १०; काठ २४, ९[2]; क ३८, २[2]; –क्षा तै ६, २, ३, ५[2]; –क्षाम् तै ६, २, २, ७; ३, ५[2]; क्षायाम् काठ ३४, १४.

¶अवान्तर-शफ[f]– -फः तै ५, २, ६, ५.

अवा(व-आ)√भृ(<हृ)

अवा-भृत– -तम् पै ९,८, ३.

अवाय-, अवा-यत्-, अवायन-,अवा-यिन्- १अवे(व√इ) द्र.

अवा(व-आ)√या, अव⋯आ⋯ययुः ऋ १, १६८, ४[g].

अवार- अवर् द्र.

*अवारिक- १अवार्य- टि. द्र.

अवारीय- अवर् द्र.

अवार्च्छ्(व√ऋ>ऋच्छ), अवार्च्छति तै २, ६, ३, ४.

¶अवा(व√अ)र्ज्, अवार्जति काठ २८, १; क ४४, १.

१अवार्य- अवर् द्र.

*२अ-वार्य[h]-

†अवार्य-क्रतु[i]– -तुम् ऋ ८,९२,८; कौ २,९९३; जै ४, २७, २.

अवा(व-आ)√१लभ्>लिप्स

अवा-लिप्स– -प्सः पै १,६९,१;२; –प्सम् पै १, ६९, ३.

?अवावपन[j]– -नम् मै ३, १२, १९.

अवा(व-अ)व√सृज्

?अवावसृ(ष्ट>)ष्टा[k]– -ष्टा पै १, ९५, ४.

*अवा(व-आ)√भृज्ज् नाउ. टि. द्र.

¶?अवाभृङ्ग[l]– -ङ्गः तै २, १, ८, ५.

अवा(व√२अ)स्, ¶अवास्यति तै ६, ३,४,२; ¶अवास्यति मै ३, ८,९; ९, ३[2]; काठ २१,७; २६, ५; क ४१, ३.

अवा(व-अ)स्य[m] ऋ १, १४०,१०; ¶तै ३, २, २, १.

१अ-वास्तु[n]– -स्तु तै ३, ४,१०,२.

२अ-वास्तु[b]– -स्तुम् शौ १२, ९, ७; पै १६, १४५, ७.

[a]) तस. नञ्-स्वरः (पा ६,२,२)। उप. <√वा हिंसायां (वैतु. PW.प्रभृ.,NW.,WW १,२११√वन् + क्तः)।

[b]) बस. अन्तोदात्तः (पा ६, २, १७२)। उप. यद्र.।

[c]) 'अवानाय' इत्यपि मूको.। 'आ-तस्य' इति WR. संशोधयतः। सर्वसंग्रही सात. शोध-मूलाऽविवेककर उपेक्ष्यः।

[d]) गस. णमुलन्त-कृत्-प्रस्व.(पा ६,१,१९३;२,१३९)।

[e]) बस. अन्तोदात्तः डसं. (पा ६,२,१६६)। उप. यद्र.।

[f]) कस. सासस्व. (पा ६, १, २२३)। उप. यद्र.।

[g]) तु. सा.; वैतु. वें. 'अव' इत्यस्य श्रुतिमुपेक्षुक इव, PW. GW. 'आ' इत्येतच्च श्रावयन्तौ (कप्र. असौ 'दिवः' इत्येतदन्वित इतीवाऽभिसंदधानौ)।

[h]) अ+*१वार्य-(<√*१वृ) इति तस. वा बस. वा द्र.। तस. तावत् उप. गतिद्वयी। तद्धितान्तं वा (=√*१वृ>*१वारु-+यत्) कृदन्तं वा (=√*१वृ>वारि+यत्)। उभयथाऽप्याद्युदात्तस्य सतः (पा ६,१,२१३) नञा स. अन्तोदात्तः (यक. पा ६,२,१५६;१६०)। अथ बस. उप. भावे निष्पन्नमिति चान्तोदात्तं (पा ६,२,१७२) इति च विशेषः।

[i]) बस. पूपप्रस्व. (पा ६, २, १)। उप. यद्र.।

[j]) मुपा. विकृतो भवति तु. संटि., पपा. शाखान्तरीयं साद्यम्, सश्रु. आ-वपन- इति च।

[k]) अत्र मुपा. शोधाऽर्हः, मूको. चाऽऽदरार्हः द्र. [तु. टि. 'प्र√हि>प्रहिते(त-इ)षु-तसु(>:)']।

[l]) व्यु.? ?*अवा(=अव+आ)+शृङ्ग- इति कृत्वा बस. अन्तोदात्तः (पावा २, २, २४; पा ६, २, १७७) इति वा, ?अवा√भ्रंज्+कर्तरि अचि न्यङ्क्वादित्वात् कुत्वं थाथीयः स्वरश्च (यक.पा ७,३,५३;६,२,१४४) इति वा। अथवा नैप्र. पूप. २अव-गातु- इत्यस्यैवैकोपसृष्टस्य सतः परिणामः स्यात् (वैतु. पपा. अनवगम इति कृत्वाऽवग्रहरहितः; भा. अव>अवा इति वा, अवाञ्च्->अवाक् इति वा पूप., स्वरस्तु निरुदकादित्वात् द्र.(पा ६,२,१८४) इति च; MW. २अवस्- इति पूप. इति च)।

[m]) गस. ल्यबन्त-कृत्-प्रस्व.(पा ६,१,१९३;२,१३९)।

[n]) तस. नञ्-स्वरः (पा ६, २, २)। उप. यद्र.।

१अवि- √अव्, ?अविष- टि. च द्र.

२अवि[a]- -¶वयः तै ६, ५, १०, १; काठ २८, १०; ३५, १५; क ४५, १; पै १, ४०, ४$: -विः ऋ ९, ७८, १; मा १९, ९०; २१, ३०; २३, १२; ५४; का २१, ६, ११; २३, ४, २; २५, ३, ९; १०, २; तै ¶२, १, २, २[२]; ७, १,१, ५¶; ४, १८, १; ¶मै १, ५,२; १०; ८,१; २,५, २[४]; $३, ११, २; ९; १२,१९; ४, ५, ७; ¶काठ ६, २; ७, ७; १२, १३[3b]; ३४, ७; ३८, ३; ४४, ७; ¶क ४, १; ४२, २; शौ ३, २९, १; २; ५, १९, २; १२, २, ५३; -†विभिः ऋ २, ३६, १; ९, ८६, ११; ९१, २; १०७, २; कौ २, ३८२; ६६४; जै ३, ३१, २; ५५, ५; पै ११, १, १०$; -विम् मा १२, ७१; १३, ४४[c]; का १३, ५, १०; १४, ४, ७; तै ¶२, १, २, ३[२]; २, ६, ३[२]; ४, २, ५, ६; १०,३; ¶मै २, ५,२; $७,१२; १७; ३, १०, २; ४, ८, ३; ८[२]; काठ १६, १२; १७; २८, ५; क २५,३; ४४,५¶; शौ ३, १७, ३; २९, ३-५; ५, ८, ४; ६, ७१, १; ७, ५२, ५; पै २, २८, २; ७, १८,५; -वी तै ५, ६, २१, १; काठ ५०, १; -वीः तै ७, ३,१४,१; काठ २८,१०; ४३, ४; क ४५, १¶; -वीनाम् ऋ ९, १०७, ८; १०९, ७; १०, २६, ६; ¶तै २, १, १,५; ५, ५, १, ३; †कौ १, ४३६; ५१५; २, ३४७; †जै १, ५३, ५; ३, २९, ४; शौ १९, ४७, ६; पै २, ३७, ४; ६, १५, ८; २०, ६; -¶वेः मै २, ५, १; काठ १३, १; क ६, ७; -व्यः ऋ ८, २, २; ९, ६, १; ७, ६; १२, ४; ⌊१६, ८; २८, १; (६४, २५) १०६, १०; ७, ७४, ९⌋; ⌊२०, १; ३८, १⌋; ५०, ३; ५२, २; ६३, १०; १९; ६८, ७; ७४,९; ८६, ४८; ⌊१०१, १६; १०८, ५⌋; १०७, ६; -व्याः खि १,७, २; काठ ८, २; ‡कौ[d] १, ५०६; ५१९; ५८४; २, ८५; ३१८; ४८३; ५४९; ५५७; ६२४; ‡जै[d] १, ५२,१०; ५३,९; ५९, ७; ३, ८, ११; २६, ४; ३६ ८; ४०, १; ४३, ५; ४४, ३; ५२, ४; पै १, ७२, २; -व्याम् शौ ५, ३१, २; १२,२, १९; २०. [°वि- अज°, अति> त्य्°, त्रि>त्र्य्°, पञ्चन्°, शत°]

अवि-का(<क)[e]- -का ऋ १,१२६, ७; खि ५, १५, ५; -काः शौ २०, १२९, १७[f].

अवि-पाल[g]- -लम् मा ३०, ११; का ३४, २, ३.

अवि-मत्- -मतः शौ ६, ३७, १[h]; -¶मन्तम् मै १,४,८; काठ ३२, ६; -†मान् ऋ ४, २, ५; तै १, ६, ६, ४; ७, ६, ७; ३, १, ११,१; मै १, ४, ३; ८; काठ ५, ६; ३२, ६.

अवि-वृत्[i]- -वृतः[j] खि ४, ५, २१.

१अव्य[k]- -व्यम् ऋ ९, १३, ६; ६१,१७; ६७, ५; ६९,९; ९७, ४; ⌊(८५, ५) ५६⌋; १०७,१७; १०९, १६; †कौ १, ५२०; ५३४‡[l]; ५३५; ५७२‡[m]; २, २४०; २९०‡[m]; ५१०; ५४१; ६३०‡[n]; †जै १, ५३, १२;

a) व्यु.? <√अव् इति स्यान्न वा स्यात्। तत्संभवेऽपि द्वौ कल्पौ स्याताम्। १अवि- इत्यस्यैवाऽऽर्थिकः परिणाम इति प्रथमः। बधा. सतः √अव् इत्यस्माद् १अवि- इत्येतद्गतार्थभिन्नार्थवृत्तेर्निगम इत्यपरः। ननु भोः कोऽसावर्थ इति। अद्याप्यध्यवसेयकल्प इति। अथवा √अव् इत्यनेन संबन्धाभावे *आ-व्रि- [आगतो *व्रिः (<√*वृ) आच्छादनं यत इति कृत्वा बस. पूपप्रस्व.] इत्यस्य नैप्र. विपरिणामः स्यात् [तु. WW. (१, १६७) सिद्धवदुपवर्णुकः]।

b) 'आविस्*->विः' इति ब्रुवाणः SIM. नितरामुपेक्ष्यः।

c) पुरुषादिपञ्चपशुसंकेतस्य ४१तमान्मन्त्रादारभ्य प्रकृतत्वादतत्परः सन् देवताविशेषीयोऽर्थ इह नैव संभाव्येत [तु. टि. १अवि->-विः शौ. (१०,८,३१); वैतु. NW.]।

d) 'अव्यः' इति ऋ. (९, ६, १) पाभे.।

e) स्वार्थे कः प्र. तत्स्वरश्च (पा ५, ४, २८)।

f) तु. टि. *अजक-, ?१अरक-।

g) उस. अण्णन्त-कृत्-प्रस्व. (पा ६, २, १३९)। उप. √२पा>पाल->√पालि द्र.।

h) तु. 'अवि-वृतः' इति खि. (४, ५, २१) पाभे.। यस्था. टि. च द्र.।

i) बस. पूपप्रस्व. (पा ६, २, १)। उप. यद्र.।

j) तु. अवि-मतः इति शौ. (६,३७,१) पाभे.। तत्सापेक्ष्यात् प्रकृते द्वि३ संभवत्यपि ष१ रू. इत्येव सुवचम्।

k) तद्धिते यति प्र. आद्युदात्तः (पा ४, ४, ११०; ६, १, २१३)।

l) 'अव्यान्' इति ऋ. (९, ९७, ३१) पाभे.।

m) 'अव्यः' इति ऋ. (९, १०६, १०) पाभे.।

n) 'अव्यः' इति ऋ. (९, २८, १) पाभे.।

५५, २‡[a]; ३; ५८, ७‡[b]; ३, २१,५; २४, ६‡[b]; ४०,६; ४२, ८; ५१, ८‡[c]; –व्या ऋ ९, ७५, ४; ८८, ६; –¶व्याः तै २, १, १, ५; ५, ५, १, ३; –व्यान् ऋ ९, ९७, ३१; –†व्ये ऋ ९, ५०, २; ६६, ९; ६९, ३; ७०, ८; ८६, १३; २५; [९१, १; ९२, ४]; ९६, १३; ९७, ३; १२; [१६; १९]; [(८६, ३) ४०]; ९८, ३; कौ १, ५२९; ५३२; ५४३; २, ३७१; ५५६; ५९०; ६०३; ७५१; जै १, ५४, ५; ८; ५५, १२; ३, ३०, १४; ४४, २; ४८, ५; ४९, १.

१†अव्युय[d]– -यम् ऋ ९, ३७, ३; ४९,४; ६६, २८; ६७,२०; ६९, ४; ८२,१; [८५, ५; (९७,६)]; ८६, ८; ३१; ९८, २; १००, ४; कौ १, ५६२; २, ६४४; ६६६; ७२२; ७८८; जै १, ५७, ७; ३, ५३, २; ५५, ७; ५९, १४; ४, ३०, २; –या ऋ १, १३५, ६[2]; [९, ६२, ८; ६७, ४; १०७, १०]; [१०३, २; (१०७, २२)]; कौ १, ५१३; २, ३३०; १०३९; जै १, ५३, ३; ३, २७,६; –ये ऋ ९, १६, ६; [३६,४; ६४, ५]; ६६, ११; [८६, ३; (९७,४०)]; ९९, ५; १०३, ३; [(१०३,२)१०७, २२]; ११०, १०; कौ २, ८; ३८५; ४३०; जै ३, १, १०; ३१, ५; ३३, ५; ५३, ७.

अव्युयी– -यी ऋ ९, ७०, ७.

२†अुव्यय[e]– -यम् ऋ ८, ९७, २; शौ २०, ५५, ३; –यानि ऋ ९, ८६, ३४.

¶अु-विकृत[f]– -तम् तै १, ५, ९, १.

अु-विक्रीत[f]– -तः ऋ ४, २४, ९.

अु-विक्षित[g]– -तम् ऋ ८, ३२, ८; –तासः ऋ ७, १, २४.

¶अु-विक्षुब्ध[h]– -ब्धम् मै १, ४,१२; ३, १०, २; काठ ३२, २.

¶अु-विक्षोभ[f]– -भाय मै २, ५, ३; काठ ३१, १४.

अ-विचर्त्यु[i]– -र्त्यम् तै ४, २, ५, ३; मै २, ७, १२; काठ १६, १२; क २५, ३.

अु-विचाचल[f]– -लाः शौ १०, ८,४; पै १६, १०१, ७.

‡अु-विचाचलत्[j]– -लत् मै २, ७, ८; काठ १६, ८; ३५,७[2k]; क ४८, ९; शौ ६, ८७, १; २.

†अु-विचाचलि[f]– -लिः ऋ १०, १७३, १; २; मा १२, ११; का १३, १, १२; तै ४, २, १, ४; ५, २, १, ४; क ४८, ९.

¶अु-विचित[f]– -तः मै ३, ९, ५; –तानाम् मै २, १, ६.

अ-विचृत्यु[l]– -त्यम् मा १२, ६५; का १३, ५, ४.

अ-विचेतन[m]– -नानि ऋ ८, १००, १०; खि ५, २०, २; शौ २०, १३५, ७[n].

अु-विचेतस्[f]– -तसः ऋ ९,६४,२१.

¶अु-विच्छिन्दत्[o]– -न्दन् मै ४, ८, ४.

¶अु-विच्छिन्न[f]– -न्नः काठ २४, ८[2]; क ३८, १[2]; –न्नम् मै ३, ४, १; ९, ३; काठ ९, १२; ३१, १३; –न्नाः काठ २३, ६; –न्नान् काठ २६, ९; क ४१,७; –न्नौ मै १, ४, ९; ६, १०.

¶अु-विच्छेद[f]– -दाय तै ५, ५,१,१; मै ३, १, १०; ४, १; ५, ४; ४, ४, ७; ६, २; ७, ७; ८, ४;

---

[a]) 'अुव्यान्' इति ऋ. (९, ९७, ३१) पाभे.।

[b]) 'अुव्यः' इति ऋ. (९, १०६, १०) पाभे.।

[c]) 'अुव्यः' इति ऋ. (९, २८, १) पाभे.।

[d]) पाप्र. विकाराऽर्थे ययद् प्र. उसं., तस्मिन् परत इकारलोपश्च (पा ४, ३, १५०; ६, ४, १४८)। प्रस्व. द्र.। मौस्थि. तु *अवि-भुय->*अविभुय>यनि. इत्येवं नैप्र. लक्ष्यसिद्धिः (तु. टि. गव्युय-, हिरण्युय-)।

[e]) ययन् प्र. उसं. निरस्वरश्च (पा ४, ३, १५०; ६,१,१९७)। नापु. वि. इदं च विशेष्यगर्भं वि. (=संप.) श्रूयत इति विवेकः द्र.। अथवा समूहाऽर्थे प्र. (पा ५, ४, २२; वैतु. सा. प्रभृ. इमं विवेकमदर्शुकाः)। यदपि सा. प्रथमे स्थ. नञादि समस्तं पदमिति कृत्वा विनाशरहित-तया व्याचष्टे, तदप्राकरणिकत्वाद् दुर्ग्रहं द्र.। गवाश्वाऽव्य-यानां जातावेकवचने श्रूयमाणानां च प्रत्येकं समानं संप. सतामेव च भागशब्देन सामानाधिकरण्यं संभाव्येतेति दिक्।

[f]) तस. नञ्-स्वरः (पा ६, २, २)। उप. यद्र.।

[g]) सस्व. नापूटि. द्र.। उप. वि √१क्षि+क्तः द्र.।

[h]) उप. वि √क्षुभ्+क्तः। शिष्टम् एपूटि. द्र.।

[i]) तस. अन्तोदात्तः (पा ६, २, १६०)। उप. वि √चृत्+कर्मणि ण्यत् प्र.।

[j]) 'अुविचाचलिः' इति ऋ. (१०, १७३,१) पाभे.।

[k]) एकत्र 'अुविचाचलिः' इति ऋ.(१०,१७३,२)पाभे.।

[l]) सस्व. द्विपूटि. द्र.। उप. वि √चृत्+क्यप् प्र. उसं. (पा ३, १, ११०)।

[m]) बस. अन्तोदात्तः (पा ६, २, १७२)। उप. यद्र.।

[n]) '?अुहानेतरसम्' इति सस्थ. टि. द्र.।

[o]) तस. नञ्-स्वरः (पा ६,२,२)। उप. वि √छिद्+शतृ-प्रत्ययः द्र.।

काठ १९, ८; २१, ११; २४, ८; २६, ५; ९; २७, १; २९, ३; ३०, ७; क ३८, १; ४१, ३; ७; ४२, १; ४५, ४; $शौ ९, ८, ८; $पै १६, ११३,११.

अ-विजा(त>)ता[a]- -ताम् मा ३०, १५; का ३४, ३, २.

अ-विजानत्[a]- -नन् ऋ १, १६४, ५; शौ ९, ९, ६; पै १६, ६६, ५.

अ-विज्ञात[a]- -¶तः तै ६, ५, १०, २; काठ २७, ९; -ताः मा २४, ५; ९; का २६, १, ९; २, ४; मै ३, १३, ६; १०; -¶तेन तै ६, ५, १०, ३; मै ४, ६, ४; काठ २७, ९.

अविज्ञात-ग(द>)दा[b]- -दा शौ १२, ४, १६.

*अवितरी- अवि(तृ>)त्री- टि. द्र.

अवितवे, अवितृ>ता √अव् द्र.

अ-वितारि(न्>)णी[a]- -णीम् ऋ ८, ५, ६.

अवितृ,त्री- √अव् द्र.

¶अ-वितृणत्- -णते काठ २५, ९[2]; क ४०, २[2].

?अवित्त[c]- -त्तम् पै १०, १, १.

अ-वित्ति[a]- -त्तेः शौ १६, ६, १०.

¶अ-वित्त्वा[d] मै १, १०, १५[e]; काठ ३६, ९; ३७, १.

अ-विथुर[a]- -राः ऋ १, ८७, १.

अ-विदस्य[f]- -स्यम् ऋ ७, ३९, ६.

¶अ-विदहत्[g]- -हता तै २,६,३,४.

अ-विदीधयु[h]- -युम् ऋ ४, ३१, ७.

†अ-विदुष्टर[i]- -रासः ऋ १०, २, ४; तै १, १, १४, ४; मै ४,१०,२; काठ ३५, ९; शौ १९, ५९, २.

¶अ-विद्रोह[j]- -हाय मै २, ४, २; काठ १२, १२.

अ-विद्या[a]- -द्यया खि ४, २, ७; मा ४०,१४; का ४०, १, १०;११; -द्याः शौ ११, १०, २३; पै ६, ३, २; १६, ८७, ३; -द्याम् मा ४०, १२; १४; का ४०, १, ९; ११; -द्यायाः मा ४०, १३.

†अ-विद्रि(य>)या[k]- -याभिः ऋ १, ४६,१५; मा ३४,२८; का ३३, १, २२.

अ-विद्वस्[a]- -दुषः शौ ४, १८,२; पै २, ३८, ३; ५, २४, २; ७, १, ६; १०, ३, ३; -¶दुषा मै ४, १,१४; -द्वांसः ऋ ६, १५, १०; तै २, ५,१२, ५†; ४, ७, १५,६‡[l]; †काठ ७,१६; शौ ६, ११५, १; पै ९, २२, २३; १६,४९,४; -द्वान् ऋ १,१२०, २; ५, ३०, ३; १०, ७९, ६; मा ८, १३; ¶तै ३, २, ७, ३; ५, २, ८, २; ७, १, ७, २; ¶मै १, ८, २; ९, ४[4]; ११, ९; ३, ८, १०[2]; १०, ७; ४, १, २; ११; ¶काठ ९, १२[6]; १४, ९; २०, ६; ३१, १; १३; ३४, १८; ¶क ३१, ८; ४७, १; पै ५, ३६, ४; ८.

अ-विद्विषे[m] शौ १,३४,५; पै २,९,३.

अ-विद्वेष[n]- -षम् शौ ३, ३०, १; पै ५, १९, १.

अ-विधवा[o]- -वा खि ३, १७[2], १; काठ १, १०; पै ११, ७, १०; -वाः ऋ १०,१८, ७; शौ १२, २, ३१†; १८, ३, ५७.

---

a) तस. नञ्-स्वरः (पा ६, २, २)। उप. यद्र.।

b) बस. पूपप्रस्व. (पा ६, २, १)। उप. यद्र.।

c) संदिग्धः संस्करणान्तरसापेक्षः मुपा. भवति।

d) सस्व. द्विपूटि. द्र.। उप. √२विद्+क्त्वा प्र.।

e) 'अविता' इति मुपा. शोधाऽपेक्षः (तु. सश्रु. तैब्रा १, ६, ७, २)।

f) तस. अन्तोदात्तः (पा ६,२,१६०)। उप. यद्र.।

g) तस. नञ्-स्वरः (पा ६,२,२)। उप. <वि√दह्।

h) सस्व. नापूटि. द्र.। उप. वि√धी>दीधी+उः प्र. उसं. (पाउ १, ७)।

i) सस्व. एपूटि. द्र.। उप. विद्वस्-+तरपि संप्रसारणार्थं छान्दसं भत्वम् (पा १, ४, २०; ६, ४, १३१)।

j) सस्व. द्विपूटि. द्र.। उप. वि√द्रुह्+घञ् प्र.।

k) तस. अन्तोदात्तः उसं. (पा ६, २, १५५)। उप. *विद्रियु- <*विद्रु- (<√विद् वा √विध् वा यद्र.) +घञ् प्र. उसं. [पा ५, १, ६३; (वैतु. सा. अ-विद्रि- [उप.<वि√द्रा]+या-[<√या] इति कृत्वा उस. इति वदन् कृत्-प्रस्व. च ह्युपसर्गादूर्ध्वमवग्रहस्य च [तु. पपा. अवि-दस्यु- प्रभृ.] अभावं प्रति चोद्यः। म. च [मा. स्थ. उ. लब्धसंकेतः सन् यनि.] GW. च तस. अभिप्रयन्तावपि उप. <वि√दृ [GW. भात्वंशो मुद्रणभ्रष्टः] इति ब्रुवाणौ नञ्-स्वरस्य चोक्ताऽवग्रहस्य चाऽभावं प्रति दुर्वारनिग्रहौ द्र.। यदपि ORN. [ARV. अनु] श्रुतिप्रेषतामिवाऽनुमन्येत, तदप्यप्रमाणं वच इति दिक्)]।

l) 'अचित्तिभिः' इति ऋ. (४, १२, ४) पाभे.।

m) तस. नञ्-स्वरः (पा ६,२,२)। उप. वि√द्विष्+क्विप् प्र., वा. च१। यद्वा केनन्तं द्र.।

n) सस्व. नापूटि. द्र.। उप. वि√द्विष्+भावे घञ् प्र.। वा. क्रिवि. भवति।

o) तस. चार्वादिषु उसं. अन्तोदात्तः (पा ६, २, १६०)। उप. यद्र.।

अ-विधान- -नानि पै १४, ३, ८.

¶अ-विधृ(त>)ता- -ताः काठ २७, ४; क ३९, ४; ४२, ४.

अ-विनष्ट[a]- -ष्टान् मै १,५,१४[3]; काठ ७, ३; क ५, २.

अ-विप्र[b]- -प्रः ऋ ८, ६१, ९; -प्रे ऋ ६, ४५, २.

¶अ-विभक्त,क्ता[a]- -क्तः मै १, ६,४; -क्ता काठ २३, २; क ३५, ८.

‡अ-विभूति- -तिः जै ४, ५, १[c].

¶अ-विमुक्त[a]- -क्तः तै ६, २, १, १; काठ २४, ८[2]; क ३८, १[2]; -क्तम् काठ २७,५; क ४२, ५; -क्तौ काठ २४, ८; क ३८, १.

¶अ-विमुच्य[a] तै ६, २, १, १.

¶अ-विमुच्यमान[a]- -नः तै ५, ५, १०, ६.

अ-विमोक्य[d]- -क्यम् शौ ६, ६३,१; -क्यैः पै ३, ३, ६.

अ-विमोचन[a]- -नाय खि २, १०,६.

अ-विरण[e]- -णाय ऋ १, १७४, ८.

अ-विराधय(त्>)न्ती[f]- -न्ती शौ २, ३६, ४; पै २, २१, ४.

अ-विरुद्ध- -द्धाः पै १६, ५७, १८.

¶अ-विवाक्य[g]- -क्ये तै ७, ३, १, १; २[2].

¶अ-विवादिन्[h]- -दिनः मै ४, ३, ७.

¶अविवादिनी- -नीम् मै २, १,९; ५, ८.

*अ-विवेन- एउ. टि. द्र.

अ-विवेनत्[i]- -नन् ऋ ४, २४, ६.

अ-विवेनम्[j] ऋ ४, २५, ३.

†अ-विशस्तृ[k]- -स्ता ऋ १, १६२, २०; मा २५, ४३; तै ४, ६, ९, ४; काठ ४६, ५.

?अविशीरि[l] पै १, ८७, २.

*अ-विश्वमिन्व- एउ. टि. द्र.

†अ-विश्वमिन्व,न्वा[m]- -न्वम् ऋ २,४०,३; मै ४,१४,१; -न्वाम् ऋ १, १६४, १०; पै १६, ६६, १०.

‡अ-विश्वावि(न्न>)न्ना[n]- -न्नाम् शौ ९, १४, १०.

---

a) तस. नञ्-स्वरः (पा ६, २, २) । उप. यद्र. ।

b) तस. चार्वादिषु द्रसं. अन्तोदात्तः (पा ६,२,१६०)। उप. यद्र. ।

c) 'अभिभूतिः' इति ऋ. (८, १६, ८) पाभे. ।

d) तस. अन्तोदात्तः (पा ६, २, १६०)। उप. वि√मुच्+कर्मणि ण्यत् प्र. ।

e) तस.नञ्-स्वरः (पा ६,२,२)। उप. <वि√रण् ।

f) सस्व. नापूटि. द्र.। उप. <वि√राध्>राधि ।

g) बस. अन्तोदात्तः (पा ६, २, १७२) । उप. वि-वाक्य*- इत्यत्र विवचनात्मकशब्दसंज्ञायां कर्मणि ण्यति प्र. गस. कृत्-प्रस्व. [पा ६, १, १८५; २, १३९; (तु. *अनु-वाक्य-, वि-वचन-, वि-वाचन-) वैतु. सा. प्रास. इति कृत्वा व्याचक्षाणः सजातपर्यायभूतशब्दान्तरश्रुतिसाद्दश्यमुपेक्षुकः सन् स्वरतश्चोद्यः । तद्दर्शने हि पूपप्रस्व. स्याच्चोक्तः उपप्रस्व. इति] । यदपि भा. पक्षे तस. पश्यन् उप. अधिकरणे कृत्यं प्र. चोक्तवांस्तद्धितविषयेण सूत्रेण (पा ६, २, १५६) अन्तोदात्तत्वं च सिषाधयिषितवांस्तदुभयं नोपपद्येत । अशब्दसंज्ञायां कृत्वाऽनुत्पत्तेः (पा ७, ३, ६७) उक्तस्य सौवरसूत्रस्य कृत्योत्तरे तस. अनुपयोगाच्च । भा. प्रत्याख्यानमनु कृत्योत्तरं तस. वदन्तः PW. प्रभृ. अपि प्रत्याख्याताः द्र.। अथोक्ते पक्षेऽप्याग्रहश्चेत्, तर्हि उप. *वि-वाक्->वि-वाक्य- इत्येषा ताद्धिती वृत्तिः समाश्रयणीया । दवीयस्त्वात्स्वरस्य पथो नात्राऽऽदरविशेष इति दिक् ।

h) सस्व. द्विपूटि. द्र. । उप. वि√वद्+णिनिः प्र. ।

i) तस. नञ्-स्वरः(पा ६,२,२) । उप. <वि√वेन् ; वैतु. MVG १८ णमुलन्ततया (=नाउ.) पपा. शोभमिच्छुः (भूयसे विस्तराय तु. ORN.) ।

j) सस्व. नापूटि. द्र.। उप. णमुल् प्र. इति नापू. विवेकः । यद्वा क्रिवि. इति कृत्वा *अ-विवेन- इत्यस्य प्राति. विप. सतः न. द्वि१ रू. इति वक्तव्यम् । पक्षं चैनमनुसंधाय *वि-वेन- इत्यत्र बस. सति उप. *२वेन- इति भावे निष्पन्नं द्र.। √वि वेन् इति च ततः नाधा. सुवच इति दिक् ।

k) तस. अन्तोदात्तः (पा ६, २, १६१) । उप. वि√शस्+तृन् प्र. ।

l) संस्करणान्तराऽपेक्षः पा. भवति ।

m) तस. नञ्-स्वरः (पा ६,२,२)। उप. *विश्व-मिन्व- [तु.पपा.;वैतु.सा.ऋ.(१,१६४,१०) उस. इति कृत्वा व्याचक्षाणोऽन्तोदात्ततयेव शिश्रावयिषुः; GW. प्रभृ. विश्वम्-इन्व- इतीवाऽवगृह्णन्तः उप. <√इन्व् इति दर्शयन्तः (तु. ORN)] इत्यत्र बस. पूपप्रस्व. द्र. (पा ६, २, १) । तत्राऽपि उप. *मिन्व- इत्यस्य मूलभूतः √मिन्व् इति मानं परिच्छेदनमित्यस्मिन्नर्थे पाधा. द्रसं.। परमते नञ्पूर्वत्वे सति दिव्यरथवागन्यतरविशेषणाभावाऽनुपयोगो मा भूदिति 'अ विश्वम्-इन्व(न्वा)म्' इत्ययं श्रुतेर्मूलत आकार इतीयं या कल्पना भवति (तु. ORN.) साऽपि यत्थि. सूपपत्तिसंभवादन्यथासिद्धा द्र. (तु. नाउ. टि.) ।

n) सस्व. नापूटि. द्र. । उप. विश्वं-विन्न-(<√२विद्)

??१अविष- √अव् द्र.

२अ-विष[a]- -षः खि २, १४, २; ३; –षम् मा २, २०; का २,५,१; मै १, ६, २; काठ १, १२; ३१, १२; क १, १२; ४७, ११; शौ ८, २, १९; पै ५, १६, ४; १२, ३, १४; १६, ४, ९; –षस्य ऋ ८,२५,२०; –षा ऋ ६,३९,५.

?अ-विष्कन्द[b]- -न्दः पै १, ४६, ३.

अविष्ठ-, √अविष्य, अविष्यत्-, अविष्या-, अविष्यु- √अव द्र.

अविस्- ? परि. अविष्यत्- टि. द्र.

¶अ-विसृष्ट[c]- -ष्टम् तै १, ७, ६,६.

¶अ-विस्रंस[d]- -साय तै ७,३,१०,३.

*अ-विहर्यत[c]-

अँविहर्यत-क्रतु[e]- -०तो ऋ १, ६३, २.

¶अ-विहित[c]- -तः मै १, ९, ६.

अ-विह्रुत,ता[c]- -†तम् ऋ ५, ६६, २; १०, १७०,१; मा ३३, ३०; का ३२, ३, १; मै १, २, ८; काठ २, ९; क २, ३; कौ २, ८०३; ३, ५, २; जै २, ३, २; ४, २, ९; शौ ६, २६, १$; –ताः मै ४, २, १०; पै २, १३, ५; –तान् मै १, ५, १४[3]; काठ ७, ३; क ५, २.

अ-विह्वरत्[f]- -रन्तम् ऋ ४, ३६,२.

अ-वी(त>)ता[c]- -ताः ऋ ४, ४८,१.

†अ-वीर,रा[g]- -राः ऋ ७,४, ६; ६१, ४; –राम् ऋ १०, ८६, ९; शौ २०, १२६, ९; –रे ऋ १०, ९५, ३.

अवीर-ता[h]- -ता[i] ऋ ७, १, ११; –तायै ऋ ३, १६, ५.

*?अवीर-ताति- नापू. टि. द्र.

*अवीर-त्[j]- -रते ऋ ७, १,१९.

¶अ-वीरस्थ[c]- -स्थाः मै ४, ३, ६[2]; काठ १२, ८[3].

अ-वीरहन्[c]- -हणौ मा ४, ३३; का ४,१०,४; तै १, २, ८, २; काठ २, ७; क २, १; –†हा ऋ १, ९१, १९; मा ४, ३७; का ४, १०, ८; तै १, २, १०, १; मै ४, १२, ४[k]; काठ ११, १३; $शौ १, १६, ४; ६, १४, ३; $पै १, १०, ४; १४, २, ३.

अवीरघ्नी- -घ्नीः शौ ६, ८३, २; १४, १, ३९; पै १, २१, ३.

¶अ-वीर्य[a]- -र्यः काठ ३५, १७; क ४८, १५.

¶अ-वीर्यव(त्>)ती[c]- -तीः मै ३, ८, १.

*?अवु- ?अव्- टि. द्र.

†अ-वृक,का[a]- -कः ऋ ४, १६, १८; ६, २, २; १५, ३; –कम् ऋ [१, ४८, १५; ८, ९, १]; ६, ४८,१८; ७,८८,५; ८,२७,४; १०, ३६, ३; १४४, ५; मै ४, १४, ९; शौ २०, १३९, १;

इत्यत्र तृतस. पूपप्रस्व. (पा ६, २, ४८) द्र. । अयमेवं वास्तविकः पाभे. (तु. ऋ १, १६४, १०; पै १६, ६६, १०) वा स्यात्, °मिन्व- इत्यस्य *°मिश्व- इत्येतद्द्वारकं वर्णविकारमात्रं वेत्यत्र भूयसी विमृट् सावसरा द्र. ।

[a]) बस. अन्तोदात्तः (पा ६, २, १७२) । उप. यद्र. ।

[b]) उप. <वि √स्कन्द् द्र. । '°न्ध-' इति मुपा. चिन्त्यः ।

[c]) तस. नञ्-स्वरः (पा ६, २, २) । उप. यद्र. ।

[d]) सस्व. नापूटि. द्र. । उप. वि √स्रंस्+घञ् प्र. ।

[e]) बस. पूपप्रस्व. (पा ६, २, १) । उप. यद्र. ।

[f]) सस्व. द्विपूटि. द्र. । उप. <वि √ह्वृ ।

[g]) बस. पाप्र. पराद्युदात्तत्वप्रकरणे उप. वा पूप. वा उसं. द्र. (यक. पा ६, २, ११६; १२०) ।

[h]) भावे तप् प्र. उसं. (पा ५, १, ११९) । पाप्र. तु. नञ्-पूर्वे तस. 'वा छन्दसि' (पामवा ५, १, ११९) इति त्वतल्भ्यां नञ्-समासविप्रतिषेधाऽभावविकल्पे ?*वीर-ता- इत्यस्य तलन्तस्याऽपि उप. नापूटि. दि. आद्युदात्तत्वम् उसं. (यक. पा ६, २, ११६; १२०) ।

[i]) तृ१ द्र. [°तया>°तआ>°ता इत्येवं छन्दोऽनुरुद्धो वर्णविपरिवर्तनक्रम इत्यभिसंधिः (यतः 'माशोषसो अवीरता परि त्वा' इत्येवं त्रैष्टुभः पादो मूलतः श्राव्येतेति संकेतलाभः); वैतु. NW. (Mei. प्रमाणतः) *?अवीरताति->°ताता>°ता (तु. नाउ. टि.) इत्येवं व्यर्थं तृ१ स्थाने स१ उपकल्पुकः] ।

[j]) यनि. च१ सत रू. उपपत्त्यर्थं हलन्तमेतत् प्राति. सुकल्पं भवति । तस्य रू. प्रादुर्भावश्च त्रैष्टुभपादेऽधिकाक्षरनिविवर्त्तिषाप्रयोजितः सन् °तायै>°ताइ>यनि. इत्येतत्क्रमेण संभाव्येत [तु. 'देवतातये>°ताते' इति समानप्रवृत्तिकं रू.; वैतु. L ३५९, ४६६ उक्तस्य वर्णविपरिणामस्य विषये शब्दाऽऽदौ वर्त्तमानाया नञः श्रुतेर्विस्पष्टप्रतीत्युत्कण्ठाऽऽत्मकमसद्धेतुं प्रदर्शुकः (पूर्वसवर्णैकादेशे सत्यवर्णेऽश्रूयमाणेऽप्युभयथा ['मा नो अग्नेऽवीरतायै परा दाः' इत्यत्र च 'माऽवीरतायै नो अग्ने परा दाः' इत्यत्र च] समानमेव स्वरतो नञ्पूर्वत्वस्य प्रत्याय्यमानत्वादित्यभिसंधेः); NW. [Mei. प्रमापयन्] *?अ-वीरताति- (यत्र पाप्र. *वीरताति- इति उप. अवीर-ता- इत्येतद्वत् पराद्युदात्तत्वम् उसं.) इति प्राति. उपकल्प्य (तु. नापू. टि.) तातये>°ताते>°ते इत्येवमपार्थमाध्यमिकाधिकाक्षरमिवाऽनुक्रामुकः] ।

[k]) '-हा' इत्येवमन्तोदात्तः मुपा. चिन्त्यः (तु. संटि. पपा.) ।

–कस्य ऋ १, १५५, ४; –काः ऋ ४, ४, १२; १०, १५, १; मा १९, ४९; का २१, ४, १; तै १, २, १४, ५; २, ६, १२, ४; मै ४, १०, ६; ११, ५; काठ ६, ११; शौ १८, १, ४४; –काणि ऋ १, ५५, ६; –काभिः ऋ २, ३१, ३; –काय ऋ १, ३१, १३; ७, ६६, ८; कौ २, ४१८; जै ३, ३२, ८; –कासः ऋ ७, ७४, ६; –के ऋ ६, ४, ४; तै १, ३, १४, ७; –केभिः ऋ ६, ४, ८; ७, १९, ७; तै १, ६, १२, ६; मै ४, १२, ३; शौ २०, ३७, ७.

अवृकु-तम– -मः ऋ १, १७४, १०.

¶अ-वृक्ण[a]– -क्णः मै ३, ९, ३.

अ-वृजिन[a]– -नाः ऋ २, २७, २; मै ४, १२, १‡[b].

†अ-वृत[a]– -तः ऋ [१, १३३, ७; ८, ३२, १८]; ६, १४, ५^{2}; ८, ३३, ६; १०; जै ४, २०, ३; शौ २०, ६७, १; –तम् ऋ ८, १०२, १४; काठ ४०, १४; कौ २, ९२१; जै ४, ६, ६; –¶ताः मै ३, ९, ८.

अ-वृत्त[a]– -त्ताः मै ४, ६, ४.

अ-वृद्ध[c]– -द्धान् ऋ ७, ६, ३.

*अ-वृष्टि-

?अवृष्टि-द(त्त>)त्ता[d]– -त्ता पै ५, ३१, ३.

१अवे(व√इ), ?अवायते[e] पै ८, १५, १३; अव···अयत् ऋ ५, ३७, २; अवायन्ताम् शौ ११, १२, ८. ¶अवैति तै १, ७, ५, ४; २, ३, १२, २; ६, ६, ३, १; काठ १०, ५; ९; ३६, ७^{2}; ३७, १^{2}; ¶अवैति तै ३, ३, ८, १; †अव ···एति ऋ ८, ४, ३; कौ १, २५२; २, १०७१; जै १, २६, १०; अव (एति) ऋ १, १६४, ५१; ¶अवयन्ति तै ६, ५, १०, ३; मै ३, ८, ७; ४, ५, १; ६, २; अवयन्ति मै ४, ४, ७; काठ २९, ३; क ४५, ४^{2}; अवैतु ऋ ५, ४९, ५; शौ १, ११, ४; पै १, ५, ४, १३, ५, ७; १५, ६, ६; अवेहि ऋ ५, ७८, ८; ¶अवेयात् काठ १०, ९; अव··· इयाम् ऋ ७, ८६, ४.

अव-य(त्>)ती[f]– -तीः का १३, ६, १७‡[g].

अवा(व-अ)य- अन्°

†अ(व>)वा-य(त्>)ती[h]– -ती ऋ ८, ९१, १; पै ४, २६, १.

अवा(व-अ)यन- अभि>भ्यु°

अवा(व-आ)यिन्- अनु>न्व्°

अवे(व-इ)त- अन्°

अवे(व-इ)त्य अनु>न्व्°

अवे(व-इ)त्य– -त्यः, –त्या३ः काठ ३७, १.

अवै(व-ए)तुम् अनु>न्व्°

¶अवै(व-ए)ष्यत्[i]– -ष्यन् तै ३, ३, ८, १.

२अवे(व√ई), अव···ईमहे ऋ १, २४, १४; ७, ५८, ५; मा १६, ६; का १७, १, ६; तै १, ५, ११, ३†; ४, ५, १, ३; मै २, ९, २; ४, १४, १७†; काठ १७, ११; ४०, ११†; क २७, १; पै १४, २, ९; †अव(ईमहे) ऋ १, २४, १४; तै १, ५, ११, ३; १२, १; ४, २, ११, २; मै ४, १४, ३; १७; काठ ४०, ११.

¶अवे(व√ई)क्ष्, अवेक्षते तै २, ३, ११, २; ५, १, १०, ५; ७, १, ३; मै ४, १, १२; काठ ६, ७; २२, ८; २९, २^{2}; ३१, ९^{4}; क ४, ६; ३५, २; ४५, ३^{2}; ४७, ९^{4}; पै १६, ११२, ५$; अवेक्षते मै ३, २, ७; ४, १, १२; अवेक्षन्ते तै ६, ६, ७, २; पै १५, १९, ७$; $अवेक्षे तै १, १, १०, ३; मै १, १, ७; ११; ४, १, ७; अवैक्षत मै २, १, ११; काठ १०, ५; ३१, ९; क ४७, ९; अवेक्षेत तै ३, २, ३, ३^{2}; ४; ६, ६, ७, २^{2}; मै १, ८, ४; ४, ६, ९; काठ ६, ७; २९, २; क ४, ६; ४५, ३; अवेक्षेत मै ३, २, ७.

---

[a]) तस. नञ्-स्वरः (पा ६, २, २)। उप. यद्र.।

[b]) 'अस्वप्नजः' इति ऋ. (२, २७, ९) पाभे.।

[c]) बस. अन्तोदात्तः (पा ६, २, १७२)। उप. यद्र.।

[d]) 'अवृष्टिनिवृत्त्यै दत्ता' इति मध्यमपदलोपः स्यात्। एस्थि.अपि 'अतोवृ-' इति मूको. 'अतृर्णदत्ता' इति कौसू. (६२,२१) पा.उपलभ्यमानौ मुपा.संदिग्ध इत्येव सूचयेताम्।

[e]) यनि. मुपा. चिन्त्यः। लङि प्र१ सतः 'ऐच्छन्' इत्यस्य नापू. पदस्य नकारान्ततया श्रुश्रावयिषाया अन्याय्यत्वात्। एस्थि. नापू. पदे मूलतस्तकारान्ते सति परादिनकारप्रभावजा सांहितिकी तकारस्य नकाराऽऽपत्तिः सुवचेति कृत्वा मूको. अनु 'न वायते(<√वै)' इति पदद्वयाऽऽत्मकः शोध-प्रस्तावो विमृश्यताम्।

[f]) गस. शत्रन्त-कृत्-प्रस्व. स्त्री. ङीप उदात्तत्वं च (यक. पा ६, २, १३९; १, १७३)।

[g]) 'अवपतन्तीः' इति ऋ. (१०, ९७, १७) पाभे.।

[h]) शाखान्तरनिन्नः सांहितिको दीर्घः (यतु. ऋप्रा ९, २३; ORN.)। सस्व. एपूटि. द्र.।

[i]) गस. लृटः शत्रादेशे कृत्-प्रस्व. (पा ६, २, १३९)।

$अवे(व-ई)क्ष्य पै ५, २८, ७.
अवेज्य- अव√यज् द्र.
अवेण √अव्>११अव- द्र.
अवेत-, अवेत्य, अवेत्य- १अवे द्र.
अ-वेनत्[a]- -नन्तम् ऋ १०,२७,१६.
अवे(व√इ)न्व्, अव'''इन्वतम् ऋ ७, ६४, २[b].
अवे(व√ई)ल् >लि, अवेलय शौ ६, १६, ३.
अव'''ऐलयीत् शौ ६, १६, ३.
अवे(व√ई)श्, अव'''ईक्षे ऋ ८, ७९, ९[c].
अवेष्ट-, अवेष्टि- अव√यज् द्र.
अवैतुम् १अवे द्र.
¶अ-वैभीदक[a]- -कः मै २, १, ६.
अ-वैरहत्यु[d]- -त्याय शौ ६, २९, ३.
अवैष्युत्- १अवे द्र.
अवोः √अव्>१अव्- द्र.
¶अवो(व√उ)क्ष्, अवोक्षति तै ५ २, ३, २; ४, ५, २[2]; ३; मै ३, २, ३; काठ २१, ७; अव'''उक्षति तै ६, २, ७, ४; काठ २१, ७.
अवो(व-उ)क्ष्य काठ ८, ७; क ७, ४.
अवो-देव- २अवस्*- द्र.
¶अवो(व√१ऊ)ह्, अवोहेत् तै ६,३, ४, ६[2]; मै ३, ९, ४.
अवो(व-ऊ)ह्य[e] मै ४, ४, ६.
१अव्य- २अवि- द्र.
?२अव्य, अ-पाव्य- द्र.
¶अ-व्यतिहार- -राय काठ २७, १; क ४२, १.
अ-व्य(त्>)ती[a]- -त्यै ऋ १०,९५,५.
अ-व्यथ- -थाय काठ १७, ८[5].
अ-व्यथमा(न>)ना[a]- -ना मा ११, ६३; १३, १६; का १२, ६, ४; १४, २, १; तै ४,२, ९, १; मै २, ७, ६; १५; ३, १, ८; काठ १६, ६; १६; १९, ७; क ३०, ५; -नाम् मा १४,११; का १५, ४, १; तै ४, ३, ६, १; ५, ३, २, १¶; मै २, ८, ३; ३,२, ९; काठ १७, ३; २०,११; क २६, २; ३१, १३.
अ-व्यथय(त्>)न्ती[a]- -न्ती तै ४, ४, २, ३.
अ-व्यथा[a]- -थायै मा १०, २१; १५, १०-१४; का ११, ७, १; १६, ३, २; ५; ८; ११; १४; मै २, ८, ९[5]; क २६, ७[5].
१अ-व्यथि[f]- -थ्यै काठ ३५, १०[2]; क ४८, १२[2].
२†अ-व्यथि[g]- -थिः ऋ १, ११७, १५; ९, ४८, ३; -थिभिः ऋ १, ११२, ६; ७, ६९, ७; मै ४, १४, १०; -थिषु ऋ ८, २, २४[h]; -थी कौ २, १८८‡[i]; जै ३, १७, ९‡[i].
*१अव्यथि-या[j]- -थी ऋ १०, २७, २१.

[a]) तस. नञ्-स्वरः (पा ६, २, २)। उप. यद्र.।
[b]) तु. सा. GW.MW. च; वैतु. PW. 'अव' इत्यस्य पृथगन्वय इतीवोपेद्यवचनः।
[c]) मपु१ इडभावः उसं. [पा ७, २,७७ (तु. ऋ ४, २०, ८; ६, १९, १०; ORN. च मतान्तरसुभित्तं संकेतुकः; वैतु. सा. √ईक्ष् इत्यस्य उपु१ वा मपु१ वेति; GW.उपु१ इति)]। यद्वयोगीयस्तिङ्निघाताऽभावश्च द्र.।
[d]) तस.उप. वैरहत्य- (यद्र.)<*वीर-हति- + स्वार्थे ष्यञ् प्र. अन्तोदात्तत्वप्रकरणे उसं. च द्र. (पा ५, १, १२४; ६, २,१५६; वैतु. PW. प्रमृ. उप. <वीर-हन्- इत्यपार्थं वदन्तः। वीरमारकत्वाऽभावाऽपेक्षया वीरमारणाऽभावस्य नेदीय इव प्रकरणं स्पर्शुकत्वादनुपदं सु-वीरता- इति भावनिष्पन्नेन पदेन भूयोऽप्येवं संकेतितत्वाच्च। पपा. अवैर-हत्य- इत्याकारकोऽवग्रह इति यथातन्त्रं विवेकः सुलभः।
[e]) गस. ल्यबन्त-कृत्-प्रस्व.(पा ६,१,१९३;२,१३९)।
[f]) तस. नञ्-स्वरः (पा ६, २, २)। उप. √व्यथ्+ भावे इन् प्र. (पाउ ४, ११८)।
[g]) बस. अन्तोदात्तः (पा ६, २, १७२)। उप. नापूटि. द्र.।
[h]) विशेष्यगर्भे वि. द्र. (वैतु. PW. प्रमृ. १संख्याकेन सरूपेण संभेदुकाः)।
[i]) 'अव्यथिः' इति ऋ. (९, ४८,३) पाभे.। तस्यैव °थिर्भरत्> °थिब्भरत्> °थी भरत् इति नैप्र. विपरिणामः संभाव्येत। स्यादिममेव निगमं लक्षयित्वाऽऽचार्यः १अ+√व्यथ् इत्यतो नञा युक्तादेव सत इनिं प्र. शशास (पा ३,२,१५७) यथा प्रस्व. स्यादिति (वैतु. पाम ६, १, १५८ यत्रैवं सहनिर्दिष्टस्य नञः स्वरो बलीयानिति प्रत्यपादि स्वोक्तिविरुद्धस्वरश्चायमेव निगम उदाहारि)। एस्थि. प्रकृतं रू.<*१अव्यथिन्- इत्येवमुक्तं भवतीति पाप्र.विशेषस्तत्त्वतारतम्यापेक्षया भूयोविलोडनार्हः द्र.।
[j]) 'तुदव्यथिया, जरिमाणस्तरन्ति' इत्येवं मूलतोऽधिकाक्षरे सति त्रैष्टुभे पादे स्वरपुरस्कृतयतिभारवशात् *१अव्यथिया- (=बस. पूपप्रस्व. व्यथारहितप्राप्तिमति तात्पर्ये च द्र.) >-याः (संहितायां>-या) इत्येतत् रू. 'अव्यथी' इत्येवं विपरिणतमिति संभाव्येत [=तत् (तृतीयपादोक्तं श्रवः) व्यथाराहित्येन (यथासमयं) प्राप्नुवाना जरिमाणः(जरोपलक्षितपरिपक्वभावाः[वैतु.सा.स्तोतृपर्यायतया ब्रुवाणः जरमाण- इत्यनेन संभेदुकः])तरन्ति(वैतु. वें. सा. च २अ-व्यथि- इत्यस्य प्र३ इतीव व्याचक्षाणौ,PW.

?अव्य(थि-ई)थी- -थीः[b] ऋ १०, ३१, १०.
*?अव्यथिन्- *?अव्यथि-या- टि. द्र.
?अ-व्यथिषे[c] मै १, २, १७.
अ-व्यथिष्यै काठ ३, ७; क २, १४.
अव्यथी, २अ-व्यथि-, *?अव्यथि-या- द्र.
अ-व्यथेय[d]- -यम् खि १, ११, ५.
अ-व्यथ्य[e]- -थ्याय ऋ २, ३५, ५.
†अ-व्यनत्[f]- -नत् ऋ १०, १२०, २; खि ४, ५, १५; कौ २, ८३४; जै ४, ५, ६; शौ ५, २, २; २०, १०७, ५; पै ६, १, २.
१अव्यय-, २अव्यय- २अवि- द्र.

¶अ-व्यर्धुक[g]- -कः तै ५, ३, ६, ३; मै ४, ५, ६.
¶अ-व्यवच्छिन्न[h]- -न्नम् मै ४, १, ११; -न्नानि तै ७, ५, १, ४.
¶अ-व्यवानत्[i]- -नता मै ४, ७, ७; -नन् मै १, १०, ९[j].
¶अ-व्यवानम्[k] मै ४, ७, ७.
?अव्यषसूता[l] पै १२, ३, १५.
अ-व्य(च?)स्[m]- -व्य(च?)सः शौ १९, ६८, १.
*अव्या- अव√यज्> ?अव-याः टि. द्र.
¶अ-व्याकृ(त>)ता[n]- -ता तै ६, ४, ७, ३.
¶अ-व्याकृत्य[n] काठ ८, ६; क ७, २.

¶अ-व्यायुक[g]- -कः मै ४, १, ५; काठ ३१, ३; क ४७, ३.
¶अ-व्यावृत्त,त्ता[o]- -त्तः काठ २०, ५; क ३१, ७; -त्तम् तै ५, ३, ४, ७; ६, ४, ८, ३; मै ३, २, ५; ४, ६; ४, ६, ७; -त्ता मै ४, ५, ८; -त्ताः काठ ३४, ७.
अ-व्युप्तकेश[p]-
¶अ-व्युप्तवह[q]- -हः, -हाः मै २, ५, ९.
†अ-व्यु(ष्ट>)ष्टा[h]- -ष्टाः ऋ २, २८, ९; मै ४, १४, ९.
¶अ-व्युष्टि[h]- -ष्ट्यै तै १, ५, ७, ५.
अ-व्यृद्ध[h]- -द्धम् मै २, ४, २.
अ-व्यृद्धि[h]- -द्धिः शौ १०, २, १०;

प्रभृ. च *१अ-व्यथि- इत्यस्य भावपरस्य प्राति. अभिप्रायतस्तत्संभिन्नस्य सतः २अ-व्यथि- इत्यस्यैव स्त्री. सतः प्राति. तृ१ इति तात्पर्यवन्तः)] ।

a) बस. पूपप्रस्व. (पा ६, २, १) । उप. *ई- [<√ई+भावे क्विप् प्र. (=*?अव्यथि-या-)] । स्तरी- इत्यस्य वि. द्र. ।

b) प्र१ द्र. [=स्थिरस्वभावाऽपि सती व्यथिः (=न. द्वि१<व्यथिस्- यद्र.) अकरोदिति वा. (वैतु. सा. प्रभृ. [तु. ORN. PW. प्रभृ.] २अ-व्यथि- इत्यनेन संभेदुकाः स्त्री. द्वि३ इति वदन्तः वा. कृते 'व्यथिः' इति कर्तरि निष्पन्नस्य सतः व्यथि- इत्यस्य स्त्री प्र१ इति संलापुकाः सन्तश्चोद्याः[कर्तृभावाऽन्यतरार्थे व्यु. अपेक्ष्य २अ-व्यथि- इत्यत्र व्यथि- इत्यस्य भाव एवाऽऽद्युदात्तत्वेन प्रवृत्तिस्वाभाव्योपगमात्]; NW. च वा. नेदीय इव संवदमानोऽपि *?अ-व्यथिष्- इत्यस्य रू. ब्रुवाणः संहितायां नत्वभावं यथाकथमपि समाधित्सुर्विमृश्यः)] ।

c) पपा. नञ्-रहितः स्वरहीनश्च भवति (तु. मा ६,१८ इत्यत्र 'व्यथिषत्' इति)। एवं मुपा. परादिस्वरः स्वरतः स्वरूपतश्च प्रामाण्यसापेक्षो भवति। नाउ. शाखान्तरीयोऽपरः पामे. संटि. च द्र. ।

d) द्वय- इत्यनेन सामानाधिकरण्यं द्र. । तस. अन्तोदात्तः (पा ६, २, १६०) । उप. कृत्य-समानार्थः एयः प्र. भवति (तु. दिदृक्षेय-) । व्यथा-+ढ>एयः प्र. इत्येवं तद्धितत्वेऽपि सति (तु. सभेय-) तद्धिताऽभिव्यज्यमानगुणप्रतिषेधेऽन्तोदात्त एव द्र. (पा ६, २, १५५) । यत्तु सं. '?अव्यथा इयम्' इति पदद्वयमाह, तच्चिन्त्यम्। निष्प्रमाणं पदपार्थक्यस्याऽभ्युपेयत्वेऽपि मातृपदसमानाधिकरणतयाऽभीष्टस्य सतः प्रथमस्य पदस्येहाऽन्तोदात्तत्वेन निर्देष्टव्यत्वात् (पा ६, २, १७२) ।

e) सस्व. नापूटि. द्र. । उप. √व्यथ्+क्यप् प्र. (पा ३, १, ११४) ।

f) तस. नञ्-स्वरः (पा ६,२,२)। उप.<वि√१अन्।

g) तु. टि. अ-क्षोधुक- ।

h) तस. नञ्-स्वरः (पा ६, २, २) । उप. यद्र. ।

i) सस्व. नापूटि. द्र. । उप. <व्यवा-(व√१अ)न् ।

j) 'अव्यवानम्' इति मूको. पाभे. (तु. BW.) ।

k) सस्व. द्विपूटि. द्र. । उप. णमुल् प्र. इति विशेषः ।

l) संस्करणान्तरसापेक्षः मुपा. द्र. ।

m) 'अवि-अस्-' इति पपा. । तस. नञ्-स्वरः (पा ६, २, २) । उप. वि√२अस्+भावे क्विप् । यत्तु सा. WR. 'अ-व्यचस्- इत्यतश्च चकारलोपे यनि. प्राति. आहुः, तद्विमृश्यम् । यनि. गतार्थत्वात् ।

n) सस्व. नापूटि. द्र. । उप. <व्या (वि-आ)√कृ

o) सस्व. एपूटि. द्र. । उप. <व्या(वि-आ)√वृत् ।

p) तु. टि. व्युप्त-केश- यदनु पराभिप्रेतं सद् नञ्-पूर्वत्वं नेष्टं भवति ।

q) तस. नञ्-स्वरः (पा ६, २ २) । उप. व्युप्त-वह- इत्यत्र बस. पूर्वपदान्तोदात्तत्वम् (पा ६,२,११०)। तत्रापि उप. √वह्+करणे घः प्र.(पा ३, ३, ११९) ।

पै १६, ६०, २[a].

अ-व्येष्यत्[b]- -ष्यन् शौ १२, ४, ९.

अ-व्रण[c]- -णम् मा ४०, ८; का ४०, १, ८.

१अ-व्रत[d]- -तम् कौ १, २९८; जै १, ३१, ६.

२अ-व्रत,ता[c]- -तः ऋ ८, ९७, ३; कौ १, ४४१; जै १, ४६, ५; शौ ६, २०, १; ७, १२१, २; -†तम् ऋ १, १०१, २; १३२, ४[2]; [१७५, ३: ९, ४१, २]; ६, १४, ३; कौ २, २४३; ७८४; जै ३, २१, ८; -ता खि ४, ५, १६; -तान् ऋ १, ३३, ५; ५१, ८; १३०, ८; ९, ७३, ५; ८.

¶**अ-व्रत्य**[e]- -त्यः काठ ६, ६; क ४, ५; -त्यम् तै २, २, २, २; ६, १, ४, ६; काठ १०, ५[2].

अ-व्रात्य[f]- -त्यः शौ १५, १३, ११.

√१अश्[g], अशेम ऋ ५, ३०, २. अष्टु मा ७, ३; ६; ८, ६०[3]; का ७, १, ३; २, २; ९, ७, ९[3]; तै १, ४, २, १; ३, १; ६, ४, ५, ५; मै १, ३, ४; ४, ५, ५; काठ ४, १[2]; २७, १; २; क ३, १[2]; ४२, १[2]; ?अष्टात्[h] मै ४, ९, १२[2]; आष्ट तै २, ३, १४, ६[i]; काठ १०, १३[i]; अश्यात् का ९, २, ७; ८[3]; मै ४, १३, ९; अश्युः ऋ २, १९, ८; अशीथाः मै १, ६, १; ६; अश्याः ऋ १, ६९, ३; ७०, १;

[a]) 'अतिवृद्धिः' इत्यस्य मुपा. स्थाने छन्दोदृष्ट्या शोधः द्र.।

[b]) तस. नञ्-स्वरः (पा ६, २, २)। उप. वि√इ + लृटः शत्रादेशः।

[c]) बस. अन्तोदात्तः (पा ६, २, १७२)। उप. यद्र.।

[d]) तस. नञ्-स्वरः (पा ६, २, २)। उप. यद्र.।

[e]) तस. अन्तोदात्तः (पा ६, २, १५६)। उप. यद्र.।

[f]) सस्व. एपूटि. द्र.। उप. यद्र.। अन्तोदात्तः (पा ६, २, १५६) न भवति। तद्धितार्थस्य सामान्यविशेषणतापरस्य वाच्यविशेषनिरूढेः विशेषणमात्रत्वाऽपहानादिति दिक्।

[g]) बधा. भवति। नैप्र. √*अर्श् इत्येतत्साध्यत्वेन √*अर् इत्यस्य शब्दान्तरयोगानुगतकायवृद्धिरूपतयाऽस्य प्रतिपत्तेः, यावन्तः √*अर् इत्यस्य प्रभेदाः स्युस्तावन्त एवास्याऽपि संभवेयुरित्यभिसंधिः। एस्थि. यथा √*अर् इत्यत्र प्रभेदविवेकस्याऽद्यापि परिणिष्ठेयस्वरूपत्वात् सामान्येन निर्देशोऽकारि, एवमिहाऽपि सामान्येनैव निर्देशस्य कर्त्तव्यतया प्राप्तावपि यत् १मश्च २यश्च प्रभेदौ विविच्येयातां तत्राऽभियुक्तानां प्रायेण व्याप्ति-भोजनाऽर्थकतया भिन्नयोः सतोर्द्वयोरेव धा. विषये परिचितित्वमात्रं निमित्तं द्र.। एवं तावदिह प्रकृते धा. पूर्वप्रसिद्ध्यनुरोधादेव भुज्यर्थकसरूपप्रभेदमात्रं विरहय्य यथासंभवं भेदान्तरसर्वस्वस्येत ऊर्ध्वं वैप. वाऽन्यत्र वा क्वचिदाकाङ्क्ष्यमाणविवेचनप्रयत्नस्य सामान्येनाऽन्तर्भावो भवति। शब्दान्तरसामान्येन वक्तृप्रवृत्तिविशेषलक्षणाश्च '?अनुशामहै, आनश्याम्, आनशे, आनंश, आनशुः, आनाश' इत्येभिस्तिङ्भिः, अंश-, अंशु- इत्याभ्यां कृद्भ्यां च समर्प्यमाणसद्भावसंकेतः सानुनासिकोपक्रमः √*अंश् इत्ययमपरोऽपि बधा.पाधा.उसं. सन्निह परि. निर्दिश्यमानः यद्र.। तदनु अंस- इत्यत्र गपू. टि. च कियानपि विशेष आधेयः (तु. वैप ३, ४टिh)। किं च, नैप्र. सकलमिव विपरिणम्यमाणः √*१आश् इति दीर्घादिरपरोऽपि बधा. पाधा. उसं.। ततश्च १आशा- (=वैप २,२१७; २आशा- यत्र स्वरतः संख्यातश्च शोधः द्र.), आशु- इत्येतयोः व्यु. यस्था. निर्देश्यमाना द्र.। यत्तु GW. अशन्-, अश्मन्-, अशनि- इत्येतेषां व्यु. कृते √*?३अश् इति पृथगुपकल्पयेत्, तन्नेष्टम्। तदभिप्रेततदीयतैक्ष्ण्यपरत्वस्य √*अर् इत्यस्य हिंसार्थीये ६ठे प्रभेदेऽन्तर्भावस्य सुवचत्वात् तदभिमतस्य मौस्थि. √शा(=√शो) इत्यनेन संबन्धस्य प्रकृतस्य धा. आद्यजमात्रेण तत्प्रतिनिधिना सता विज्ञापिते सत्यवशिष्यमाणस्य शकारस्य सामर्थ्याऽर्थतया प्रतिपिपादयिष्यमाणस्य √*२शृ इत्यस्य वंश्यस्य सतस्तद्दर्शनतो दुर्वचत्वाच्चेति दिक्।

[h]) मुपा. आद्यक्षरं प्रति संदेहः। कथमिति। १मे स्थ. साक्षाद् दीर्घश्रुतेः २ये स्थ. अपि 'वा आष्टात्' इत्येवं व्यवच्छेदसंभवाद् उभयत्राऽऽकारादि रू. इति १मः कल्पः (तु. संटि.१२ '?आष्ठा' इति BC., 'आष्ठाम्' इति पाभे.)। अथ 'नो' (तु. संटि.) इत्येवं १मे स्थ. नापू. पदस्य पाभे. उपलब्धेस्तदुत्तरवर्तिनोऽस्य रू. अकारादित्वं संभाव्येतेति २यः कल्पः (तु. संटि.२१ यदनु २ये स्थ. पपा. अकारादित्वमेव श्राव्येत)। एस्थि. १मे कल्पे आ इत्यनेनोपसृष्टस्य २ये कल्पे चाऽनुपसृष्टस्य सतोऽस्य यनि. एतत् तातङि रू. इति द्र.। उभयथाऽपि प्रस्व. भवति। १मे स्थ. च-लोपवशाद् २ये स्थ. च वा-योगवशात् प्रकृतस्य तिङो निघाताऽभावविकल्पे सति १मे कल्पे ग. निघातात् (पा ८, १, ७१) २ये कल्पे च प्रस्व. सतिशिष्टत्वादिति दिक् (वैतु. संटि.२१ यदनु पपा. २ये स्थ. तिङ्निघात-विकल्प इव श्राव्येत)।

[i]) तु. सस्थ. टि. अश्नि।

२, ३१, ७; अशीय ऋ २, ३३, २; ६; मां ३,१८; ४,१८;५,७; ७, ४७^{४}; ८, १०; ६२; ३९, ४; का ३, ३, १०; ४, ६, २; ५, २, ६; ८, ६, ४; ३९, २, २; तै १, २, १, १; ४, १;११, १; ३, ११, १; ५, ५, ४; ७, ५; ६, ३, १; २; ६, २, २, ५; मै १,२,१;४;७;५,२^{३};३;९;९, ४^{५};३,६,२^{२};७,५;४,२,५; काठ २,१;५;८;३,८;५,२^{२}; ६, ९^{२}; ७,९^{२}; ९, ९^{६}; १३, १५; २४, ३;३२,२; क १,१३;१७;२,२; १५;४,८^{२};८,१२^{२}; ३७,४; शौ १६,४,६; १९, ६१,१; पै १६, १४९,१२; अश्याम्[a] ऋ ५,६४, ३; तै १, ३,१४, ३; †अश्याम् ऋ १,९२, ८; २, २७, ११; १४; ५,४, १०; ६, १, १३; तै १, ४, ४६,१; २, १,११,६; मै ४,१३,६;१४,११‡[b];१४; काठ १८,२०; †अशीमहि ऋ ५, ४७, ७; खि ४, २,४; शौ १९, ११, ६; अशीमहि ऋ ७, ३२, २६; १०, ३६, ४; ३७, ६; ४०, १२; खि २, ६, १०; १४, ३; मा ३८, २८; का ३८, ६, २; तै ७, ५, ७, ४†; मै ४, ९, १३^{२०}; काठ ३३, ७†; †कौ १, २५९; २, ८०६; †जै १, २७, ७; ४, ३०, ६; शौ १३, १, ६०‡[d]; १४, २, ५†; १८, ३, ६७†; १९, ४७, २^{२}; २०, ७९, १†; पै ६, २०, २^{२}; १३, ८,१६; †अश्याम[a] ऋ १,११४, ३; २, ११,७; २७,१०; ६,५, ७^{४e}; ७,६५,२;८, २७,२२;९, ९८, १२[f]; मा १८,७४^{४e}; ३८, १६[g]; का२०,५, ७^{४e};३८,३,२; तै १, ३, १४, ३^{४e}; मै ४, ९, ९$; काठ ४०, ११; कौ २, १०३०; जै ४,१७,३;†अश्याम ऋ १, ११४, २; १३६, ७; ४, ४, १४; ५८, ११; ५, ४१,१८; ७०, २; ७, ४७, २; ९, ९१, ५; मा १७, ९९; का १९,१,१२; तै १,२,१४,६; ४, ५, १०, २; मै ४, ११,५; काठ ६,११;४०,७;११; कौ२,३३६; जै ३, २८, ८; पै ८, १३,११. अश्नुते[h] ¶तै ५, १,३, ४; ¶मै २, ५, ४; ३, ६, ४; शौ १९, ३८, १; अश्नुते ऋ ६, २८, ४; [८, ५१, ६; (५२, ६)]; ९, ८३, १; खि ३ ,३, ६; मा ४०, ११; १४; का ४०,१,११; १४; ¶तै ६, ४, ५, ५; १०, ६^{२}; ¶मै २, ५, ४; ३, ६, ४; ¶काठ ९, १; १३, १६†; १९, ९; २३, १; २४, ३^{२}; २५, ६; ८; २९, १; ३३,८; ¶क ८,४; ३०, ७; ३५, ७; ३७, ४^{२}; ३९, ४; ४०, १; ४५, २; †कौ १, ५६५; २, २२५; †जै १, ५७, १२; ३, २०, ९; शौ ४, ९, ५; २१, ४†; ९,५,२६; १९, ३८, १; पै ८, ३, ५;१२, ३, १०; †अश्नोति ऋ १, ९४, २; ३, ५९, २; ९, ८१, २; १०, ३९, ११; ६२,९; तै ३, ४, ११, ५; मै ४, १०, २; काठ २३,१२; पै१२,१,२; अश्नुतः[h] मा ८, ५; का ८,२, १; तै ३,२, ८,४; शौ१४,२,९; ¶अश्नुवते[h] तै ७, ४,६, ३; अश्नुवते ऋ ७, १०३, ९; †अश्नुषे ऋ ९, ६५, ६; कौ २,१३५; जै ३,१३,११; पै १५, १५, ३‡[i]; ?अश्नुथः[j] खि १, ९, २; अश्नुथ ऋ ५, ५४,१०; †अश्नुवे ऋ १,१६४, ३७; शौ ९, १५, १५; पै १६, ६९,६; †अश्नवत् ऋ १, १, ३; ४०, ६; ७;११३, १८; २,२३, ४; तै ३, १, ११, १; ४, ३, १३, ५; मै ४, १०, ४; १४, १६; पै १६, ३,९$; ¶अश्नुवत् मै ३, ८, ५; ¶अश्नवतै तै ६, २, ७, १; ¶अश्नवातै काठ २५, ६^{२}; क ३९, ३; ४; अश्नवन्त ऋ ७,३०,४; अश्नुवैथे[k] ऋ ७, ७०, ४; अश्नुताम् शौ ८,२,८; अश्नुताम् मा ३२,१६; का ३५, ३,१२; तै ३, २, ८,४; ¶अश्नवावहै[l] मै४,६,२?; अश्नुवामहै[k] मै २, ७, १३‡[i]; †अश्नुवामहै[k] ऋ १०, ९७,१७; मा १२, ९१;

[a]) आद्युदात्तो यासुडागमः (पा ३, ४, १०३)।

[b]) 'ऋध्याम्' इति ऋ. (५, ६०, १) पाभे.।

[c]) 'असि । मयि' इति पदद्वयाऽऽत्मकः पपा. चिन्त्यः।

[d]) 'नशीमहि' इति ऋ. (१०, ५७, २) पाभे.।

[e]) तु. सस्थ. टि. अभि।

[f]) 'अश्नीमः पिबेम' इत्यर्थतः √२अश् इत्यस्य रू. मन्वानः सा. चिन्त्यः। 'सनेम' इत्यनन्तरश्रुतेः प्राप्त्यर्थसावसरत्वसंकेतोपलम्भात्।

[g]) <√२अश् इति मन्वानः उ. उपेक्ष्यः।

[h]) विकरणस्य स्वराभावे प्रस्व. (पामवा ६,१,१५८)।

[i]) 'अश्नुवामहै' इति ऋ. (१०, ९७, १७) पाभे.।

[j]) 'अश्नुथः' इति शोधः द्र.।

[k]) प्र. पित्त्वाभिघाते विकरणा-स्वरः (पा ३, ४,९२)।

[l]) यमु. तुरुपपदे निघाताऽभावे यथा कथञ्चिदभ्युपेतेऽपि स्वरोऽलाक्षणिकः (तु. नाउ. रू.)।

का १३, ६, १७; तै ४, २, ६, ५; काठ १६, १३; क २५, ४; शौ ६, १०९, २; पै १३, १३, ८; †अश्नवाम[a] ऋ ६,४९,१५; ९, ९७,५१; कौ २, ७७८; ¶आश्नुत तै ७, ४, ६, ३; ¶आश्नुवाताम्[b] मै ४, ८, ९; ¶आश्नुवत मै ३, ८, ५[4]; ¶अश्नुवीत[c] तै ६, ४, १०, ६. आश ऋ ८, ४७, ६[d]; आशाते[e] ऋ ५, ६६, २; आशाते[f] ऋ १, २५, ६; १३६, ३; १४४, ६[g]; ५, ६८, ४; ५; ८, ३१, ६; मै ३, ८, २¶; †कौ २, २६१; ८१६; ८१७; †जै ३, २२, ८; ५७,६;७; आशतुः ऋ८,२५,८; आशुः ऋ ४,३३,४; †आशाथे[h] ऋ १, २,८; १५, ६; १५१, ८; ९; ५, ६७, १; कौ २, १७८; जै ३, १८, ५: †अष्ट ऋ [७, ८४, ५; ८५, ५]; १०, १२६, १; कौ १, ४२६; जै १, ४१, ८; शौ २०, ९२, २०; पै ५, ३९, १; आष्ट[b] ऋ १, १२१,६[i]; तै ४, ३, ११, ४; आष्ट खि ३, २२, ३; तै २, ३, १४, ६; काठ १०, १३; ३९, १०; आष्ट्र (अभ्यश् द्र.); अक्षत्[j] ऋ १०,११,७; अशिषत् पै १४,४, १०; आनट्[k],आनट्[k]; †आशत[b] ऋ १, ८, ६; ८७,५; १०, ९२, ३; शौ २०, ७१, २; आशत ऋ १, २०, २; [८५, २; ८, ५९, २]; २, २१, ५; ३, ४५, ३; ७, ६६, ११; ८, ४३, १७; ६९, १८[l]; ९७, ९; ९, [६, ४; २४, २]; १८, ३; २१, ४; २२, ६[l]; ६७, ७; ६९, ७; ७३, ९; ८३, ४; १०, ९२, ७;९४,२; खि १,६,२; मा २०, ७२; का २२, ७, ६; मै ३, ११, ४; काठ ३८,९; कौ २,२८९‡[m]; ३१२†; ४४५†; ४७५‡[n]; ६१७‡[o]; ७१३‡[p]; जै ३, २४, ५‡[m]; २५, ८†; ३४,३†; ३६, १‡[l]; ५०, ५‡[m]; ५८, १०‡[n]; शौ २०,९२,१५†; [b]†आक्षिषुः[q] ऋ १, १६३, १०; मा २९, २१; का ३१, ३, १०; तै ४, ६, ७, ४; काठ ४६, ३. [अनु>न्व्°, अभि>भ्य्°,आ°, उद्°,उप°,उप-सम्°,परि>र्य्°, प्र°, वि>व्य्°, सम्°]

*अश्- अश्मला-, अश्रु-, अश्वत्थ-, अश्विन्-, अष्ठीवत्-, १अस्थि- टि. द्र.

†अशन्[r]– -श्नः ऋ १०,२७,१५; –श्ना ऋ २, ३०, ४; ४, २८, ५; १०,६८,८; शौ २०,१६,८.

अशनि[s]– -निः ऋ १, १४३, ५; १७६, ३; ४, १६, १७; ६, ६, ५; १८, १०; ८, २७, १८; १०, ८७, ५; खि ४, ५, २२; ¶काठ ८, २; ¶क ६,७; शौ ३, २७,४; ६,३७,२; १४२,१;७, ५२,१; ८,३,४†; पै ३,२४,६;

---

[a]) स्व. कृते तु. टि. अश्नवामहे ।

[b]) आडागम उदात्तः (पा ६, ४, ७२) ।

[c]) विकरण-स्वराभावे प्रस्व. (पामवा ६, १, १५८) ।

[d]) 'आश । वः' इति पपा. पदद्वयं भवति । सा. तु तत्रैकपद्यं ब्रुवाणः सं. रू. अनुजिगमयिषेत् । तच्चिन्त्यम् । तथात्वे साधीयोऽन्वयस्य दौर्लभ्यात् ।

[e]) लाऽऽदेशस्य लिङ्विषयत्वेऽपि छान्दसं सार्वधातुकत्वमिति ङित उत्तरवर्तिनस्तस्य निघातः द्र.(पा ३,४,११५; ११७; ६, १, १८६) । हि-योगे तिङ्निघाताऽभावाच्च धास्व. सुस्थः [पा ८, १,३४ (तु. MVG ३५९टि१५)] ।

[f]) छन्दोऽपेक्षया 'आशते' इति सुश्रवम् (तु. GW. AVM.) ।

[g]) 'आशाथे' इति मपु२ इव पिपठिषुः GW. चिन्त्यः ।

[h]) छन्दोऽपेक्षया 'आशाथे' इति सुश्रवम् (तु. GW. AVM.) ।

[i]) <√२अश् इति सा. । तुरीय-चरणाद् अभिर् उपाऽऽकृष्येहोपसर्जनीय इतीव GW. ORN. च पश्यतः । तत्रोपपत्तिर् मृग्या भवति । श्रौताऽन्वयस्वारस्यपीडनप्रसङ्गात् ।

[j]) लेटि सिब्-अडागमयोर्निघाते धास्व. । यद्योगे तिङ्स्वरः [पा ८,१,३० (तु.टि.√ख्या>अख्यत् शौ १८,१,२४‡)] ।

[k]) √१नश् इत्यत्रैतत् रू. द्र. ।

[l]) तु. सस्थ. टि. अनु ।

[m]) 'आनशुः' इति ऋ. (९, १०८, ४) पाभे. ।

[n]) 'आसते' इति ऋ. (९, १०, ७) पाभे. ।

[o]) 'आसते' इति ऋ. (९, १५, २) पाभे. ।

[p]) 'आनशुः' इति ऋ. (८, ३, १६) पाभे. ।

[q]) <√२अक्ष् इत्यपि सुकल्पं भवेत् (यतु. पाधा.) ।

[r]) कनिन् प्र.उसं.नित्स्वरश्च (पाउ १,१५६; पा ६,१, १९७) । यद्वा मौस्थि. 'अश्मन्->अश्मनः, अश्मना> *अश्म्नः, *अश्म्ना >अश्नः, अश्ना' इति नैप्र. सदृजप्रवृत्तिसंभवात् यनि. रू. अश्मन्- इत्येतदीये सती प्रकृतं प्राति. अन्यथासिद्धतामवतारयेताम् । इतश्चाऽन्नन्तानि प्राति.मौस्थि.मन्नन्ततयेव सुग्रहाणि स्युरित्यस्मिन् संकेतग्रहे लाघवदर्शने सत्यपि तेषां तेषामन्योन्याऽन्तर्भाव्य-जन्मनां सतां प्राति. यथोपलब्धाऽन्वाख्यानमात्रप्रयोजनः पृथक् निर्देशो युक्ताऽऽदरः द्र. (तु. MVG २०५) ।

[s]) अनिः प्र. (पाउ २, १०२) । तत्-स्वरः । यत्तु

८, १५, ११; १६, ६, ४†; –†निभिः ऋ १०, ८७, ४; शौ ८, ३, ६; पै १६, ६, ५; –निम् ऋ १, ५४,४; ८०, १३; ३, ३०, १६; [७, १०४, २०; २५]; मा २५, २; ३९, ८; का २७, २, १; ३९, ६, १; तै ५, ७, १२, १; मै ३, १५, २; काठ ५३, २; †शौ ८, ४, २०; २५; पै १०, १, ८; १५, २२, ४; ७; ८; २३, ३; ४; १३; †१६, १०, ९; ११, ५; –न्या ऋ २, १४, २; शौ ७, ११४, ४; –न्याः मै ४, ४, ४¶; पै २, ७०, ४; –न्यै शौ १२, ३, ५८. [°नि- अन्°, अश्मन्°]

अशनि-मत् – -मान् ऋ ४,१७, १३.

¶अशनि-हत[a]– -तस्य काठ ८, २; क ६, ७.

†अशस्[b]– -शसः ऋ २, ३४, ९; ४, ४, १५; तै १, २,१४, ६; मै ४, ११, ५; काठ ६, ११.

अशिन- आ°

†अश्न°– -श्नः ऋ १,१६४,१;१७३, २; शौ ९, १४, १; पै १६,६६, १; –श्नम् ऋ २,१४,५;–श्नस्य ऋ [२, २०, ५; ६, ४, ३]; –श्नैः ऋ ८, २, २; कौ २, ८५; जै ३, ८, ११.

√*अश्नि नाउ. व्यु. औप. द्र.

*?अश्नया[d]– -या कौ १, ३०५; जै १, ३२, ३.

†अश्नुवत्[e]– -वन् ऋ १, ११६, २५; काठ १७, १८.

अश्नुविन्- वि>व्य्°

अश्मन्[f]– -श्मन् ऋ ७, ८८, २; मा १७, १[२]; का १८, १, १[२]; तै ४, ६, १, १[२]; ५, ४, ४, १[२]; मै २, १०, १[२]; ३, ३, ५[२]¶; काठ १७, १७[२]; २१, ७[२]; क २८, १[२]; –†श्मनः ऋ २, १, १; ३, २९, ६; ६, ४३, ३; ९, १०८, ६; १०, ६८,४; मा ११, २७; का १२, २, १६; तै ४, १, २, ५; मै २, ७, २; काठ १६, २; शौ ६, ४२, २$; २०, १६, ४; –श्मना ऋ १, १९१, १५; २, १४, ६; शौ ५, २३, १३; ६, १३८, ५; ७, ३६, २; १३, १, ३२; पै १, ६८, १; ४, १७,५†; ७,२,१०; –श्मनि ऋ १, १३०,३[२]; २, २४,७; मै २, १३,१३; काठ ४०, ३; कौ १,५८५‡[g]; जै‡[g] १,५९,८; ३, ४०,२; पै ३,१२,१; –श्मने खि ४,४,१; शौ १,१३,१; पै १५, २०,८; –†श्मनोः ऋ २, १२, ३; मै ४, १४,५; शौ २०, ३४, ३; पै १३, ७, ३; –श्मभिः ऋ ९, ११२, २; –श्मसु शौ ३, २१, १; १२, १, १९; –श्मा ऋ १, १७२, २; ५, ४७, ३; ६, ७५, १२; १०, ८९, १२; मा १७, ६०†; १८, १३; २९, ४९†; का १८, ५, ११†; १९, ५, १; तै ४, †६, ३, ४; ६, ४; ७, ५, १; ५, ४, ६, ५†; मै २, १०, ५†; ११, ५; †३, ४, ४; १६, ३; काठ १८, ३†; १०; २१, ८†; १२[२]; †; ३७, १५; ४६, १†; क २८, ३†; १०;

अत्ती. अभा. √२अश् इत्यत आहतुः, तच्चिन्त्यम् ।

[a]) तृतस. पूपप्रस्व. (पा ६, २, ४८) । उप. यद्र. ।

[b]) असिः प्र. (पाउ ४, २२२) । प्रस्व. [वैतु. सा. (१मे स्थ.) <√२अश् इति (भुजित्वाऽविशिष्टवधसामान्याऽभिसंबन्धश्रुतेः यनि. एव पर्याप्तत्वादित्यभिसंधिः); वें. दुश्+शस्- (भावे <√शंस्) इति कृत्वा बस. इति वदंश्चिन्त्यः (स्वरतोऽदुष्टोऽपि सन्नर्थनैरपेक्ष्यत उपेक्षणीयत्वात्); उप. कर्तरि इति कृत्वा तस. इतीव व्याचक्षाणाः सा. प्रभृ. नितरामुपेक्ष्याः (स्वरतोऽनुपपन्नत्वादर्थतः प्रकरणाऽनपेक्षितत्वाच्च) ।

[c]) नन् प्र. उसं. (पा ३, ३,९१; यद्वा पाउ ३,१०)। नित्स्वरः(पा ६,१,१९७)। बधा. लब्धमूलत्वादस्य बह्वर्थता नैसर्गिकी भवति । न तु संख्याभेदेन तद्विवेक इहेष्यते। तत्तत्प्रकरणार्थविवेकस्य प्रागभियुक्तमतभेदव्याकुलितस्य सतः वैश. एव सुकरत्वेन संभाव्यमानत्वात् । अतः √२अश् इत्येतदीयत्वेन केषांचिद्विगमानां प्रतीतावपीह तत्पृथङ्निर्देशो नाऽऽदर इति दिक् ।

[d]) भावे स्त्री. उदात्तः शप् प्र. उसं. (पा ३,३,१००)। टापि प्रस्व. तदवस्थः। तृ१ –युया> –या इति नैप्र. वर्णलोपश्च स्वरसंक्रमश्च संभाव्यमानौ सन्तौ सप्रकारे सति *अक्ष्ण- (अनङ्कितचरः सन् स्वरः यस्था. उसं.) >√*अक्ष्णि> *अक्ष्णया-> (तृ१) -या इत्यत्राऽतिदेश्यौ [वैतु. वैप १, १४ टिd यदनु पाप्र. इहाऽप्यतिदेश्यमाना सती तारतम्यतो विमृश्येत । यद्वोभयत्र √या> *य(>या)- इति उप. इति कृत्वा तस. सासस्व. (पा ६, १,२२३) । तृ१ स्यात् नैप्र. यनि. समानं विषयत्वभाक् (तु.टि.अदुस्-> *२असु-या- वैतु.भ.पक्षान्तरे अश्व- इत्यस्यैव द्वि२ इति; भव. प्रभृ. अश्मन्- इत्यस्य वृत्तमिति)] ।

[e]) शतृ-प्रत्ययस्तत्स्वरश्च (पा ३, १, ३) ।

[f]) मनिन् प्र. नित्स्वरश्च (पाउ ४, १४७; पा ६, १, १९७) ।

[g]) 'अश्मनः' इति ऋ. (९, १०८, ६) पाभे. ।

शौ १, २६, १; २, १३, ४; ४, १२, ७; १०, ५, २०; १२, १, २६; १८, ४, ५४; पै ५, ३६, ७; १५,५,७; १६, १०३, ७†; १२९, ८; -श्मानः शौ ४, १८, ३; ११, ९, २१; पै ५, २४, ३; १६,८४, १; -श्मानम् ऋ १, १२१, ९; २, ३०, ५; ४, १६, ६; २२, १; ५, ३०, ४; ८; ७, १०४, १९; तै ५, ४, ६, ५¶; ७, ३, १; ¶मै ३, ३, ५; ८; काठ ८, १६†; २१, ८; ३७, १६[३]; शौ १, २, २; २, १३, ४; ७, ३६, ३; ८, ४, १९†; १३,७,१३; १४,१,४७; २०,७७,६†; पै १,८६,७; १०, १,८;१५,५,७;१६,१०,१०†.

अ॒श्म-चक्र[a]- -क्रम् ऋ १०, १०१, ७.

अ॒श्म-दिद्यु[a]- -द्यवः ऋ ५, ५४, ३.

¶अ॒श्म-नव(म>)मा[a]- -माः मै ३, ४, ४.

†अश्मन्-म॒य[b]- -यानि ऋ १०, ६७, ३; तै ३, ४, ११, ३; मै ४, १२, ६; काठ २३, १२; शौ २०, ९१, ३.

अश्मन्म॒यी- -यीनाम् ऋ ४, ३०, २०; -यीभिः ऋ १०, १०१, १०.

†अ॒श्मन्-व(त्>)ती[c]- -ती ऋ १०, ५३, ८; मा ३५, १०; का ३५,४,९; शौ १२,२,२६; २७$.

¶अश्म-म॒(य>)यी[d]- -यीनाम् मै ३, ८, ३; काठ २५, २; क ३८, ५.

अश्म(ल>)लॉ[e]- -लाम् पै १, २९, ४; ८९, ३.

अश्म-वर्म॒न्[f]- -र्म शौ ५, १०, १-७; पै ६, १२,९-११; १३, १-३.

अ॒श्म-व्रज[a]- -जाः ऋ ⌊४, १, १३; (५, ५१,३)⌋; -जानाम् ऋ १०, १३९, ६.

†अ॒श्म-हन्मन्[g]- -न्मभिः ऋ ७, १०४, ५; शौ ८, ४, ५; पै १६, ९, ४.

अश्मा(श्म-अ)शनि- -निम् पै १०, १२, १[h].

अ॒श्मा(श्म-आ)स्य[a]- -स्यम् ऋ २. २४, ४.

अ॒श्व,श्वा[i]- -०श्व खि ५, १४, ४; शौ २०, १२८, १५; -श्वः ऋ १, ३६, ८; १६१, ३; १६२, २२; १६४, २; १७३, ३; ३, २६, ३; २७, १४; २९, ६; ४, २, ८; ६, ३, ४; ४५, २६; ७, ३, २; ७०, १; ८, २, २; ⌊४९, ५; (५०, ५)⌋; ९, ६४, ३; ७१, ६; ९७, २८; १०१, २; १०९, १०; ११२, ४; १०, ६१, २४; १३६, ५; खि ३, १, ५; ४, ७[२], ८; ५, १३,५; ६; मा १४, १९; १५,६२†; २२, १९; २३, १२; ५४; २४,१; २५,४५; २९, ९; १०; का १५, ५,५; १६, ७, ५†; २४,६,१; २५,३,९; १०, २; २६, १, १; ३१, १,९; १०; ¶तै १,५,७,३; ८, ८,१; २,३, ७,४; १२,२[२]; ४, ९,४; ३,२, ६, ३; ४, ३, ७, १$; ४, ३, ३†; ६, ९, ४†; ५,१,२, २; ३; ६; ७, १; $११, ३; ४; २, ६, ५; ८, १; ३, २,२; ७, ४; १२, १; २; ४, १२, १[२]; २[३]; ३; ५, १०, ६; २३, १$; ७, १, २[२]; ३; ६, ६, ११, ६; ७, १, १, ६[२]; १२, १$; ४, १८, १$; ५, २५, २; ¶मै १, ५, १०; ६,४[३]; १२; ८, १[३]; $; २, ३, ३[६]; ५; ४, ८; ५, ९; ६, ४; ६; ८, ३$; १४†; १३, १४$; ३, १, ३[२]; ७[२]; ७, ९[२]$; $१२, ४; १९; २०; १३, २$; १६, २[२]$; ४, १, २; ४, ८[२]; ८, ३; काठ ६, २[२]; ७, ४; ५; ७; ८, २; ५[७]; ९, १४; १२, ६[४]; १३, ३; १४, ६; १५, ३; ५; ९; १७, ३; १०†; १९,२[२]; ३; ६; २०,५; ६; ११; २१, ३; २२,८[२]; २४,८; २५,७; २९,४; ३१, १; ३४, ७; ३९,४; ४१, ३; ४४,७; ४६,२[२]; ५†; ४८,२;

---

[a]) बस. पूपप्रस्व. (पा ६, २, १)। उप. यद्र.।

[b]) मयट् प्र. तत्-स्वरश्च। अयस्मयादित्वाद् भत्वं ततो नलोपाऽभावः (पा १, ४, २०)।

[c]) म(>व)तुप् प्र.। नलोपाऽभावार्थं नापूटि. द्र.।

[d]) नलोप इति विशेषः। शेषम् एपूटि. द्र.।

[e]) उस. उप. √रा<>ला+कः प्र. थाथादिस्वरश्च [पा ६, २, १४४ (तु. अश्म-र॒- ⌊WW १, २९⌋)]। यद्वा √१अश्+अलच् प्र. डसं. मुडागमश्च (पाउ १, १०९)। मौस्थि. तु. *अ॒श्- + भ॒र- (=√भृ+अप्) इति कृत्वा थाथीयस्वरस्य सतः *अश्-भर्- इत्यस्य नैप्र. विपरिणामः स्यात।

[f]) तस. सासस्व. (पा ६, १, २२३)। उप. यद्र.।

[g]) बस. पूपप्रस्व. (पा ६, २, १)। उप. <√हन् यद्र. (तु. ?GG. ORN.; वैतु. सा. PW. प्रमृ. तस. इति वदन्तः स्वरतश्चिन्त्याः)।

[h]) अश्माशान- इति मूको. पा.।

[i]) क्वन् प्र. नित्स्वरश्च [पाउ १,१४०; पा ६,१,१९७; (वैतु. या २,२७; [?√२अश्])]।

¶क ४, १^{२}; ५, ३; ४; ६,
७; ७, १^{७}; २४, ८; २६, २$;
९†; २९, ८^{२}; ३०,१;४; ३१,
७; ८; १३; १८; ३५, २^{२};
३८, १; ३९, ५; ४५, ५; ४७,
१; †कौ १, ४३०; २, ४८;
८५; १३३; ५७०; ६८२;
८८९; †जै १, ४२, ४; ३, ५,
७; ८, ११; १३, ९; ४६, ५;
५६, १०; ४, १३, ४; शौ २,
३०, ५; ५, ५, ८; ८, २, २५;
९, १४, २†; १०, १, १९; १०,
१६; ११, ७, १८; १२, १,
५७; २, ५०; १३, ३, १८;
१९, ५३, १; ५७, ४^{२}; २०,
१०२, २†; १२८, १०; ११;
१३६, ५; पै १, ५५, २; २,
१७, २; ४, २०, ६; ५, २८,
६?[a]; ३८, ५†; ६, ४, ८; ८,
६, ५; १०, ३, १; १२, २, १;
१६, ५, ५; ३६, ९; ६६, २†;
१०८, ७; १५४, ४; ८; –श्वम्
ऋ १, २५, ३; २७, १; ११६,
६; ११७, ४; [९; ७, ७१, ५];
[११८, ९; १०, ३९, १०];
१६१, ७; १६२, ४; १३; १५;
१६३, २; ३, ५३, ११; २४;
४, १०, १; ३७, ८; ३९, ५;
५७, १; ६, ४६, २; ७, ७,
१; ७७, ३; ८, ४, २१; १४, ३;
१७, १५; ७४, १०; ७८, २;
९७, २; १०३, ७; ९, ९, ९;
६१, ३; ६२, ६; ६४, १०; ८७,
१; ८९, ४; ९४, ५; १०८, ७;
१०, १८, १४; ६५, ११; ६८,
११; ९७, ४; १०७, ७; १०;
११९, १; १४३, १; २; १४९,
१; [(९, ६२, १८) १८८, १];

खि १, २, २; २, ६, २;
५, १४, ५; मा ९, ७; १२,
७८†; १३, ४२; १५, ४४†;
१७, ७७†; २२, ४; १९; २३,
७; २५, २७; ३६; ३७; २७,
३८†; २९, १३†; का १०, २,
४; १३, ६, ४†; १४, ४, ५;
१६, ५, २६†; १८, ६, १३†;
२४, १, ४; ६, २; २५, ३, ३;
२७, १२, ४; १३, ५; ६; २९,
५, ७†; ३१, ३, २†; ¶तै १,
१, १४, २†; ७, ७, २$; ८,
१८, १; २, २, ६, ३; ३, १२,
१^{२}; ३, २, ६, ३; ४, २,
१०, १$; ४, ४, ७†; †६, ७,
१; ८, २; ९, १; २; ५, १,
२, १; ३; २, ६, ५^{४}; ८, १;
३, २, १; ७, ४; ७, १, ३^{२};
१०, १; ७, १, १२, १$; ४,
२०, १$; ५, २५, २; ¶मै १,
६, ४^{३}; ९, ४^{३}; १०, ३†; ११,
१$; २, ३, ३; ७, १७$; †१३,
८; ९; ३, १, ३^{४}; ४; २, ५^{३};
६; १०, २^{२}; $१२, १; ४; १८;
१६, १^{३}†; ४, ८, ३; ८^{२}; काठ
४, १५†; ८, ५^{१०}; ९, ९; ११;
१२^{२}; १२, ६^{४}; १३, १४; १६,
१७; १९, २; ८; २०, ५^{२}; ६;
११; २१, ३; २२, ८; २८,
४; ५; ३७, ७; ३९, १२†;
४०, ६†; ४१, ३; ४४, ९;
४६, ४^{२}†; ५†; ¶क ७, १^{१०};
८, १२$; २९, ८; ३१, ७^{२};
८; १३; १८; ३५, २; ४४,
४; ५; †कौ १, १७; ४३४; ४८१;
५२३; ५८०; २, २७; १६०;
३६०; ५६२; ७४४; ९३४;
९८४; ११२७; ११८६; †जै १,

२, ७; १८, ८$; ४२, ८; ५०,
५; ५४, १; ५९, ३; ३, ३, ६;
१५, ८; २०, ४; ३०, ३; ४५,
४; ४, ११, ७; १९, १०; २४,
५; शौ १, १६, ४; ४, ९, ७†;
३६, १०; ५, १४, ६; २९, १;
६, ७१, १; ८, ७, ११; १०, १,
१७; २९†; †२०, १६, ११; २७,
३; ५५, ३; ९८, २; पै १, १०,
४[b]; १००, २; २, २८, २;
३५, ४; ५, ३६, ६; ७, १,
१२; १५, ५; ८, ३, १३†; १२,
८; ९, ७, ६; २२, १५; २५,
११; १३, ९, २; १६, १३, १;
३६, ७; ३७, १०; –†श्वया ऋ
९, १०७, ८; कौ १, ५१५;
२, ३४७; जै १, ५३, ५; ३,
२९, ४; –श्वयोः ऋ ६, ४७, ९;
–श्वस्य>स्या ऋ १, ५३, २;
८४, १४; ११६, [७; ११७,
६; (७)]; १२; १२१, २; १६२,
९; १८; १९; १६४, ३४; ३५;
२, ३५, ६; ४, ३९, ३; ६; ५,
८३, ६; ८, ३२, ५; ५२, ५; ६१,
६; १०, ३४, ३; खि ३, ४, ५; ४,
७, ६; ७^{२}, ९; ५, १५, ५; २२,
१३; मा २३, ३२†; ३७; ६१†;
६२; २५, ३२; ४१; ४२; ३७,
९^{३}; का २५, ६, १२†; ७, ५;
१०, ९†; १०; २७, १३, १;
३७, १, ९^{३}; †तै १, ५, ११,
४; $२, ४, ७, २; ९, ४; ३,
१, ११, ७; ४, ६, ८, ३; ९,
३^{२}; ५, ¶२, ६, ५; ९, ४;
११, १$; ¶३, १२, १; २^{३};
¶४, १२, २; ३^{२}; ७, ४, १८, २^{२};
१९, ४; ¶५, २५, १^{२}; २^{२}; मै १,
५, १†; ६, ४¶; २, ४, ७; ८;

[a]) 'सह गो अश्वो विषा' इति मुपा. मु-शोधः द्र. (तु. सस्थ. टि. हुविस्->-विषा)।

[b]) यथा संदिग्धतया विज्ञतोऽपि मुपा. 'यदि हंस्य् अश्वम्' इति चिन्त्यो भवति, तथा √हन्>हंसि इत्यत्रत्यं सस्थ. टि. द्र.।

५, ११; १३, ६; ३, १, ४¶; १२, २१; १६, १†; ४, ८, ८¶; ९, १[२]; काठ ६, ९†; ७, १६†; ८, २; ११, १०[२]; १३†; १३, १; २०, ८; २८, १०; ३६, १५; ३७, १३; १४; ३९, १२†; ४४, ७[२]†; †४६, ४; ५[२]; ५०, ५; ¶क ४, ८†; ६, ७; ३१, १०; ४५, १; †कौ १, ३५८; २, २६४; ९३०; ११९४$; †जै १, ३७, ७; ३, २२, ११; शौ ४, ४, ८; १५, ११†; ५, ५, ९; ६, ३८, ४; ७२, ३; †९, १५, १३; १४; १०, ४, २; ११, २, २२; १९, ४९, ४; †२०, २१, २; ४१, २; ११८, २; १२९, १८$; १३७, ३; पै १, ९४, १; ४, ५, ६; ५, ७, १०; ६, ४, ९; ११, ७, १२; १४, ४, ४; १६, १५, २; †६९, ३; ४; १०६, २; –श्वा ऋ १, १७४, ५; ३, ३५, ३; ४, ३३, १०; ३४, ९; ५२, २; ६, ५९, ३; ६७, ४; ७, १०४, ६; १०, २२, ४; ५; ७५, ७; मा २१, ३३; ३७, १२; का २३, ४, ५; ३७, २, २; मै ३, ११, २; ४, ९, ३; कौ २, १०७६†; शौ ८, ४, ६†; पै १२, ३, ५[a]; १६, ९, ६†; –श्वाः ऋ १, ११५, ३; ११८, ५; १६३, १०; १६४, ३; १८०, १; ३, १, ४; ६, ८; ९; ७, २; ६१, २; ५, ५३, ७; ५४, १०; ५९, ५; ६१, २; ६, ६, ४; २४, ६; ३७, ३; ७५, ७; ७, १८, १; ४१, ६; ६७, ४; ७५, ६; ९७, ६; ८, २३, ११; ९, ७८, २; १०, ६, ६; ४४, ७; ९०, १०;

९५, ८; ९७, ३; १०७, ११; ११९, ३; खि १, ७, ४; २, ९, १; ५, १५, १; †मा १२, ७७; २९, २१; ४४; ३१, ८; ३४, ३९; †का १३, ६, ३; ३१, ३, १०; ३५, १, ८; तै १, ७, ७, २‡[b]; †४, २, ६, १; ६, ६, ३; ७, ४; †मै १, ११, १‡[b]; ६¶; २, ३, ३¶; ७, १३; ३, १६, ३; ४, १०, २; १२, १; ४; १४, ४; †काठ १३, १४‡[b]; १६, १३; १७, १८; ¶२८, ४; १०; ४६, १; ३; ¶क २५, ४†; ४४, ४; ४५, १; †कौ १, ६८; †जै १, ७, ६; शौ २, २६, ३; ३, १६, ६; ९, १४, ३; ११, २, ९; ३, ५; १३, १, २४; २, ६; ७; १८, ४, १०; १९, ६, १२; ३८, २; २०, १३, ४†; ९४, ७†; १२९, १; १३०, १९; १३१, ५; पै १, ४०, ४; २, १२, ३; ४, ३१, ६†; ८, ८, १०; ९, ५, १०†; २३, ९; ११, ६, ३†; १५, १०, ७†; १६, ५३, १०; ६६, ३†; १०४, ९; –॰श्वाः‡[b] मा ९, ६; का १०, २, ३; शौ १, ४, ४; १९, २, ४; –॰श्वाः खि ५, ११, २; काठ ३९, ३; क ४८, ४; शौ २०, १२७, १२; –श्वात् ऋ १, १६१, ७; ३, ५३, २३; १०, ७३, १०; ¶तै ५, १, २, १; ३; पै ८, २, ११; ९, ९, ३; –श्वान् ऋ १, ९२, १५; १०३, ५; १०४, १; १२६, २; १७१, १; २, ३४, ३; ८; ४, ४३, ६; ४५, ६; ५, ३१, १०; ५५, ६; ५८, ७; ५९, १; ६२, १; ८३, ३; ६, ४७, २३; ५९, ५; ७५,

१३; ७, ३४, ४; ८, १, ३१; ४१, ६; ६८, १७; ७५, १; ९, ९७, ५०; १०, ३४, ११; ७९, ७; १०१, ७; १४९, ४; खि १, १०, ४; ४, ११, ६; †मा १३, ३७; २९, ५०, ३३, ४; ३४, ६$; †का १४, ३, ११; ३१, २, ११; ३२, १, ४; तै १, ७, ८, १; २, ३, १२, १¶; ६, ११, १†; †४, २, ९, ५; ६, ६, ५; ७, ३, १४, १; मै १, ११, ६¶; †२, ७, १७; †३, १६, ३; ४, २, ११¶; काठ ७, १७†; १२, ६; १४, ६; २२, ५†; २८, १०; ३८, १२; ४३, ४; ४६, १†; क ४५, १¶; †कौ २, ७७७; १०८३; शौ ६, ७७, १; पै ३, १९, २; १५, ११, ५†; –श्वानाम् ऋ १, १०१, ४; ५, १८, ५; ६, ६३, १०; ७, १०४, १०; ८, ३६, ५; ४६, २९; ५६, ४; खि ३, ८, ४; ¶तै २, १, १, ५; ५, ५, १, ३; शौ ४, ९, २; ८, ४, १०†; १२, १, ५; १९, ४७, ७; पै २, ३७, ४; ६, २०, ६; ८, ३, ३; १६, ९, १०†; –श्वाम् ऋ २, ३४, ६; –श्वाय ऋ १, १६२, १६; ५, ३१, ४; ८, ३०, ४; ९२, २५; मा ३, ५९; ११, ७५; २५, ३९; का ३, ८, ३; १२, ७, १०; २७, १४, १; तै १, ६, १२, ६†; ८, ६, १; ४, १, १०, १; ६, ९, २†; ७, ४, १६, १; मै १, १०, ४; २०; २, ७, ७; ३, १६, १†; ४, ७, ४¶; १२, २†; काठ ८, १६†; ९, ७; १६, ७; ३६, १४; ४४, ५; ४६, ५†; क ८, १०;

[a]) 'अश्नीव' इति मुपा. चिन्त्यः । मूको. एवम् इति चेत् । किं तत इति । शतश उत सहस्रशः शोधान्तराणां सं. अङ्गीकृतपूर्वत्वादिति यावत् ।

[b]) 'दुवाः' इति ऋ. (१, २१, १९) पाभे. ।

†कौ १, ११८; ४४०; †जै १, १३, ४; ४६, ४; शौ ३, १५, ८; १९, ५५, १; ६; पै २, ९, ४; –†श्वासः ऋ १, ३८, १२; १४८, ३; १८१, २; २, १२, ७; [४,१४,४; ४५,२]; ५,५९, ७; ६२,४; ७५,६; ६,१६,४३; २९, २; ६३, ७; ७, ७४, ४; ७८, ४; ८, १, ९; ५५,४; १०, ७८, ५; ९१, १४; ९५, ९; खि १, ३, ३; ३,७, ४; मा १३, ३६; २०,७८; का १४, ३,१०; २२, ७, १२; तै ४, २, ९, ५; मै २, ७, १७; ३, ११, ४; काठ २२, ५; ३८, ९; कौ १, २५; २, ७३३; जै १, ३, ५; ४,१०, ७; शौ २०, ३४, ७; पै १३, ७, ७; –श्वे ऋ ३, ३३, १; [(१, ३०, २१) ४, ५२, २]; –०श्वे ऋ [१, ३०, २१; (४, ५२,२)]; –श्वेन ऋ १, १६२, ३; मा २५, २६; का २७, १२, ३; तै ४,४, ८, १; ६, ८, १†; ५, १, २, २¶; ¶मै १, ६, ४; ३, १, ३[३]; १६,१†; ¶काठ ८,५[३]; १९,२[३]; ४६, ४†; ¶क ७,१[३]; २९,८[३]; –श्वेभिः ऋ ७, ५४,२; [९०,६; १०, १०८,७]; ८, ५,७; [१३, ११; ८७,५]; ४६,२६; मा २०, ७३; का २२, ७,७; मै ३, ११, ४; ४, १४,९; काठ ३८,९; शौ ६, १०८, १; –श्वेभ्यः मा १६, २४; का १७,३,३; तै ४,५,३, २; ७,५,२३,२; काठ १७,१३; ४५,२०; क २७,३; शौ ३,२८, ३; ९, ३, १३; १२, २, १६; १९, ४७, ९; पै ६, २०, ९; १०, ११, १०; १६, ४०, ५; –श्वेषु ऋ १, २९, १–७; ११४, ८; मा १३, २३; १६, १६†; १८, ४७; २०, १०; का १४, २, ८; १७, १, १६†; २०, २, १०; २१, ७, ९; तै ३, ४,११, ३†; ४, २, ९, ४; ५, १०,३†; ५, ७, ६, ३; मै २, ७, १६; ३, ११, ८; ४,१२, ६†; काठ १०, १२†; १६, १६; २३, १२†; ३५,१२?[a]; ३६, १५; ३८, ४; क ४८,१२; शौ ४, २२, २; ९, १,१८; १२,१,१९;२५;२,१५; †२०,७४, १–७; पै २,१८, २; ३५, २; ३, २१, ३; ४, १०, ७; ५, २९, ४; ८, १०, ४; ९, २२, १६; १६, ३३, ६; १०६, १; –श्वैः ऋ १, १६, ९; ८८, २; ११३, १४; ११७, १४; १७५, ४; २, १५, ४; ३, ३०, १२; [२०; ५०, ४]; [(१,११८, ३) ५८, ३]; ४, ५१, ५; ५, २९, ९; ५५, १; ५८, ६; ६, ३९, ४; ६२, ३; ६५, २; ७, १८, २; ४१, ३; ४५, १; ६९, १; ७१, ३; ८, ५,३५; ७,२७; ९, ९६, ११; १०, ३, ७; ७, २; ११, ७; ६८, १२; ७०, २; ३; मा १९, ५३†; २६, १९; ३४, ३६†; का २१, ४, ३†; २८, ११, १: तै २, ६, १२, १†; ४, ७, १५,३; ७,५, २३, २; मै २, ८,१४[३]; ९,१; ३, १६,५†; ४,१०,६; १४,६; १०; काठ १७,१९†; २१,१४†; ३९, ३; ४५, २०; क ४८, ४; †शौ ३, १६, ३; $७, ८६, ४; ५; १८, १, २४; २०, १६, १२; पै ३, २२, ६; ४, ३१, ३†; ८, १६, ११; १०, ४, १; ८; –¶श्वौ तै ५,७,१,२; काठ २२, ८; २८, २; क ३५, २; ४४, २. [°श्व- अघ°, अज°, अन्°, अरुण°, आशु>श्व्°, इष्ट°, ऋज्र°, गो°, जीर°, देव°, द्रवत्°, द्रोणि>ण्य्°, नाग°, निन्दित°, पिशङ्ग°, पीवस्°, पृषत्°, मारुत°, युक्त°, राजन्°, रासभ°, रोहित्°, वध्रि>ध्र्य्°, वाध्रि>ध्र्य्°, वाह°, वि>व्य्°, वृषन्°, शत°, श्याव°, स°, सत्°, सप्तन्°, संभृत°, सु>स्व्°, हरि>र्य्°, हस्ति>स्त्य्°]

१आश्विन[b]– -नम् शौ ६, १३१, ३.

अश्व-कु[c]– -कः मा २३, १८; का २५, ५, १; तै ७, ४, १९, १; २[२]; ३[२]; मै ३, १२, २०; काठ ४४, ८[२].

¶अश्व-कुणप[d]– -पम् तै ७, २, १०, २.

अश्व-क्रन्द– -न्दस्य पै ८, ७, २.

---

a) एतच्छून्यः मुपा. चिन्त्यः। मूको. च शाखान्तरस्य च (तु. क ४८,१२) साद्यतोऽर्थवैशद्यकरस्याऽस्य पठितुं योग्यत्वात्।

b) पाप्र. खञ्>इनः प्र. उसं. (पा ५,२,१९; ७,१,२)। ञित्स्वरः [पा ६, १, १९७ (तु. PW. प्रभृ.; वैतु. सा. [पाण्डु.] अश्विन्- इत्यत इव निष्पादयन् २आश्विन- इत्येतेन संभेदुकः)]। मौस्थि. तु √१अश् इत्येतत्-सनाभेः सतः √*१आश् (यप्र.) इत्यतो निष्पन्नं *१आश्- इति पूप. च √विन्द्>(भावे) *विन्द- इत्येतत् नैप्र. (*विन्न->*१विन->) *१विन्- इत्येवं विपरिणतं सत् उप. चेति कृत्वा विशेष्यगर्भः बस. [=आशा (वाहेन) विन् (प्राप्तिः) यस्य (=दूरदेशः)] द्र. इति दिक् (तु. टि. २आश्विन-<अश्विन्-, १आश्विन-<√*१आश्)।

c) कुत्साऽर्थे कः प्र. (पा ५, ३,७४)। तत्-स्वरः।

d) तस. सासस्व. (पा ६, १, २२३)। उप. यप्र.।

*?अश्व-क्षु- नाउ. टि. द्र.

?अश्व-क्ष(भ>)भा[a]- -भा शौ १९, ४९, १.

अश्व-क्ष(र>)रा[b]- -रा पै १४, ४, १.

¶अश्व-गर्दभ- -भयोः काठ १९, २; क २९, ८.

*अश्व-घ्न्[c]-

आश्वघ्न[d]- -घ्नस्य ऋ १०, ६१, २१.

अश्व-जित्[e]- -जित् ऋ ९, ५९, १; खि ४, ३, १; तै ४, ७, १४, ४; मै २, ७, १२; काठ ३८, १४; ४०, १०; शौ ५, ३, ११; ७, ५२, ८; पै १, ४९, १; २, २२, ६; ५, ४, १०; -जिते ऋ २, २१, १.

अश्व-तर[f]- -रः ¶तै ७, १, १, २; ३; मै १, ५, १०¶; काठ ७, ७¶; पै १२, ७, १३; -रस्य शौ ४, ४, ८; -रान् पै ९, ६, ४; -रौ पै २, ८७, ४.

अश्वतरी[g]- -र्यैः शौ ८, ८, २२; पै १६, ३१, १.

¶अश्वतरी-रथ[h]- -थः तै ७, ३, १, ४.

¶अश्व-त्व[i]- -त्वम् तै ५, ३, १२, १.

¶अश्व-दक्षिणा[j]- -णाः मै ४, २, ६.

अश्व-दा(<द)[k]- -दाः ऋ १, ११३, १८; ५, ४२, ८; १०, १०७, २; -दाये खि २, ६[२], १८. [°दा- अन्°]

अश्वदा-तर- -रः ऋ ८, ७४, १५.

अश्व-दावन्[l]- -०वन् ऋ ५, १८, ३.

अश्व-निर्णिज्[m]- -र्णिजि ऋ १०, ७६, ३.

अश्व-पृ[k]- -पम् मा ३०, ११; का ३४, २, ३.

अश्व-पति[n]- -तिभ्यः मा १६, २४; का १७, ३, ३; तै ४, ५, ३, २; मै २, ९, ४; काठ १७, १३; क २७, ३; -†०ते ऋ ८, २१, ३; कौ १, ४०२; जै १, ४५, ४.

¶अश्व-पर(शु>)र्शू[o]- -रश्वाँ मै ४, १, २.

†अश्व-पर्ण[i]- -र्णाः ऋ ६, ४७, ३१; मा २९, ५७; तै ४, ६, ६, ७; मै ३, १६, ३; काठ ४६, १; शौ ६, १२६, ३; पै १५, १२, १; -र्णैः ऋ १, ८८, १.

a) उस. थाथादि-स्वरः (पा ६, २, १४४)। यद्यपि उप.*क्ष(भ>)भा-[<√*क्षभ्+अच् (पा ३,१,१३४)] इत्येवं यमु. अनु सुकल्पं तथाऽपि तत्र संदेहो भवति। √*क्षभ् इत्यस्याऽप्रसिद्धेरर्थतोऽध्यवसेयमात्रत्वस्य तदवस्थत्वाऽनिर्मोकात्। एस्थि. नाउ. सन्तं शाखान्तरीयं पाभे. अनुसंधाय √क्षर् इत्येतत्पूर्वांऽशस्य सतः √*क्षभ् इत्यस्य नैप्र. विपरिणाम इति कृत्वा √*क्षभ् इत्ययं पाधा. उसं.। अस्य √क्षप् इत्यनेन साजात्याच्च तज्जे क्षपा- इत्यत्र यो गुणः सामान्येनाऽभिप्रेतो भवति तस्यैवेहाऽप्यश्वविषयकत्वमात्रविशेषेण रात्र्यनुयोगितया संकेतग्रहः द्र. [वैतु. सा. *?अश्वक्ष- +भा- इत्येवं वा, अश्व- +(?√क्षै,√क्षि>)क्ष- +भा- इत्येवं वाऽवयवतः साधुकः समवग्रहे पपा.च त्तकारायुत्तरपदतया विस्पष्टदर्शनेन नाउ. पाभे. चाऽनभीष्टविरोधाच्चिन्त्यः; WR. व्यु. अनीशानाविव सन्तौ 'विश्व-व्यचस्-' इति निजिगमयिषन्तावुपेक्ष्यौ (संबन्धाऽभावादित्यभिसंधेः); ता.(४२) उप. √क्षुभ्>*?क्षु(भ)भा- इत्यन्यथासिद्धमिवोपकल्पुकः (मौस्थि.√*क्षु इत्येतदात्मकपूर्वांऽशतः √*क्षभ् इत्यस्य √क्षुभ् इत्यनेन सानाभ्याभिसंधेरभिप्रेताऽर्थतो यथाश्रुतेनैव निर्वाहसंभवादिति दिक्)]।

b) उस. उप. <√क्षर् यद्र.। शाखान्तरीयस्य पाभे. कृते तु. नापू. टि.।

c) उस. थाथादि-स्वरः (पा ६, २, १४४)। उप. √हन्+कः प्र. (पावा ३,२,५)। नाउ. व्यु. औप. द्र.।

d) अपत्येऽर्थे अण् प्र उसं. (पा ४, १, ११२)। तत्स्वरः। आश्व-घ्न- इति पपा. द्र.।

e) उस. क्विबन्त-कृत्-प्रस्व. (पा ६, २, १३९)।

f) ष्टरच् प्र. चित्-स्वरश्च (पा ५,३,९१;६,१,१६३)।

g) स्त्रियां ङीषि (पा ४, १, ४१) प्रस्व.।

h) तस. सासस्व. (पा ६, १, २२३)। उप. यद्र.।

i) भावे त्वः प्र. तत्-स्वरश्च (पा ५, १, ११९)।

j) बस. पूपप्रस्व. (पा ६, २, १)। उप. यद्र.।

k) उस.उप. कः प्र. थाथादि-स्वरश्च (पा ६,२,१४४)।

l) उस. वनिबन्त-कृत्-प्रस्व. (पा ६, २, १३९)।

m) सस्व. द्विपूटि. द्र.। उप. निर्√निज्+कर्मणि क्विप्।

n) तस. पूपप्रस्व. (पा ६, २, १८)। उप. यद्र.।

o) तस. सासस्व. (पा ६, १, २२३)। यत्तु मुपा. '-र्-' इत्येवं स्वरः प्रादर्शि, तद् अप्रमाणम्। अलक्षणत्वात्। उप. प्रकृतिस्वरेण वाऽपि निर्दिष्टसामान्यसमासस्वरेण वाऽप्य् अन्तोदात्तस्यैव प्राप्तेरिति यावत्। श्री. तृ१ 'उदात्तयणः' (पा ६, १, १७४) इति विभक्ति-स्वरः द्र.। मूको. -शुवा इत्येकदेशीया लिपिरप्युक्तस्याऽन्तोदात्तस्य संकेतनायाऽलंभूष्णुः द्र.।

¶अश्व-प(र्शु>)र्शू[a]- -र्शवा काठ ३१, १; क ४७, १.

अश्व-पस्त्य[b]- -स्त्यम् ऋ ९, ८६, ४१.

?अश्व-पू(र्व>)र्वा[c]- -र्वाम् खि २, ६, ३.

अश्व-पृष्ठ[b]- -ष्ठम् ऋ ८, २६, २४.

अश्व-पेशस्[b]- -शसम् ऋ [२, १, १६; २, १३].

अश्व-बु(ध्न>)ध्ना[b]- -ध्नाः ऋ १०, ८, ३.

अश्व-बुध्य[d]- -ध्यम् ऋ १, ९२,८; -ध्यान् ऋ १, ९२,७; १२१, १४.

अश्व-मातृ- -ता पै ११, ७, ९.

†अश्वमि(मृ-इ)ष्टि[e]- -ष्टये ऋ ८, ६१, ७; कौ १, २४०; २, ९३१; जै १, २५,८; -ष्टे ऋ २, ६, २.

१अश्व-मेध[f]- -धस्य ऋ ५, २७,५; -धाय ऋ ५, २७,४; -धे ऋ ५, २७, ६.

आश्वमेध[g]- -धस्य ऋ ८, ६८, १५; -धे ऋ ८, ६८, १६.

२अश्व-मेध[h]- -धः मा १८, २२; का १९,७,४; तै ४, ७,९, १; ¶५, ४,१२,३; ७, ५,३; मै २, २, ९[4]¶; ११, ६; काठ १०, ९; १८,११; ३५, ११; क २८, ११; ४८, ११; -धम् पै १४, ३, २७; -धेन ¶तै ५, ३, १२, १[2]; २; [°ध- अर्क°]

¶अश्वमेध-वत्[i]- -वते मै २, २, ९[4]; काठ १०, ९.

अश्व-युज्[j]- -युजः ऋ ५, ५४, २; -युजौ तै ४, ४, १०, ३; मै २, १३, २०; काठ ३९, १३; शौ १९, ७, ५.

†अश्व-यूप[k]- -पाय ऋ १, १६२,६; मा २५,२९; का २७, १२, ६; तै ४, ६, ८, २; मै ३, १६, १; काठ ४६, ४.

अश्व-यो(ग>)गा[b]- -गाः ऋ १, १८६, ७.

¶अश्व-रथ[k]- -थः तै ७,३, १, ४.

अश्व-राधस्[b]- -धसः ऋ ५, १०, ४; १०, २१, २.

अश्व-वत्- -वत् ऋ ८, ४६, ५; ९, १०५, ४; मा ८, ६३‡[l]; काठ ४०, ५; †कौ १, ५७४; २, २४५; ९६१; †जै १, ५८, ९; ३, २१, १०; ४, २, ५; शौ १८, ३, ६१; २०, ७, ३†; पै १, ९६, ३; -वान् खि १, १०, ३; शौ ६, ६८, ३; पै २, ५२,१. [°वत्- वि>व्यृ°]

¶अश्व-वार[k]- -राः मै ३, ७, ९.

¶आश्ववार[m]- -रः मै ३, ७, ९.

¶अश्व-वाल[k]- -लाः तै ६, २, १, ५; काठ २४, ८[2]; क ३८, १.

¶आश्ववाल[m]- -लः तै ६,२, १, ५; काठ २४, ८[3]; क ३८, १[3].

†अश्व-विद्[n]- -वित् ऋ ९, ५५, ३; ६१, ३; कौ २, ३२७; ५६२; जै ३, २७, ३; ४५, ४.

¶अश्व-वृष[o]- -षेण काठ ३५, १५.

¶अश्व-शक[p]- -केन तै ५, १, ७, १; मै ३, १, ७[2]; काठ १९, ६; क ३०, ४.

---

a) तु. टि. अश्व-परशु- यत्राऽत्रत्यम् उप. ऽयत्तरं सत् मूको. भवतीति समकेति ।

b) बस. पूपप्रस्व. (पा ६, २, १) । उप. यद्र. ।

c) पा. चिन्त्यः । बस. इति कृत्वा पूपप्रस्व. प्राप्तत्वात् । 'अश्व-पू(र्ण>)र्णा-' इति वा प्राति.(तु.संटि.)। तथात्वेऽपि तृतस.इति कृत्वा पूपप्रस्व.एव स्यात्(पा६,२,४८)इति दिक्।

d) सस्व. एपुटि.द्र. । उप.√बुध्+कर्मणि क्यप् प्र. ।

e) बस. वा तस. वा पूपप्रस्व. (पा ६, २, १; ४२) । इह मकारोपजनमध्यत्वं भवति नाऽलुक्-समासः । द्विती-याया अमोऽप्रसङ्गादिति दिक् ।

f) बस. [अश्वानां मेधाः (=पश्वालम्भविशिष्टयाग-विशेषाः) यस्येति वैयधिकरण्यं वा उसं., अश्वालम्भाभि-निर्वृत्तत्वादश्वानां विकारा मेधा यस्येति विकारार्थीयायाः ष. वा स. द्र.] पूपप्रस्व. (पावा २,२,२४; पा ६, २, १)।

g) अपत्याऽर्थे अण् प्र.उसं.(पा४,१,११२)तत्-स्वरः ।

h) तस. सासस्व. (पा ६, १, २२३)। यद्वा कास. उप. अधिकरणे घञि अन्तोदात्तः (पा ६,२,१४४; तु.वाच.)।

i) तु. टि. २अ-दिति->आदित्य-वत्- ।

j) उस. क्विबन्त-कृत्-प्रस्व. (पा ६, २, १३९) ।

k) तस. सासस्व. (पा ६, १, २२३) । उप. यद्र. ।

l) 'अश्वावत्' इति ऋ. (९, ६१, १८) पाभे. ।

m) विकारार्थे अण् प्र. मित्-स्वरश्च (पा ४,३,१४०; ६, १, १९७) ।

n) उस. उप. √२विद्+क्विप् प्र. कृत्-प्रस्व. च (पा ६, २, १३९) ।

o) कस. विशेष्यस्य पूर्वनिपातः द्र. (पा २, १, ५६)।

p) तस. सासस्व. (पा ६, १, २२३) । उप. अदन्तं शकृत्-पर्यायभूतं यद्र. ।

अश्वश्च(-स्-चन्द्र>)न्द्रा[a]- -न्द्राः ऋ ६, ३५, ४.

अश्व-सनि[b]- -निः मा ८, १२; का ८, ७, २; तै ३, २,५, ७; मै १, ३, ३९; काठ ४,१३; क ३, ११.

†अश्व-सा[c]- -साः ऋ ९, [२,१०;(६,५३,१०)]; ६१,२०, काठ ३५, ६; क ४८, ७; कौ २, १६६;३९५; जै ३, १६,२;३१, १५; -साम् ऋ [६, ५३, १०; (९, २, १०)]; कौ २, ९४३.

अश्वसा-तम[d]- -मः ऋ १, १७५, ५.

अश्व-सादु[e]- -दम् मा ३०, १३; का ३४, २, ५.

*†अश्व-सूनृ(त>)ता[f]- -ृते ऋ [५, ७९, १-१०]; कौ १,४२१; २, १०९०; १०९१; १०९२; जै १, ४१, ३.

?अश्व-स्तोम- -मस्य पै १४, ४, ५[g].

अश्व-हय[h]- -यः ऋ १०, २६, ५; -यैः ऋ ९, ९६, २.

¶अश्व-हविस्[i]- -विषा मै २, ३, ३.

†अश्वा(श्व-अ)ज(न>)नी[j]- -ृनि ऋ ६, ७५, १३; मा २९, ५०; का ३१, २, ११; तै १, ७, ८,१$;४,६,६,५; मै ३,१६,३; काठ ४६, १; पै १५, ११, ५; -नी ऋ ५, ६२, ७.

अश्वा(श्व-अ)भिधा(न>) नी[j]- -नीम् तै ५, १, २, १¶; -न्या शौ ४, ३६, १०; ५, १४, ६; पै १,१००,२; २,३५, ४; ७, १, १२; ९, ७, ६.

अश्वा-मघ[k]- -घा ऋ ७, ७१, १.

†अश्वा-वत्[l]- -वत् ऋ १, ४८, १२; २, ४१, ७; ५, ५७, ७;७, २७,५; ७५, ८; ७७, ५; ९४, ९; ८, २२, १७; ७२, ६; [९३, ३; ९, ६९, ८]; ९,[४१, ४; ४२, ६; (६१, ३)]; ६३, १८; मा २०, ८१; का २२, ८, २; काठ ४, १५; ८, १४$; क ८,२$; कौ २, ८०२; -वतः ऋ १, १२२, ८; ७, १००, २; -वता ऋ ७, ७२, १; -वति ऋ [१, ८३, १; (२, २५, ४)]; शौ २०, २५, १; -वते ऋ १०, ४०, ५; -वन्तः ऋ ८, ४५, ११; -वन्तम् ऋ १, ८३, ४; ४, ४९, ४; ८, २, २४; १०, ४७, ५; तै ३, ३, ११, १; मै ४, १२, १; १४,८; काठ १०, १३; शौ २०, २५,४.

†अश्वावती- -ृति ऋ १, ९२, १४; कौ २, १०८२; -$ती शौ ३,१२,२; पै ३,२०, २; -वतीः ऋ १,४८,२; १२३, १२; [७,४१, ७; ८०, ३]; ८, ५, १०; खि १, १२, १; मा ३४, ४०; शौ ३, १६, ७; पै ४, ३१, ७; -वतीम् ऋ १०, ९७, ७; मा १२, ८१; का १३, ६, ७; त ४, २, ६, ४; मै २, ७, १३; ४, १४, ६; काठ १६, १३; क २५, ४; शौ १८, २, ३१$; पै ११, ६, १०; -वत्या ऋ १, ३०, १७; ५३, ५;

---

a) बस. पूपप्रस्व.(पा ६,२,१)। उप. यद्र.। 'अश्व-चन्द्राः' इति पपा.। स. 'ह्रस्वात्' (पा ६,१,१५१) इति सुडागमः।

b) उस. इन्नन्त-कृत्-प्रस्व. (पा ३, २, २७; ६, १, १९७; २, १३९)।

c) उस. विडन्त-कृत्-प्रस्व. (पा ६,४,४१; २,१३९)।

d) तमप् प्र. पित्त्विहतः सन् नापू. स्वरतोऽभेदुकः। 'अश्व-सातम-' इति पपा. अवग्रहः प्रक्रियान्तरमात्र-सूचकः द्र.। तथाहि। यनि. नापू. एवाऽऽतिशायनिकं श्रावणं स्यात्, पपा. अनु त्वतिशयितस्य सतः सा-गुण-विशिष्टस्याऽश्वविषयत्वेन श्रावणमिति विवेकः।

e) उस. कृत्-प्रस्व. (पा ६,२,१३९)। उप. √सद्> सादि+अण् प्र.। यद्वा √साधि>साधु- इत्यस्य नैप्र. विपरिणामः द्र.।

f) तृतस. पूपप्रस्व. [पा ६,२,२ (वैतु. सा.बस.)]। उप. गुणवचनस्य (तु. वेश.) सतोऽश्वकृततद्गुणत्वाऽभिसंधेः (तु. टि. अरि-धायस्-)।

g) तु. 'अस्य स्तोमस्य' इति शौ. (१९,४९,५) पा.। इहाऽपि तथैव श्रूयमाणस्य विकृतिरियं प्रामादिकीति संस्करणान्तराऽपेक्षः मुपा. द्र.। शौ. अपि अश्वेत्येकदेशीयः मूको. भवतीति कृत्वा वस्तुस्थितिं प्रति संदेह इति चेत्। न। अनुपदं श्रूयमाणस्य स्तोमेत्येतद्विशेषणभूतस्य यदिति सर्वनाम्न इदमिति सर्वनाम प्रत्यु आकाङ्क्षापूर्त्यर्थं सापेक्षत्वोपलम्भात्, यस्थि.मुपा.अर्थतः सांगत्यदर्शनाच्चेति दिक्।

h) उस. थाथीयः स्वरः (पा ६, २, १४४)। उप. √हि+अच् प्र.।

i) तस. सासस्व. (पा ६, १, २२३)। उप. यद्र.।

j) कास. उप. करणे ल्युट् प्र. कृत्-प्रस्व. च (पा ६, १, १९३; २, १३९)।

k) बस. पूपप्रस्व. (पा ६, २, १)। पूप. दीर्घत्वम् (पा ६, ३, १३७)। उप. यद्र.।

l) मतुपि पाक्षिको दीर्घः उसं. (पा ६, ३, १३१)। (तु. अश्व-वत्-)।

मै २, २, ६‡![a]; काठ १०,१२; शौ २०, २१, ५.

अश्वे(श्व-इ)षित[b]- -तम् ऋ ८, ४६, २८.

√*अश्वय्[c]

†अश्वया[d]- -या[e] ऋ ८, ४६, १०; ९, ६४, ४; कौ १, १८६; ४८२; २, ३८४; जै १, २०, २; ५०, ६; ३, ३१, ४.

†अश्वयु[f]- -युः ऋ १, ५१, १४; ४, ३१, १४; ८, ५३, ८; ७८, ९; ९, ३६, ६; खि ३, ५, ८.

√अश्वाय्[g]

†अश्वायत्[h]- -यते[h] ऋ ६, ४५, २६; -यन्तः ऋ [४, १७, १६; १०, १३१, ३]; ७, ३२, २३; १०, १६०, ५; मा २७, ३६; का २९, ५, ५; मै २, १३, ९; काठ ३९, १२; कौ २, ३१; जै ३, ४, २; शौ २०, ९६, ५; १२१, २; १२५, ३.

१अश्विय[i]- -या ऋ ४, १७, ११.

२‡अश्विय[j]- -यम् तै १, ८, २२, ४![k], २, २, १२, ८. [°य- ?आशु>श्व°]

१†अश्व्य[l]- -श्व्यः ऋ १, ३२, १२; ७४, ७; ८, ६६, ३; पै १३, ६, १२; -श्व्यम् ऋ १, ११७, २२; ११९, ९; ४, २८, ५; ५, ५२, १७; ६१, ५; ७, ९२, ३; ८, २१, १०; ३४, १६; ९, ७२, ९; १०८, ६; १०, ४८, ४; ९३, १२; मा २७, २७; का २९, ३, ४; मै ४, १०, ६; काठ १०, १२; कौ १, ५८५; जै १, ५९, ८; ३, ४०, २; शौ २०, १४, ४; ६२, ४; -श्व्यस्य ऋ ४, ४१, १०; ८, ४६, २२; -श्व्या ऋ [५, ७९, (६) ७]; ७, १६, १०; ६७, ९; ८, २७, ६; ३४, १४; -श्व्यानाम् ऋ ८, २५, २३; -श्व्यानि ऋ ६, ४४, १२; ७, १८, १९; -श्व्ये ऋ ८, १३, २२; -श्व्येन ऋ १०, ८७, १६; शौ ८, ३, १५; पै १६, ७, ६; -श्व्यैः ऋ [६, ६०, १४; ८, ७३, १४]; ८, ७३, १५. [°श्व्य- ?आशु>श्व°]

२†अश्व्य[m]- -श्व्यः ऋ ८, ४६, २१; -श्व्यम् ऋ १, ११२, १०; ८, ४६, ३३; -श्व्यस्य ऋ ८, २४, १४; कौ २, ८६०.

अश्विन्[n]- -श्विनः ऋ ८, ३२, ९;

---

a) 'अश्वस्या' इति मुपा. भ्रष्टमध्य इव भवति (तु. ऋ १, ५३, ५)। यमु. अनर्थकत्वाच् छन्दोभङ्गकरत्वाच्च।

b) तृतस. पूपप्रस्व. (पा ६, २,४८)। उप. √१इष् +कर्मणि क्तः प्र.।

c) पाप्र. परेच्छाविषयेऽनादिष्टाऽऽत्वतया क्यजन्तः (पावा ३, १, ८) नाधा. उसं. (पा ७,४,३७)। दीर्घत्वाऽपवादसामान्यस्य (पा ७, ४, ३५) गोचरश्च सन् द्विउ. सरूपदेशीयात् नाधा. पृथक् द्र.।

d) स्त्री. अः प्र. (पा ३,३,१०२)। तत्स्वरष् टाप् च।

e) तृ१(तु.टि.अदुस्->२अमु-या->-मुया,?अभया-।

f) उः प्र. तत्स्वरश्च (पा ३, २, १७०)।

g) क्यचि आत्वमात्रेण (पा ७, ४, ३७) गपू. सरूपात् सुभेदः नाधा. द्र.। पपा. तूभयत्र सामान्येनाऽऽत्वादर्शनादुभयोः संभेद इव क्रियमाणश्चिन्त्यः। मौस्थि. क्यच्-स्थानिनः गपू.उप. √या>*य- इत्येतदात्मकतयेह च √अय्>*अय- इत्येतत्स्वरूपत्वेन प्रतिपत्तेरनयोः सरूपकल्पयोरपि सतोः नाधा. व्यु. भिन्नस्रोतस्तयाऽङ्गीचिकीर्षितत्वादितीह दिङ्मात्रं द्र.।

h) तु. टि. अघायत्-,> -यते।

i) समूहेऽर्थे घच्>इयः प्र. उसं. चित्-स्वरश्च (पा ४, २, ४८; ६, १, १६३)।

j) यनि. द्वयोः स्थ. स्थाने नाउ. '१अश्व्य-' इति बाह्वृचः [५, ६, १० (?आश्वश्व्य- टि. द्र.); ७, ९२, ३] पाभे. द्र.। तेनेह घन्नन्तं पृथक् प्राति. वाऽऽस्थेयमुत शाखाविशेषाऽध्येतृप्रवृत्तिविशेषं निमित्तीकृत्य बाह्वृचस्य य-कारस्य स्थाने तै. इ-पूर्वतयोच्चारणविशेषमात्रतया व्याख्येयमित्यत्र तु. टि. १अश्रिय- यदन्विहापि विमर्शो वर्तयितव्य इति दिक्।

k) एतत् रू. पृथक् पदमुत उप. इति संदिह्येत (तु. सस्थ. टि. ?आश्वश्विय-)।

l) इदमर्थीयः यत् प्र. उसं. यतोऽनावीयः स्वरश्च (पा ४, २, १२१; ६, १, २१३)।

m) नापू. विवेकक्रूदपत्यार्थीयः यः प्र. उसं. (पा ४, १, १०५)। तत्-स्वरः।

n) कर्तरि विनिः प्र. उसं. (पा ३,२,१५६)। तत्स्वरः [तु. माशब्रा. (४, १, ५, १६); या. (१२, १); सा. (ऋ ९, ८६, ४); वैतु. और्ण. (या. गपू.) प्रभृ. (तु. सा. [ऋ १, ३, २]; PW. प्रभृ. च) अश्व- इत्यतस्तद्धितयन्तः]। मौस्थि. तु √१अश्>(भावे)*अश्- इत्युपपदे सति √विन्द्>*२विन्द- इत्येतत् नैप्र. *विन->*श्विन्- इत्येवं विपरिणतमित्यभिसंधिः (तु. टि. १आश्विन-)। एरिथ. *अश्-विन्द- इत्यत्र थाथीयस्य स्वरस्य छान्दसेऽविषये सत्यस्य प्राति. मूलमन्वेष्यम् (तु. टि. *अश्विन-)।

–श्विनम् ऋ ४,३७, ५; ५, ४,
११; [८, ६, ९; ९, ६२, १२;
६३, १२]; ९, ४, १०; ६७,६;
९३,४; १०, [२५, ५; ६२,७];
७५, ९; १५६, ३; तै १, ४,
४६, १†; मै १, ४, ८¶; काठ
१०, १२†; ३२, ६; †कौ २,
४०६; ८७९; †जै ३, ३१,२६;
–श्विना ऋ १, २२, २; ४४,
८; ५३, ४; ८९, ३; १११, ४;
१५६, ४; [१५७, १; १०, ३५,
६]; १६१, ६; १८१, २; ३,
२०, १; ५; ५८, ४; ४, २, ४;
३४, ९; ४५, ५; ५, २६, ९;
४३, ८; ४६, ४;५१, ११;७६,
२; ३; ७७, १; २; ६, ६२, १;
७, ९, ५; ३५, ४; ४१, १;
४४, १; २; ५१, ३; ७३, १;
७४, ५; ८, ५, ४; ८, ८; ९,
१७; १९; १०, ३; १८, ८;
२०; २२, ३; ११; १३; १५;
२५, १४; २६, १०; १३; ७३,
६; १७; ९४, ४; ९, ७, ७; ८,
२; ८१,४;१०,३५,११;४०,२;
१४; ६४, ३; ६६, ५; ७३, ३;
४; ८५, ८; ९; २६; ९३, ६;
७; १२५, १; १२८, ७; १३१,
५; १८४, ३; खि १, २, ५;
१२, २; ५, १, २; ७, ३, ८;
४, ८^{२}; १८^{३}; ५, ११; मा १०,
३४†; १२,७४; १४,१–५;७^{६};
१९, १२; १८; ३३; ३४; ८०;
८२; ८८; ९३; २०, ५६–५९;
६३; ६४; ६७–६९;७३; ७७†;
८०; ९०; २१, २९; ३०; ३२;
३९; ४२; ४३; ४८; ५४; ५८;
६०; २५, १६†; २७, ९; २८,
१९; ३४, ३४†; ३८, १३;
का ११, १०, ४†; १३, ५,
१३; १५, १, १–५; २, १^{५};
२१, २, १; ७; ३, ३; ६, १;
३; ९; १४; २२, ६, २–५;
९; १०; ७, १–३; ७; ११†;
८, १; ११; २३, ४, १; २;
४–११; ५, २; ३; ६, १–७;
११; १३; २७, ११, ३†; २९,
१, ९; ३०, २, ८; ३८, २, ७;
तै ४, १, ७, ४; ३, ४, १^{२}–३^{२};
७, १४, ३†; ५, १, ८, ६; ६,
४, १^{२}; मै १, ९, १; ४^{२}; २,
८, १^{७}; १२, ३; ५; ३, ४, ४^{२};
६¶; ११, २^{९}; ३^{९}; ४^{७}; †;५^{८};
७; ९^{४}; ४, ९, ९; १२, ६^{३};
†^{२}; १३, ८†; १४, ११†;
काठ ९, ८; ११^{२}; १६, २१;
१७, १^{७}; १८; १९; १८, १६;
२१^{२}; १९, १३; २२, १; ५;
६; १५; ३५, ५; ३८, २^{२};
३^{४}; ८^{६}; ९^{५}; ४०, १०†; ५३,
३; क ८, ११; २५, १०^{७};२९,
४; ३४, १¶; ४८, ६; †कौ १,
१७४; २, ४८४;५२९;११०३;
११०४; ११०८; ११३५; †जै
१,१८,१०; ३,३६, ९; ४१,५;
शौ ३, ३, ४; ४, ४; १६, १†;
२२, ४; ४, ३०, १†; ५, ३,
९†; २५, ३‡[a]; ६, ३, ३;
८२, २; १०३, १; १४१, २;
७, ५५, १; ९, १२, १९;
११, ८, ४; १०, ५; १४, १,
८†; ९†; २०†; ३५; ५४; २,
१३;१९,१०,४†;२०,१;†२०,
२१, ४; १२५, ५; १४२,२;४;
पै १, १०८, १; २, २,१; ३०,
२†; ६१, १; ७४, ४; ७८, २;
७९, २; ८०, ४; ८१, ४; ३,
१, ४; ३७,१; ४, १०,२; ३१,
१†; ५, ४, ८†; ८, १०,१; ६;
९; ११, ३; १२, १^{२}; १०;
१८, ६; २०, १; २; ११; १०,
२, २; १२, ३, ४; ७; ६, २;
४; ५; १४†; ७, १०; १३, २,
४; ८, ४†; १४, ३, ३?[b]; १५,
१३, ३; १६, ५३, ६; ८५, ५;
–०श्विना ऋ १, ३,१; २;१५,
११; २२, ३; ४; ४७, ३; ९२,
१६; ३, ५८, ७–९; [५, ७४,
१०; (८, ७३, ५)]; [७५, ३;
८, ८, १; ८५, १]; ७८, २;३;
८,८,[५; (४२, ६)]; १६; १८;
१९; २२, ६; २६, १९; २७,
८; [३५, १९–२१]; ८३, ७;
८५,९;८७,६; खि १,५,१;१०,
१; १२, १; ३, १५, ८; मा ७,
११†;३३,४७†; ३८, १२; का
७, ५, १†; ३२, ४, ४†; ३८,
२,६; तै १,४, ६, १†; मै १,३,
८†; ४, ९,९; १२, ६; काठ ४,
२†; †कौ २, १०८४; १०९५;
शौ ५, २६,१२; ६, ६९,२; ९,
१,१९; १४, १,३६; **–०श्विना**
ऋ १, ३०, १८; ३४, १–८;
११; १२; ४६, १; ६; [७;१५;
८, ७३, १]; ४७,१; [२; ८,८,
११; १४]; [४; ८, ५, १७];
६; १०; ८९, ४; [९२, १७;
१५७, ४]; १०९, ४; ११२,
[१–२३]; २५; ११६, ३; ६;
८; १८; २१; ११७, १; २; ४;
५; ८–१३;१५;१६; १८–२४;
[२५; २, ३९, ८]; ११८, १;

[a]) छन्दस्तः 'अश्विनौ' इत्येवं मूलतः सतः स्थाने-ऽज्मध्यस्थ-वकारलोपाऽनुपातिन्याऽनपेक्षितयाऽपि सत्या संहितया प्रयोजितः यनि. मुपा. द्र. [तु. सस्थ. टि. उभ- > -भा ; 'अश्विनौ' इति ऋ.(१०,१८४,२) पाभे.; L५४४C] ।

[b]) 'रश्मिना' इति शोधः द्र. (तु. नाउ. मन्त्रः) ।

२; [३; ३, ५८, ३]; ४; ८;
[९; १०, ३९,१०]; ११;११९,
२; ३; ५; १०; १२०, १; ६;
१३९, ३; १५७, २; १८०, ४;
१०; १८१, ५; ७; ९; १८२,
२; ४; २, ३९, ७; ४१,
७; ९; ३, ५८, ५; ४, १३, १;
१५, ९; १०; ४३, ४; ४४,
१–३; ६; ४५, ३; ७; ५, ४१,
३; ४९, १; ७३, १; ७; ९;
७४, १; ८; ७५, २; ५; ६; ८;
७६, १; ४; ७७, ३;७८,४–६;
७, ६७, ३–६; ६८, १; ३;
६–८; ६९, २; ५; ७; ७०, १;
३; ५; [७; ७१, ६];७१,२; ३;
[७२, ५; ७३, ५]; ७४, १; ३;
४; ८, ५, २; ७; १०; १४;
१६; [१८; २६, १६]; १९;
२५; २७; [२८; (४, ४६, ४)];
३१; ३२; ३७; ८, [२; ९,१४;
८७,५];३; [६;३५, २२–२४];
९; १०; १३; २१; २२; ९,
१–५; ८–१०; १२;२१; [१०,
१; ६]; २२, [१; १०, ३९,
११]; ५; ९; १०; १७; २६,
४; ५; ७; १४; ३५, [१–१८];
४२, ४; ५; ५७, २; ३; ७३,
२; ३; ७; १२; १३; ८५, २;
३; ६; ८; ८७,१; [२; ४; (१०,
४०, १३)]; १०, ३६, ६; ३९,
१; २; ६; ९; १२; १३; ४०,
५; ६[२]; ७; ८[२]; ११; १२; ४१,
२; ३; ५२, २; ६१, ४; ६५,
१२; ८५, १४; ९२, १३;१३१,
४; १४३, ४; खि १, २, १; ३,
१; ४; ४, ३–५; ५, ७; ७, २;
६; १०, २; ११,५; ८; १२,७;
मा १०, ३३†; २०, ५५; ६१;
६२; ६६; ७६; ८१†; ८३†;

२५, १७†; ३३, ८८†; †३४,
२८; २९; ३०; ४७; ३८,
६; १०; का ११, १०, ३†;
२२, ६, १; ७; ८; १२; ७,
१०; †८, २;४; २७, ११, ४†;
†३३, १, २२–२४; २, १०;
३८, १, ६; २, ४; तै १, ६,
१२, ४; २, ४, ७, १; ३, २,
५, ४; ३, ३, ३; मै २, २, ६;
४, ९, ७; ९; १२, ५†; १४,
१०[३]†; काठ १०,१२;११,१३;
†१७, १८[२]; १९; २०, ५५[४];
७६; क ३, २†; †कौ १,१७८;
३०४; ३०५$;३०६; २,१०३;
१०७८;१०८६;१०९४;११०२;
११०९; †जै १, १९, ४; ३२,
२; ३$; ४; ३, १०, ५; शौ २,
३०, २; ६, ४, ३; ५०, १;
१०२,१; १४१, ३; ७, ५४,१;
७७, १; २; ४; ५; ९, १, ११;
१६; १७;१४, १, १४†; ३५;
५५; २, ५†; १९, ४०,४;४२,
४; †२०, १२५, ४; १३९,
१–५; १४०, ३–५; १४१,
२; ४; १४२, ६; १४३, १–३;
६; ९; पै १, ११२, ३; २,१७,
३; ७८, १; ३, १८, ५; ८,
१०, २–४; ५[२]; ९, २, १२;
८, १; ३; ५; ७; ८; १२, ९;
१०, १३, ६; १६, ३३, १;
७–९; –श्विनाम् पै ५,२६,२?[a];
–श्विनोः ऋ १, ४६, १२;
१२०, १०; १५७, ३; ३, २९,
६; ५४, १६; ४, ५२, २; ३;
[५, ४२, १८; ४३, १७; ७६,
५; ७७, ५]; ६, ४९, ५; ७,
७२, ३; ८, ८, २३; ९, ७;
१३; १६; १८; १०, १०६,
११; मा १, १०; २१; २४; २,

११; ५,२२;२६; ६,१;९;३०;
९,३०; ३८; ११, ९; २८;१८,
३७; २०, ३[२]; २१, ३१; ४६;
४७; २२, १; ३७, १; ३८,१;
का १, ३, ६; ८, १; ९, १; २,
३, ४[२]; ५, ६, १; ७, १; ६,
१, १; २, २; ८, १; १०,५,८;
११, १, ३; १२, १, ९; ३, १;
२०, १, ७; २१, ७, १; २;
२३, ४, ३; ५, ४; ५; २४,
१, १; ३७, १, १; ३८, १, १;
तै १, १, ४, २; ६, १; ३, १,
१; ७, १०, ३; ८, ७, २: २,
१, ९, ४¶; ३, १०, १; ११,
२¶; ६, ४, १; ८, ६; ३, १,
६, २; २, ५, १; ४, १, १, ३;
३, १; ६, २, १०, १¶; ३; ६,
३; ४, ४, १; ७, १, ११, १;
मै १, १, २; ५; ९; १०; २,
१०; १५; ३, ३; ९, ४; ११,
४; २,३,४; ५¶; ६, ३; ७, १;
२; ३, ४, ३; ८, ८; ९, ६;
११, २; ८[२]; ४, १, २[२]; ४;५;
९; १०; ४, ९¶; ५, ४; ९,
१; ७; काठ १, २; ४; ५; ८;
९; २, ९; ११; १२; ३, ३;
५; १०; ९, ९[६]; ११, ७; ८;
१४, २; ८; १५, २; १६, १;
३; १८, २१[२]; २७, १; ३८,
४[४]; १२[२]; ४०, ६; ९; ४१,२;
क १, ४; ८; ९; २, ३; ५; ६;
१०; १२; १७; ८, १२; ४२,
१; †कौ २, १०७६; १०७७;
१११०; शौ २, २९, ६; ७,
७७, ३; ९, १, ११; ४, ८;
११, ३, ४६; १९, ५१, २;
†२०, १४०,२;१४१,३;१४२,
१; ३; पै १, १३, ३; २, ३६,
२; ५, १५, ७; ३०, ७; ४०,

a) 'अश्विना' इति संबोधने द्विवचनस्य रूपं स्यादित्येतत् सु-शोधं द्र.।

१; १५, १२, ४; १६, २४,७; ३३, १; ७०, १; ७; **-श्विनौ** ऋ १, [२२, १; (५, ७५, ७; ७८, १)]; १८६, १०; २, ३१, ४; ३, ५८, १; ४, २५, ३; ८, ८, १२; ९, १३; १०, २; १०, १७, २; १३२, १; १८४, २[a]; खि ४, ८, २; मा ९, ३१; १९, ३३; २०, ५८; २१, ४१-४३; २५, ३; ३१, २२; का १०, ६, १; २१, ३, २; २३, ५, १-३; २७, ३, २; ३५, २, ६; ¶तै १, ७, ११, १$; २, १, ९, ४^{२}; १०, १^{३}; ३, ११, २; ६, ३, ६; ४, १; $४, ४, १०, ३; ७, ६, २; १५, ४; ५, ३, १, १; ७, १३, १$; ६, २, १०, १; ३, ६, ३; ४, ४, १; ९, १; ७, २, ७,२^{२}; मै १, ९, २; ११, १०^{३}; २, ४, १^{२}¶; ¶५, ६^{४};९^{२};१३,२०;३, २,९¶; ४,६¶; ८,८¶;९,६¶; ११,३; ४; ७; १५, ३; १६, ५; ४,१, २^{२};¶; ५,४¶; ६, २^{३}¶; १२, ५; ¶काठ ९, १०; १२, १०^{२}; १२; १३, ५^{२}; ६^{२}; ७^{४}; १४, ४^{३}; २७, ४; ३०, ३^{२}; ३८, २; ८; ३९. १३; ¶क ३१, १२; ४२, ४; ४४, ५; ४६, ६^{२}; शौ १०, ६, १२;१२, १, १०; १८, २, ३३†; १९, १६, २; २७, १५; २०, १४१, ३†; पै २, ९, ५; ५, ११, ६; ८, १०, ११; १०, ८, ५; १२, ७, १०; १३, ३,१६; १६,४३, ५; **-†०श्विनो** ऋ [(१, २२, १) ५, ७५, ७; ७८, १]; खि १, २, ६; तै १, ४, ७, १; **-०श्विनौ** ऋ १, ३०,१७;११६, ५; १३; २५; ११७, ७; १७; ११८,७; १५७,५; १८०,७;८; १८२,७; [१८३,६;१८४,६]; १८४,५; ५,७५,१; ७,४०,५; [६७, १०; ६९, ८]; ७२, ४; ७३,२;८,१०,५; १०,३९,१४; तै ३, २,१०,२; काठ १७, १८; †कौ १, ४१८; २, १०९३; जै १, ४०, १०†; **-श्विभिः** ऋ ६, ४५, २१; **-श्विभ्याम्** ऋ १, ४४, २; [१४; (७, ६६, १०; १०, ६५, ७) ५, ५१, ८]; १६४, २७; १८२, ६; ५, ७३, १०; खि १, ४, ७; मा ७, ११; १०, ३१; ३२; १२, ७२; १९, १; ६; १५; २६; ८९; ९४; ९५; २०, ३३^{२}; ६०;६५; २१, ३४; ४०; ५५-५७;५९^{२}; ६०; २४, २३; ३८, ४; का ७, ५, १; ११, १०, १; २; १३, ५, ११; २१, १, १; ५; २, ४; १५; ६, १०; १५; १६; २२, ३, २^{२}; ६, ६; ११; २३, ४, ६; १२; ६, ८-१०; १२^{२};१३; २६, ५, ३; ३८, १, ४; तै १, ४, ६,१; ७, १^{२}; ८, १९, १¶; २१, १; ७, ५,२२,१¶; मै १, ३, ८; ११, १०; २, ३, ८^{३};६; १३; ३, ११, २^{२}; ३^{२}; ५^{३}; ७; ९^{३}; १४, ४; १५, ११; ४, ९, ७^{२}; काठ ४, २^{२}; ५, ५; १२, ९^{४}; १५, ९; १६, १२; १९, १३;३७,१८^{२};३८,३^{२};८; ४५, १९; क ३, २^{२}; २५,३; कौ २, ११३१†; जै ४,११,९†; शौ ७, ७७,८†;९,१५,५; पै १६,६८, ५†; **-†श्वी** ऋ २, २७, १६; ४, २, ५; ७, १, १२; ८, ४, ९; तै १, ६, ६, ४; ७, ६, ७; ३, १, ११, १; मै १, ४, ३; ८; काठ ५, ६; ३२, ६; कौ १,२७७; जै १, २९,७; $पै ३, ३०, ४^{२}; ६, ६, ६.

अश्विनी- **-†नी** ऋ ५, ४६,८; मै ४, १३, १०; शौ ७, ५१,२; **-¶नीः** तै ५, ३, १,१.

२आश्विन[b]**-** **-नः** मा १८, १९; २४, ३६; ३९, ५; का १९, ७, १; २६, ८, १; ३९, ३, १; तै ४, ७, ७, १; ५, ६, २२,१¶; ¶६,४,९,१;२; ४; मै २, ६, ५¶; ११, ५; ३, १४, १७; ¶४, ३, ८; ५, ९; ६,१^{२}; ८, ७$; ¶काठ १२, १०; १२; १५, ४$; १८, ११$; २७, ४; ५^{३}; २८, १०; ५०, २; क २८, ११; ¶४२, ४; ५^{२}; ¶४५,१; **-नम्** मा १९,८; का २१, १, ७; ¶तै १, ८, ९, २; २१, २; २, १, १०, १; ६, ३, ६; ६, ४, ९, १; २; ४; मै १, ८, १०; ¶२, ३, ९; ४, २; ५, ६^{२}; ९^{२}; ¶४, ६, १; ¶काठ १२,१०; १२; १३,५^{२}; ६;७^{२}; २८,१०^{२}; ३४, १६; ३७,१८; क ४५, १^{२}¶; **-¶नस्य** काठ २७, ५; क ४२, ५; **-नाः** मा २४, ३; का २६, १, ५; तै ५, ६, १३, १; मै ३, १३, ४; काठ ४९, ३; **-¶नानि** तै ७, ४, ५, २;७,३; **-¶ने** तै २, १,१०,३; मै २,५,११^{२};४,६,२; **-नौ** मा २४,१; का २६,१,२; तै ३, १, ६, २; मै ३, १३, २;४,६,२¶; काठ २८, ५¶; क ४४, ५¶.

a) तु. टि. अश्विना शौ. (५, २५, ३)।
b) साऽस्यदेवतायर्थे अण प्र. (पा ४,२,२४;३,१२०)। तत्-स्वरः (तु. अश्व->१आश्विन-, √१आश्>२आश्विन-)।

¶आश्विनी- -नी मै २, ४, १; -नीः मै ३, २, ९[२]; काठ २०, १०[२]; क ३१, १२[२]; -नीभिः मै ४, ६, २; -नीम् तै २, १, ९, ४.

¶आश्विना(न-अ)ग्र[a]- -ग्रान् तै ७, २, ७, २; मै ४, ८, ९; काठ ३०, ३; क ४६, ६.

अश्वि-ताप- -पम् पै ३, ३९, १.

*अश्वि(श्°-वि)न[b]-

अश्विन-कृत[c]- -तस्य मा २०, ३५; का २२, ३, ४.

२अष्ट- सम्°

अष्टवे[d] ऋ ४, ३०, १९.

अष्टि[e]- -ष्टये शौ ६, ५४, १. [°ष्टि- जरत्°, वि>व्य्°, सम्°]

अष्टुम् सम्°

अष्ट्रा[f]- √अज् द्र.

√२अश्[g], ¶अश्नाति[h] तै १, ६,७, ३; ६, १, १, ४; मै १, ४, १०[२]; ८, ७; १०, १६[२]; २, १, १०; ३, ४, ९; ६, २[२]; ४, १, ६; काठ २२, १३[२]; $शौ ९,८, १-६; अश्नाति ऋ ९, ६७, ३१; १०, ८५, ३; ४; ¶तै १, ६, ७, ३; ४[२]; ६, १, १, ३; ¶मै १, ८,९; १०,१६; ¶काठ ६, ७; २४, ७[२]; ३२, ७[२];३६, १०[२]; ¶क ४, ६; ३७, ८[२]; †कौ २,६४८; शौ ९, ८,१-६; †१४,१,३; ५; पै ६, २२, २०; १६, ११३, ७[२]-९[२]; अश्नाती३[i]; अश्नाती३[i]; मै १, ८, ९¶; ¶अश्नीतः[j] मै १, ८, ९; काठ ३१, १५; अश्नन्ति[j] मै ३, ६, ६¶; काठ ३१, ४¶; क ४७, ४¶; शौ ९, ७, ८; ९; ११, १२, १४; पै १२, ३, १३; १६, ११३, २; ३; अश्नासि[h] शौ ८, २, १९; पै १६, ४, ९; अश्नामि[h] शौ ६, १३५,१; ७, १०६, १; अश्नामि मा २, ११; पै ५,३३,७; अश्नातु पै ७, १९, ८; अश्नीतम्[j] ऋ ७, ७३, २; ¶आश्नात् मै १, ६,१२[२]; २, १, १२; काठ ७, १५; ११, ६[२]; २५, ४[२]; क ६, ५; ३९, १[२]; आश्नन्[k] ऋ १०, १७६, १; आश्नाम् ऋ १०, ९५, १६; ¶अश्नीयात्[l] तै १, ६, ७, ४; ५, २, ५, ६; ७, ६, १; मै १, ८, ८; १०, १६; २, १, ६; ३, २, ५; ४, ८; ६, २; ४, ३, २; काठ ८, १२; शौ ४, ११, ३$; अश्नीयात् तै २, ५, ५,६¶; ¶मै १,४,१०[२]; ८,८; ९,७;२,१,६; ३,४,८;६,२;६;४,३,२; ¶काठ ८, १२; ९, १५; ११, ५;१०; १२, ७; २३, ९; २९, १; ८;

[a]) बस. पूपप्रस्व. (पा ६, २, १) । उप. यद्र. ।

[b]) मौस्थि. *अश्-विन्द्- इत्येतज्ज्त्वे सति अश्वि- (श्°-वि)न्- इत्यस्य जनकम् [तु. टि. अश्विन्- यदनु 'गवादिषु' (पावा ३,१,१३८) इत्यत्र उसं. इह नेष्यते (अन्यथा उप. शः प्र. इति कृत्वाऽन्तोदात्तः स्यादित्य-निष्टाऽपत्तेरिति यावत्) । एस्थि. पाप्र. उस. उप. √विन्द्+कर्तरि अन् उसं. (पाउ ५, ३३) । कृद्-उप-प्रस्व. नित्स्वरः (पा ६, १, १९७) । यत आद्युदात्तत्वं निर्बाधं स्यादिति दिक् (तु. नाउ. टि. मतान्तरे लुप्यमाने)]।

[c]) तृतस. पूपप्रस्व. (पा ६, २, ४८) । यदिह पूप. नकार उपजन इति उ. प्रभृ. (तु. PW. प्रभृ.) आहुस्त-दनुपपन्नमिव भवति । तस्य कौतस्त्यस्य विषये साकाङ्क्षया-ऽनिवृत्तेः । यदपि म. पूप. स्वार्थे अण् प्र. इत्याह, तत्र वृद्ध्यभावे यथाकथमप्युपेक्षितेऽपि सति स्वरतो नितरा-मनुपपत्तिः, अन्तोदात्तत्वप्रसङ्गादिति दिक् ।

[d]) तवेन् प्र. नित्-स्वरश्च (पा ३, ४,९;६,१,१९७)।

[e]) क्तिन् प्र. इति विशेषः । शिष्टं नापूटि. द्र. ।

[f]) अस्य √अज् (पृ ६२) इत्यत्र कृतपूर्वः समावेशः शोध- सापेक्षः द्र.। वेधनरूपहिंसावृत्तिना √१अश् इत्यनेन संबन्धस्य नेदीयस्त्वाऽभिसंधेः । यदपि तत्र पाउ. (४, १५९) अनु ष्ट्रन् प्र. व्यधायि, तदपि नाऽऽद्रियेत । प्र. आदिभूतस्योष्मणः धा. अन्त्यतया प्रतीयमानत्वात्तदभावे तकारादौ प्र. इट्वर्णविपरिणामाऽसिद्धेश्चेति दिक् ।

[g]) प्राक्प्रसिद्धात् पृथङ् निर्देशः द्र. [तु. टि. √१अश् यतः मौस्थि. अस्य √*अट् इत्यस्य ६ठेन हिंसार्थकेन प्रभेदेन संबन्धो गृह्येत (हिंसिक्रियावद् भुजिक्रियाया अपि स्वविषयभूतस्य पदार्थस्य स्वरूपतो विलोपकत्वाद् उक्तस्य हिंसिपरस्य √*अट् इत्यस्यैव भुजिपरतया-ऽप्यर्थातिशययोगपरिणाम इत्यभिसंधिः)। यद्वा √*अट् इत्यस्य ९मः भोजनार्थः पृथक् संकलय्यः]।

[h]) प्र. पित्त्वाद् विकरण-स्वरः ।

[i]) उदात्तप्लुतः (पा ८, २, ९७)। एकतरत्र नापूटि. दि. विकरण-स्वर इति कृत्वा स्वरद्वयं द्र. ।

[j]) विकरणस्य स्वराऽभावे प्रस्व.(पामवा ६,१,१५८)।

[k]) 'आश्नन्' इति संपा. पपा. च स्वरतश्च छन्दस्तश्च चिन्त्यः । आडभावे प्रस्व. प्राप्तत्वादानुष्टुभपादस्यैका-क्षरोनतापत्तेश्चेति यावत् (तु. GW.; वैतु. सा. 'आश्नुवन्' इत्येतत्स्थानिकतया व्याचक्षाणोऽप्युक्तोभयदोष-विषये समानं चोद्यः) ।

[l]) यासुडागम उदात्तः (पा ३, ४, १०३) ।

३२,७^{2}; ३६,१०; ¶क ७, ७^{2}; ३६, ६; ४५, २; शौ ९, ७, ७^{2}; ८, ७–९; १२, ४, ४३; ४४; ४६; पै ३, २५, ५; ८, १५, ५; १२, ३, ३; १६, ११३, १०; ११; ¶अश्नीयाताम् मै १, ४, ५; ¶अश्नीयाम्[a] मै १, ६, १२.

†आश[b] ऋ १, १६२, ९; मा २५, ३२; का २७, १३, १; तै ४, ६, ८, ४; मै ३, १६, १; काठ ४६, ४; आशुः[c] मा १९, ६१[d]; का २१, ४, ११; मै ४, १०, ६; आशिम>मा पै ९, २२, ९; २१; २२; †अशीत् ऋ १०, ८७, १७; पै १६, ७, ७; आशीत् शौ ८, ३, १७; पै १६, ५७, १–१६; अशिष्म काठ ३६, ९; ¶आशिष्यम्[e] काठ ११, ६. [प्र°]

१अशन[f]– -¶नम् तै २, ५, ६, ६; ६, १, १, ४; मै ३, ६, २; ६; –ने शौ ५, २९, ६; ७; पै १३, ९, ८; ९. [°न- प्रातर्°, स°, सायम्°]

अशन-कृत्[g]– -तम् शौ ९, ६, १३; पै १६, १११, १३.

‡अशना(न-अ)नशन[h]– -ने कौ ३, ४, ४; जै २, ३, ७; शौ १९, ६, २; पै ९, ५, २. [°न- स°]

२अशन- हुत°

अशित,ता[i]– -¶तम् तै १, ६, ७, ४; काठ २५, १०^{2}; क ४०, ३; –ता शौ १२, ८, १०; ११; पै १६, १४४, ९; १०. [°त- अन्°, आ°, प्र°]

अशिता-वत्[j]– -वति शौ ९, ८, ८; पै १६, ११३, ११.

¶अशितव्य[k]– -व्यम् मं १, ५, ७^{2}; ३, ४, ८; ७, ८^{2}; काठ १२, ७; २४, ७^{4}; क ३७, ८^{4}.

अशितृ- प्र°

¶अशित्र– -त्रम् काठ ७, ५^{2}; क ५, ४^{2}. [°त्र- प्र°]

¶अशित्वा[l] मै १, ६, १२.

अश्नत्[m]– -श्नन्ता ऋ ७, ६७, ७; –श्नन्तौ ऋ ८, ५, ३१. [°श्नत्- अन्°, प्र°]

¶अश्नती[n]– -त्याः मै १, ६, १२.

‡अश्नान[o]– -नाः कौ १, ५५५; जै १, ५७, २.

अश्य प्र°

¶अश्य[p]– -श्ये मै ३, १०, १. [°श्य- प्र°]

अश्यत्- वि>व्य्°

अश्यमा(न>)ना[q]– -ना शौ १२, ८, १०; पै १६, १४४, ९.

अष्टृ[r]– -ष्टा ऋ १, १२१, ८.

आश- प्र°

?आशिन्[s]– -शिनाम् पै ६, २२, २४.

¶आश्य[t]– -श्यम् तै २, ५, १, ४^{2}; ६, १, ११, ६^{2}.

अ-शत्रु[u]– -त्रु ऋ ५, २, १२; शौ ६, ४०, २[v]; –†त्रुः ऋ [१, १०२, ८; (८, २१, १३) १०, १३३, २]; कौ २, ११५२; जै ४, १, ५; शौ २०, ९५, ३; –†त्रुभ्यः ऋ ८, ९६, १६; कौ १, ३२६; जै १, ३४, ४; शौ २०, १३७, १०; –त्रुम् ऋ १०, २८, ६; पै १, २७, ४; –०त्रो ऋ ८, ८२, ४; पै २, ७, २.

१अशन-, २अशन- √२अश् द्र.

अ-शपत्[w]– -पतः खि ४, ५, १७; शौ ६, ३७, ३; ७, ६१, १.

---

[a]) यासुडागम उदात्तः (पा ३, ४, १०३)।

[b]) णलो लित्त्वात् प्र. पूर्वमुदात्तः (पा ६, १, १९३)।

[c]) प्रस्व. (पा ३, १, ३)।

[d]) तु. उ.; वैतु. म. GRI. च <√१अश् इति।

[e]) आडागम उदात्तः (पा ६, ४, ७२)।

[f]) ल्युट् प्र. लित्-स्वरश्च (पा ६, १, १९३)।

[g]) उस. क्विबन्त-कृत्-प्रस्व. (पा ६, २, १३९)।

[h]) द्वस. सासस्व. (पा ६, १, २२३)। उप. तस. भवति। 'साशनानशने' इति ऋ. (१०, ९०, ४) पाभे.।

[i]) कर्मणि क्तः प्र. तत्स्वरश्च।

[j]) तु.टि. २अ-दिति->आदित्य-वत्-। पूप. दीर्घत्वम् उसं. (पा ६, ३, १३१)।

[k]) तव्यति प्र. तित्-स्वरः (पा ६, १, १८५)।

[l]) क्त्वा प्र. तत्-स्वरश्च।

[m]) शतृ-प्रत्यय आकारलोपे प्रस्व. (पा ६, ४, ११२)।

[n]) स्त्री. ङीप उदात्तत्वम् (पा ६, १, १७३)।

[o]) शानचि प्र. चित्-स्वरः (पा ६, १, १६३)। विशिष्ट इह बाहृचः (९, ७९, १) पाभे.।

[p]) क्यप् वा स्यात् यत् वा स्यात् कृत्यः। प्रथमे प्र. पित्त्वानिघाते धास्व.। उत्तरे यतोऽनावीयः स्वरः (पा ६, १, २१३)।

[q]) कर्मणि शानचो निघाते विकरण-स्वरः (पा ६, १, १८६)।

[r]) तृचि चित्-स्वरः (पा ६, १, १६३)।

[s]) पा. संदिग्धस्थलीयः भवति।

[t]) ण्यति तित्-स्वरः (पा ३, १, १२४; ६, १, १८५)।

[u]) बस. अन्तोदात्तः [पा ६, २, १७२ (वैतु. PW. प्रभृ. तस. इति, तथात्वे यनि. स्वरस्याऽनुपपत्तेः)]। उप यद्र.।

[v]) विसर्गान्तः पा. इतीव कृत्वा इन्द्रस्य वि. इति सा. आह। यनि. तु 'अभयम्' इत्यनेन समानाधिकरणं रू. द्र. इति विवेकः।

[w]) तस. नञ्-स्वरः (पा ६, २, २)। उप. यद्र.।

अ-शम्[a] शौ २,२५,१; पै ४,१३, १; ६,२२,२०[2].
अशं-तर– -रम् पै ५,३४,१.
¶अ-शरमय[a]– -यम् मै २,१,६.
अशस्- √१अश् द्र.
अ-शस्त[a]– -स्तानि शौ ६,४५,१.
अशस्त-वार[b]– -रः ऋ १०,९९,५.
अ-शस्ति[a]– -स्तयः शौ ७,११९,२; -स्तिः काठ १९,२¶; ४०,१०; क २९,८¶[c]; शौ १,२०,१; ५,३,६; -स्तिम् ऋ [१०,१८२,१-३]; शौ ८,२,२; १७,१,८; १७; पै १६,३,२; १४९,१२; -स्तीः ऋ १,१००,१०; ४,४८,२; ६,४८,१७; ६८,६; ७,१८,५; मा ११,१५; का १२,२,४; तै ४,१,२,२; ५,१,२,३; मै २,७,२; ३,१,३[2]; ¶; काठ १६,१; १९,२; क २९,८; -स्त्याः शौ १२,२,१२.
अशस्ति-तुर्– -तुः काठ ७,१३.
†अशस्ति-हन्[d]– -हा ऋ ८,८९,२; ९९,५; ९,६२,११; ८७,२; १०,५५,८; मा ३३,६६; ९५$; का ३२,५,१२; मै १,२,१०$; कौ १,३११; २,२८; ९८७; जै १,३२,९; ३,३,७; शौ २०,१०५,१.
¶अ-शाख– -खः काठ २६,३; क ४१,१.
¶अ-शान्त,न्ता[a]– -न्तः तै २,२,५,२; ७,५,१५,१[2]; मै १,८,५[2]; ३,६,२; ७,८; ८,७; ९,३; ४; ४,१,९; ७,६[2]; काठ १०,१०; २६,१; ३१,७; ३७,१४; क ४०,४; -न्तम् तै ६,५,८,५; मै १,८,२; ३; ४,२,९; काठ ६,३; ८; क ४,२; ७; -न्तस्य मै ३,१,६; ४,१; -न्ता काठ १३,६; -न्ताः तै ३,१,१,२; ६,१,२,३; मै २,३,१; ३,८,२; १०,१; ४,४,१; काठ २४,१०; २७,४; क ३८,३; ४२,४; -न्तानि मै ४,३,६; काठ १२,८; -न्ते मै ४,२,१२[2]; -न्तौ तै २,५,८,१; मै ३,२,३.
¶अ-शान्ति– -न्त्यै काठ २४,९; क ३८,२.
अ-शास्य[e]– -स्यम् ऋ ८,३३,१७.
अशितृ-,अशितव्य-,अशितृ-,अशित्र-, अशित्वा √२अश् द्र.
¶अ-शिथिर(<>ल)त्व[f]– -त्वाय मै २,२,३; ३,५,२; ७,२; ४,३,९; ४,२; ७,६[3]; ८,७; १०.
¶अ-शिथिलत्व– -त्वाय काठ ८,८; २६,४; २९,२; ३०,५; क ७,३; ४१,२; ४५,३.
¶अ-शिथिलम्भा(म्-भा)व[a]– -वाय तै ७,१,५,४; २,४,२.
अशिन्- √१अश् द्र.
अ-शिप(द>)दा[g]– -दाः ऋ ७,५०,४.
अ-शिमिद्,दा[g]– -दाः ऋ ७,५०,४; -दाय मा ३८,७; का ३८,२,१.
अ-शिव,वा[a]– -वः ऋ १०,१२४,२; -वस्य ऋ १,११७,३; ६,४४,२२; -†वा ऋ १०,२३,५; शौ २०,७३,६; -वाः ऋ ५,१२,५; मा ३५,१०‡[h]; का ३५,४,९‡[h]; मै १,६,९¶; शौ ७,४४,१; १२,२,२७; -†वासः ऋ ७,३२,२७; १०,९५,१५; खि ४,५,१३?[i]; कौ २,८०७; जै ४,३०,७; शौ २०,७९,२; -वेन ऋ १,११६,२४; ११७,१७.
अ-शिश्लिक्षु[a]– -क्षुम् शौ २०,१३४,६.
*अ-शि(श्व>श्वक>)श्विका- नाउ. टि. द्र.
?अ-शि(श्वि>)श्वी[j]– -श्वीः ऋ १,१२०,८; ३,५५,१६.

a) तस. नञ्-स्वरः (पा ६,२,२)। उप. यद्र.।
b) बस. पूपप्रस्व. (पा ६,२,१)। उप. यद्र.।
c) 'आशस्तिः' इति दीर्घाऽऽदिः मुपा. शोधाऽपेक्षः।
d) उस. क्विबन्त-कृत्-प्रस्व. (पा ६,२,१३९)। पूप. उ. (मा ३३,६६) अभि-शस्ति- > अ-शस्ति- (अभेरादिशेषः) इत्याह। यत्तु तत्रैव म. पूप. बस. इत्येतदाह, तेनासौ अ-शस्ति- इत्यपरं प्राति. उपकल्पयमानोऽप्रामाणिकः। तत्साधकसाधनान्तराऽभावाद् व्युत्पत्त्यन्तरसद्भावे तदनिवार्यत्वाऽभावाच्चेति दिक्।
e) तस. कृत्योकीयः स्वरः (पा ६,२,१६०)। उप. यद्र.।
f) तस. नञ्-स्वरः (पा ६,२,२)। अत्र स्वरसिद्ध्यर्थं 'वा छन्दसि' (पामवा ५,१,११९) इति नञ्-समासात् त्वस्य विप्रतिषेधः विकल्पितः।
g) बस. अन्तोदात्तः (पा ६,२,१७२)। उप. यद्र.।
h) 'अशेवाः' इति ऋ. (१०,५३,८) पाभे.।
i) अत्र मुपा. अन्तोदात्तत्वदर्शनात् बस. वा स्यात् प्रमादजः स्वरो वा स्यात्।
j) तस. नञ्-स्वरः (पा ६,२,२)। उप. प्रति संदेहः। यनि. पाप्र. शिशु- इत्येतदनर्थान्तरवृत्तिनश्च सनिष्पत्तिकस्य च सतः (यतु. √*शिश् >) *शिश्व- (तु. सु-शिश्वि-) इत्येतस्य ङीषन्तं (पावा ४,१,४५) *शिश्वी- इति द्र.। जसि पूर्वसवर्णदीर्घः (पा ६,१,१०६)। मौस्थि. शिशु- इत्येतत्- प्राग्रूपभूतं *शिश्व- (स्त्री.> *शिश्विका-) इति उप. इति कृत्वा यनि. रू. ''*अशि-

अशिषत् √१अश् द्र.
अ-शिष्ट[a]– -ष्टम् मै १,७,३¶; –ष्टान् शौ २, ३१, ३.
अशिष्म √२अश् द्र.
*__अशी__- त्रिउ. टि. द्र.
*__अ-शीत__[b]-
अशीत-तनु[c]– -०नो तै १,१,१२,३.
*__अशीत-म__[d]– -०म मा २, २०; का २, ५, १.
अशीति[e]– -तयः शौ ११, ३, २१; –तिः खि ४, २,२; मा २३,५८; का २५, १०, ६; शौ ५, १५, ८; १९, ४७, ३; पै ६, २०, ३; ८, ५, ८; –तिभिः शौ २, १२, ४; पै २, ५, ४; –त्या ऋ २, १८, ६; –त्यै तै ७, २, ११, १; १२, १; १४, १; १७, १; १८, १; काठ ४२, १; ३; ५–८. [°ति- अष्टन्°, एक°, एकान्न°, चतुर्°, नवन्°, पञ्चन्°]
¶__अशीत्य(ति-अ)क्षर__[f]– -रम् मै ३, २, ५.
¶__अशीत्यक्षर-त्व__[g]– -त्वम् मै ३, २, ५.
*__अ-शीर्त__[b]-
*__अशीर्त-तनु__[c]– -०नो काठ १,१२; ३१, १२; क १, १२; ४७,११.
अ-शीर्षक[h]– -काय तै ७, ५, १२, १; काठ ४५, ३.
अ-शीर्षन्[i]– -र्षा ऋ ४, १, ११; –र्षाणः खि ३, २१, २; कौ २, १२२१; शौ ६,६७,२; –र्षाणम् शौ १९, ४७, ८; ५०, १; पै ६, २०, ८; १४, ४, ११.
¶__अ-शुक्र__[i]– -क्रम् मै ३,८,१०;४,६,९.
अ-शुचि[j]-
¶__अशुचि-तर__– -रः मै १, ८,९.
अ-शुद्ध,द्धा[b]– -द्धः का १, ४,४; मै १,१,६; ४, १,६; काठ १, ५; क १, ५; –द्धाः मा १, १३; –द्धाम् पै ९, २२, १७.
‡__अ-शुन__[k]– -नम् शौ १४, २, १६.
अ-शुन्ध– -न्धात् पै ४, १८, ३.
?__अ-शु(भ>)भा__[l]– -भा खि २,६[2],२२.
*__अ-शुर्__-, *__अशुभ्र__- नापू. टि. द्र.
?__अशुष__[m]– -षम् ऋ १,१०१,२;१७४, ३;२,१४,५;१९,६;४,१६,१२; ६,३१,३; –षस्य ऋ ६,२०,४.

श्विका-> -काः' इत्यस्य मूलतः सतः प्र३ रू. नैप्र.विपरिणामः स्यात् । यत्तु **शिशु**- इति उप. इति परसाधारणी दृष्टिर्भवति(तु.सा.प्रमृ.),तत्रापि पाप्र.अनुरोधेन विशेषदृग्भिरयमपरो विशेषोऽवश्यमवधेयो यथा पा. लोकमात्रगोचरतयाऽन्तोदात्तश्रुतिकमेतत् प्राति. इतीवाभिप्रेयादिति । कुत इति । यनि.आद्युदात्ततया वेदे श्रूयमाणस्यैव सतस्तद्विभिन्नश्रुतिकतया लोक उपलब्धिमपेक्ष्य तथात्वेन प्रतिपादनार्थं **ङीषः** प्रकरणे (पा४,१,६२) समावेशस्यौचित्यादिति [वैतु. सा. अपार्थमेव **ङीषन्तं** सरूपं वेदे श्रावुकः सन् स्वरतो दुष्परिहरपर्यनुयोगः (तु.ऋ.यस्थ.)] । एस्थि. **शिशु**- इति उप. इत्यास्थायाऽपि वेदे पूर्वं **ङीषन्तताम्** (पावा ४, १, ४५) आपन्नेन सता *__शिश्वी__- इत्येतेन नञः यनि. आद्युदात्तकरः तस. भवति, लोके तु नञ्-पूर्वस्य तस. सतः '__अशिशु__-' इत्यतो **ङीष्** प्र. इष्यत इत्येतद्विवेककृत् संप्रदाय इति सुवचम् [वैतु. सा. प्राकरणिकं शिशुभिन्नत्वं समर्थयितुमसमर्थ इव बस. इति कृत्वा शिशुराहित्ये श्रुतितात्पर्यमिति निगमनार्थं *__शिश्वी__- इति उप. तद्धितवृत्त्या साधुकतया वा, नितान्तमसंबद्धमिव कृद्वृत्त्या √**शी** इत्यतो निष्पादुकतया चोभयथाऽपि मोघप्रयत्नः (तु. PW. प्रभृ. अपि बस. इति वदन्तः स्वरतः समानं चोद्याः); LRV. '__सुशिश्वीः__' इत्येवमुभयोः स्थ. पिपठिषुः सन्नन्यथासिद्धमिव सन्तं शोधं प्रस्तावुकः (तु. ORN.)] ।

[a]) तस. नञ्-स्वरः (पा ६,२,२) । उप. २शिष्ट- यद्र.।

[b]) सस्व. नापूटि. द्र. । उप. यद्र. ।

[c]) बस. पूपप्रस्व. (पा ६, २, १) । उप. यद्र. ।

[d]) सस्व. नापूटि. द्र. । उप. *__म__- (<√मा) इति दीप्तिपर्यायं यद्र. [तु. सश्रु. नापू.; वैतु. सा. (का. यद्र.) उ. म. PW. प्रभृ. च *__?अशिन्__- (<√१अश् वा √२अश् वा) इत्यस्य तमपि प्र. दीर्घे इत्येवमास्थायुकाः] ।

[e]) पाप्र. *__अशी__-(<अष्टन्- +दशत्-)+तिः प्र.प्रस्व. च (पा ५,१,५९) । मौस्थि.तु अष्टन्- +*__दशीति__- (यद्र.) इति स्थिते सासस्व.द्विस.आस्थेयः । उभयत्र नैप्र.आश्रयणीयत्वसामान्येऽप्युत्तरे कल्पेऽस्ति काचिल्लघीयस्तेति दिक् ।

[f]) द्विपूटिदि. सस्व. । स्वरितः (पा ८,२,४) द्र. ।

[g]) भावे त्वः प्र. तत्स्वरश्च (पा ५, १, ११९) ।

[h]) तु. टि. अ-रेतस्क- इति ।

[i]) बस. अन्तोदात्तः (पा ६, २, १७२) । उप. यद्र. ।

[j]) तस. अन्तोदात्तः (पा ६, २, १६१) । उप. यद्र. ।

[k]) तस. नञ्-स्वरः (पा ६,२,२) । उप. यद्र. । 'शूनम्' इति ऋ. (३, ३३, १३) पाभे. ।

[l]) तस. । पाप्र.यमु.स्वरः चिन्त्यः । अथवा उप.चार्वादिषु उसं. कृत्वा समाधेयः (पा ६,२,१६०) । मौस्थि. तु *__अ-शुर्__- (=तस. उप. भाप. <√*शॄ दीप्तौ यद्र.)+ (√*भृ [भरणे]>कर्तरि) *__भ्र__- इति स्थिते उस.उपप्रस्व. सतः *__अशुभ्र__(र्-भ्र)- इत्यस्य विपरिणाम इति दिक् ।

[m]) व्यु.? नञ्पूर्वः बस. इति सा. [वैतु. (ऋ १,१७४,३) आ>अ इत्येवमप्यादिममकारं विकल्पुकश्च नञ्पूर्वं तस. अपि पक्षे प्रतिपादुकश्च] स्वरतश्च बाहुलकाश्रयः

*अ-शुष्क-

¶अशुष्का(ष्क-अ)ग्र- -ग्रः काठ २६, ३; क ४१, १.

अ-शूद्र[a]- -द्राः मा ३०, २२[2]; का ३४, ४, ४[2].

*अ-शून्य[a]-

अशून्यो(न्य-उ)पस्था[b]- -स्था खि २, ११, २.

¶अ-शृ(ङ्ग>)ङ्गा[c]- -ङ्गाः तै ७, ५, १, १; २, १.

अ-शृण्वत्[a]- -ण्वते तै ७, ५, १२, १; काठ ४५, ३.

¶अ-शृत[a]- -तः तै २, ६, ३, ४; -तम् तै ६, ३, १०, १; मै १, ८, २; ४, ७, ४; काठ ६, ७; २८, ९[2]; क ४, ६; ४४, ९[2]; -तान् काठ २८, ८; क ४४, ८.

अ-शृथित[d]- -ताः ऋ १०, ९४, ११.

अ-शेव,वा[a]- -वा ऋ ७, ३४, १३; -वाः ऋ १०, ५३, ८.

अ-शेषस्[e]- -षसः ऋ ७, १, ११.

*अ-शो(क>)का[c]-

आशोकेय[f]- -यः मै ३, ५, ४.

¶अ-शोचत्[a]- -चन् तै ५, ४, ४, १.

अ-शोचन- -नम् पै ५, १९, ७.

अ-शोण[a]- -णाः शौ १९, ६०, १.

√*अश्च्

√*अश्छ्[g], अश्छसि पै १०, १, १.

अश्न- √१अश् द्र.

?अश्नन् √२अश् द्र.

अश्नया,अश्नवतै,अश्नवैथे √१अश् द्र.

*अश्-भर- अश्मला- टि. द्र.

अश्मन्-, अश्मला- √१अश् द्र.

¶अ-श्मशानचित्[h]- -चित् तै ५, २, ८, ५; मै ३, २, ६; ७; ५, १.

अश्य-,अश्यत्-,अश्यमान-√२अश् द्र.

¶अ-श्रद्धान[a]- -नः तै २, ६, १०, १[2].

अ-श्रद्ध[c]- -द्धाः शौ १२, २, ५१; -द्धान् ऋ ७, ६, ३.

अ-श्रद्धा[a]- -¶द्धया तै ७, ५, २, २; काठ ३३, १; -द्धा शौ ११, १०, २२; पै १६, ८७, २; -द्धाम् मा १९, ७७; का २१, ५, ४; मै ३, ११, ६; काठ ३८, १.

१अ-श्रम[i]- -मासः ऋ ६, २१, १२.

२†अ-श्रम[c]- -मैः ऋ ७, ६९, ७; मै ४, १४, १०.

अ-श्रमण[j]- -णाः ऋ १०, ९४, ११.

†अ-श्रमिष्ठ[k]- -ष्ठः ऋ ४, ४, १२; तै १, २, १४, ५; मै ४, ११, ५; काठ ६, ११.

?अ-श्रवि(ष्ठ>)ष्ठा[l]- -ष्ठा पै १४, ४, २.

अ-श्रात[a]- -तः ऋ १०, १७९, १; -तम् शौ ७, ७५, १‡[m].

अ-श्रान्त[a]- -न्तस्य शौ १९, २५, १; -न्ताः ऋ १०, ६२, ११.

अ-श्राम- -मः पै १, २२, ३[n].

¶अश्रि[o]- -श्रयः मै ४, ७, ९; काठ २६, ४; २९, ८; -श्रिः तै ६, ३, ४, ३; -श्रिम् तै ६, ३, ४, ३-५. [°श्रि- अष्टन्°, चतुर्°, त्रिर्°, नवन्°शत°]

अ-श्रित[a]- -तम् ऋ ४, ७, ६.

*अ-श्री[p]-

†अश्री-र,रा[q]- -रः ऋ ८, २, २०; -रम् ऋ ६, २८, ६; शौ ४, २१, ६; -रा ऋ १०, ८५, ३०.

(पा ६, २, ११९)। एतदपेक्षया उसं. (पा ६, २, ११६) सुवचतरं द्र.। प्रकरणतः प्रदाहार्थप्राधान्यस्य प्रतिपत्तेस्तु तदर्थवृत्तेः सतः √१अश् इत्यतोऽस्य जन्म द्र. (वैतु. PW. प्रभृ. <√२अश् इति)।

[a]) तस. नञ्-स्वरः (पा ६, २, २)। उप. यद्र.।

[b]) बस. पूपप्रस्व. (पा ६, २, १)। उप. यद्र.। सुपा. द्वितीयः स्वरश्चिन्त्यः।

[c]) बस. अन्तोदात्तः (पा ६, २, १७२)। उप. यद्र.।

[d]) तस.नञ्-स्वरः (पा ६,२,२)। उप.√*श्रथ्+क्तः।

[e]) बस. परायुदात्तत्वम् उसं. (पा ६, २, ११६)।

[f]) अपत्येऽर्थे ढक्>एयः प्र. कित्स्वरश्च (पा ४, १, १२३; ६, १, १६५)।

[g]) चात् पूर्वेऽशे √१अश् इत्यतोऽनर्थान्तरं सन् नापू. बधा. इति कृत्वा पाधा. उसं.। यनि. च धा. नैप्र. वर्ण-विपरिणामतः नापू. जातः सन् गपू. √*अच्छ् इत्यत्र परतरे वर्णविपरिणामे द्वारायमाणः द्र.(तु.टि. √*अच्छ्)।

[h]) तस. नञ्-स्वरः (पा ६, २, २)। उप. सोपपदात् √१चि+कर्मणि क्विप् (पा ३, २, ९२)।

[i]) सस्व. नापूटि. द्र.। उप. √श्रम्+कर्तरि अच् प्र.।

[j]) बस. अन्तोदात्तः (पा ६,२,१७२)। उप. √श्रम्+भावे ल्युट् प्र.।

[k]) सस्व.द्विपूटि.द्र.। उप.√श्रम्>श्रमितृ-+इष्ठन् प्र.।

[l]) नञ्पूर्वत्वं संदिग्धं भवति (वैतु. शौ १९, ४९, २ यत्रत्याः सर्वेऽपि पाभे. नञ्-रहिता भवन्ति)। प्राकरणिक-संगतिविघातक इवाऽयं नञ् प्रतिभातीति दिक्।

[m]) 'अ-श्रातः' इति ऋ. (१०, १७९, १) पाभे.।

[n]) 'अस्रामः' इति शौ. (१, ३१, ३) पाभे. (स. व्यु. च कृते तु. तत्रत्यं टि.)।

[o]) √१अश्+क्रिन् प्र. (पाउ ४, ६६) इति प्रथमः कल्पः (तु. WW १,२८)। आ√श्रि+क्विन् प्र. आको ह्रस्वत्वं च (पाउ ४,१३८) इत्यपरः कल्पः। उभयथाऽपि नित्-स्वरः (पा ६, १, १९७)।

[p]) तस. नञ्-स्वरः (पा ६,२,२)। नाउ. व्यु. औपयिकं द्र.। नञ् चेह वैपरीत्यलक्षणः सन् प्राति. कुत्सितभाव-वाचकं करोति (तु. नाउटि.)।

[q]) उस. कृत्-प्रस्व. (पा ६,२,१३९)। उप. √*श्र+

***अ-श्रीवि[a]-**

अश्रीवी[b]- -वीः मै १, ११,१०.

अश्रु[c]- -श्रु ऋ १०, ९५, १२; १३; ¶तै १,५,१,१; मै २,१,१०[3]¶; काठ ३४, १२¶; –श्रुभिः मा २५, ९; का २७, ९, १; तै ५, ७, २०,१; मै ३, १५, ८; काठ ५३, १०; –श्रूणि शौ ५, १९, १३. [°श्रु- अन्°]

¶अश्रु-ज[d]- -जम् तै १, ५, १, २.

अश्रु-मु(ख>)खी[e]- -खी शौ ११, ११, ७.

अ-श्रेष्मन्[f]- -ष्माणः शौ ३, ९, २.

अ-श्रोण,णा[g]- -णः खि २, १०, २; पै १, २२, ३; –णा[h] मै ३,७,४.

¶अ-श्रोत्रिय[g]- -याः मै ४, ५, ८; –याय काठ २८, ४; ५; क ४४, ४; ५.

***अ-श्ली(=श्री)[g]-**

अश्ली-ल,ला[i]- -¶लम् मै २, ३,९; ५, २; ३, १, ९; ६, ७[2]; काठ १२,१०; १९,१०; २३,६[2]; क ३०,८; –ला शौ १४,१,२७‡[j].

?अश्लेषम्[k] पै १६, ७९, २.

अ-श्लेष्मन्- -ष्माणः पै ३, ७, ३[l].

अ-श्लोण,णा[g]- -णः शौ १, ३१,३; –णया तै ६, १, ६, ७¶; –णाः शौ ६, १२०,३; पै १६,५१,१.

अश्व- √१अश् द्र.

?अश्वथ[m]- -थः ऋ ६, ४७, २४.

अश्वत्थ[n]- -॒त्थ शौ ३, ६,५; पै ३, ३, ६; –०त्थ शौ ३, ६, २–४; ६; ८, ८, ३; पै १, ७९, १; ३, ३, २–५; १६, २९, ४; –त्थः खि ५, १५, १४; ¶तै २, ३, १, ५; ३, ५, ७, २; ३; ५,१, १०, २; ¶मै १, ६, १२; काठ ७, १२; ८, २¶; ३९, १३; क ६, २; ७¶; शौ ३, ६, १; ५, ४, ३; ६, ११, १; ९५, १; ८, ७, २०; १९, ३९, ६; २०, १३१, १७; पै ३, ३, १; ७, ५, ४; १०, ६; ९, २५, १; १६, १३, १०; –त्थम् ऋ १, १३५, ८; ¶मै १, ६, ५; २, २, १; ४, २, १२; ४, २; काठ ११,६¶; पै २, ५५,१; –त्थस्य मै १, ६, १२¶; काठ ८, २¶;

कर्तरि कः प्र. [पावा ३,२,५ (वैतु. सा. [ऋ ८,२,२०] मत्वर्थीयः रः प्र. इति कृत्वा तद्धितवृत्तेन व्याख्यायुक्तो नञमभावमात्रवचनतया प्रतिपन्नः संश्रिन्त्यः [भावात्मकस्य हि सतः पदार्थस्य योगे तद्वतो मतुबर्थेन प्र. व्यवहार्यत्वादित्यभिसंधेः]; PW. प्रभृ. च ६अ+*?श्रीर- इति कृत्वा तस. इति वदन्तः स्वरतः समाधिसाकाङ्क्ष्यमुपेक्षुकाः)]।

[a]) बस. अन्तोदात्तः (पा ६, २,१७२)। नाउ. औपयिकं द्र. (तु. अ-श्लीवि- तत्रत्यं टि. च)।

[b]) =अश्लीवी- यद्र.। यत्तु MW. इहापि दन्त्यादिद्वितीयाक्षरतया निर्दिदेश, तद् विमृश्यम्। मूको. उभयविधसंकेतोपलम्भात् (यतु. संटि.)।

[c]) व्यु.? *अक्ष्-त्रु- [=बस.पूपप्रस्व.(पूप.<√२अक्ष् [यद्र.] उप. च √तॄ+भावे कुः प्र. [=अक्षोऽक्षणस्त्रुरार्द्रता यस्मात्])] इत्यस्य नैप्र. वर्णविपरिणामः द्र. (तु.पंजा.अत्थ्रु)। मौस्थि. च √२अक्ष् इत्यस्य √१अश् इत्यस्य कायोपचयस्वरूपत्वात् तावतांऽशेनेदं प्राति. <√१अश् इत्यपि संकेतलाभः स्यात् [तु. पाउ. (५, २९)]। यद्वा √*अर् इत्यस्य दीप्त्यर्थे ३ये प्रभेदे √*१घृ इत्यस्याप्यवान्तरमूलतया संनिवेशः गपू. टि. उसं.। ततश्च प्रकृते मौस्थि.पूप. दाहशोकादितात्पर्यकं सत् *घश्-(<√*घश्) इत्यतः परममूलतो विपरिणतम् *अश्- (<√१अश्) इति स्यादिति कृत्वा भाषान्तरीयतवर्ग-टवर्गाऽन्यतरादि-सजन्मनामपि विषये व्यु. अस्या व्याप्तिः द्र. [तु. WW १,३३ (उक्तसजन्मपरिचयमात्रे)]। अथापि वा [√*घृ>*घर्-(=दाह-)+(√*क्षृ [अवक्षरणे]>भावे) *क्षु- इति कृत्वा बस. पूपप्रस्व. सतः] *घर्क्षु- इत्यस्य नैप्र. विपरिणामः स्यात् (तु.टि. अस्र-)।

[d]) उस. कृत्-प्रस्व. (पा ६.२,१३९)। उप. √जन्+डः प्र. (पा ३, २, ९८)।

[e]) बस. अन्तोदात्तात् स्त्री. ङीष् प्र. तत्स्वरश्च (पा ६, २, १६७; ४, १, ५४)।

[f]) बस. अन्तोदात्तः (पा ६, २, १७२)। उप. (=श्लेष्मन्-) √श्लिष्+मनिः प्र. उसं. (पाउ ४,१५२)।

[g]) तस. नञ्-स्वरः (पा ६, २, २)। उप. यद्र.।

[h]) यद्यपि मुपा.इहाऽशुद्धो न भवति, तथाप्यसावशुद्धयभावो घुणाक्षरीयो भवति न तु सांकल्पिकः (तु.टि.अ-काणा-)।

[i]) तु. टि. अश्री-र-। रलयोरभेद इत्येव विशेषः।

[j]) 'अश्रीरा' इति ऋ. (१०, ८५, ३०) पाभे.।

[k]) मुपा. शोधाऽपेक्षः द्र.। 'आश्रेषम्' इति शौ. (८, ६, २) पाभे.।

[l]) 'अश्रेष्माणः' इति शौ. (३, ९, २) पाभे.।

[m]) वैसं.। व्यु.? ६अ+*श्वथ-(भावे<√*श्वथ्) इति कृत्वा बस.अन्तोदात्तः(पा ६,२,१७२) स्यादिति विमृश्यम्।

[n]) व्यु. ? पाप्र. अश्व-+*स्थ-(=अधिकरणे √स्था+कः प्र. >नैप्र. *?त्थ-) इति कृत्वा उस. थाथादिस्वर इतीवैकः कल्पः (तु. GW. [KZ १, ४६७])। *अश्-(<√१अश्)+*भर्थ-(<√*भृ)>नैप्र. *वर्थ->*वत्थ- इत्येवं सति सस्व. प्राग्वदित्यपरः कल्पः। ६अ+

क ६, ७¶; शौ ३, ६, ८; पै ३, ३, ८; ९, २५, १२; १६; १३, ३, ३; –त्थाः शौ ४, ३७, ४; पै १३, ४, ७; –त्थात् शौ ५, ५, ५; पै १, ६६, ३; १३, ३, १; –त्थान् पै ९, २५, १४; –†त्थे ऋ १०, ९७, ५; खि ४, ७, ५; ७^{2}, ४; मा १२, ७९; ३५, ४; का १३, ६, ५; ३५, ४, ४; तै ४, २, ६, २; मै १, ६, १२^{2}¶; २, ७, १३; काठ ७, १५¶; १६, १३; क ६, ५¶; २५, ४; पै ६, ४, ४$; ९, १०, ३$; ११, ६, ६; –त्थेन काठ ३५, १५; पै २, ५५, ४.

¶आश्वत्थ[a]– -त्थः तै ३, ४, ८, ४; –त्थम् काठ १५, ५; –त्थाः तै २, ३, १, ५; मै २, २, १; काठ ११, ६^{2}; –त्थान् तै २, ३, १, ५; –त्थानि काठ ८, २; क ६, ७; –त्थे तै १, ८, ९, २; –त्थेन मै ४, ४, २.

¶आश्वत्थी– -त्थी तै ३, ५, ७, २; ३; ७, २, १, ३; –त्थीः मै १, ६, ५^{2}; –त्थीम् तै ५, १, १०, २; काठ १९, १०; क ३०, ८.

¶अश्वत्थ-त्व[b]– -त्वम् मै १, ६, १२; काठ ८, २; क ६, ७.

अश्वत्थ-पलाश[c]– -शम् शौ २०, १३४, ३.

अश्वत्थ-मित्र[d]– -त्रम् पै २, ५५, ५.

अश्वत्थ-शाखा[e]– -खायाः मै २, ६, ६; काठ १५, ५.

√अश्वय्, अश्वया-, अश्वयु- √१अश् द्र.

?अश्वयोपदानि[f] पै ११, ३, ८.

?अश्वस्याव[g]– -वः पै ९, ६, १.

√अश्वाय-, अश्वायत्-, अश्विन्-, १अश्विय-, २अश्विय- √१अश् द्र.

?अश्वेनायाम्[h] पै २, १८, ३.

अश्वेषित-, १अश्व्य-, २अश्व्य- √१अश् द्र.

√*?अष्[i]

*?अष[j]– -?ष पै १, ५९, ४[k].

*?अष-तर– -रा ऋ १, १७३, ४.

?*श्वत्थ- (=श्वस्- + स्थ-) इति कृत्वा तस. इतीवाऽप्यपरः कल्पः (यत्र स्वरसिद्धयर्थं पाप्र. नञ्-समासस्य पूर्वविप्रतिषेधीया परिभाषा चरिताथ्र्येत [तु. पामवा ५,१,११९])। पपा. अनवग्रहोऽस्यातिपरोक्षत्वे लिङ्गम्।

[a]) विकारार्थे अञ् प्र. ञित्-स्वरश्च (पा ४,३,१४०; ६, १, १९७)।

[b]) भावे त्वः प्र. तत्-स्वरश्च (पा ५, १, ११९)।

[c]) द्वस. सासस्व. वा. एकवत्त्वं च (पा ६,१,२२३; २,४,१२)।

[d]) तस. वा बस. वेति. संदेहः। कथमिति। संस्कारत उभयथाऽपि संभवादिति। एस्थि. उच्यते। बस. एवाऽत्र भवितुमर्हतीति। अश्वत्थदेवताकर्तृकमैत्र्यां सिद्धायां हि सत्यामनिष्टवारणस्य तत्प्रसादजस्य संभवादिति दिक्।

[e]) तस. सासस्व. (पा ६, १, २२३)। उप. यद्र.।

[f]) यस्थि. छन्दोवैषम्यं प्रतिपत्त्यभावश्च। शौ १९, ३४,८ इत्यत्रत्येन 'अथ। उपदान' इत्यनेन द्विपदात्मकेन वा 'अथ। उपदा। न' इत्यनेन त्रिपदात्मकेन वा पा. संमेल्य यथायथं शोधः कर्त्तव्यः।

[g]) संदिग्धस्थलीयं प्राति. भवति। विरूपवंश्य-व्यक्तिविशेषवचनमिति संभाव्येत।

[h]) संदिग्धस्थलीयः पा. (तु. शौ ६,३८,४)। 'अश्वे। या' इत्याकारको द्विपदस्त्र्यक्षरः शोधः द्र.।

[i]) ? नाउ. व्यु. औपयिकः सन् संदिह्यमानश्रुतिः नैप्र. √अर्ष् इत्येतस्य विपरिणामभूतः बधा. द्र.।

[j]) ? नाउ. आतिशायनिक-तरबन्ते निगमे प्राति. नापू. धा. कर्तरि निष्पन्नमिति कृत्वा अप् प्र. उसं. (पा ३,१,१३४ उउ) धास्व. च। अपि च प्र. सत्य् आद्युदात्तत्वार्थं वृषादिषु उसं. [पा ६,१,२०३; तु. सा., KZ ३४,२७१ (ORN.), MW., L ३४८; वैतु. GW. प्राति. ऊरीकुर्वाणोऽपि √२अक्ष् इत्यतो वा √१अश् इत्यतो वा व्यु. दर्शुकः, वें. GRI. च <√२इष् इतीव योजयन्तौ]। ज्यौत्न- इत्येतेन सामानाधिकरण्यमिति कृत्वा तु (वैतु. सा. वाक्यभेदतोऽर्थवैपरीत्यमिव कारुकः [तु. ज्यौत्न-]) 'प्र…भरन्ते' इति क्रिप. अर्धर्चव्यापकत्वात् 'कर्म' इत्यस्या भिन्नपुरुषायाः सत्याः कि. पृथगपेक्षाया अभावः द्र. (वैतु. पपा. प्रभृ. तद्भावं प्रतिपन्नाः)। 'कर्म' इत्येतच् शब्दरूपं यनि. एव पूर्वांशतया व्याख्येयम्। तत् कथमिति। उच्यते। '*?कर्माष-' <*घर्माष- (=घर्म- + *?अष- [<*अर्ष- भावे <√अर्ष्] इति कृत्वा बस. पूपप्रस्व. [=प्रकाशवद्गतिमत्त्वेन विशेष्यगर्भं सद्धविषः संकेतकम्]) इति संभाव्येत। यद्वा मौस्थि. अनुरोधतः *घर्मर्- [<*घर्- (भावे <√*घृ) + *मर्-(कर्तरि <√*मृ) इति कृत्वा उस. कृत्-प्रस्व. (पा ६, २, १३९)] + भावे(√*श्रृ > *श्रर्- > *श्र्- > *ष्->) *ष- इति कृत्वा बस. पूपप्रस्व. (पा ६,२, १) *घर्मर्ष- (नैप्र. >घर्माष-) इति पूर्ववत् ककारादितया विपरिणतं स्यादिति (वैतु. ORN. एतत् <कल्माष- इत्येवं शब्दतो नेदीय इवोपकल्पुकोऽप्यर्थतः संबन्धाभावादुपेक्ष्यः)। प्रकृते मन्त्रे बृहतीमानतया संभाव्यमाने (तु. ३यः पादः) १मश्च ४र्थश्च पादावानुष्टुभौ २यश्च त्रैष्टुभ इति कृत्वैष पादः 'ता कर्माषतरा अस्मै' इत्येवं सुपठः द्र. (वैतु. ORN.)।

[k]) 'अथ' इति शोधो विमृश्यः।

१अषाढ,ढा(ळ्ह,ळ्हा)[a]– -ढः ऋ ३, १५, ४; ७, २०, ३; २८, २; ९, १०, ३; तै १, ५, १०, १; †कौ २, ७५९; –†ढम् ऋ १, ५५, ८; ९१, २१; ६, १८, १; ८, ७०, ४; १०, ४८, ११; मा ३४, २०; का ३३, १, १४; मै ४,१४, १; काठ २६,९¶; क ४१, ७¶; कौ २, ५०६; जै ३, ३९,५; शौ २०,९२, १९; –ढा मा १३, २६; का १४, २, १२; तै ४,२,९,२; मै २,७,१६; काठ १६, १६; –ढाय ऋ [२, २१, २; ७, ४६, १]; ८, ३२, २७; –ढेन ऋ ६, १९, २.

*२अषाढु[b]-

अषाढा– -ढाः तै ४, ४, १०, २[२]; मै २, १३, २०[२]; काठ ३९, १३[२]; शौ १९, ७, ४.

१अष्- √१अक्ष् द्र.

२अष्- √१अश् द्र.

अष्टका[c]– -का काठ ३५, १२; ३९, १०; शौ १५, १६, २; –¶काम् मै ४, २, १२; –कासु क ४८, १२. [°का- एक°, वि>व्यू°]

अष्टन्[d]– -ष्ट° ऋ ८, २, ४१; १०, २७, १५; ¶मै ३, २,३; ३, २; ४, ५†; शौ ५, १५, ८; ८, ९, २१[२]; २३; ११, १०, २९; पै ८, ५, ८; १६,१९, ९; २०,२; ८७,१०;–¶ष्टभिः काठ १९,४; –¶ष्टसु क ६,८; –ष्टाभिः[f] ऋ २,१८,४; ¶तै ५, १,४, ५; ४, ४,३; ७, ५,७, ३; ¶मै ३, १, १; ¶काठ २१,७; ३३,७; ¶क ३०, २; –ष्टाभ्यः[f] तै ७, २, ११, १; १३, १; १५, १; १९, १; काठ ४२, १; ३; ५; ९; –ष्टासु काठ ८, ३¶; –ष्टौ[g] ऋ १, ३५,८; १२६, ५; १०, ७२, ८; खि ४, २, २; मा १८,२५[२]; ३०, २२; ३४, २४†; का १९, ८, २[२]; ३३, १, १८†; ३४, ४, ४; ¶तै २, ४, ९, १; ३, ४, ९, ६; ५, २, ३; ४, ७, ११, २$; ५, १, १, २; ३; २, ३, ५[२]; ४, ८, ६; १०, ४; ६, ७, ३; ६, १, २, ६[२]; ४, ५ १; ७, २, ९, २; ३; ¶मै १, ५,८; १०, ८; ११, १०$; २,४, ८[२]; ११, ६$; ३, १, १[३]; ४, २[३]$; ५; ६; ८, १; ४, १, ८[२]; १२; २,१४?; ५,५[२]; ६, ९†; १३, १; ¶काठ ११, १०; १२, १[२]; १४, ४[२]; १८, १२[२]; १९[२]; २०,१[३]; २१,५; ११[३]; १२[२]; २२,२[३]; १०; २३,२[३]; २६, ९; १०[२]; ३१,६[२]; ९; ३४, ७; ८[२]; ३६, २; ३७,२; १७; ¶क २९, १[२]$; ७[३]; ३१, ३[३]; २०; ३५, ४; ८[३]; ४१, ७; ८[२]; ४७,६; ९; शौ २,१२, ७; १९, ४७, ३; पै २, ५, ८; ६, २०, ३; १५, १२,१०; १६, १९, ९; –¶ष्टौ-ष्टौ तै ५, ४, ११, ४; ६, ४, ५, २; मै १, ११, १०; ३, ४, ४; काठ २६, १०; क ४१, ८.

१अष्ट-कु[h]– -कैः खि १, २, १२.

*?अष्ट-कर्णु[i]-

---

[a]) व्यु. ? √*अष् > *अुष- (=भावे घञ्)+*अुर्ध- (=भावे< √*अर्धू) इति कृत्वा बस. पूपप्रस्व. *अुषार्ध- इत्यस्य सतः नैप्र. विपरिणामः स्यात् [तु.टि. √*?अष् > *?अुष- (एतदनु वैप २, १५२ शोधः द्र.); वैतु. सा. प्रभृ. ६अु+*साढु- (=√सह्+क्तः 'साढ्वै' [पा ६, ३, ११३ इत्यस्यौपलाक्षणिकत्वदर्शनेन]) इति कृत्वा तस. पूपप्रस्व. (पा ६, २, २) इति वदन्तः षत्वोपपत्तिं प्रति समाधिमलम्भुकाः]। अर्थतश्चेह √*अद् इत्यस्य ६ठः प्रभेदः संगतः स्यादिति दिक्।

[b]) नाउ. वा. नित्यस्त्रीत्वेन प्रयोग इति कृत्वा तदौपयिकं यनि. प्राति. पृथक् सुकल्पं द्र.। उस. थाथादि-स्वरः (पा ६, २, १४४) इति १संख्याकात् विवेकः सुकरः। पूप. √*अद् इत्यस्य ३यः प्रभेदः द्र.। उप. कर्मणि घञ् (पा ३, ३, १९) वा √*अर्धि इत्यतः कर्तरि अचि वृषादिषु उसं. (पा ३, १, १३४; ६, १, २०३) वा द्र. [वैतु. भोउ. (२, २, १२१) प्रभृ. (तु. PW. प्रभृ.) नापू. दि. एवावयवौ प्रतिपन्नाः नञा बस. इति कृत्वा स्वरतः कथञ्चिच् चतुरस्रिताः (पा ६,२,१७२) सन्तोऽपि (वैतु. पाउना. [१,९६] यस्य तस. इतीव व्याख्यायुक्तस्य सत एतदपि नैव सुवचं स्यात्) नञ उत्तरस्य सस्य षत्वविपरिणामस्य तात्त्विकं समाधिं प्रति यथापूर्वमेव ज्ञेयाः]।

[c]) √१अश्+तकन् प्र. स्त्री. टापि कात्पूर्वस्याऽवर्णस्येत्त्वाऽभावश्च [पाउ ३, १४८; पावा ७, ३, ४५ (तु. MW. प्रभृ.; वैतु. वाच. प्रभृ. < √२अश्)]।

[d]) व्यु. ? [तु. पाउ. (१, १५७) < √१अश्; सनाभ्यन्तरार्थम् WW. (१, १७२उ)]।

[e]) मूलत एतत् रू. अष्टौ इत्यस्यैव कायसंकोचः स्यादिति विमृश्यम् (तु. L३४२)।

[f]) आत्वं विभक्तेरुदात्तत्वं च द्र.(पा ७,२,८४; ६,१,१७२)।

[g]) जश्शसोः 'औश्' इत्यादेशः (पा ७, १, २१)।

[h]) कः प्र. उसं. (पा ५, १, ५८)। तत्स्वरः।

[i]) अवयवौ च स. च प्रति संदेहः। तथाहि। पूप. संख्याविशेषवाचकं सत्तदङ्कस्योपलक्षणं स्यात् [तु. PW.

अष्ट-कर्णी[a]— -र्ण्यः ऋ १०, ६२, ७.

अष्ट-कृत्वस्(>:)[b] शौ ११, २, ९; पै १६, १०४, ९.

अष्ट-धा[c] मा ८, ६२; शौ १३, ३, १९.

अष्ट-पु(त्र>)त्रा[d]— -त्रा खि ३, १७[२], ३; मै १, ५, ८¶; शौ ८, ९, २१; पै १६, १९, ९.

अष्ट-म°— -मः शौ १३,५,५; —मम् ऋ २,५,२; १०, ११४, ९; ¶तै ७, २, ८, ४; ¶मै ४, १, ८; ¶काठ ३१, ६; ३४, ६; ¶क ४७, ६; —मे मा ३९, ६; का ३९, ४, १; ¶तै ७, २, ८, ४; ७; ¶काठ ३०, २; ३४, १; ¶क ४६, ५; —¶मेन तै ७, ३, २,२; काठ ३४, १०. [°म- सप्तन्°]

अष्टमी[f]— -मी मा २५, ४; ५; २६, १; का २७, ४, १; ५, १; २८, १, १; तै ५, ७, २१, १; २२, १; मै ३, १५, ४; ५; काठ ५३, ११; १२; पै ५, ३५,१२; —मीम् मै १, ८, २¶; शौ ८, ९, २१; पै १६, १९, ९; —म्या पै ९, २०, ८[२].

अष्ट-यू(थ>)था[d]— -था मै ४, २, १४.

अष्ट-योनि[d]— -निः शौ ८, ९, २१; पै १६, १९, ९.

¶अष्ट-रात्र[g]— -त्रः तै ७, २, ३, १[२]; —त्रम्, -त्रेण तै ७,२,३,१.

अष्ट(ष्ट-ऋ)र्च[h]— -र्चेभ्यः शौ १९, २३, ५.

अष्ट-वृष[i]— -षः शौ ५, १६, ८; पै ८, ४, ८.

अष्ट-शराव— -वम् पै ९, २१, ८.

?अष्ट-षष्ठ[j]— -ष्ठम् खि १, २, १३.

¶अष्ट-स्तना[k]— -ना मै ३, १, ७.

¶अष्टा-कपाल[l]— -लः $मा २९, ६०[२]; $का ३१,५,१[२]; तै २, २, ५,३;५; ९, ५; ३,३,४; ५, ३, २; ६, ३, ३; ३, ५, ४, ४; ५, ५,१,५; ६, ५,१; ७,५,१४,१; २१, १[३]; २२, १; मै १,७, ४[२]; १०,१[८]$;१०;$२,६,१;३;५[२]; १३[७]; ३, ६, १; ४, ३, १[२]; ८[२]; ८, ६; काठ ९, ३[२]; ४[३]; ५[३]; १०, २; ५; १५, १[२]; २[३]; ४[२]; ५[२]; ९[७]; २२,३;१३; २९, ४[m]; ३६,५; ३७,२[१];३[३]; ४५, १०; १८[३]; १९; क ८, ६[२]; ७[३]; ८[३]; ४५, ५; —लम् तै १, ८,१,१; २;२,१; ४,१;२;७,१; ९, १; १०, १; १७, १[२]; १९, १; २०, १[२]; २, २, २, १; २[२]; ३[२]; ४;५[२]; ३, १[२]–४[२]; ४, १[२]; २[२]; ४; ५[२]; ६; ७; ५, ५; ९, ५; ११, ६[२]; ३, २, ३; ८;

प्रभृ. (पा ६, ३, ११५ इत्यतो गृहीतसंकेताः); वैतु. सा. (ऋ १०,६२,७) √१अश्+क्तः इति, MW. √१अक्ष्+क्तः इति] । यद्वाऽऽचार्यानुशासनगत-विष्ट-भिन्न-छिन्न-छिद्रेत्येतच्छब्दान्तरवत्तत्पर्यायभावमापद्यमानम् √१अश् इत्यतः क्तान्तमात्रमिति भूयोविमर्शसहं द्र. । उप. अपि १कुर्ण- इति श्रोत्रपरं वा स्यात् २कर्ण- इति कृत्तपर्यायान्तरं वेति विशयः (भूयसे विमर्शाय तु. नाउ. टि.)।

[a]) स्त्री. विकल्पितः ङीष् प्र. तत्स्वरश्च (पा ४, १, ५५)। मौस्थि. नैप्र. '-र्णक-'>'-र्णिका'>इत्येवमेतद्विपरिणातमित्यभिसंधेः उस. उपप्रस्व. संभाव्येत (=अष्टं प्रविद्धं वाऽष्टसंख्यतयाऽङ्कितं वा यथा स्यात्तथा कर्णः कृत्तः)। यद्वोक्ताऽभिसंधावपि १कुर्ण- इत्येव उप. सति बस. इति कृत्वाऽन्तोदात्तः ङसं॰ (पा ६, २, १६३उउ)।

[b]) पाप्र. कृत्वसिः प्र. ङसं. तत्स्वरश्च [पा ५, ४, १७; (वैतु. वैप २, ३६२ टि., इहत्यं च तच्छोधपरमिव टि. कृत्वस्-)] ।

[c]) 'अधिकरण-'(पा ५,३,४३) इति धा प्र.तत्-स्वरश्च ।

[d]) बस. पूपप्रस्व. (पा ६, २,१) । उप. यद्र. ।

[e]) पूरणार्थके डटि मडागमः तत्-स्वरश्च (पा ५, २, ४८; ४९) ।

[f]) स्त्री. टित्वप्रयोजिते ङीपि उदात्तनिवृत्ति-स्वरः (पा ४, १, १५; ६, १, १६१) ।

[g]) तस. समासान्ते अचि चित्-स्वरः (पा ५, ४,८७; ६, १, १६३) ।

[h]) बस. समासान्तः अः प्र.तत्-स्वरश्च (पा ५,४,७४)।

[i]) उस. वा कास. वा थाथादि-स्वरः [पा ६, २,१४४ (तु. W. 'अष्ट[धा]-वृषः' इति; वैतु. BW. MW. बस. ब्रुवाणौ चिन्त्यौ । अन्तोदात्तानुपपत्तेरिति दिक्)] ।

[j]) अष्टस्वर आद्युदात्तः स्यादिति संटि. यद्र. । डट्-प्रत्ययान्तः [पा ५, २, ४८ (=अष्ट-षष्ठितमः)] स्यादन्तोदात्त इति तु संभाव्येत ।

[k]) बस. अन्तोदात्तः (पा ६, २, १६४)। उप. यद्र. । (तु. अष्टा-स्तना-) ।

[l]) कस. पूपप्रस्व. पूप. दीर्घत्वं च [पा ६, २, २९; ३, १२६ (तु. उप. अपेक्ष्य नियमार्थं पाम ६,३,४६)]। उप. यद्र.। पपा. 'अष्टा' इति दीर्घान्तमेव पूप. भवति [वैतु. पा. (६,३,११४) यदनु शिष्यमाणमस्य दीर्घस्य संहितामात्रपरत्वं भूयोविवेच्यविषयं द्र. (तु.टि.विश्वा-नर-, विश्वा-मित्र- प्रभृ. अन्यतः, विश्वा-वसु- प्रभृ. चाऽन्यतः)] ।

[m]) मुपा. अदीर्घान्तं पूप. चिन्त्यम् (तु. क ४५, ५) ।

३,१-३; ८,१[४]; ११,१; ४, १, २; ३; ३, ३; १०, २; ५, ३, १; ४, ५; ५, २; ३, ४, ३, १[२]; ५, ६, ५, १; ७, ५, ७, २[२]; मै १, ४, १५; ८, ८[२]; ९[५]; २, १, ३[६]; ७; १०[९]; ११[२]; २, ६; ७; १३[३]; ३, १; ५; ६[३]; ४, ६; ८; ५, ९; ६, १; ६[२]; $३, १५, १०; ११; काठ १०, १; २; ५[४]; ६[१०]; ७[१२]; ९[२]; ११, १[४]; २[३]; ३; ८; १०; १३, ३; २२, ३; ३३, ७[२]; —लान् तै ७, ५, ६, ४; —लेन मै २, ६, १; ४, ३, १.

अष्टा(?ष्ट-अ)क्षर,रा[a]— -¶रम् मै ३, ६, ५; —¶रया मै १, ११, १०[२]; काठ १४, ४[२]; —¶रा तै २, २, ५, ५; ९, ५; ३, ४, ९, ७; ५, ४, ४; ५, १, १, २; ४, ५; २, ३, ५[२]; ४, ४, ४; १०, ४; ६, ५, १; ६, १, २, ६; ६, ३; ३, ३, ६; ४, ५, १; ७, २, ३, १; मै ३, १, १[३]; २, ३; ३, २; ४, ४; ५[२]; ४, ५, ५[२]; काठ ८, ३; ९, ३; १८, १९; १९, ४; २०, १[२]; ४; २१, ७; १२; २२, २[३]; ३; २३, १०; २६, १०; २९, ४; ३७, २; क ६, ८; ८, ६; २९, ७; ३०, २; ३१, ३[२]; ६; ३७, १; ४१, ८; ४५, ५; —¶राणि तै ६, १, २, ६; मै ३, ६, ५; काठ २३, २; क ३५, ८; —राम् तै ७, ३, २, २¶; मै १, ११, १०; काठ १४, ४; ३४, १०; —राय मै १, ११, १०; —रेण मा ९, ३२; का १०, ६, २; तै १, ७, ११, १.

अष्टा-चक्र,क्रा[a]— -क्रम् शौ ११, ६, २२; पै १६, २३, २; —क्रा शौ १०, २, ३१; पै १६, ६२, ३.

अष्टा-चत्वारिंशत्[b]— -शत् मा १८, २५; का १९, ८, २; तै ४, ७, ११, २; काठ १८, १२; ३४, ९; क २९, १; —शतः ¶तै ५, ४, ८, ६; ७, ४, ७, ३; मै २, ११, ६; ३, ४, २¶; काठ २१, ११$; —¶शतम् तै २, ५, १०, ४; —शते काठ ४२, ३; ५.

¶**अष्टाचत्वारिंशद(त्-अ)क्ष-(र>)रा**[c]— -रा तै २, ५, १०, ४; ५, ४, ८, ६; ७, २, ६, ३; मै ३, ४, २; काठ २१, ११; ३४, ९.

अष्टाचत्वारिंश[d]— -शः मा १४, २३; का १५, ७, २; तै ४, ३, ८, १; ५, ३, ४, ५; ७, २, ६, ३¶; मै २, ८, ४; काठ १७, ४; २१, १; क २६, ३; ३१, १६.

अष्टाँ-त्रिंशत्[b]— -शते काठ ४२, ३.

अष्टा-दशन्[b]— -¶श तै ७, ४, ११; ४; काठ ३३, ३; —शभ्यः[e] तै ७, २, ११, १; १३, १; काठ ४२, ३.

अष्टादश(श-ऋ)र्च[f]— -र्चेभ्यः शौ १९, २३, १५.

अष्टा-दश[g]— -शः मा १४, २३; का १५, ७, १; तै ४, ३, ८, १; ¶५, ३, ३, २; मै २, ८, ४; काठ १७, ४; २०, १३; क २६, ३; ३१, १४.

अष्टा-नवति[b]— -त्यै तै ७, २, १३, १; काठ ४२, ३.

अष्टा-प(क्ष>)क्षा[a]— -क्षाम् शौ ९, ३, २१; पै १६, ४०, ८.

अष्टाँ-पञ्चाशत्[b]— -शते काठ ४२, ३.

***अष्टा-पा(द>)द्**[h]-

अष्टापदी[i]— -दी ऋ १, १६४, ४१; खि ४, ५, १६; तै ३, ३, १०, २; ४, १, ४¶; मै ४, ८, ९¶; काठ १३, १०[२]¶; शौ ५, १९, ७; ९, १५, २१†; १०, १, २४; १३, १, ४२†; पै ९, १८, १०; १६, ३७, ४; ६९, ११†; —दीः पै ९, २१, ८; —दीभिः ऋ २, ७, ५; —दीम् ऋ ८, ७६, १२; मा ८, ३०; का ९, ५, ३; कौ २, ३४०†; जै ३, २८, १२†; शौ २०, ४२, १†; पै ९, २१, ८.

?**अष्टा-पृड**[j]— -डम् मै २, ६, १३; काठ १३, १०[२].

¶**अष्टा-मूष्**[k]— -मूद् तै ३, ४, १, ४.

---

[a]) बस. पूपप्रस्व. पूप. दीर्घत्वं च (पा ६, २, १; ३, १२६)। उप. यद्र.।

[b]) द्वस. पूपप्रस्व. (पा ६, २, ३५)। उप. यद्र.। पूप. 'आ' इत्यादेशो दीर्घत्व-पर्यवसानः (पा ६, ३, ४७)।

[c]) सस्व. एपूटि. द्र.। उप. यद्र.।

[d]) पूरणेऽर्थे पाक्षिकः डट् प्र. तत्-स्वरश्च (पा ५, २, ५६)।

[e]) 'झलि' (पा ६, १, १८०) इत्युपोत्तम-स्वरः।

[f]) तु. टि. 'अष्टर्च-'।

[g]) पूरणेऽर्थे डट् प्र. पूप. दीर्घत्वं प्रस्व. च (पा ५, २, ४८; ६, ३, ४७)।

[h]) बस. लोपः समासान्तः पूपप्रस्व. पूप. दीर्घत्वं च (पा ५, ४, १४०; ६, २, १; ३, १२६)। उप. यद्र.।

[i]) स्त्री. ङीपि पदादेशः निपात्यते (पा ५, ४, १३९)।

[j]) बस. पूपप्रस्व. पूप. दीर्घत्वं च (पा ६, २, १; ३, १२६)। भूयान् पाभे. भवति (तु. संटि.)। 'अष्टा-मृडम्' इति BW. पिपठिषेत्।

[k]) सस्व. नापूटि. द्र.। उप. √मुष् इत्यतो निष्पन्नस्य

अष्टा-योग[a]- -गा![b] पै ९, ९, १; -गैः शौ ६, ९१, १.
*अष्टा(?ष्ट्-अ)र[c]- -रौ पै १६,५३, १४.
¶अष्टा(?ष्टु-अ)रत्नि[c]- -त्निः मै ३, ९, २; काठ २६, ४; क ४१, २.
अष्टा-वन्धुर[c]- -रम् ऋ १०,५३,७.
अष्टा-विंशति[d]- -तिः मा १८,२५[२]; का १९, ८, २[२]; तै ४, ७, ११, २; -त्यै काठ ४२, ५.
अष्टा-विंश[e]- -शम् (?शा) शौ १९, ७, १[f]; -शानि शौ १९, ८, २.
¶अष्टा-शफ[c]- -फः काठ १९, ८; -फाः तै ५, ४, ११, ४; काठ २०, ४; क ३१, ६; -फान् काठ १९, ८.
*अष्टा(ष्ट्-अ)शीति[g]- -त्यै काठ ४२, ३; ५.
¶अष्टा(?ष्ट्-अ)श्रि[c]- -श्रयः मै ३, ९, ३; क ४१, २; -श्रिः तै ६, ३, ३, ६; मै ३, ९, ३.
*अष्टा-षष्टि[h]- -ष्ट्यै काठ ४२, ३; ५.
*अष्टा-सप्तति[h]- -त्यै काठ ४२, ३.
अष्टा-स्तना[i]- -नाम् तै ५, १, ६, ४; काठ १९, ६; क ३०, ४.
अष्टवे, अष्टि-, अष्टृ-, अष्ट्रा- √१अश् द्र.
*?अष्ठि[j]-
*अष्ठि(श्-थि<*स्थि)र[k]-
*अष्ठिर्- नापू. टि. द्र.
*अष्ठील- एपू. टि. द्र.
*अष्ठिर्व- नाउ. टि. द्र.
*अष्ठीव[l]- ऊरू>र्व[c]
*?अष्ठिर्व(र्-व)त्[m]-
?अष्ठीवत्[n]- -वन्तयाम् ऋ १०,

दीर्घत्वं छान्दसं द्र.।

a) उस. विशेवि. इति कृत्वा संज्ञात्वसामान्यात् पूप. दीर्घत्वं थाथीयः स्वरश्च (पा ६, ३, १२५; २, १४४)। उप. अधिकरणे घञ् [पा ३,३,१२१; (वैतु. सा. [शौ.] कर्मणि प्र. इति वदंश्चिन्त्यः। रथहलान्यतरानुयोगितया गवाश्वादेर्युजिकर्मतोपयुक्तेत्यभिसंधेः)]।

b) '-गाः' इत्येवं मुपा. सु-शोधः।

c) बस. पूपप्रस्व. पूप. दीर्घत्वं च (पा ६, २, १; ३, १२६)। उप. यद्र.।

d) द्वस. पूपप्रस्व. (पा ६, २, ३५)। उप. यद्र.। पूप. 'आ' इत्यादेशो दीर्घत्व-पर्यवसानः (पा ६,३,४७)।

e) पूरणेऽर्थे डट् प्र. पूप. दीर्घत्वं प्रस्व. च (पा ५, २, ४८; ६, ३, ४७)।

f) यनि. पा. स्यादिति कृत्वा यत् WR. 'तुर्मिशम्' (तु. पाण्डु.) इति मूको. सा. चोपेक्षेयाताम्, तन्नेष्टम्। नाक-विशेषणतयाऽर्थतश्चतुरक्षरतया छन्दस्तश्च सांगत्यसंभवेऽपि प्रमाणाऽभावादर्थतश्च च्छन्दस्तश्च यस्थि. मूको. अपि ततो विशिष्टतराया उपपत्तेश्च (तु. सस्थ. टि. *अस्तुर्मिश्-, तुर्मिश्-)।

g) द्वस. पूपप्रस्व. अशीति- इत्येतत्- परतः पूप. दीर्घान्तत्वाभावश्च द्र. (पा ६, २, ३५; ३, ४७)।

h) सस्व. नापूटि. द्र. पूप. दीर्घत्वं च (पा ६,३,४७)।

i) बस. उप. अन्तोदात्तत्वाभावपक्षे पूपप्रस्व. पूप. दीर्घत्वं च (पा ६, २, १६४; १; ३, १२६)। उप. यद्र. (तु. अष्ट-स्तना-)।

j) अस्थि- इत्यस्यैव पाप्र. ?अष्ठीवत्- इत्यत्र औप. सनतिकं रूपान्तरम् (पा ८, २, १२) इतीवाऽऽस्थीयमानं सत् तत्त्वतोऽनास्थेयमिव द्र.।

k) बस. पूपप्रस्व. (पा ६, २, १)। नाउउ. व्यु. औप. द्र.। पूप. √१अश्>*अश्- इति अस्थि- (यद्र.) इत्येतदीयस्य पूप. पर्यायः द्र.। उप. च *स्थिर्- [√स्था+भावे किरिः प्र. (तु. पाउ १, ५३ [=मौस्थि. √*स्थृ इति भावे क्विबन्तः])] इति नैप्र. >*थिर्- इति द्र. [एस्थि. यनि. अस्थ्न तात्पर्यमिति भावः (तु. [*अष्ठिर्->] पंजा. टिह्ला हिं. टीला [<*अष्ठील-])]।

l) =*अष्ठिर्व(र्-व)- (तु. टि. *?अष्ठिर्वत्-)। उप. मत्वर्थीयो वः प्र. (पावा ५, २, १०९)। मौस्थि. उप. <*व्र-<*वर्-<√वृ द्र. (वैतु. उ. म. VV २,८६ <?अष्ठीवत्-)।

m) उस. कृत्-प्रस्व. (पा ६, २, १३९)। नैप्र. नाउ. व्यु. औपयिकं द्र.। उप. *वत्- [√*वत् (=नैप्र. √वर्त्)+कर्तरि क्विप् प्र.] इति सद् वलनकर्तरि तात्पर्यवत् द्र.[वैतु. WW. (१,१५७) एतदपश्यन् प्राति. आद्यंशे √*अर् इत्यस्य ८मं प्रभेदं किञ्चित् संदिहानोऽपि योजुक इव]।

n) नैप्र. नापू. अनर्थान्तरं द्र. [वैतु. पा. (८, २,१२) *अस्थि-मत्- इत्यस्य नैप्र. विपरिणाम इतीव शासुकः सन् नतितश्च दीर्घतश्च स्वरतश्च (वैतु. पा ६, १, १७६) तात्त्विकं समाधिं प्रति पर्यनुयोज्यः। ननु मतुपोऽभावे सर्वनामस्थानीये रू. (तु. '-वन्ता' प्रमृ.) कुतो नुमिति। उच्यते। √वर्त्>*वर्त्- इत्यतः नैप्र.अन्यतः *वत्- इत्यन्यतश्च *वन्त्- इति विपरिणाम-स्वाभाव्यात् (तु. प्राभा. जन्मन्- इत्येतत्-सजाताः सन्तः नभा. जम्म-, जर्म-, जल्म- इत्याकारकाः विपरिणामाः) उभयोः रू. समयेन संभेदात् मौस्थि. *अष्ठिर्व(र्-व)न्त्->*अष्ठीवन्त्-> -वन्ता प्रमृ. इति प्रक्रमः स्यादिति]।

१६३, ४; तै ५, ७, १५, १; ७, ३, १६, २; काठ ४३, ६; ५३, ५; शौ २, ३३, ५†; ११, ४, १४[२]; २०, ९६, २१†; पै ४, ७, ६†; ८, १६, ४†; ९, ३, १३; १६, ५५, १५; ५६, १५; ५७, १५; -वन्ता मै ४, १३, ४; काठ १६, २१; -वन्तौ ऋ ७, ५०, २; काठ ३९, २[३]; शौ ९, ४, १२; १२, १०; १०, २, २; ९, २१; ११, १०, १४; पै १६, २५, २; ५९, २; ८६, ५; १३८, १: १३९, ११.

*अष्ठिर्वुन्त्- नापू. टि. द्र.

*अष्ठीवुन्त्- एपू. टि. द्र.

√१अस्[a], अुस्ति[b] ऋ १,२२,४;३३, २; ३६, १२; ३७, १५; १००, २; १०८,२;१४९,२; १६२,९; १०; १६७,७; १७०,१; १७३, १२; १७८, १; १९०, ३; २, २७, ६; ३३, ७; ३, २९, १[२]; ३६, ९; ४, [१८, ४; ६, १८, १२[c]]; २०, ७; ४५, ७; ५८, १; ५, ७, ९; ३१, २; ३९, १; ३; ४२, २; ४; ६५, ४; ७०, १; ७४,६; ६,१८, ३; ६; १५; २५, १; २९, १; ३४,२; [४४, १-३]; ६२, ८; ६५, ४; ७४, ३; ७, २२, २; २७, २; ३; ३२, १९; ५६, १८; २१; ६८, ५; ७१, ४; ८६, ६; ९७, ४; ८, १, ३१; ९, १५; १८, १९; २०, २२; २३, १०; २४, ९; २७, १०[२]; ३०, १; ३३, ६; ४६, ९; ४७, १३; ५४, ५; ६६, १३; ६७,३; ६; ७[२]; ७०, ८; ८१, ८; ९४, ४; १००, ३; १०२, १९; १०,८२,५;¶१३१, ३;१४१,१[२]; खि ३,६,५; †मा ३,४६;८,१५; ३६$;१७,२९; ८९; २५,३२;३३; †का ३,५, ३; ८, ११,१$; ९,३,१; १८, ३, ५; १९, १, ३; २७, १३, १; २; तै †१, ४, ४४, १; ७, १३, ३; ८, २२, ५; ¶२, ४, १२, ३; ४; ५, ४, २; ३, ५, ४, १; १०, १; ४, ६,८,४[२]†; ¶६, १, १, १; ३, २, ३; ५, १, १[२]; २; ३, ४; ¶७, ३,२, २; ५, ५,२; ¶मै १,२, १०$; ४,१४; ६, २†; ९, ७; १०, २०; २, ४, ३[५]; १०, ३†; ३, ४, ३; १०; ८, ३$; १६, १[२]†; ४, ६, ५; ७; १२, ३†; १४,१४†; काठ ४,१२; ६,१; १०; ८, १६; ११, ८[२]; १८, १[२]†;‡; ३५, १०; ३८, १४; †कौ १, १७४; ३४५; ३५१; २, २७८; ३३५; ५२२;५२४; ११३५; ११४७; †जै १, १८, १०; ३६,४;१०; ३, २३, ११; २८, ७; ४०, १८; १९; शौ १, १८, ३; ४, १२, २; ५, ६, ११-१४; ११, ६[d]; ७, ५, ४; १०२, २†; १०, ७, ३१; ११, १२, २७; १२, ३, ४८; १४, २,१२;१९,५, १†; †२०,८२, २; ११७,२; १२५, ३; १४१, ५; अस्ति ऋ १, २७,८; [४०, ८; ६, ६६, ८; (२५,४)];४१, ४; ६२, ६; [८४, १९; ८, ६६, १३[e]]; [१०५, १३; ८, १०, ३]; १०९, १; १६४, १; १६५, ९; २, १२, ५; २४, ७; ३३,१०; ४,३०, १; ५, ३,५; २९,१४;७७,२; ६,१८,३;१२; २१,१०;२४,५; ३०,४; ७,३, २;४,७; २९,३;४०,३; ६०,७; ८, १४,४;३२,१६;६६,९;६७, १९; ७४, १५; ७८, ७; १००, ३; १०, [२७, २१; ३१, ८]; ७१, ६; ११७, ४; खि ७, २, ४; मा ६, ३७†; १५, ६२†; ३२, ३; ३३, ७९†; ४०, २; का ६,८,८†; १६,७,५†; ३२, ६, १०†; ३५, ३, ३; ४०, १, २; ¶तै १, ५, ९, ७; ३, ५, १०, १; ४, ४, ३, ३†; ५,७, ५, ३-५; ६[२]; ६, ६, ११, १; ७, ३, १, ४; २, २; ५, ५,२; ¶मै १, ३,३८†; ४,३$; ५,६; ८, १; ३; ५; २, २, ७; ३, ५[२]; १३, १०$; ३, ३, ३[२];

[a]) मौस्थि. बधा. √१अश् इत्यस्य सनाभिः संस्तद्दाद्याऽकारत आत्मीयाम् √*अर् इत्येतन्मूलकतां संस्मारुकः द्र.। एस्थि. यथाऽयं पाधा. भ्वा. सतो दीप्त्याद्यर्थेषु पठितस्य सरूपस्य च अदा. सतो भ्वर्थे पठितस्य सरूपस्य च संग्राहको भवत्येवमपरेषामपि केषांचित् प्राग्दृष्टिसरणिमनागतानामपि तत्त्वानुसंधानतोऽनिवार्याऽऽस्थेयभूतानां सतां सरूपाणां संग्राहकः द्र. (तु. टि. २अुस्त-)। यथा च मौस्थि. अपेक्षया संख्याङ्कोऽन्यथासिद्धोऽपि सन् पाप्र. प्रसिद्ध्यनुरोधेन समादरं भाजितस्तथा संकेतितचराऽऽश्रुतिमात्रमपि सत् (तु. टि. √१,२अश्) पुनरुपरि संकेतयिष्यमाणं द्र. (तु. टि. √२अस्)।

[b]) प्र. पित्त्वान्निघाते धास्व. (पा ६, १, १६२)।

[c]) इह 'अस्ति' इति स्वरहीनः पा. यद्र.।

[d]) मूको. निहतमपि रू. भवति। तस्यैव च याथार्थ्यं संभाव्येत (तु. WR. सात. च)। सत्यपि अन्यु- इत्यस्य श्रवणे तत्समानार्थस्य एुक- इत्यस्याऽश्रवणात् (पा ८, १, ६५)।

[e]) इह 'अुस्ति' इति सस्वरः गपू. पा. द्र.।

४,८[२]; ४, १,३; १२; ४,४;७, ६;८,८;९, ४†; ११,२†; ३†; १२,६†; १४,१८†; काठ ६,२; ६;७;८[२]; ७, ५; ९, १८; ११, २; १२;१२,३[३]; १७,१८;२२, ४[२];६[२]; २४, १[२]; २६,९; २७, १०[३]; २८,१०;३०,७; ३१,२; ९; ३४,४[२];१०[२]; ३७,५;१२[६]; ३८, ७; ४०, ७; ४६, ४[२]; ¶क ३,१०†;१२; ४, १;५; ६; ७[२]; ५,४;२८,२[२]†;‡;३४,१[२];३७, २[२]; ४१, ७; ४५, १; ४७, २; ९; †कौ १, २०३; २४७; २, ५७०; ७६६; १०७३; †जै १, २१, १०; २६, ५; ३, ४६, ५; शौ ३, ६, ७; ४, १९, २; ५, ११, ५; ७, ८, १; ५८, ६; ८, ९, २२; ९, २, १२; १४, १†; ११, २, २५; १२, २, ३६; १९, ५३, ४; †२०, २७, ४; ३४, ५; ९७, ३; १३५, ४$; पै १, ४८, २; ९१,३; २, २८, ३; ५८, ६; ३, ३, ७; ७, १; ४, २४, ४; ८, १, ५; ६; ९; १०; ११[a]; १२, ९; १३, १†; ९, ६, ३; १०, १, ५; ११, १, ७; १३, ७, ५†; १५, २०, ५†; ७; २१, ३; १६, ६६, १†; ७७, २; १०६, ५; सुन्ति[b] ऋ १,८,९; ११,८;३७, १४; ८५,१२; ९१, ९; ⌊१६४, ५०;१०,९०,१६⌋; १८६, १०; २,२३,९[c]; ३,६,८; ४, २३,८; ३८,१; ⌊४७,४; ६,६०,८⌋; ५, ३३, ४; ३५, २; ४२, ८; ५२,

२; १३; ६, १, १३; १०, ५[d]; २९, ४; ६६, ३; ६७,५; ७, ३,८; ३९, ४[e]; ४८, ३[e]; ५३, ३; ६०, ५; ८,१,९; १८, २; २०, २०; २१, ६[२]; ३१, १३; ४६, ७; ५४, ७; ९, ६१, ३०; ७८, २; १०, ४४, ७;७८, ८; १००, १२; १११, १;११५, ४[e];७[e]; †मा३१,१६;†का ३५, १, १६; †तै १, ५, ११, ५; ३, ५, ५, ३$; ११,५; ४, १, ११, १; ६, ४, ७, २¶; मै ¶१, ४, ११; १०,१३; †४,९,९$;१०, ३[२];४;११,१; १३,६; १४,१८; काठ २, १४; ४, १५; ८, १७; १८,२०; †कौ २, १३०;३४२; ६०२; †जै ३, १३,६;२८,१४; ४, १०, ७; शौ ६, १०४, २; ११२, ३; ७,५,१; ११, २, २८; १९, ४७, ३; †२०, ६०, ५; ७१, ५; ९४, ७; सन्ति ऋ १, १४५, १; ३, ३८, ५; ४, १, ७; २३, ९;५, १२,४;८, १९, ८;९, ७३,४; १०,५४, ४; ९५, १५; १०८, ५; खि ३, ६, ७; ४, ५, ३३; तै ३, ५, ४, ३¶; काठ १५, १२; ३२, ६; ३६, ७; ३८, १४; शौ ५, ६,३†;१०,१,२०; पै १, ७०,४; ५,३४,३;६,२२, १०; ९, ६,२; १६, १०६, ८; भुसि[f] ऋ १,⌊१,४;९७,६⌋;१२, ३;⌊१३,४; १४,११⌋; ⌊१५,३; ७,१६,६⌋;४४,२;९;१०[२];५९, ३; ७४, ४; ८१, २[३]; ⌊८७, ४;

२, २३, ११⌋; ९४, ७; १२९, २; १४४, ७; १६३, ३[४];१८९, ६; २,⌊१, २; १०, ९१, १०⌋; ९, ४; ३२, ६; ३, ३, ७; ९, ३; ५३, १८; ४, ६, १[e]; ३२, १३; २१; ४६, १; ५, ९, ४; २८, ५; ३५, ४; ६, २, ७; ४, ४; १३, २; ४०, ५; ४८, ८; १९; ७१, २; ७, ३२, २४; ८, ४, १; ६, ४१; ⌊११, ८; ४३, २१⌋; १२,१८;⌊१३,१५; ९७, ४⌋; १४, ११; २३, २९; २४, २; ३९, ३; ४३, २८; ४४, २४; २९; ६१, १४; ६५, ७; ९०, २; ९२, २८; ९३, ३३; ९५, ३; ९७,५; ९८, ५; ६; ९, ६५, ४; ८५, २; ९७, ५५[३]; १०, १, ४; २४, ३;३५, ७; ९८,१; मा १, २७[३]; ८,३८; ९, २८‡[g]; २१, ६१; २६, २१†; २९, ३[२]; १४[४]†; ३४, १०†; का १, ९, ५[३]; ७, १, १; १०, ५,४‡[g]; २३, ६, १४; ३१, १, ३[२]; ३, ३[४]†; ३३, १, ४†; तै १, ३, १४, ७†; ४, ४६, २†; ५, ७, ६; २, ३, १०, २; ३, १, ११, ३†; †४, १, ११,१; ६,७,१[४]; ५,१,११, १[२]¶; ६, २,४, ३¶; ४,५,४; ७,१, २०, १; मै १,२,८[३]; ४, ३[h]; ८; २,३,८; १३,१६[४]; ३, ८,५¶; ४, २,५;६,६;१०,३†; ११, ४†; १२,६†; १३, ९[२]†; काठ२,९[२];१४;३९,१३;†कौ१, १०; २३२;२६४; २७९;४८०;

a) 'असि' इति शौ. (५, ११, ११) पाभे. ।

b) प्रस्व. (पा ३, १, ३) ।

c) तु. सस्थ. टि. अभि ।

d) तु. सस्थ. टि. भुति ।

e) तु. सस्थ. टि. पुरि ।

f) प्र. पित्त्वान्निघाते धास्व. (पा ६, १, १६२) ।

g) 'असि' इति ऋ. (१०, १४१, १) पाभे. ।

h) पपा. निघातः श्रूयमाणश् चिन्त्यः स्यात् (पा ८, १, ५९) । द्वितीयायाः क्रियाया अनिवार्यत्वेनाऽऽक्षेप्य-त्वाच् च-युक्तायाः प्रथमायाः क्रियाया निघाताऽनर्हत्वात् ।

२, १३४; १४२; १७४; ३५३^{३}; ५१७; ५८१; ५९८; ५९९; ६७२; ७००; ८४३; ११३१; †जै १, १, १०; २८, २; ५०, ४; २, २, ५; ३, १३, १०; १४, ३; १६, १२; २९, १०^{३}; ४०, १३; ४८, १४; १५; ५७, ४; ४, १०, २; ११, ९; १८, १०; २९, ६; शौ १, २५, २; ३; ४. ९, १०; ३३, ६†; ५, ५, २; ११, ९; १४, ७; १६, १–११; ६, १६, २; ४६, १; ७, ३९, ५; ४८, १; ३; ९, ३, ९; १०, १, २९; ११, ६, १८; १३, ७, १७; १७, १, २१; १८, १, ३८; १९, ३८, २^{a}; †२०, २९, १; ५६, २^{१}; ६०, १; ६४, २; ३; १०१, ३; १०४, ४; १११, ३; १२०, १; १३५, ४$?^{b}; **असि** ऋ १, १५, १२; २७, ६; ३१, १०; १२; १६; ३६, [५; ४४, ९^{c}]; ९; [१२; ४, ९, १]; ५०, ४; ५३, २; ५९, १; [५; ३, ३४, २]; ६२, १२; ७५, ३; ४; ९१, [३^{२}; ९, ८८, ८^{२}]; ५^{२}; ९४, ५; ६; १३^{२}; [१०२, ८; ८, २१, १३; (१०, १३३, २)]; १३२, ३; १६९, १; १८८, ३; २, १, ३; ५; ७; १०–१२; ७, ५; १२, १५; १३, [२–१२]; २०, २; २३, २; ४; २७, १०; ३३, ३; ४१, २; ३, ३, १०;

९, ३; २५, १; २८, ३; ३०, २१; ४५, ५; ४६, २; ४७, १; ४, ४, १; २०, ८^{२}; ३०, २; ७; २२; ३२, २; १९; ५२, ३^{२}; ५, १३, ४; ६; २८, ४; २९, १; ४०, ७; ४४, २; ६, ४४, १२; २१; ४५, ५; २६; ४७, २६; ३०; ४८, ९; ५५, ३; ५६, ५; ५८, १; ७, [११, १; १०, १०४, ६]; १९, १; २२, ७; २९, ४; ३१, ६; ७; ३२, १७; ३३, ११; ३७, ५; ९८, ६; ८, १, ६; ७; २, ९; ४, १; ११, १; २; १३, १५; २६; १९, ३१; [२३, ३०; ९०, ५]; [३३, १०; ९, ६४, २]; ३६, १; ५; ५१, ७; ६०, ३; ५; ६; १९; ६१, ६; ६४, २; ६९, १२; ७१, २; ७९, ३; ८०, ३; ७; ८८, ४^{d}; ८९, ६; ९०, २; ९५, ४; ९७, ९; [९८, २^{२}; १०, १५३, ५]; ९९, ५; १०१, ११^{३}; १२^{२}; ९, २, १०; १८, १; ४७, ५; ६१, २०; ६४, १; ६६, ३; १६; ६७, १; १३; ८६, २८; २९; ३८; ३९; ८८, ३; ४^{२}; १०४, ५; १०९, ६; १०, १, २; २, १; २; ४, १; २; १०, १३; ११, ५; ५४, ५; ५६, ३; ६१, २४; ७९, ५; ८४, ४; ९१, ३^{२}; ९७, १८; २३; १००, ५; १०२,

१२; ११०, १; ३; १३३, ३; ४; १४१, १; १४५, ५; १५२, १; १५३, २; ३; १५६, ५; १८०, १; १८६, २; खि ३, ३, ७; १५, १८; ४, ४, ३^{e}; ५, १५; ७, १^{२f}; ४; ७; ७^{२}, १^{२}; २; ३^{२}; ५; ६; ९; १०; ५, ७^{२}; ११; ४, १५; १९, १; मा १, २^{५}; ३^{२}; ८^{२}; ९; १४^{४}; १५^{२}–१८^{२}; १९^{५}; २०^{२}; २२; २४^{२}; २७^{२}; २८; २९^{२}; ३०^{३}; ३१^{५}; २, १^{३}; २^{२}; ३^{४}; ५; ६^{३}; ८; १६; २१; २३; २६^{२}; ३, १७^{३}; २२; ३४†; ४८; ५९; ६३; ४, २; ३^{४}; ९; १०^{४}; १६†; १७; १८^{४}; १९^{७}; २१^{५}; २२; २४; २६; ३०; ३४; ३६^{३}; ५, १^{३}; २^{४}; ५; ९^{३}; १०^{३}; १२^{५}; १३^{४}; २१^{४}; २२^{२}; २४^{४}; २५; २६^{३}; २८^{२}; ३०; ३१^{४}; ३२^{९}; ३३^{६}; ३५^{२}; ६, १^{३}; २; ६^{२}; ७; १०; १६; १८; १९; २८; ३०; ७, १; ३; ४; ६; ८; ९; ११; १२^{२}; १३; १६; १७; १८; २०^{२}; २२; २५^{२}; २६; २९^{४}; ३०^{१३}; ३१–३३; ३४†; ३५; ३६^{२}; ३७; ३८^{२}; ३९; ४०; ८, १; २†; ७^{३}; ८^{२}; ९; १०; ११^{२}; १३^{६}; २७^{२}; ३३–३५; ३८; ३९; ४०^{२}; ४१; ४४–४७; ५२; ९, २^{३}; ३–५; २२^{२}; १०, २^{४}; ३^{४}; ५; ६^{२}; ८^{९}; १५^{४}; १६^{२}; १९^{३}; २०^{२}; २१; २५^{५};

---

^{a}) 'असि' इति पाण्डु. मुपा. चिन्त्यः। असंगतत्वात्।

^{b}) पा.? तु. सस्थ. टि. ?प्रखुदसि।

^{c}) इह असि इति सस्वरः पा. गपू. द्र.।

^{d}) तु. सस्थ. टि. अभि।

^{e}) अत्रत्यस्य 'निहितापि नासि' इत्यस्य स्थाने '-सि नाभिः' इति शौ.(१,१३,३) पाभे.। तत्र प्रथमे मन्त्रत्रिके पर्जन्यपरतया चतुर्थे चाऽन्तिमे मन्त्रेऽशनिपरतया व्याचक्षाणः सा. चिन्त्यो भवति। सकलस्याऽपि सूक्तस्याऽशनिपरतयैव सूत्रितत्वात् तुरीयमन्त्रे स्पष्टश्रावितस्य स्त्रीत्वविशेषणस्य पूर्ववर्तिषु त्रिष्वपि मन्त्रेषु श्रूयमाणाः स्त्रीपुंसोभयसमानलक्षणाः शब्दा अपि स्त्रीत्ववत्तयैव बोद्धव्या इत्यस्य सूचकत्वाच्च। एस्थि. इहत्यं निहिता इति पदम् अशनेर्विशेषणं स्यान्न तु 'नाभिः' इत्यस्याऽनुपदं श्रूयमाणस्य पदस्येति कृत्वा 'ग्नाभिः' इत्यस्य मूलतः सतो नाभिर् इत्ययं सा. प्राचीनतरो विकारः स्यादिति शोध्यः स्यात्।

^{f}) एकतरत्र मुपा. स्वरो भ्रष्टः।

२६^{३}; २८^{७}; ३२; **११**, १०^{२};
२९; ३२; ३७†; ४३†; ५७;
५८^{८}; ५९; ६९; **१२**, ४^{२}; ५^{४};
३७^{२}; ४६^{३}; ५३^{२}; ५९; ९२;
९७^{२}; ९९; १०१; **१३**, २;
९†; १६; १७; १८^{३}; २५;
२६^{२}; ३४; ३५^{२}; ४०; **१४**,
१; ४; ५; ६; १३^{५}; १५; १६;
२१^{३}; २२^{२}; २४^{४}; २५^{४}; २६^{२};
२७; **१५**,३; ८^{४}; ९^{८};१०–१४;
५७; ६५^{४}; **१७**, ६; ७२; **१८**,
२८;४५^{३};५४;६७; **१९**, १;६;
७;८;९^{६}; **२०**,१^{२};४^{२};१७;१८;
२३;३३;३४;**२२**,१;३^{३};१९^{११};
२३,२;४;**२६**,३;४–६;७†;८;
९;१०; **२७**,२९†;४५^{६};†**२९**,
२५;२८;५२;५६;†**३३**,२७\$,
३६;३९^{३};४०^{२};†**३४**,१०;१३;
३५,२२;**३७**,१;८^{२};११^{३};१२;
३८, १; ३^{२}; ६^{२}; १४; १७†;
२५^{३}; का **१**, १, ३; २, १^{३};
२^{२}; ३, ४; ५^{२}; ५, १^{२}; २^{२};
३–६; ६, १; २; ३^{२}; ७, १^{२};
२^{३}; ३–५; ८, २; ९, १^{२}; २;
५^{३}; ६; १०, १^{२}; २^{२}; ३; ४^{४};
२, १, १^{३}; २^{२}; ४^{३}; ६; ८^{३};
२, ३; ३, ७; ८^{२};४,४;५,६;७;
६, ५^{२}; ९^{२}; **३**, २, ८; ३, ७^{२};
१३; २६†; ५, ५; ८, ३; **४**,
१, ३; २, १^{४}; ४, २^{२}; ३^{३}; ५,
८†; ६, १; २^{४}; ३^{७}; ७, १^{५};
२; ८, २; ९, २; १०, १; ५;
७^{३}; **५**, १, १^{३}; २^{४}; २, २; ३,
१^{२}; २^{६}; ४, २^{२}; ३^{३}; ४^{५}; ५,
९^{४}; ६, १^{२}; ३^{४}; ५; ७, १^{२}; २;
४^{२}; ६^{४}; ८, १^{४}–४^{४}; ५; ९, १^{२};
६, १, १^{३}; २; ७^{२}; २, १; ४; ३,
५; ४, १; ३; ७, ६; ८, १; **७**, १,
२; २, १; २; ३, २; ४, १†;
५, १; ६, १; २^{२}; ७, १; ३^{२}; ८;

२^{२};९, १; १०,२^{२};११,१; १२,
१^{१३}; १३, १; १४, १; १५,
१; १६, १†; १७, १; १८, १;
१९, १; २०, १; २१, १; २२,
१; **८**, १, १†; ४, १^{२}; ५, १^{२};
६, १; ४; ७, १^{२}; ८, १; ९,
१; १०, १; १२, १^{२}; १३, १^{२};
१४, १^{२}; १५, १^{२}; १६, १^{२};
१७, १^{२}; १८, १;१९, १; २०,
१; २१, १; २२, १; **९**, १,
४^{४}; ४, ४^{२}; **१०**, १, २; ३^{२};
४; ५; २, १; ४, ५^{२}; **११**,
२, २^{४}; ४, १; २^{२}; ४^{७};
५^{३}; ५, ६^{४}; ७^{२}; ६, ४^{३}; ६^{२};
७, १; ५^{५}; ८, १^{३}; ३^{२}; ४^{४}; ५;
१०, २; **१२**, १,१०^{२};३, २;४;
१०†; ४, ६†; ५, ९^{१०}; ७, ४;
१३, १, ४; ६^{५}; ३, ८^{२}; ४,
२^{३}; ९^{२}; १५; ६, १८†; २१^{२};
२५†; **१४**, १, २; ९†; २, १;
२; ३^{३}; ११; १२^{२};१३; ३, ८;
९^{२}; ४, ३; **१५**, १, १; ४; ५^{२};
४, ३^{७}; ६,१^{३}; २; ८, १^{२}–४^{२};
५^{३}; **१६**, १, ३; २, ५^{४}–७^{४};
३, १; ४; ७; १०; १३; ७, १;
७^{४}; **१८**, १, ७; ६, ८; **१९**,
९, २; **२०**, २, ८^{३}; ३, ४; ४,
९; **२१**, १, १; ५–७; ८^{६}; ७,
१^{२}; ३^{२}; **२२**, १, ४^{२}; ७^{३}; ३,
२; ३; **२४**, १, १^{२}; ३^{३}; ६,
१^{११}; **२५**, १, २; २, २; **२८**,
२, १; ३, १; ४, १; ५, १;
६, १; ७, १; ८, १^{२}; ९, १;
१२, १; **२९**, ३, ७†; ६, १^{५};
२; †**३१**, २, ९; ४, १; ४;
†**३२**, २, १०; ३, ७; १०^{३};
११^{२}; ५, १२; **३३**, १, ७†;
३५, ४, २१; **३७**, १,१; ८^{३};
२, १^{३}; २; ३, ६; **३८**,१, १;
३^{२}; ६^{२}; २, ८; ४, १†;५, ७^{३};

तै **१**, १, २, १^{२}; २^{२}; ३, १^{६};
४, १^{३}; ५, १; २^{५}; ६, १^{४}; ७,
१^{४}; २; ८, १^{२}; ९, १^{२}; ३^{७};
१०, २; ३^{६}; ११, १^{६}; २;१२,
१^{३}; १३, २^{३}; १४, ४†; २, १,
१^{३}; २^{३}; २, २^{३}; ३, १†; २^{४};
३^{२}; ४, १^{५}; २^{४}; ५, १^{६}; ६,
१; ७, १; ८, १; २^{२}; ९, १^{२};
१०, १^{३}; २^{३}; ११, १; १२,
१^{३}; २^{५}; ३^{८}; १३, ३^{५}; १४,
१†; ३, १, १^{२}; २^{५}; २, १^{४};
२^{२}; ३, १^{१६}; ४, १†; २; ३;
६, १^{३}; २; ७, १^{४}; ८, १; ९,
२; १०, १; २; ११, १; १३,
२; ४, १, १; २, १^{३}; ३, १^{२};
४, १^{२}; ५–९, १; १०,१^{२};११,
१^{२}; १२, १; १३, १^{२}; १४,१^{२};
१५–१८, १; १९, १^{२}; २०,
१;२१,१; २२,१^{२}†; २३–२६,
१; २८–३०, १; ३१, १^{२};
३७–४२, १; ४५, २; ३^{३}; ५,
५, ३; ४^{३}; ६, २; ४†; ७, ४^{३};
६; ८, २; ४†; ६, १, १^{९}; २^{२};
२, १^{३}; २^{२}; ४; ३, १^{३}; २;३^{३};
४, ४^{५}; ५, १^{४}; २^{४}; ६, १^{३};
१०, १^{३}; ५; ६; ११, ६; ७,
३, ३; ४; ४, ६^{२}; ५, ३; ४;
६, १^{२}; ७, १; २^{३}; ८, १^{३}; ९,
१^{२}; २^{३}; १०, २†; १२, १^{३};
२; ८, १, १; ३, १; ६, १;
१०, २^{३}; १२, १^{२}; २; १४,१^{२};
२; १५, १^{५}; २^{५}; १६, १^{८};२^{४};
१७, १^{३}; १८, ३; २१, १; **२**,
२, १२, ४; ३, ९, १^{५}; ३^{२};
१०, १^{७}; ११, २¶; ३^{३}; ४,२,
१¶; ३, १^{३}; २^{४}; ७, १; २; ८,
२^{२}; ९, १; ४; १०, ३^{२}; १४,
१^{२}; ५, ७, ४^{२}; ९, १; ३; ११,
५¶; १२, ४†; ६,४, १; ४^{२}¶;
५, ६¶; ७, ६^{२}¶; **३**, १, ६,

२^{५}; ३^{५}; ९, ३; २, १, १^{३}; ३; ३, २^{२}; ५, १; ७^{१}; ६, १^{४}; ७, १; २; ३^{२}; ८, ५^{२}; १०, १^{६}; २^{२}; ३, १, १; २^{२}; ३, ३; ४, ३; ५, १^{५}; २; ३^{४}; ४, २, २^{३}; ३, ५; ६¶; ७; ११, ४†; ५, २, १; २^{२}; ३^{५}; ४^{४}; ५^{७}; ६, २; ८, १; ९, २; १०, १; **४**, १, १, ३; ४^{२}; ३, १; २; ३†; ४, २†; ५, ३^{३}; ४^{४}; ९, २; १०, ५^{२}; ११, ३†; २, १, १^{३}; २; ३, ३^{२}; ४, १^{३}; ४^{२}; ५, १; ६, ५†; ८, १; ९, १^{६}; २–४; ११, ३†; ३, ४, १; २^{२}; ३; ६, २^{५}; ७, २^{५}; ९, १^{५}; २^{४}; १२, १; †१३, १^{२}; ३; ४; ४, १, १^{९}; २^{८}; ३^{१४}; २, १^{३}; २^{२}; ५, १; ६, १^{२}; २^{१०}; ७, १^{११}; ११, १; ३^{५}; ६, १, २; ५, ३; †६, ५; ७; ७, १२, ३^{२}; १३, १; २; ५, १, ४, १; ५, ३†; ६, ३; १०, ५¶; २, १, १; ६, ५¶; ३, २, ५¶; ४, २^{२}–५^{२}; ¶६, १; २^{२}; ३^{८}; १०, १; ११, १^{५}¶; २^{२}; ४, ३, १; ९, ४; ¶५, ७, ५; १०, १^{३}; २^{३}; ६, १, ४; २, ६; ७, ३, १; ६, १; २^{२}; **६**, १, १, ३; ३, ७; ४, ६†: ८; ७, २; ४^{५}; ५^{४}, ८, १^{२}; ९, ३; १०, ३; ११, २; ५; २, १, २^{३}; २, ३; ७, २^{२}; ३; ४; ८, १^{२}; २^{३}; ६; ९, ४^{४}; १०, १^{२}¶; ३; ५; ७^{२}; ३, २, २†; ४; ४, २; ५, २; ३^{२}; ६, १; ४; ९, २; ४, ३, ४; ५, ३; ४; ६, ३; ७, ३; ५, १, ३; ३, ४^{२}; ७, ३^{२}; ८, ३; ६, ३, ५^{२}; **७**, १, ७, ३^{२}; ११, १^{१}; १२, १^{११}; १८, १; २०, १^{५}; ४, १६, १; ५, १६, १; १७, १; १९,

२^{६}; मै **१**, १, २^{३}–५^{३}; ६^{१}; ७^{७}; ८^{१}; ९; १०^{४}; ११^{१३}; १२^{९}; १३^{४}; २, १^{५}; २^{५}; ३†; ४^{१८}; ५^{२}; ६^{१२}; ७^{८}; ८^{१८}; ९^{६}; १०^{८}; ११^{५}; १२^{१८}; १३†; १४^{४}; १५^{६}; १६; १७^{२}; ३, १; ३; ४^{३}; ५; ६^{२}; ७; ८; ९^{४}; १०; ११; १२^{५}; १३^{३}; १४^{२}; १५^{२}; १६–२१; २२^{२}†; २३–२५; २६^{३}†; २७^{२}; २८^{२}; २९; ३०^{२}; ३१–३६; ३९^{३}; ४, २^{५}; ३^{२}; ४; ७^{५}; ९; १०; १२¶; ५, २^{१०}; ३^{३}; ४^{५}; ८^{४}; ९^{६}; १०^{३}; ११^{४}†; ६, १^{२}; २^{४}; ६; ७; १३¶; ८, ५; ८^{२}; १०, २; १३^{२}; ११, ४^{७}; †; **२**, १, ११^{७}; ३, २^{५}; ४^{१०}; ५^{२}; ¶; ८^{५}; ४, ७; ८; ६, ३; ७^{३}; ८^{३}; ९^{६}; १०; ११^{३}; १२^{१७}; ७, १^{३}; ३^{३}; †; ४†; ६^{१०}; ७; ८^{६}; १०^{२}; ११^{६}; १३‡; १५^{५}; †; १६^{५}; १७; ८, १^{३}; ३^{१०}; ५^{१०}; ७; ९^{५}; १२^{२}; १३^{१५}; १४^{१४}; १०, १; ६; १२, ३^{४}; १३, २; १५^{८}; १८^{१०}; २१^{६}; **३**, १, ५^{२}; †; ७^{४}; ९; २, १; ३^{२}; ६^{५}; ९; १०; ३, ३; ९; ४, ३^{२}; ७; ५, २^{४}; ६, २^{२}; ३; ६; ९¶; ७, ४; ५^{१०}; ¶^{२}; ६^{४}; ८^{२}; ९^{३}; ८, ३; ५^{१५}; ¶^{३}; ७^{४}; ८^{३}; ९; ९, ३; ५^{७}; ६; ७; १०, १; ११, ७; १०; १२, १^{३}; ४^{११}; १३; १६; १७; १६, २^{४}; ३^{२}†; **४**, १, २^{४}; ३^{४}; ४; ५^{३}; ६^{५}; ७^{४}; ८^{४}; ९^{२}; १२; १३^{५}¶; १४^{७}; २, ५^{३}; ९; ३, ४^{२}¶; ४, २^{३}; ३^{६}; ४; ५^{३}; ६^{१३}; ५, २¶; ४; ५^{२}¶; ६, ३^{४}; ५^{३}; ६^{१०}; ७, १; २; ८†; ८, १^{५}¶; ५^{२}; ९, १^{९}; ३^{७}†; ४^{११}; ५^{६}; ६^{२}; ७^{७}; ९^{२}; १०^{४}; ११^{२}; १५; १८^{५}; २७^{२}; †१०, १^{४}; २^{३}; ३; ५^{२}; ६;

†११, १; २^{२}; ४; १२, २^{३}; ३^{२}; †; †१३, २; ३; ५; १४, ५†; १५; काठ **१**, १; २^{४}; ३^{७}; ४^{४}; ५^{६}; ६^{४}; ७^{५}; ८^{२}; ९^{४}; १०^{११}; ११^{९}; १२^{२}; **२**, १^{६}; २; ३^{५}; ४; ५^{१८}; ६^{३}; ७^{९}; ८^{४}; ९^{१५}; १०^{६}; ११^{५}; १२^{५}; १३^{१७}; १४^{४}; १५; **३**, १^{३}; ३^{३}; ४^{५}; ५; ६; ७^{२}; ९; **४**, १^{५}; २^{७}; ३^{२}; ४^{६}; ५^{४}; ६^{१२}; ७^{१४}; ८^{७}; १०^{७}; ११^{७}; १३^{४}; १४^{२}; १५; ५, १; ३; ४^{४}; ५^{९}; ६; **६**, ९^{६}; १०; **७**, १; २^{४}; ६^{४}; ७^{२}; ९^{५}; १०; १३^{६}; १४^{३}; **८**, ६; १३^{४}; १७^{३}; **९**, ७^{३}; **१०**, ७^{७}; १०; १३; **११**, ७; ८; ९^{४}; १०; **१२**, २^{५}; ९^{४}; **१३**, ११^{३}; १२^{३}; १६; **१४**, २; ३^{७}: **१५**, २; ६^{६}; ७^{९}; ८^{१८}; **१६**, १^{३}; ३^{३}; ४; ५^{१०}; ७; ८^{६}; १०^{२}; ११^{६}; १३; १५^{२}; १६^{१०}; २०^{२}; **१७**, १^{३}; ३^{१०}; ४^{१०}; ६; ७^{३१}; ८^{५}; १०^{६}; १७; १९; **१८**, ४; १२; १४^{३}; १५; २१; **१९**, ४^{२}; ५; ६^{२}; ११; १३^{२}; **२०**, ५; ६; ८; ११^{६}; १२^{२}; १५; **२१**, १^{९}; २; ६^{२}; ९; १२; **२२**, ५^{१४}; १०; **२३**, ३^{२}; ४; ५^{२}; **२४**, ३^{८}; ४^{४}; ५; ६^{२}; ८^{३}; **२५**, १; ६^{१२}; ८^{५}; ९^{४}; १०^{४}; **२६**, २; ५; ६; ७^{५}; ८; १०^{२}; **२७**, १^{३}; २^{३}; ७^{२}; ८^{३}; **२८**, ७; **२९**, २; ३^{३}; ५; **३०**, १; ४^{३}; ५^{९}; **३१**, १^{४}; २^{७}; ३^{५}; ४^{६}; ५^{५}; ६^{५}; ७; ८; १०^{४}; ११^{२}; १४; १५; **३२**, १; ३; ४; ५^{२}; ६; ७; **३४**, १९^{२}; **३५**, ३; ६; ७^{६}; ९; १०^{२}; १२^{३}; १८; **३६**, ७^{३}; १४^{३}; १५^{८}; **३७**, १^{२}; १३^{१०}; १४^{९}; १५; १७^{२७}; १८^{४}; **३८**, ४^{६}; ५^{५}; ७; १२; १३;

१४[४]; **३९**, १[२]; २; ३[१०]; ५[१६];
६[१७]; ९[१२]; **४०**, ३[२]; ४[७];
५[५]; ६[१०]; १२[२]; १४; **४१**, २[६];
३[१२]; ९[६]; ११[६]; **४४**, ५; **४५**, ११;
१२; १३; १५[६]; **४६**, १[२]; २[२];
क **१**, १[२]; २[४]; ३[५]; ४[५]; ५[६]; ६[५];
७[५]; ८[२]; ९[२]; १०[६]; ११[७]; १२[२];
१३[६]; १४; १५[५]; १६†; १७[१२];
१८[६]; १९[३]; **२**, १[७]; २[४]; ३[१०];
४[६]; ५[५]; ६[५]; ७[१०]; ८[३]; †; १०[३];
११[५]; १२; १३; १४[२]; १६;
१७; **३**, १[५]; २[७]; ३[२]; ४[६]; ५[११];
६[७]; †; ८[४]; †; ९[७]; ११[४]; **४**,
८[७]; ५, १; २[५]; †; ५[४]; ८; ९¶;
६, ३[३]; ४[४]; **७**, २; **८**, १[४];
१०[४]; **२५**, १[२]; २[६]; ६[२]; †;
१०[३]; **२६**, २[१०]; ३[१०]; ५; ६[११];
७[५]; ९[१०]; **२८**, १; ४; **२९**, १;
३[३]; ४; **३०**, २[२]; ३†; ४[२]; **३१**,
१; ७; ८; १०; १३[६]; १४;
१६[२]; १७; २१[२]; **३५**, ४; ९;
३६, १; २†; **३७**, ४[८]; ५[४];
६; ७[२]; **३८**, १[३]; ४¶; **३९**,
३[५]; ४[७]; **४०**, १[५]; २[३]; ३[४]; ५;
४१, ३; ४; ५[५]; ६; ८[२]; **४२**,
१[४]; २[२]; **४४**, ७; **४५**, ३; ६;
४६, ४¶; ७[२]; ८[२]; **४७**, १[४];
२[५]; ३[५]; ४[६]; ५[५]; ६[५]; ८[२];
१०[४]; ११[२]; **४८**, १; ४; ७†;
९[५]; ‡[a]; १०†; १२; १६; †कौ
१, २३; ३९; ४१; ४२; ७५;
१२०; २४८; २६३; २७१;
२७६[३]; २७९; २९२; ३००;
३११; ३४६; ३९९; ४७५;
५०४; **२**, १३१; १३२; १६६;
२३३; ३०५; ३०६; ३७६[२];
३९५; ४४३–४४५; ५८१;
५९३; ६७३; ७०५; ७३९; ७५७;
७६१; ७८०; ८४३; ८४८;
८८१; ८८५; ८८६; ९३०;
९७३; ९८७; १००७[२]; ११२८[३];
११३९[२]; ११४२; ११५३;
११७३; ११९१; **३**, २, ६$; ५,
९; †जै **१**, ३, ३; ४, ५; ७; ८;
८, ३; १३, ६; २६, ६; २८,
१; ९; २९, ४[३]; ५[२]; ३०, १०;
३१, ८; ३२, ९; ३६, ५; ४५,
१; ४९, ९; ५२, ८; **३**, १३,
७; ८; १६, २; २०, १७; २५,
१; २; २८, ३; ३०, १९[२];
३१, १५; ३४, १–३; ४७, ७[२];
४८, ९; ५५, १३; ५६, १; **४**,
१, ६; २, १; ३, २[३]; ३[२]; ७,
१०; १०, ५; १२, २; १५;
१३, १; १६, १०; १८, १०;
१९, ३; २०, ३; २८, ८; ३०,
५; शौ **१**, १३, ३; २०, ४†;
२३, १; ३; २५, २; ३; ३४,
१; २, ३, २; ११, १[३]; २[३]; ४[३];
५[४]; १७, १–७; १८, १–५;
२७, १; **३**, ५, ८; १०, १३;
१२, ३; ५; १८, ५†; २०, २†;
४, ३, ७; ४. ५[२]; ६, ८; ७,
६; ९, १; २; ३[२]; १०, ६[२];
१२, १; १९, १[२]; २; ३[२]; २०,
३; ७; ३१, ४†; ५, ४, ७[२];
९; ५, १[२]; ३; ४; ६; ७; ८;
६, ४; ९; ११–१४; १०,
१–७; ११, २; ९; ११;
†१२, १; ३; १३, १०; ११;
१६, १–११; २०, १०; २२,
५; २५, ७; ८; २९, १; **६**,
१५, १†; ४[२]; २१, २; ४४,
३[२]; ४६, १[२]; २[३]; ४८, १; २;
३; ८१, १; ८६, ३[२]; ९५, ३;
९८, ३[२]; १००, ३[२]; १०८, १;
१२५, १†; १२६, २†; १३३;
२[२]; १३६, १; १३८, १; **७**, १३,
२; ३९, ३; ८६, ३; ४[३]; ९३,
१[२]; ९४, ४[३]; ११६, १; ११८,
२[२]; ८, २, २८[२]; ५, ११; **९**,
२, १९–२२; २३[१]; २४; ३,
७; ५, १०; १६[२]; **१०**, ४, २४[२];
५, २५–३५; ४४; ८, २७;
११, १, ३५; **१२**, १, ६१;
१३, २, १९†; २९†; ३०; ८,
१; २; **१४**, १, ५१; २, १५;
१६, १, ६; २, ६; ४, २;
५, १; २[३]; ४[३]; ५[३]; ६[३];
७[३]; ८; ९[२]; **१७**, १, ११; १२;
२०[३]; २१[२]; **१८**, १, १५†;
२२†; ३, ५; ३६[३]; ३७[३]; ४,
६८; **१९**, ३१, ११; १२[३]; १३;
३२, ३; ५; ३४, १[२]; ३५,
३; ३९, ४; ९; ४४, १; ५; ४८,
६; ४९, ८; ५२, २; ५७, ३[b];
५९, १; †**२०**, ११, २; १८,
६; २१, २; ३४, १८; ३७,
१; ४७, १६; ५८, ३[२]; ४[२];
६२, ६[२]; ७३, १; ८७, ६;
९२, ९; ९३, २; ५; ६; ८;
९५, ४; १०४, ४; १०५,
१; ११४, १; ११८, २;
१२०, १; पै **१**, ८, २; ४[२];
१६, १; ३०, २; ३१, ३; ३२,
२[२]; ३; ३८, २; ४[३]; ४३, २;
५१, ४; ५४, १[२]; ५७, १[३];
२[४]; ४; ५[४]; ५९, ३; ६३, ३;
४; ६७, १; ६८, २; ४; ७९,
१[२]; ८६, ६; ८७, १; ९३, १;
४; **२**, १, ५; ८, ६; ९, १;
१६, १; २०, ५[२]; ३२, २[२];
३[२]; ३९, ३; ४५, १–५; ४६,
१[२]–५[२]; ४९, १–५; ५८, १;

[a]) 'अयुम्' इति ऋ. (१०, १७३, ४) पाभे. ।
[b]) भूयिष्ठभेदविकलः पा. भवति । एस्थि. निहत- मिदं रूपम् (तु. पाण्डु.) आहो न (तु. W.) इति दुर्वचम् ।

६४, १[१]; ७९, ५; ८८, १†; ३, १६, १-३; १७, १; २०, ३; ५; २२, १; ६; २८, ६[२]; २९, १[२]; ६; ३०, ४; ३४, ३†; ३७, १[२]; ३८, ९[२]; ४०, २; ४, ५, २[२]; ५[२]; १२, ४†; १४, ६[२]; १५, ४[२]; १७, १[२]; २१, २; २४, ५; २५, २; २९, ६; ५, १, ७; २, ७; ३, ४; ८, ७; १४, १; ३; १६, ७; २०, ७; २५, १[२]; २; ३[२]; १२, ६; ३३, २[२]; ६, ४, १[२]; २; ३[२]; ६; ८; ९; ६, ३; ८, १; ३; ९, १०; ११, ६[५]; ११; १२, १-४; २१, ६; २२, ११; ७, १, ११; ४, ९; ७, ४; ६; १०, ४; ९; १२, ५; ६; १९, १; ८, १, २; ३, २; ३; ८[३]; १०; ४, १[२]-११[२]; ६, ३; ५; ८, ७, ४![a]; १२, ४[२]; ९, ७, ७; १०, ६; ११, १०[२]; १४; १०, ३, ६; ५, ११; १२[२]; १३; १०, १; ११, ३, १[२]; ४, ३; १२, †१, ५-७; १३[२]; ४, ५; १३, १, ७; ९; २, ६; ३, ७; ५, ६[४]; ७, १६†; ९, २; १४, ४, ८; १५, ३, १; ५; †११, ८; १०; १२, ४†; १५, ३[२]; ४; १६, २; ३[२]; ४-९; १७, १-७; २०, २†; २३, १; ७; १२; १६, १७, ६[२]; २२, ८; २८, १; ३४, ३[५]; ५; ३८, १; ३९, ७; ९; ४६, १[२]-१०[२]; ४७, १[२]-१०[२]; ४८, १[२]-५[२]; ७७, ८; ७८, १-६; ८१, २; ९२, ५; ९७, १०; ९८, ७[३]; १०३, ४; १३१, १-१०; १३२, १०; स्थः[b] ऋ १, १७, २; [४७, ७; ८, ८, १४; (१, १३७, २; ५, ७९, ८; ८, १०१, २)]; १०८, ८-११; ३, ५४, १६; ५, ७३, १; ८, १०, १; ५; ३८, १; ९, ११, २; १०, १०६, २; मा ११, ३०[२]; का १२, ३, ३[२]; मै २, ७, ३; ३, १, ६†; †कौ २, ३५१; ४२३; †जै ३, २९, ८; ३२, १३; स्थः ऋ १, १०८, ३; १५७, ६[२]; २, ३०, ६; ५, ७२, २; ६, ६९, ६; ८, ७३, ४; खि १, ११, ७[२]; मा १, १२; २, ५; १९[२]; ४, ९; ३६; ५, २; २१; ९, ४[२]; १०, ६; ११, ३०; का १, ४, १; २, १, ६; ४, ६[२]; ४, ४, १; १०, ७; ५, १, २; ५, ९; तै १, १, ११, २; २, २, १; १३, ३; ३, ७, १; २, ५, २, ३¶; ३, २, ४, ३; ४, १, ३, १; २; ५, ३; ५, १, ६, ३; ६, १, ३, १; ३, ५, २; ४, ९, १¶; मै १, १, १२; २, २; ७; ९; २, ७, ३; ८, १४; ३, १, ५[२]; ३, ४; ८, ७; ९, ५; ४, १, ५; १३; ९, १; काठ १, ५; ११; २, ३; १०; ३, ४; १६, ३[२]; १९, ४[२]; २३, ३; २५, ८; २६, ७; २७, ४; ३०, १[३]; ३१, ४; १०; ११; ४०, ३; क १, ५; ११; १५; २, ४; ११; ३०, २[२]; ४०, १; ४१, ५; ४२, ४¶; ४६, ४[३]¶; ४७, ४; १०; ४८, ६†; पै १, ८६, ५[२]; ९७, १; ६, ११, १४[c]; स्थ>स्था[b] ऋ १, १५, २; १३९, ११[३]; १७१, २; ४, ३४, ६; ३६, ७; ५, ६०, ६; ६, ५०, ७; ५१, ६; १५; ५२, १३; ७, ४३, ४; ८, ७, १२; ३०, २; ८३, ९; १०, ९, १; १८, ६; ३०, १२; ३६, १०; ६१, २७; ६३, २; †मा ७, १९[३]; ११, ५०; १२, ४५$; ३३, ५३; ३६, १४$; †का ७, ८, १[३]; १२, ५, १; १३, ४, १$; ३२, ४, १०; ३६, १, १४$; तै १, ३, १३, २; ४, १०, १[३]†; ८, १०, २; ३, २, ५, ६[२]; ४, १, ५, १†; २, ४, १‡[d]; ५, ६, १, ४†; ६, ४, ११, १; ७, ४, १९, ४†; मै १, ३, १३[३]†; २, २, ६; ४, ७; ८¶; ७, ११; १३, १†; १६; ४, १, १; ६, ४; ९, २७†; काठ ४, ५[३]; ९, ६; ३५, ३; ५; ६; कौ २, ११८७†; शौ १, ५, १†; ३०, ३; २, १२, २; १४, ५[२]; २४, १-८; ३, २६, १-६; ६, २१, ३; ५०, ३; १०, १, ३०; १२, २, २४‡[e]; १८, ३, २०; २५-३५; ४, १६-२४; ८६[f]; १९, २७, ११-१३; स्थ>स्था ऋ २, २९, ४; ५, ५७, २; ६१, १; ८, ५५, ४; ६७, ५; १०, ९४, ११; ९७, ९; खि ३, ७, ४; ४, ५, ३३; ८, ५; ५, ५, ७[२]; मा १, १; १३; १८; २, १८; ३४; ३, २०[४]; ५, २५; ३४; ६, २४[३]; २७; ३०; ३४; ८, ११; १०, ३[६]; ४[१९]; १२, ४६; ८३†; १७, ३[२]; १९, ११[२]; ३७, ६; का १, १, १; ४, ३; ६, ४; २, ४, ६; ७, ७; ३, ३, ११[२]; १२[२]; ५, ६, ५; ८, ५; ६, ६, २[३]; ७, ५; ८, १; ५;

a) '!असीय' इत्यत्र शोध-परं टि. यद्र. ।

b) प्रस्व. (पा ३, १, ३) ।

c) 'स्तम्' इति शौ. (५, ९, ८) पाभे. ।

d) विशिष्ट इह ऋ. (१०, १४, ९) पाभे. ।

e) संपा. षत्वाऽभावमात्रम् ऋ. पाभे. सूचकं द्र. ।

f) यदत्र WI. निहतं पदमाह, तच्चिन्त्यम् । यद्योगाद्

८, ७, १; १०, १, ६^{२}; ११,
२, ३^{२५}; १३, ४, २; ६, ९†;
१८, १, ४^{२}; २१, १, ११^{२};
३७, १, ६; तै १, १, १, १^{२};
५, १; ७, २; १३, १; २; ३,
१२, १^{३}; ४, १, १; २८, १; ५,
६, १^{४}; ३; ८, १^{४}; ७, ८, १;
८, ११, १^{१४}; १२, ३; २, ४,
१४, ५†; ३, १, ८, १; २, ४,
१; ५, ५; ४, २, ६, २†; ७,
४; ४, १०, १; ११, ४; ५, ५,
१०, ३¶; ४^{५}¶; ६, १, २; ६,
४, २, ६; ४, २; ७, ४, १२,
१; मै १, १, १; ४; १२^{२}; १३;
३, १^{६}; २; ३; ५, २^{४}; ३; ९^{४}; १०;
८, ४; २, ६, ७^{१५}; ९; ७, ५†; ११^{२};
१३, १; २०^{२}; ३, ५, ३^{२}; ४, १, ८^{२};
१४; २, ३; ७; ४, ३; ५, ४; ६,
४^{४}¶; ८, ७^{३}; ९, ७^{२a}; काठ १,
१^{२}; ७; १०; ११^{२}; १२; २,
१^{२}; ३, ९^{५}; १०^{२}; ४, ११; ६,
७^{२}; ७, १^{५}; ६; ७^{५}; ८; ९,
७; १६; १५, ६^{१९}; ७; १६,
४; ११^{२}; १३; १७, १०^{२}; १९,
५; २७, ९; ३०, १०^{३}; ३१,
६; ९–११; ३५, ३; ३७,
१०; १५; १८^{२}; ३८, १२;
३९, १^{१८}; २; १३; ४४, १; ८;
क १, १^{२}; ७; १०; ११^{२}; १३^{२};
२, ३; १६^{५}; १७^{२}; ३, ४^{३}†;
९; ४, ६^{२}; ५, १^{५}; ५; ८, ९;
२५, २^{२}; ४†; २६, ९^{२}; ३०, ३†;
४६, ८^{३}; ४७, ९; १०; ४८,
४†; ७; शौ ३, १, २; १३, १;
७, ७९, २; १०, ५, १^{५}–५^{५};
६^{६}; ७–१४; १६, २, २; ४, ७;
१९, ६९, १–४; पै १, ३८,
३^{२}; ५१, १; २, ४, २; ५, ३;
४२, १–८; ५६, १–५; ९१,
१–५; ३, ४, १; ६, २; ११,
१–६; ५, १९, ५; ३९, ३‡[b];
९, २५, १३; †१०, ८, १–३;
१६, ३८, २; १२७, १^{६}–५^{६};
१२८, १–९; अस्मि° ऋ १,
१६४, ३७; ६, १९, १२; ७, २५,
४; १०४, १५; ८, ७५, १५; खि २,
६, ४; मा २, २८; ११, ७१†; ८१;
का २, ६, १०; १२, ७, ६†; १६;
तै २, ४, १२, ६¶; ६, ११, ४†; ४,
१, ९, ३†; १०, ३; मै २, ७, ७^{२}; †;
काठ ४, १४; शौ ३, १९, १; ४; ५,
११, १०; ६, ११७, १; १२३, ३;
१३३, ३; ८, ४, १४‡[d]; १५†;
९, १५, १५†; पै १, ४, ११^{२};
अस्मि ऋ १, १०५, ७; १२६, ७;
३, २६, ७^{२}; ४, २६, १; ⌊५, ४४,
१४; १५⌋; ७, १००, ६; १०४,
१६; ८, १००, ४; १०, २७,
१; ३३, ७; ६१, १९; ८३, ६; ८६,
९; ९५, २; ११९, १२; १४५,
५; १५९, ३; १६६, २; खि २,
६, ७; ३, १५, २०; मा २,
२८; १८, ६६^{२}; ६७^{३}; २०, ९;
२३, ५०; ५२; का २, ६,
१०; २१, ७, ९; २५, ९, ६;
८; ४०, १, १६; तै २, २, १२,
५†; ५, ६, ३¶; ६, ४, ८,
१¶; मै २, १३, १०; ३, ११,
८; ४, १०, १†; ५, ८¶; ६,
४^{२}¶; १२, ५^{२}†; काठ १६,
७^{२}; २७, ४; २८, ७; ३१,
१५; ३५, १८; ३७, १५; १६;
३८, ४; क ४२, ४¶; ४४,
७¶; ४८, १६^{२}; †कौ २, ९७५;
११७६; ११७७; ३, १, ९$;
३, १२^{२}; †जै २, २, ७^{२}; ४,
२३, ७; शौ १, ७, ४; ३४, ४; ३,
१८, ५†; ४, †३२, ५; ६; ३६, ६;
५, ९, ७; ११, ३; १०; ६, ३९, ३;
५८, ३; १२३, ३; ७, ८४, २; ८, ४,
१६†; ९, २२; ११, १, १९; १२,
१, ५४^{२}; ५८; १४, २, ७१^{२}; १६,
३, ६; १८, १, १३; १९, ३२,
५; २०, १२६, ९†; पै १, ६४, ३;
१०३, ४; २, ४१, ३†; ६६, २; ३,
१९, १; ३; ४, ४, ४; ३२, ५; ६; ५,
३३, ३; ६, ८, २; १२, ५; ७;
८, १, ३; १०; १६, १०; १०,
४, ६; ९, ९; १२, ४, ५; १६,
१०, ४–६†; १९, १०; ४६,
१–१०; ४७, १–१०; ४८, १–५;
५१, ८^{३}; ६९, ६†; ९०, १०;
¶स्व: तै २, ५, २, ३; ६, ७,
१; स्म:[e] ऋ ८, २१, ६; तै १,
८, ६, १; २, ५, ९, ५; ३, ३, ७,
१¶; ६, २, २, १¶; ४, ६, २;
६, १, ४¶; ¶मै १, ४, ११^{२}; ३,
३, ८; काठ ९, ६; ¶स्म: तै
२, १, ४, ४; मै ३, १, ७; २, २;
काठ ८, ११^{३}; २४, १०; २७,
८; २९, १; क ७, ८^{३}; ८,
९$; ३८, ३; ४५, २; शौ १८,
४, ८७$; †स्मसि° ऋ १, ⌊२९,
१; २, ४१, १६⌋; ३७, १५;
५, ७४, ६; ८, १८, २२; ४६,
१; ९, ९७, २७; कौ १,
१९३; जै १, २०, ९; शौ २०,
७४, १; †स्मसि ऋ १, ५७,
५; ⌊(१, २९, १) २, ४१, १६⌋;
६, ५४, ९; ८, ४८, ८; ९२,
३२; मा ३४, ४१; का ३३, २, ४;

निघाताऽभावविषयत्वात् ।

[a]) एकतरत्र पपा. 'स्थः' इति मपु२ रू.समकेति, तद्विमृश्यम् ।

[b]) विशिष्ट इह ऋ. (१०, १२१, ३) पाभे. ।

[c]) प्र. पित्त्वाभिघाते धास्व. (पा ६, १, १६२) ।

[d]) 'आस' इति ऋ. (७, १०४, १४) पाभे. ।

[e]) प्रस्व. (पा ३, १, ३) ।

शौ ७, १०, ३; १९, ४८, ४$; २०,१५,५; पै ६,२१,४$. असति[a] ऋ ६, २३, ९; ४५, १४; ८, २०, १५; १०, ८५, २५; १९१, ४; तै १, ८, ६, २; मै १, १०, ४[b]; २, २, ६†; काठ ९, ७; १०, १२†; शौ ६, ६४, ३†; १११, १; ३; ७, ३७, १; १४, १, १८†; असति ऋ ५, ५३, १५; क ८, १०; पै १, ५८, ४; ५, १, ५; १८, ५‡[c]; असत्[a] ऋ १, ९,५; ८९, ५; १०७, १; ११४, १; १४३, ६; १७३, ९; १७६, ५; १८६, ३; २, २३,१४; ३,२३, ३; ५१, ११; ४, १६, २०, ६, २३, ५; १०, ३४, ५; ७, २०, ८; ५३, ३; ८५, ४; ८, ३१, १८; ९, ८९, ६; १०, २७, १; २९, २; ३७, १०; १०१, ३; १३७, ५; १४१, ४; खि ४, ६, ८; मा २, ३३; ८, ४†; ४६; १२, ६८†; १६, ४;४८†;१७, २४; २५, १८†; ३३, ६८; ८६†; का २, ७, ६; ८, १,३†; २१, १; १३, ५, ७†; १७, १, ४; ८, २†; १८, २, ९; २७, ११, ५†; ३२, ५, १४; तै १, २, १३, १;१४, ३†; ४, २२, १†; ८, २२, ४†; २, १, ११, ४†;३,१०,३;११,५;४,१४,२; ३, २, ८, ६[२]; ४, २, ५, ६†; ५, १, २; १०, १†; ६, २, ६; मै १, २, ९; ३, १५; २६;११, ४†; २, २, ६; ३, ४[d]; ७, १२†; ९, २; ९†; १०, २; ३, ७, १¶; ४, ११, २†; १२, ३; काठ ४, १०; ११, ७; ८; १२; १७,११;१६; १८,२;३६,१५; कौ २, ८८†; जै ३, ९, ३†; शौ १, २२, २; २, २८, ५; ३, २०, ६†; २३,५; ४, १३,४†; ६, ७५, ३; ७, ४३, २‡[e]; ९५, ३; ८, ५, २१; ७, २२; १०, ७, १०; २५; १६, ६, ११; १८, २, ३०; १९, ३१, २†; †२०, ७१, ११; ७६, २; पै २, २२, १†; १४, २, ६; असत् ऋ १, ५७, २; १२५, २;१२९, ८; १६४, १६; १७३, १०; ४, २, १०; ४, ७; ८,२०,१७; २८, ४; ३१, ३; ६१, ४; ८९, ४; १०, १०, ११; ८९, १४; खि २, १०, ६; ४, १०, २; १०[२], २; मा ४, ११;१७,५१[२]; ३२, ९; का ४, ५, २; १८, ५, २[२]; ३५, ३, ६; तै १, २, ३, १; ¶२, ३, ६, १; ४, १, २; ६,६,२;१०,१; ४,६,३,१[२]; ५, ४,८,१; ¶६, १,४,४; २,८,५; ५,६,२; मै १,२,३; ८,४¶; २, १,३¶;१०,४[२];३,४,१;८,६¶; ४, ४, ६; †१२, ३; ५; काठ २,४; ६,११; ८, १६; १०, ७; १२; १३,४; १४, २; १६,१२; १८, ३[२];२१,११;२३,८; क १, १६;३,८;२५,३†;२७,१;६†; २८, २†; ३[२]; ३६, ५¶; जै ४, २३,३†; शौ १, २६, १; २, १, २; ३,१७, २‡[f]; ६, ५, २; ७, ५८,८; ९, १४, १५†; १०, ४, १८; १४, २, १५; २१; १८, १, १२†; १९, ४६, ७[g]; २०, १५, २†; पै २, ६, २; ६१, १; ७७, ४; ३, १४, ५; ३४, ७†; ४, १०, ४; १७, २; ५, १७, ६; ३०, ९; ६, ९, ५; ८, १८, ६; १०, ५, २; ११, ५, १; १५, ५, ३; १६, १४, १; १६, ८; २८, १०; ६७,६†; असात्[a] शौ ६, १२८, १; असा३त्[h] मै ३, ७, ५[६]¶; असत[a] शौ १८, ४, ५५[i]; असन्[a] ऋ १, ८९,१; ५, ३३, ३[j]; ७, ८, ५; ८, ४५,

[a]) लेटि शपि लसार्वधातुकनिघाते धास्व. (पा ६, १, १८६)।

[b]) 'आसति' इति पपा. चिन्त्यः (तु. तै १,८,६,२)।

[c]) 'असत्' इति ऋ. (१०,१३७,५) पाभे.।

[d]) संपा. च पपा. च निहतं रू. चिन्त्यं भवति (तु. तै २, ३, १०, ३)।

[e]) 'अस्ति' इति ऋ. (६, ७४, ३) पाभे.।

[f]) 'असत्' इति ऋ. (१०, १०१, ३) पाभे.।

[g]) एतत्स्थाने WR. 'असः' इति मपु१ श्रावयतः। तथात्वेऽन्वये साधीयसि सत्यपि सा. प्रपु१ पठति, तद्वि-मृश्यम्। मूको. साक्ष्याऽभावात्। यत् सात. 'असः' इति मूको. आह, तत्तु WR. कोशस्य प्रतिलिपिमात्रत्वादप्रमाणमिति।

[h]) टेरुदात्तः प्लुतः (पा ८, २, ९७)।

[i]) 'अ-सतः' इति मूको. ऐकदेशिकः। W. अप्येवं शिश्रावयिषुर् भवति। तच्चिन्त्यम्। अप्राकरणिकत्वात्। 'यथा पञ्च मानवा यमाय हर्म्यं कृतवन्तस्तथा कश्चित् स्वपितृभ्यो भूरिसंख्याकत्वेन प्रत्यक्षकृतेन संकेत्यमानेभ्यो हर्म्यं कुर्वाण एवमाह' इत्यस्योत्तरया प्रत्यक्षकृतया श्रुत्या भूयःपुष्टिं गतस्य विषयस्य स्पष्टं संभाव्यमानत्वात्। नेह कश्चिद् आत्मन और्ध्वदेहिकलाभविशेषमुद्दिश्य व्यापारवानिव भवेदिति प्रेतकृत्यप्रकरणातः प्रतीयेतेति दिक्।

[j]) तु. सस्थ. टि. अभि।

३३; १०, २९, ४; ५३, ८; खि ५, २०, २[२a] †मा २५, १४; ३५, १०; का २, ५, ८; २७, ११, १†; ३५, ४, ९†; तै ३, २, ८, ६‡[b]; शौ ११, १, १३; १२, २, २६†; २७; २०, ७६, ४†; १३५, ७[२?a]; असन् ऋ १, ३८, १५; खि १, ४, १०; मा ३०, २१; का ३५, २, ५; तै ३, ३, ८, २; ¶६, १, ५, १; ४, ७, ३; ¶काठ २२, ७; २६, ११; ¶क ३५, १; ३६, १; पै १६, ९०, ३; सन् ऋ ५, १९, ५; अससि° ऋ २, २६, २; ४, ५७, ६[२]; १०, १७४, ३; शौ १, २९, ३†; २, ३, १; ६, १११, २; ४; ७, ११८, २; पै १, ११, ३; ४, २७, ४; असः° ऋ ६, ३६, ५[d]; ७, २४, १; [८, १००, २; (१०, ८३, ७)]; १०, ४४, ४; ५०, ५; ८५, २६; ३६; १२४, १; काठ ३६, १५[e]; ३७, ९; †कौ १, ३१४; †जै १, ३३, २; शौ १, १६, ४; ३४, २; ५[२]; २, ३०, १[२]; ३, १७, ८‡[f]; २५, ५; ४, १, ७; ८, ६; ६, ८, १[२]; २[२]; ३[२]; ९, २; ७, ३८, १; ३९, ४; ११८, १; ८, २, १३; १४, †१, २०; ५०; २, ७५; १९, ४६, ७; २०, ९४, ४†; असः काठ २८, ७¶; क ४४, ७¶; शौ ३, १२, ५;

६, १३१, ३; १८, २, ३०; पै १, १०, ४; २८, २; २, ९, २; १७, १; ६५, १; ७७, १; ९०, ३; ३, २०, ५; २७, ४; २९, ४[२]; ५; ४, २, ७; २३, ७[२]; ५, २१, ४; ३२, ६; ८, १, ९[g]; ३, २[h]; १५, २०, ४; १६, ४, ३; २८, ८; असथः[c] ऋ ६, ६३, १; †असथ[c] ऋ ५, ६१, ४; १०, १०३, १३; मा १७, ४६; का १८, ४, १४; तै ४, ६, ४, ४; कौ २, १२१२; †असथ ऋ ८, ३०, २; १०, ९७, ५; मा १२, ७९; ३५, ४; का १३, ६, ५; ३५, ४, ४; तै ४, २, ६, २; मै २, ७, १३; काठ १६, १३; क २५, ४; पै १, ५६, १$; ११, ६, ६; असाथ शौ ३, ८, ४; १४, १, ३२; पै १, १८, ४; असम्[i] मा ३४, ५२; का ३३, २, १५; अस्तु[j] ऋ १, १३९, १; तै †१, ६, ११, १; २[२]$; ३; ४; ८, ३, १‡; २ १, ७, २¶; †३, ३, ७, २; ३; ५, २, ३, ३¶; ६, २, ४, ४¶; ७, १, ६, १[३]¶; मै १, ४, ११; ६, १२[२]¶; १०, २‡[k]; ३, २, ३¶; ४, १, ११†; ९, ९; काठ ९, ४‡[k]; कौ १, ४६१†; जै १, ४८, ७†; शौ १९, ७, २; अस्तु ऋ १, [७, १०; १३, १०]; ८, ५; १६, ७; २४, ९; २६, ७; २७, ९[२]; ३०, ५; १२; ३९, २; ४;

५५, ७; ८२, ५; ८६, ७; ९०, ७; ८; ९१, १९; ९८, ३; [१००, १९; १०२, ११]; १०८, २; ११४, १०; १२५, ७; १४०, ११; १४७, ४; १६२, ११; १६५, १०; १७२, १; १८४, ४; १८५, ११; २, १४, ११; २०, ३; ३, ३०, ६; १८; ४४, १; ५४, ३; १८; २१; ४, १, १८; २, ७; ४, ७; १५, ९; २१, १; [३७, ६; ८, १९, ९]; ४६, ७; ५७, ३; ५, ११, ५; ३४, ९; ४७, ७[२]; ५३, ९; ७४, ९; ६, १६, २६; १८, ५; [२३, ३; ४४, १५]; २६, ८; २९, ६; ३७, ५; ४८, १८; २०; ५८, १; ६६, १; ७; ६७, ८; ७, ४, २; [२०, १०; २१, १०]; २५, ३; ३४, १५; २२; ३५, २[२]; ३; ४; ५[२]; ६; ७; ९[२]; १०; ११; १३[२]; ३८, ३[l]; ४०, ३; ४१, ५; ५६, ५; १७; २४; ५७, [४[२]; ७०, ५]; ६७, ६; ८५, ४; ८६, ८[२]; १०१, ५; १०४, ३; ८; ११[२]; ८, १७, ६[२]; १०; ६६, १५; ८३, ४; ९३, १८; ९६, ७; १००, २; १०२, २१; ९, ६३, ३; ९२, ५; १०, ७, ४; १५, २; ३२, ९; ३४, १४; ३५, १३; ४२, ३; ४३, २; ४४, ९; ५१, ८; ९; ५९, ४; ६२, १; ७७, ७; ८०, २; ८१, ६; ८५, २३;

a) एकतरत्र पा. शोधस्य कृते तु. टि. ?अहानेतरसम्।

b) 'अ॒सत्' इति ऋ. (१०, १४१, ४) पाभे.।

c) लेटि शपि लसार्वधातुकनिघाते धास्व.(पा६,१,१८६)।

d) तु. सस्थ. टि. अ॒भि।

e) तु. शौ. (४, ८, ६)। यथासौ इति मूको., य॒था॒सा(?:) इति तैब्रा. (२, ७, १५, ४) पाभे. (तु. संटि.)।

f) 'अ॒ससि' इति ऋ. (४, ५७, ६) पाभे.।

g) 'अ॒सि' इति शौ. (५, ११, ९) पाभे.।

h) 'असि' इति शौ. (४, ९, ३) पाभे.।

i) यथा॒सम् इति मुपा.। तत्र 'यथा॒। आ॒सम्' इति पदविभागं कुर्वाणौ उ.म. च चिन्त्यौ (तु.पपा.द.च)। अथवा 'भूयासम्' इति साध्वर्थं ब्रुवाणावदोषौ सन्तौ तौ सं. भ्रमाद् दोषवन्ताविव प्रदर्शितौ भवतः। स्व.कृते तु.टि.अ॒ससि इहैव।

j) प्र. पित्वाभिघाते धास्व. (पा ६, १, १६२)।

k) 'अ॒स्ति' इति ऋ. (१, १७३, १२) पाभे.।

l) तु. सस्थ. टि. अ॒पि।

९७, २०; २३; १००, ४; ९;
१०; १०२, ११; १०८, ६;
१२८, १–४; [(६, ७४, १; ७,
५४, १; १०, ८५, ४३; ४४);
१६५, १]; २–४; १८०, १; १८५,
१; १९१, ४; खि २, १, ८; ९;
४, २; ६[३], ३०; ११, २; १३,
६; १४, ८; १०; ३, १५, १;
४[२]; १८; ४, २, ४; ४, १[२]; ३;
४; ११, १–१३; १३, ३; ५, १,
५[२]; ३, ६; ७[२]; ७, ५; १४, ३;
२०, ५[२]; ६, ३, ४; ७, २, २;
३, १; ४, ९; मा ३, ३१†; ६२;
६३; ४, ९; ३७†; ५, ३४; ६,
२३; ९, २२; १०, २०; ११,
३९; ६९; ७३†; ७४†; १२,
६२; ९५; १०१; १३, ६; २८†;
२९†; १५, १५–१९; १६, ८;
५२; ६४[२]–६६[२]; १७, ११;
२२†; १८, ३१†; ५३; १९,
४८; ६८†; २०, ४७†; २३,
४४[२]; ६५; २५, ३४; २६, १;
२७, ४; ३३, ५२†; ३४, १–६;
३८†; ३६, ८; २०; २१[२]; ३७,
२०; ३८, १६; का ३, ३, २३†; ९,
४; ४, ४, २; १०, ८†; ५, ८, ५; ६,
६, १; ८, २०, १†; १०, ४, ४; ११,
६, ५†; १२, ४, २; ७, ४; ८[a]; ९†;
१३, ५, १; †६, २२; २५; १४, १,
६; †३, २; ३; १६, ४, २; ४; ६; ८;
१०; १७, १, ८; ८, ६; १८[६]; १८,
१, १२; २, ८†; २०, १, २†; ३,
३; २१, ३, १९; ४, १७†; २२,
५, १†; २५, ८, ६[२]; १०, १३†;
२७, १३, ३; २८, १, २; २९,
१, ४; ४, ४†; ३२, ४, ९†;
३३, १, १; ३६, १, ८; २०;
२१[२]; ३७, ३, ६; ३८, ३, २;
तै १, २, ३, ३; १०, १†; १४,
३†; ३, १२, १; ४, ४५, १†;
५, १०, २; ६, १२, १†; ८,
१४, २†; २, ५, १०, २¶; ६,
३, १¶; १२, ४†; ३, १, १,
४; ४, १¶; ९, ३; ११, १†; २,
५, ७†; ८, २; ३, ९, १; १०,
२; ४, ११, ४†; ४, १, ४, १;
७, २; ९, २; १०, १[२]†; ‡[b]; ११,
३†; २, ४, १; ५, ४; ६, ५†; ८,
३†; ९, ३[२]†; ४, ५, २[३]; १२,
२–४; ५[२]; ५, १, १; ३; ४; १०,
३†; ५; ६, १, ३; २, ६†; ४, ५‡[c];
८, ४†; ७, १२, १†; १३, २; †१४,
१[३]; २; ५, १, ५, १; २, १२, २;
५, ९, ३; ७, २, ४; ४, ३;
४; ६, ४, २, ४; ५, ६, २¶;
मै १, १, ३[३]; २, २[२]; १२; ३,
१; ३९†; ४, १†; ३; ५†;
†५, ४; ११; ८, ४¶; ५; २,
२, ६†; ६, १२†; ७, ४; ७[३]; †; ‡[b];
१२; १५†; १६[२]†; ८, १०[५];
१४‡[d]; ९, २; ९[७]; १०[२]; १०,
२†; १२, १; ३; ५; १३, ७†;
१३[५]; २१[६]; ३, १, ५; ४,
१¶; ६, १¶; ६; ७, १¶; ¶८,
१; ५; ६[२]; ११, १०; १६,
४[५]; ४, ३, ८[२]¶; ¶५, ८[४];
९; ¶६, २; ३; ७, ४¶; ९, ६;
९; ११; २७[२]; †१०, ३; ६;
†११, १; ३–५; १२, २; ३[२]†;
४[२]†; †१३, २; १०[३]; †१४, १;
५; ७; ११; काठ २, ३[२]; १३;
३, ९; ४, १२; १३; १४[२];
१५; ६, ७; १०; ११; ७, २;
९; १२[४]; १४; ८, १७[३]; ९, १८;
१०, ७; १०; १२; ११, ६; ७[६];
१३; १२, ७; १४; १३, ९; १५;
१५, ८; १३; १६, ४; ७[३]; १२;
१५; १७, १०; ११; १६[७]; १७;
१९; १८, २; १३; १५; १६; १९,
५[२]; २०, १५; २१, १३; २२,
१४[४]; १५; २४, ७; २६, ११;
२७, १; ४; ८; ३०, ८; ३१,
१३–१५; ३५, १; ७[२]; ३६, १५[८];
३७, ९; १०; ३८, २; ७; ३९, ३[२];
४०, ३[४]; ५[२]; १०[४]; ४६, ५; ५०,
६; क १, १५[२]; २, ७; १६; ३, १०;
११†; ४, ६; ५, २†; ६, २[३];
८, ७‡[e]; २५, ३; ६; २६, ९‡[d];
२७, १; ६[७]; २८, १; २†;
२९, २; ४[२]; ३०, ३[२]; ३७,
८¶; ४२, १; ४¶; ४४, ३¶;
४८, २; ९; १२; †कौ १, ७५;
१४०; १६६; १९२; ३२४;
२, ७०२; ७६७[२]; ९३९;
९५०; ९६९; ९७०; १२१४$;
३, ४, १२$; †जै १, ८, ३;
१२, ९$; १५, ६; १८, २;
२०, ८; ३४, २; २, १, ८; ३,
४६, ८; शौ १, १, २; ३; ३,
१–५; ९, २; १०, २; १२, ४[२];
१३, १[२]; ३; ४; २५, ४; २६,
१; २; ३१, ४[२]; २, २, १; १०,
२; ३५, ४; ३६, १; ४; ३,
१०, २; ६; १४, ४; १५, १[२];
४[२]; १६, ५†; १९, १; ५; २१,
१–७; २७, १–६; ३०, ७; ४,
२२, २; ३[२]; ३४, ८; ३८, ६;
५, †३, १; ३–५; ७, १; ३;
२०, ७; २८, ६; २९, ६–९;
३०, १२; ६, १२, ३; १३, १;
१५, १†; २०, १; २; †२७,

[a]) दाशतय्यां पदस्याऽस्याऽभावः द्र.।
[b]) विशिष्ट इह ऋ. (८, १०२, २०) पाभे.।
[c]) 'कृणोतु' इति ऋ. (६, ७५, १८) पाभे.।
[d]) 'अस्ति' इति ऋ. (७, ३, २) पाभे.।
[e]) 'भुस्ति' इति ऋ. (१, १७३, १२) पाभे.।

१-३; २८, ३; २९, २; ३२,
३; ४०, १[३]; ५६, २; ५७, ३[२];
६३, २[२]; ६४, ३†; ६६, १; ६८,
३; ७१, ३; ७३, २; ३; ८४,
३; ९७, २; ९८, २; ११६,
१; ३; १२८, २[२]; १४१, २;
७, ९, १; ४२, २; ८४, ४†;
८५, ३†; ८७, ३; ९२, १;
१०६, १; १११, १; ८, १, १;
१८; २, १; ७; १६; †४, ३;
८; ११[२]; ९, ४, २०; ५,
१२; १०, १, ५; ३, २; ११,
१, १५; २, ८; १५[२]; १८; २२;
६, ७[२]; ८; २३; १२, ४; १२,
१, ११; ४२; २, ९[a]; ३, ११[३];
३२; ३९; ४, ४५; १३, १,
१७-१९; २७; ८, ३; ५; ६;
९, १; २; ४; १४, १, १९;
५२; ६०; २, ६३; १५, ११,
२[३]; ६; ८; १०; १६, २, ६;
१८, १, ४६†; २, ३१; ३६[२];
३, ६१; ७१; ४, १५; ४८;
१९, ३, ४; ४, २[२]; ७, ३; ८,
२; ३; ७[३]; ९, २[२]; ३-५; ९;
१३[२]; १४; †१०, २[२]; ३;
४; ५[२]; ६; ७; ९[२]; १०$;
†११, २; ३[२]; ६[२]; १४, १;
१५, ३; ५; ४६, ५; ४९, ५;
५८, १; ६४, ३; †२०, ४,
३[२]; ५, ४; १७, २; ३९, १;
४५, २; ७०, १६; ७१, १;
८९, ३; ९४, ९; १२८, १४$;
१३५, १०[२]$; १४३, ८; पै १,
७, १; ९, २; १७, ४[२]; १९, २;
२२, ४[२]; २६, ४; २७, १[२]; २;
३२, ४; ४५, २; ४; ५१, २;
५३, १; ४; ६७, ४; ७०, २;
७८, १; ८६, ४; ६; ९९, ३;
१०४, २; १०५, २; ११०, १;
११२, ४; २, ३, २[२]; १३, २;
१९, ५; २१, ४; २३, २-४;
३०, ३†; ३४, ४[२]; ५[२]; ३७,
५; ४०, १; ५२, १; ३; ५८,
२; ३; ५; ५९, ४; ७२, ५; ७६,
३; ३, १२, १-७; १३, ८;
१९, ५; २१, २; ३; २३, १;
२; ३[२]; ५[२]; २४, १-६; २७,
१[b]; ३३, ४; ३५, ३; ५; ४०,
२; ३; ४, १०, १; ११, १; ३[२];
४; ५; १४, ३; १८, ७; २३,
४; २४, ७; ३१, ५†; ५, †४,
१; ३-५; ९$; १०, ३; ६;
१६, ५; ७; १९, ८; २५, २[c];
२७, ४; २८, ७; ३०, ४; ३५,
१२; ३६, १-९; ४०, २;
५-७; ६, ९, १०; १०, ८[२]; ९;
१२, १-४; ९-११; १३, १-३;
२२, ९; २०; २१[२]; ७, १, ५;
९, ४; ७; ८, ११, १०; २०,
३; ९, ४, १-३; १०; १२; ७,
५; १४, २; २२, २७; २४, ८;
२५, ७[२]; १०, ४, ४[२]; ९; ६;
३; ११; १२, २, ४; १३, १,
२; †८, २[२]; ३; ४; ५[२]; ६$;
७; ९[२]; १०; १२; १३[२]; १६$[२];
९, ७; ८; १४, २, ११; ३, २;
४, ५; १५, १, ५; ७; २, १-३;
१२, ८; १५, २†; २०, ८[२]; २२,
८; २३, ११; १६, १, १; २, ७;
३, १; ७; ४, ६; ५, ७; †९, ३;
८; १०, १[२]†; १९, १०; २१,
२; ७; ८[२]; २३, ३; २५, १०;
४९, ७; ९; ६३, २; ७१, ५;
७२, ५; ७; ८[३]; ९[२]; १०[२];
७३, १[२]; ९०, ५; १०४, ८;
१०५, ५[२]; ८; १०६, २;
!स्ताम्[d] शौ ६, ७८, २; **स्ताम्**
तै २, ६, ९, ६; मै ३, १६,
३‡[e]; ४, १३, ९; शौ २, १०,
१-८; ३, ४, ५; ७, ५५, २;
८, २, १४; १८; ९, ४, १०;
१०, ९, २५; पै ६, २२, २५;
१६, ४, ४; ८; १३८, ६; **सन्तु**[f]
ऋ ४, १०, ८; **सन्तु** ऋ १, ५,
७; २१, ५; २६, ९; ३०; १३;
३८, १२; ३९, २; ⌊७३, १०;
(४, २, २०)⌋; ९०, ६; १३१,
१; १३२, २; १३५, ८; १७१,
३; ३, ५६, ८; ४, ३७, २;
५, २, १०; २८, ३; ४१, ९;
७३, १०; ६, ⌊१, १२; ७४,
२; (९, ८७, ९)⌋; १५, १९; ५२,
२; ७, ⌊३, १०; ४, १०; (६०,
६)⌋; १२, ३; १६, ७; ⌊२२,
९; १०, २३, ७⌋; २८, १; ३५,
२-४; ७; ८; १२; ५१, २;
⌊६२, ६; ६३, ६⌋; १०१, ५;
८, २, ७; ३३, १५; ६०, ६;
७७, २; ८३, २; ९, ७०, ३[g];
७४, ६[h]; ८५, १; १०, १८, १२;
२२, १३; ३८, ३; ४४, ७;
५१, ९; ६६, ६; ८५, २३;

---

[a]) तु. टि. श्रुषि (ऋ १०, ७१, ६)।

[b]) तु. टि. अ-अतिवात्य-।

[c]) 'अस्ति' इति शौ. (४, १९, २) पाभे.।

[d]) यनि. सुपा. भवति। तथा चाऽसौ चिन्त्यः। निपातविषयत्वात् (पा ८, १, २८), मूको. निहतस्य रू. काचित्कसाध्यस्य सद्भावात्। शुद्धाऽशुद्धाऽन्यतरप्राबल्यविवेके कर्तव्ये काचित्कस्याऽपि शुद्धसाध्यस्य बलवत्तरत्वादित्यभिसंधिः। स्व. एउटि. द्र.।

[e]) विशिष्ट इह ऋ. (६, ७५, १०) पाभे.।

[f]) प्रस्व. (पा ३, १, ३)।

[g]) तु. सस्थ. टि. शुनु।

[h]) 'भुव' इत्यनेन योगमिच्छु वैं.सा.चिन्त्यौ (तु. PW. प्रभृ.)।

१०३, १३; १०८, ६; ११६, ८; १२८, २; खि १, २, ६; २, ९, ४; ४, २, २; १२, १; मा २, १०[२]; २७; ४, १; ६, २२[२]; ९, २२; १२, ८; ४४; १३, २७†; १७, २; ४६†; १८, ३६; २०, १९[२]; २७, २; †३३, १२; १४; ३५, १२[२]; ३६, २३[२]; ३८, १३; २३[२]; का २, २, ९[२]; ५, ३; ६, ७; ४, १, २; ६, ५, ४[२]; १०, ४, ४; १२, ७, १९; १३, १, ९; ३, १५; १४, ३, १†; १८, १, २; ३; ४, १४†; २०, १, ७; २२, १, ४[२]; २९, १, २; †३२, १, १२; १४; ३५, ४, ११[२]; १९; ३६, १, २३[२]; ३८, २, ७; ५, ६[२]; तै १, २, १४, ७†; ४, ४५, ३; ६, ३, २; १२, ३; ७, १३, ५†; †२, २, १२, ८; ४, १४, ४; ३, १, ४, २; ३; २, ७, १; ४, २, २; ३, ५; ४, १, ७, १; २, १, ३; ३, ४; ९, ३†; ४, ११, ३; ४[२]; ६, ४, ४†; ७, १२, २; १४, १†; ५, ४, २, ४¶; ७, २, १; मै १, २, १८[२]; ४, १; ७, १†; २, ४, ३[२]; ७, १६†; ८, १४[३]; १२, १; ५; ३, ३, ४; ९, ४¶; †४, ११, १; २; १२, ३[२]$; ४; १३, ६; १४, १५[२]; काठ २, १[२]; १५; ३, ८; ५, २; ७, १२; ८, १६; १७; ११, १२; १३, ११; १६, ८; १७, १०[३]; १८, १३; १६; २०, २०, १५; २१, ६; २८, १; ३०, ८; ३१, १४[२]; ३२, २; ३७, १०; ३८, १२;

३९, ३; ४०, २; १०; क १, १३†[३]; २, १५; ६, २; २६, ९[२]; २९, २; ४; ४४, १; †कौ १, ३८; १५३; ५५५‡[a]; ५६१; २, ४९‡[b]; ४३४; ६५६; ७७५; १२१२; †जै १, ४, ४; १६, ९; ५७, २‡[a]; १०; ३, ५, ८‡[b]; ३३, ९; ५४, ६; ४, १६, ८; शौ १, ६, ४[२]; २, ६, २; १२, ६†; १४, ३; ३, १९, ७†; ४, १८, १; ५, ३, ३†; ६, ९; १४, ५; ६, ६६, ३; ७७, ३; १४२, ३[३]; ७, १३, २; ७७, १०†; ८, २, १५; ६, १६; ७, ८; १७; ९, २, १०; ४, ६; २०[२]; १०, ९, ३; ११, ८, ९; २२; ११, २; १२, ७; १२, १, ६२; ३, ४२: १४, १, ३४†; ४०; १८, २, २०; ३, ५१†; ६८; ६९; ४, २५; २६; ३४; ४२; ४३; १९, २, १[२]; २; ८, १; ९, १; ९; †१०, २; ३; ४; ७; ८$; ११, १†; १६, २; २०, २; २७, १५; ४०, ३; ४२, ३; †२०, ६९, ५; ९४, ७; १२२, १; पै १, ४१, २; ५४, १; ५६, १; १०८, २; २, ४, ५; ५, ६†; २०, २; २२, ३; ७०, १; ७३, १; ७६, ६; ८७, १; ३, २१, ६; २३, ५; २६, ६; ३३, २; ५, ४, ३†; ८, ६; २४, १; ६, ११, ४‡[c]; ११; २०, ३[d]; ७, ८, ५; ८, ८, ३; ७[२]; ८; ९, ४, ५; १०, ८, ५; १३, †३, ११; १६; ५, ४; †८, २-४; ७; ११; १५, १४, १०; १५, ६; १६, ४, ४; ५, १; १२, ८; १३, १; ९; २४,

६; २५, १०[२]; ३५, ५; ७६, ९; ८०, ७; १३६, ३; एधि ऋ १, ९१, १५; ४, १, ५; ५, ९, ७; १०, ७; १६, ५; १७, ५; ६, १७, १४; ७, ५४, २; ५५, १; १०, ५६, १; ८४, २; ६; ८५, ४४; [(७, ३२, ११) १०३, ४]; १७३, १; २; खि ३, १७, १; मा ४, १९; ७, ४७[४]; ९, ८; १०, १७; १४, ३; १७, ३६†; २१, ४†; २७, ५; ३५, १७; ३६, १७; का ९, २, ८[४]; १०, २, ५; ६; ११, ६, १; १५, १, ३; १८, ४, ४†; २३, १, ४†; २९, १, ५; ३५, ४, १५; तै १, ३, १४, ४†; ६, २, २; २, ३, १४, ५; ४, १४, २; ५, १२, ४†; ३, ३, ८, १; ४, १०, १†; ४, १, ७, २; ३, ४, १; ६, ४, २†; मै १, ५, २[e]; ८; १३†; ८, ९; २, ३, २[५]; ४[४]; ५¶; ८, १; ९, ९; १०, ४†; ४, ७, ३[३]; १०, ४†; १२, २; १४, १७†; काठ ६, ९; ८, १७; १३, १५; १७, १; १८, ५†; २२, १४; ३४, १९†, †३५, ७; १७; ३८, १२; क ४, ८; २५, १०; २८, ५†; †४८, ९; १५; †कौ १, ६५; २, १२०२; जै १, ७, ३†; शौ ३, २८, ३: †४, ३१, २; ६; ५, ३०, ६; ६, ८७, २†; १४२, २; ७, ८३, १; ११, १, ७; २२; १२, २, १०; ४९; १४, १, ४३; ४४[२]‡[f]; २, १८; १८, ३, ७†; ४, ३८[२]; १९, १३, ८†; ५५, ३; ४; पै †४, १२, २; ६;

[a]) विशिष्ट इह ऋ. (९, ७९, १) पामे. ।
[b]) विशिष्ट इह ऋ. (९, १०१, ३) पामे. ।
[c]) 'सन्वि' इति ऋ. (९, ७३, ४) पामे. ।
[d]) 'सन्वि' इति शौ. (१९, ४७, ३) पामे. ।
[e]) मूको. 'एधि' इति क्वाचित्कमनिहतं रू. चिन्त्यं भवति ।
[f]) 'भव' इति ऋ. (१०, ८५, ४६) पामे. ।

६, १६,३‡[a]; ७, ४, ८†; ६,८; १०‡[b]; १३, ३, १०; १६, ७१, ३;९०,९; ९८,१; स्तम् ऋ १०, ८५, ४२; मै १, १, १३; शौ ३, ११, ६; ५, ९, ८[२]; १४, १, २२†; पै १, ६१, ४; ६, ११, १४; स्त>स्ता मा ३, २१; का ३, ३, १३; तै १, ५, ६, १; ८,२; कौ ३,४, १२; जै २, १, ८; शौ ६, ७३, ३; ७, ६२, ४; ६; ७; स्थन[c] ऋ १, १०५, ५; ५, ८७, ६; ८, ३०, ४; ९, ६९, ८; १०, ६३, ६; कौ १, ३६८†; जै १, ३८, ९†; शौ १, ३१, २; ३, ८, ५; ६, २४, ३; ९४, १; पै १, २२, २; †स्थन ऋ ५, ५९, ३; ८, १८, १५; १०, ९४, १०[२];९७, ९; मा १२, ८३; का १३, ६,९; तै ४, २, ६, ३; मै २, ७, १३; काठ १०, १२; क २५, ४; शौ ६, ६६, २$; पै ११, ६, ५; असानि[d] तै २, ५, २, ५¶; शौ १, २९, ५; ३, ५, ५; ८, २; ७, ३९, २; ८, ५, १९; १९, ३१, ६[e]; ¶असानि तै १, ५, १, २; ५, २, ९, ३; ५, २,२[३]; ७, १, ३$; ६, २, ३, २; मै ३, २, ६; ९[२]$; ३,२$; ४, १; ४, ६, ४; काठ ८, ८[३]; २३, ४; क ७, ३[३]; ३६, १; $पै १,

११, ४; १८, २; ३, १३, ५; १०, ५, ६; ¶असाव तै २, ५, ६, ५; मै ४, ३, ४; असाम[d] ऋ १, ५३, ११; १७३, ९; ४, २, १०; शौ १९, ४९, ६; २०, २१, ११†; आः[f] ऋ १०, ६१, ५; †आः ऋ १०, ८५, ७[२]; १२९, ३; १४९, २; शौ १४, १, ६[२]; आसीत्[g] ऋ १, ३२, ११; ५, ३०, १५; १०, १७, २; ७१, १; ८८, ४; १२१, ८; १२९, ३; ४; १८१, २; मा २७, २६†; का २९, ४, ४†; ¶तै १, ५, ९, २[२]; ६, ९, १; २, १, २, ३; ५, १; ४, १२, २[२]; ३–५; ५, १, २; ८, १; ५; ११,८;६,६,४;३,४,६,१;५,१, २; ४,१,८,६†; ५,२,३,३[२];४, २,३; ६,१,१,७; ३,४,८;४,२, ३; १०, १; ५, १, २; ७, १, ५, ५; ¶मै १, ५, ८, १२; ६, ३; ४; १२; ८, २; ९, ४[२];१०, १३; २, ३, २; ४, १; २; ३[५]; ५, ३; ५; ६; ९[२]; १०; ३, ६, ३; १०[२]; ७, १; ८, ३; ५; ९, १$; ३; ४[२]; ४, १, १२$; २, ३; ३, २; ४, ३; ५, ८[२]; ६, ७; ७,६;९; काठ ६, १; ८, २; ९, १२;११,६;२३,२,४; शौ ८,९, १४;११,५[h];१३,२[h];६[h];१०[h]; १४[h]; १४,२[h];६[h];१०[h];१४[h];

११, १०,७; १२,१,८; १३,३, १२; १८,२, ३३†; ३,३; १९, ५२,१†;५३,८; आसीत् ऋ १, ३२,९;१६३,९;१६४,९;१६५, ६;४,१८,१२;७,१८,६;८,५८, १; १०, ३३, १; ३४, २; ५१, १; ८१, २[२]; ८५, ६–८; १०[२]; १५; ९०, ६; १२; १४; १०२, ६; १०८, १; १०९, २; १२१, १; १२९, १[४]; २[२]; ३; १३०, ३[४]; खि ४, ६, १०[२]; ५, १४, १; मा १३, ४†; १४, २८[४]; २९[४]; ३०[३]; ३१[२]; १७,१८[२]†; २३, ९†; ११[४]; १२[४]; १७[३]; ५३[३]; ५४[३]; २५, १०†; २९, २०†; †३१, १०‡[i]; ११; १३; १४; ३२, १२; ३७, ५; का १४,१,४†; १५,९,१[४];२[३]–४[३]; १८,२,३[२]†;२५,१,१†;३, ८[४]; ९[४];४,६[३];१०,१[४];२[४]; २७,१०, १†;३१,३,९†;३५,†१,१०‡[i]; ११;१३;१४;३,९;¶तै १,६,९, २; २, १,१, ४; २,८,५; ३,४, २;४,१२,२;३;५,१,१;६,९,४; ३, ३,९,१$; ५,७,१; ४,१,८, ३†;२,८,२†; $३,१०,१[७];२[६]; ३[४];†६,२,४[२];५; ७,४;५,१,४, ४; ३, ४, ७; ६, ४, २; ७,५, ३; २६, १$; ६, २, ४, ४; ५, ३; ४; ३, ४, ८; ७, २; ४, ८, ३; ६, २, ३; ११, २;

---

[a]) विशिष्ट इह ऋ. (१, १८७, ३) पामे.।

[b]) 'भव' इति ऋ. (७, ५४, १) पामे.।

[c]) प्रस्व. मपु३ थनादेशश्च (पा ३,१,३;७,१,४५)।

[d]) प्र. पित्त्वाभिघाते धास्व. (पा ६, १, १६२)।

[e]) मूको. भूयिष्ठं साद्यम् अनिहतं रू. समर्थयेत्। तदेव W.पिपठिषति। पाण्डु.सात.च निहतं रू.भुवाणौ चिन्त्यौ।

[f]) 'अस्तिसिचः' (पा ७,३,९६;९७) इति बाहुलकादीटोऽभावपक्षे तिङो लोपः (पा ६, १, ६८) द्र.। स्वरे (तु. नाउटि.) निघाताऽभावश्च यथायोगं सावसरः द्र.।

[g]) आडागम उदात्तः (पा ६, ४, ७२)।

[h]) निघाताऽभावो दुरुपपदो भवति। यद्योग आम्रेडय इतीव पाण्डु. मेने। यद्वा सरूपं स्वरमात्रे भिन्नं क्रियाद्वयमत्र द्र.। तथा सति प्रथमायाः क्रियाया गम्यमानत्वे द्वितीयाया वाक्यादित्वाद् निघाताऽभावः स्यात्। यद्यपि W. अत्र निहतं रू. पिपठिषति तथापि सति संभवे मूको. साद्यं समादरणीयमिति कृत्वा मुपा. उपपादयितुमिष्टः।

[i]) विशिष्ट इह ऋ. (१०, ९०, ११) पामे.।

७, १,५,१; १०, १; २, ५, २;
१०,१; ३, ६, १;७,१;१०, १;
४; ४, ३, १; $१८, १[५]; २;
¶मै १, ६, ३[३]; ६; ९; १३;९,
३[२]; ५; १०, १३; ११,७; २,
२, २; ४, १; ३[२]; ५, २; ७;
१०$; ७,१५†; ८,६[१३]$; १०,
२[२]†;‡[a];१३,२३†; ३,१,९;४,
६;६, ५;६; ८$; १०;७,८; ८,
१;३[३]; १०; ९,३[२]; ५; १०,४;
१२, १६†; १९[८]$; ४, १, १;
६[२]; १०[२]; १२[८];२, १;३[६]; ९[२];
४,३;५, ७; ८; ६,१; ७; ७,१;
६; ९, १$; ११, ३†; काठ ४,
१६;६, १; ७, ६; १०; ८,२[२];
४;९;१०; ९, ११[४]; १५; १८;
१०,६;११,४;५;६;१२,५[२];७;
१०[२];१२[३];१३;१३,४[२];५[३];९[२];
१२;१५;१४,७; १६,१५;१७,
५[१३];१८,२[३]; १९,४;१२; २३,
७[२];२४,१;७;८; २५,४;६[४];७;
८; २६,१[२]; ४[२];७;८; २७,१[२];
३[२]; ४; ५[२]; ६; ८; २८, ७;
९; ३०, १; ५; ९; १०; ३१,
४; ८[३]; ९[२]; ३४, ३; ३६, ७[२];
३७, १४; ४०, १; ४४, ७[८];
४५, ४[३]; ११; ४६,३; ¶क ३,
१२[२]; ५, ५; ९; ६, ७[२]; ९;७,
५; ६; २५, ६†; २६, ४[१३]$;
२८,२[३]‡[a];†[२]; ३०,२; ३१, २;
३६, १; ४[२]; ३७, २; ८; ३८,
१; ३९, १; ३[२]; ४[२]; ५; ४०,
१; ४[२]; ४१, २[२]; ५; ६; ४२,
१[२]; ३[२]; ४; ५[२]; ६; ४४, ७;
९; ४६, ४; ८; ४७, ४; ८[३];
९[२]; जै २, ४, १†; शौ ४,
२, ६?[b]; ७†; ८; ५, १७, २†;
६, ३०, १; ७, ८५, ४; ८, ८,
५;८; १०,१; ९, ४,१३; १५;
१४,९†;१०,८,३९;४०;†१४,
१,६–८; १०[२];१४; १५, १,१;
१८,२,२७;†१९,६,६;८;१०;
२०, १२८, १२; पै १, ३०,१;
१०२, १; ३, १६, ४; ५; २३,
२; २८, ३; ४, १, १†; ८; ९;
९, †५, ६;८; ८,२;११,६[२];७;
१५,२†; १२,२,८; ३,८; १३,
†६,९;११;१४,१६; १५, १७,
६; १६,१९,४;२५,३;४; २९,
५;८;६६,९†; ८५,१०;९६,४;
१३३, १०; १३५, १–८;१४५,
१२; †आसी३त्[c] ऋ१०,१२९,
५; मा ३३, ७४; का ३२,६,५;
आसी३त्[d] शौ १२, १०, ४;
†आसी३त्[e] ऋ १०, १२९,५;
मा ३३, ७४; का ३२, ६, ५;
आस्ताम्[f] ¶तै २,६,४,१;६,२,
१०,१; ३,६,३; ४, ४, १; ¶मै
१,६,९;३,२,३;६,६[२];४,१,७;
८,१; शौ ८,११,६; १५,३,४;
५; आस्ताम् ऋ ८,५९,२;१०,
८५, ९–११; मा १४, ३०; का
१५, ९, ३; ¶तै २, १, १०,१;
५, ८, २; ३, ४, ३, १; ४,३,
१०,२$; ५,२,३,३; ¶मै १,८,
२; २, ८, ६$; ४, ६, २; ३;
काठ ६, १; ३; ९, १५; १३,
६; १२[२]; १७, ५; २७, ४; ६;
३०, १; ३१, ५; ¶क ३, १२;
४, २; २६, ४$; ४२, ४; ६;
४६,४; ४७,५; शौ ९,४,१२[२];
१३; ११, १०,२;६;† १४, १,
९–११; पै १३, १४,१७; १६,
२५, २[२]; ३; ८५,२; ६; १३३,
१०; आसन्[f] ऋ १, १०९, ७;
⌊१७९,२; (१०, १५४,४)⌋; ३,
३२,४; ५,३०,१०; ७,९१,१:
¶तै २,४,१,३[३]; ६,१,५; ९,४;
३,१,९,५; ५,३,५,३; ११,१;
६,३,१,४[२]; ४,१०,१;३;४;६,
११,५;७,५,१,१;२,१; ¶मै १,
५, ८;६, १$; ३,६[३]; १०,१३;
११,९; २,५,७; ३, ७,१०; ८,
१;६;१०[२];१०,५[२]; ४, १,१२;
६,३;७,५[२]; १४, २†; काठ ७,
१२;१०,७[४];२३,१;३[३]; शौ ५,
१८, १०; ६, ११२, २; ११,
१०, १०; १२, १, ३७; १५,३,
१०; आसन् ऋ १, ⌊१६४,४३;
५०;१०,९०,१६⌋;१७१,४; ४,
४२,८; ५,५२,१२; ७,२९,४;
३३,६; ७६,३;४; १०, २७,४;
८५,८; ९०,१५; १२९,५[२]; मा
१४, २९–३१; †३१,१५;१६;
३३,७४[२]†; का १५, ९,२;४[२];
३२,६,५[२]†;†३५,१,१५;१६;
¶तै १,५,१,१;२,२,११,५[२];३,
५,१;७,१;४,१,१; २,१;३,१;
५,१,१;६,४; ६,६,१; ३,४,४,
१; ५, ११, ५†; ५, ३, ११,
१; ४, १, १; ६, ३; ५, ३, ३;
४, १; ७, ३, १; ६,२,२,१[२];६;
३, १; ८, ४; ३, ५, १; १०,
५; ६, ८, २; ७, २, ५, ३;४,
२, १; ¶मै १,५,८[२];६,३;१०;

a) 'आस' इति ऋ. (१०, ८१, ४) पाभे.।
b) एवं किल पठन्तो भूयिष्ठाःमूको.,पाएडु.,सात.च चिन्त्याः स्युः। यद्‌योगीयस्य निघाताभावस्य दुर्वारसावसरत्वादिति दिक् [तु. WI., सात. (पाभे.) च 'आसीत्' इति]।
c) 'विचार्यमाणानाम्'(पा८,२,९७) इत्युदात्तः प्लुतः।
d) यद्‌योगे तिङ्स्वरः। एतदन्तस्य वाक्यस्य प्रश्नाऽविषयत्वात् मूको. अनु क्रियमाणः प्लुतिनिर्देशश्चिन्त्यः (तु. पा ८, २, १००)।
e) अनुदात्तः प्लुतो भवति (पा ८, २, १०२)।
f) आडागम उदात्तः (पा ६, ४, ७२)।

१०, ५^{2}; १३;१५; १६^{3};२,५,
३;८, ६^{3}\$; ३,४,७;८,१;१०;
९,५; १०,४;५; ४, ५,७;८;८,
१;१०, ३†; ¶काठ ६, ६; ८,
२;७–९; १५; १०, ७^{2}; १०^{4};
१२,२^{2}; १३;१३,४^{2};१५;१४,
९; १५,१२; १७,५^{3};१९,११;
२१,२;४;२२,९; २३,४[a]; ८;
२४, ८; १०^{2}; २५, २;६^{3}; ७;
२६,७;२७,१;८; ९; २८,९^{2};
२९,१^{2}; ७^{3}; ३०,१^{2}; ३४, ७;
९^{2}; ३५,३;२०^{2}; ३६, ७^{2}; ९;
१०; ३७, ११; १४^{2}; ३९,
२; ¶क ४, ५; ६, ६; ७; ७,
३–५; २६,४^{3}\$; ३१, १;१७;
१९; ३५, ३; ७; ३६, ५; ३८,
१; ३^{2}; ५; ३९, ३; ४^{2}; ५;
४१, ५; ४४, ९^{2}; ४५, २^{2};
८^{3}; ४६, ४^{2}; ४८, १८^{2}; जै २,
४, २†; शौ ३, १३, ५; ५, ४,
५^{2}; ६, ३०, १; १३७, २; ७,
५, १†; ९,४,१४; १५, २५†;
१०, २, ४; ८, ३५; ४०; ११,
७, १४; १०, १; २; ५; १३,
१, ४६; १४, १, ८†; १९,६,
१५†; पै १, १०१, १; २; २,
७३, ५; ९, ५, १३†; ८, २;
११, ७; १८, ५; १३, १४, ६;
१६, २५, ५; ५९, ४; ८५, १;
२; ५; ९; १५४, ३; आसीः
ऋ १०, ३५, ५; का ३७, १,
५; काठ ७, १२; आस्तम्[b] ऋ
१,१२०,७; आसम्[b] ऋ १०,
२७, ४; स्यात्[c] ऋ १,१७,
६; [३,१,२३; ५,११;६, ११;
७,११;१५,७; २२,५;२३,५];
७, ३४, २१; ८, २, १३; १९,
२६; खि ३, १७^{2}, ५; मा १२,
५१†; का १३, ४, ७†; ¶तै
१,५, ८, ५^{2}; ७, ६, ५; ६; २,
१, १, ५; २, १; ४; ३, ५; ४,
१; ४; ६; ५, १; ५; ८, १; ९,
४; २, ७, ४; ८, १; ३; ६; ९,
१; ५; ६^{2}; १०, १; ११, ६;
१२, ८†; ३, १, ३; २, ३; ६;
३, २; ४, ३; ४; ५, ३; ७, २;
८, १; ११, १; १२, २; १३,
२; ४, १, ३; २, ३; ३, ३; ४,
१; ३; ५, ४, २; ६, ३, ५; ६,
३; ३, १, ३, २; ७, ३^{2}; ४,
३, ८; ६, २; ८, २; ७; ४, २,
४, ३†; ५, १, ९, ४; २, ५,
६; ५, १, २; ४, २^{2}; ६, १,
७, ५; ९, १; ६; ६, ७, २;७,
२, ४, ३; ५, ४; ७,३; ¶मै १,
४,५;१०; १२; ५,१३; ६, ५^{2};
६^{2};८;९^{2};१२;१३;८,३^{2}; १०,
२०;२,१,४;५^{2}; २,१;२^{2}; ३^{3};
४^{2};५;७;१३;३,३^{2};६;७;४,६;
५, २; ३^{2}; ५; ६; ९; १०;
७,११†; ३,१, १०^{2}; २,२;६[d];
७; ३,२[d]; ३; ७;४, ४; ५^{2};६,
६^{2}; ९; ७, २^{3}; १०; ८, ४^{2};
५; ९, ४; ४, १, १; २, ३; ७;
१०; १३; ३, ७;५,१\$; ५;५,
८[d]; ६,३;४; ८^{2}[e]; ७,७; ८,९;
१०;†१३,२;८; काठ ८, १२^{2};
९,१६;१०,७;११,६;२२,१३;
२३,३;२४,५; †कौ १,७६;२,
११५४; जै १,८,४†; शौ १२,
४,१३;४०; स्यात् ऋ १,३८,४;
३,६२,३; ६, ६८,७;८,१४,१;
१०,३१,४; खि५,७,३;१०;७^{3},
१; ७^{5}, १२; ¶तै १,६,७,३;४;
७, १, ३; ४; २, ३, ६, १; ११,
५; ५, ६, ४; ९, ५; ११, ७;६,
५, ३; ४; ६, ६; ८, २; ९,२^{3};
६; ३, १, ५, १; २, २, २; ६,
२; ९, २; ४, १०, ३; ५; ५,
१, १, २^{2}; ३, २; ४, ५;५,२;
९, ३; ४; २, १, ४; ६, ३; ४;
८,४^{2}; ९,१;३;४; ३,१,४^{2}; ४,
१,४;५,१;१०,१;५,३,२;६,७,
१;२^{4};३^{2};८,२;७, १०,३^{3}; ६,
१,१,६; ३,८; ५,५;६, ७^{4}; ७,
५^{3};६;८,३; ५^{2};९,२^{2};६; १०,
५;२, ३, ५; ६, २–४; ९, २;
१०, ४; ३, १, ५^{2}; ६; २, ५;
३, ४^{4}; ४, २; ६^{2}; ५, २; ८,
१; ९, ३^{2}; ११, ५^{2}; ४, १, १;
२, १; ५; ६; ३, १;५, ६^{3}; ६,
३; ४; ९, ४; १०,६;५,६, ५^{2};
६,३,५^{2}; ४, २; ७,२; ७,१,५,
४; ६, ५^{2}; ६; २, २, ३^{2}; १०,
३; ३, ३, २; ५, २; ७, ३; ९,
३; ४, ५, ३; ¶मै १, ४, १२^{3};
५, १३; ६, ४^{3}; ५; ७; ८^{2};
१०; ११^{5}; १२; ८, ३^{2}; १०,
७; ११; १३; १४; १७; २, १,
६; ८; ९; ११; २, ३; ४; १०;
३, १^{3}; ४, ३; ३, १, १; ३^{2};
४; ८; ९^{3}; १०^{2}; २, १; ३; ५;
६; ७^{3}; ३, १;२^{2}[e]; ७;१०; ४,
४; ७; ८^{3}; ६, ५; ६; ७^{3}; ८;
९;७,२^{3};४^{5}[f]; ६^{2};७;८^{3}; १०^{2};

a) 'असम्' इति शोधः (तु.संटि.क ३६,१) अनवसरः।

b) आडागम उदात्तः (पा ६, ४, ७२)।

c) यासुडागम उदात्तः (पा ३, ४, १०३)।

d) गपू. (पृ९२) 'अस्य(ति√१अ)स्>···स्यात्··· स्यात्' इत्यत्र यनि. शोधः द्र.। 'अुति' इति कप्र. इत्येव सुवचम् [तु. टि. अुतु (मै ३, २, ६)]।

e) युद्- इत्यस्य 'युथा' इत्यस्य वा वाक्यादौ गम्यमानत्वस्य स्पष्टत्वात् तदाश्रयो निघाताऽभावः द्र.।

f) एकतरत्र मुपा. चिन्त्यः [तु.टि.'अु-काणा- >-णा' (मै ३, ७, ४)]।

८, १; ५; ६; ९; १०^{२}; ९, १; २; ४^{२}; १०, ३; ४^{२}; ६^{२}; ४, १, ३^{२}; ५; ९^{३}; १०; १२^{२};१४; २,१^{२};१०;१३;३,२; ४; ९; ५, २^{२}; ५; ७; ६, २;३; ६; ८; ९; ७, ४; ९; ८, १; ५; ६; काठ ६, ३; ६^{२}; ७; ७, ९; ८, ८; ११; १२; ९, ११; १४; १०, ३; ८; १०; ११^{२}; ११, १; २^{४}; ३; ४^{३}; ५^{३}; १२, १; ५^{२}; ६; १३, ५^{२}; ६; १५, १३; १६, ११†; १८, १९; १९, ४; ५; ११; १३; २०, ३; ४^{२}; ५; ७; ८^{२}; १०^{२}; २१, ५^{९}; १०^{५}; २२, १; २^{२}; ७^{२}; १३^{२}; २३, २; ३; ५; ७; ९; २४, १; २^{२}; ३^{४}; ४; ५^{२}; ६^{२}; ८^{२}; २५, १; २^{२}; ३; ७; १०^{२}; २६, २; ३^{२}; ४^{२}; ५; ६^{२}; २७, ५; ६^{२}; ८; ९; २८, २; ३; ४; ६; ८; २९, १^{२}; २^{२}; ३^{२}; ६;८^{३}; ३०, ३; ५; ७; ३१, २^{२}; ३; ७; ८; ३२, ७^{२}; ३३, ७; ३४, १^{५}; २^{२}; ३; ५^{२}; ९; १८^{२}; ३५, १७; १८^{८}; १९^{२}; ३६, ६; ७; १४^{२}; ३७, १२^{२}; १६; ¶क ४, २; ५^{२}; ६; ५, ८; ७, ३; ७^{३}; ८; २५, २†; २९, ७; ३०, २; ३; ३१, १; ५; ६^{२}; ७; ९; १०^{२}; १२^{२}; २०^{९}; ३५, १^{२}; ८; ९; ३६, ४; ६; ३७, २; ३; ४^{५}; ५; ६^{२}; ७^{२};३८,१^{२}; ४;५^{२}; ६; ३९, ५; ४०, ३^{२}; ५;४१,१; २^{९}; ३; ४; ४२,५; ६^{२}; ४४, २–४; ६; ८; ४५, २^{२}; ३^{२}; ४; ७;४६, ६; ४७, २^{२}; ३; ८; ४८, १५; १६^{८};

१७^{२}; †कौ १,१२२;२,११८४; †जै १, १३, ८; शौ ३, २८, २; १०,७,२४; ८,२३; ११,६, २१^{२}; २०, २७, १†; पै १, ९९, ४?[a]; ८, १८, ७; ९, ११, १३; १३, ५, १३; १४; १६, २३, १^{२}; १०२, १०; ११९,१–३; ¶स्याताम्[b] तै २, ६, ३, ५; ७, १, ४, ३; ५, ५, १; मै १, ६,८; स्याताम् ऋ १, १०४,३; ४, ४१,६; ¶मै २,१, ४;२, ३^{४};११; ३, ३, १०; ४, २, १४^{२}; ¶काठ १०, ११;११, ४^{२}; १९, ८; २३, ९; २४,८; ३४, ४; १८; ¶क ३६ ६; ३८, १; स्युः[b] ऋ २, ४, ९[c]; ८, ४४, २३; ७०, ५; ¶तै २, ३, १, ३; ४; ४, १४, ३†; ५, ५, २; ७, ५; ३, ४, ८, २; ६, २, ३, ४; ५, १; ६, ३; ७, ३, १, ३; ५, २; ७, ३; ९, ३; १०, २^{२}; ५; ४, ३, १; ७, ३; ¶मै १, ५, १३; ८, ९; २, १, ८; ११; २, ११; १३^{२}; ३, ३; ३, १, १; ७, ४^{२}; ८, २; ४, २, १०; ३, ६; काठ १२, १५†; †कौ १, २७८; २, २१२; †जै १,२९,८;३,१९,७; †शौ २०, ८१, १; ९२, २०; स्युः ऋ १, २४, ७; १२३,१३; ६, २८,१; ६३, १०; १०,२०, ८; ¶तै १, ६,८,२; २,२,८,३; ३, ४, १; ३, २, ६, २^{२}; ५,१, ८, ३^{२}; २, ९, ६; ४, १०, १; ६, ९, १; ७, ९, २; ६, १, १, ३; ३, ८; ४, ७; ७, २; १०, ४; ४, २, २; ५, ३, ३;

¶मै १, ६, ९; ८, ४; ५; १०, १६; १९; २, २, १; ५; ३, २; ५, ११^{२}; ३, २, १; ६, ८; ९; ७, २^{२}; ५; १०; ८, १^{३}; ५; ९, ७; १०, १; ४, २, ७; ३, ६;८; ४,२; ६,६; ७, ४; ८, ८^{२}; काठ ६, ७; ८, १; ८; ११, ४; १३, ७; १९, ८^{२}; ११; २०, ५; २२, ७; २३, ६; २५, १; २; ५; २६, १; ४; २८, १; ६; २९, ४; ७; ३४, १; ३६, १०; ३७, १२; ¶क ४, ६; ६, ६; ३०, ६^{२}; ३१, १; ७; ३५, १; ३८, ४; ५; ३९, २; ४०, ४; ४१,२; ४४,१; ६; ४५,५; शौ ४, २१, १†; स्याः[b] ऋ ८, ४४, २३; स्याः ऋ १, १७४, १०; ४, १६, १८; ६, ३३, ५; ७, १, ८; ९; [१०, ११, ९; १२, ९]; मै २, ४,५¶; शौ ८, १, १६; १८, १, २५†; पै ३, १, ४; ३३, ५; ४, १४, ७; १६,२,६; स्यातम् ऋ १,१२०, ७; ३, ३८,९; स्यात[b] ऋ ५, ८७, ९; स्यात मा १, १; का १, १, ३; तै १, १, १, १; मै १, १, १; ३, ३९; ४, १, १; काठ १, १; ३०, १०; क १, १; ४६,८; स्यातन[d] ऋ १, ३८,४; †स्याम्[b] ऋ ६, ५०,९; ८,१४, २; १९, २५; ४४, २३; कौ २, ११८५; शौ २०, २७, २; स्याम् ऋ १, ११६, २५; ३, १५, १; ६, ५०, ९; ६३, ११; ८, ४४, १८; मा ३, ३७; ११, ४९†; का १२,४,१३†; ¶तै १, ८, २२, २†; २, १, ६, १; २,

[a]) मुपा. 'म्यात्' इति यनि. सु-शोधः द्र. (तु. सस्थ. टि. ?आषो)।

[b]) यासुडागम उदात्तः (पा ३, ४, १०३)।

[c]) तु. सस्थ. टि. अभि।

[d]) मपु३ स्थाने तनबादेशः (पा ७, १,४५)। स्वरः एपूटि. द्र.।

४, १[२]; २; ४; ५; ३, ४, ३, ३;
४, १, ५, १†; ९, ३[a]; ३, १२,
१$; ५, ४, ११, १$; ७, १,
१०, २[२]; २, २, १; ३, १; ३,
८, १; ¶मै १, ४, १४; १५;
६, ९; २, १, १०; २, ५; १२;
५, ११[३]; ७, ५†; ४, २, १;
३; काठ ८, १; १०, ६[३]; ८;
११, ४; १३, ४; १३[४]; १६,
४; १७, १८; २०, ११; २१,
४; ३४, ९; १३[२]; ४०, १४†;
¶क ६, ६; ३१, १३; १९; कौ
२, ८८३†; ३, ३, १०; जै २,
२, २†; शौ ६, ५८, १; १९,
४९, ३[b]; पै १, २७, ४; †स्याम[c]
ऋ [१, ४, ६; ८, ४७, ५]; २,
११, १; १३; ५, ३१, १३;
३८, ५[२]; ५३, १४; १५; ६५,
५; ७, १८, ३; २०, ८; ४०,
१; ६६, १३; ८१, ४; ८, १९,
७; ३५; ४४, २४[d]; ६३, १०;
९, ६१, २४; १०, ३८, २;
६६, १२; १२६, ४; तै १, ४,
४६, २; मै ४, १२, ६$; १३, ८;
कौ २, ५८९; जै ३, ४४, ७;
४८, ६; शौ ५, ८, ९$; २०,
६८, ६; स्याम ऋ १, २४,
१५; ५१, १५; ७३, ८; ९४,
[१३; ५, ६५, ५]; १५; ९८,
१; १२१, १५; १५०, ३;
[१६४, ४०; ७, ४१, ५]; १८०,
९; २, २, १२; ११, १२;
१८, ८[e]; २४, १५; २७,
१६[f]; २८, २; ३; ३८, १०;
३, [१, २१[d]; ५९, ४[d];
६, ४७, १३[d]; १०, १४, ६[d];
१३१, ७[d]]; ३०, १८; ३९, ७; ८;

५५, २२; ५९, ३; ४, ८, ५;
[१६, २१; १७, २१; १९,
११; २०, ११; २१, ११; २२,
११; २३, ११; २४, ११;
५६, ४]; १७, ९; २९, ५;
४१, [१०; ७, ४, ७]; ११; [५०,
६; ५, ५५, १०; ८, ४०, १२;
४८, १३; १०, १२१, १०];
५१, [१०; ६, ४७, १२; ९,
८९, ७; ९५, ५; १०, १३१, ६];
११; ५६, ४; ५, ४, ८; ६, ८;
२०, ४[२]; [४२, १७; ४३, १६];
४५, ११; ४९, ४; ५४, १३;
६२, ९; ७०, २; ८५, ८; ६,
१९, १३; २६, ८; ३३, ५;
५२, ५; ७१, २; ६; ७, [१,
२०; २५]; ४, ४; [१४, ३;
१७, ७]; १९, ७; २१, ९; ३४,
२४; [२५; ५६, २५; १०,
६६, ९]; ३७ ४; ४१, ४[२];
५२, १; ५४, २; ५६, २५; ६०,
१; ६६, ९; ८७, ७; ९२, ४;
८, ४३, ३०; ४८, १३;
५३, ७; ९, ८६, ३८; १०,
२२, १२; ३१, १; ३५,
१४; ३६, १२; ६४, ११;
१२८, ३; १४८, ३; खि ३, ५,
७; ११, २; ५, ७[३], ५; मा ७,
१४; ८, ६†; ५३; १०, २०†; ११,
२१; १२, १२†; १५, १; २;
१९, ४४; ५०†; ५४†; ६१;
†२०, ५१; ५२; २३, ६५;
२६, ७†; ३३, १७†; ३४,
३६; ३७[२]†; ३८†; ३६, २४†;
का ७, ६, ३; ७, ४; ८, ३, १†;
११, ६, ५†; १२, २, १०;
१३, १, १३†; १६, १, १; २;

२१, ३, १५; ४, ४†; ११;
२२, ५, ५; ६†; २५, १०,
१३†; २८, ७, १†; २९, ४,
४†; ३२, १, १७†; तै †१,
४, २३, १; ५, ११, ३; ४; ६,
६, ४; १२, ६; ७, १३, ५[२];
८, १४, २; †२, २, १२, २; ६,
१२, २; ६; ३, १, ८, २; ९,
२[२]; २, ३, १; ५, ७†; ७,
२†; ४, ११, ६†; ४, १, २, ४;
२, १, ४†; ३, १२, १; ७, १४,
२†; ५, ७, २, ४[२]; ९, १; ७, २,
६, १¶; मै १, २, १८†; ३, १२;
३६; १०, ३; २, ६, १२†; ७,
२; ८, ७[२]; ३, ११, १०; †४,
१०, २; ६; ११, १; २; १२,
१–४; ५[२]; १४ १; ३; ६; ९;
१०; १२†; १४; १७; काठ ३,
८†; ४, ४; १३; १६†; ६, १०;
७, १६†; †८, १६[२]; १७[२]; ११,
१२†; १२, १५†; १३, १५[२]; १५,
८†; १६, २; ८; १७, ६[२]; १८;
१९; १९, १३; †२१, १४;
२३, १२; २५, ६[२]; ३०,
६[२]; ३४, ९; ३८, २†; ४०,
५; १०; ११; क २, १५†;
३, ३; २६, ५[२]; ३९, ४[२]¶;
†कौ २, ३०६; ३३६; ४१९; ३,
१, ४; †जै २, ५, १; ३, २५,
२; २८, ८; ३२, ९; ४, ११, २;
शौ ३, १०, ५; ७; †१६, ४[२];
५; ५, ३, ५†; ६, ३९, २;
४७, १; २; ५५, २; ३†; ५८,
२; ६२, २; ७९, ३; ९३, ३;
११७, ३; ७, २१, ३; ६; ३५,
१; ७०, २; ७७, ११†; ८४,
४†; ८५, ३†; ८८, ३†; ९६, १;

a) तु. सस्थ. टि. अन्तर्‌॰।
b) यत्तु WR. 'स्याः' इति पा. आहतुः, तत्साधीयः।
c) यासुडागम उदात्तः (पा ३, ४, १०३)।
d) तु. सस्थ. टि. अपि।
e) तु. सस्थ. टि. उप।
f) तु. सस्थ. टि. आ।

९७, ११†; ११४, ६; ९, १५, २०; १०, ९, २७; १२, १, ६२; ३, १७; १३, २, ३७; १४, २, ३६; १७, १, ८; ११; १८, १, ५८†; ३, १७; ४, ६९; †२०, ३७, ७; ८८, ६; १२५, ६; ७; पै १, ६५, १; ९६, २; १०३, ३; १०५, १; १०६, ३; २, २०, ३[२]; ३८, १; ३९, ५; ४, ९, १; ३१, ४; ५; †५, ४, ५; ३९, ७; ७, ३, ८; १८, ८; †१२, १, १३; १५; १६, ५०, २; ६९, १०; १३८, ८.

†आस[a] ऋ ५, २, ५; ७, १, २; ८, २०, १५; १०, २७, ११; काठ ३९, १५; कौ २, ७२४; जै ३, ५९, १७; शौ ७, ६८, १$; †आस ऋ ४, ३५, ४; ५६, ३; ५, ४४, २; ५३, १; ६, ४७, २; ७, ८६, ४; १०, [३१, ७; ८१, ४]; ८३, २; १२०, १; १२४, ६; १२९, २; मा १७, २०; ३३, ८०; का ८, ६, २$; १८, २, ५; ३२, ६, ११; मै १, ५, ८¶; ४, १२, ३; १४, ७; कौ २, ८३३; शौ ४, ३२, २; ५, २, १; २०, १०७, ४; पै ४, ३२, २$; ६, १, १; आसतुः ऋ १, १६१, १२; आसुः[b] ऋ ६, १९, ४; २१, ५; ११; आसुः ऋ ४, ५१, ७; १०, ९२, ३; तै ५, ६, १, ३; आसिथ[c] ऋ ६. ४५, ११; १७; आसिथ शौ १, २४, १; पै १, २६, १; ५९, ३; २, ३२, ३; ७, १९, ६; आसथुः ऋ १०, ३९, ५; आस[a] ऋ ७, १०४, १४; आस ऋ १०, ६१, १८; आसिम[b] शौ ७, ६७, ३; पै ९, २२, ७; ८; १३; १४. [अति>त्य्°, अनु>न्व्°, अप°, अपि>प्य्°, अभि>भ्य्°, आविस्>र्°, उप°, परि>र्य्°, प्र°, प्रति>त्य्°, सम्°]

*अस्- अम्नस्-, अर्णस्-, २अवस्-, असन्-, असु-, १असुर-, असृज्-, अस्था-, १अस्थि-, अस्मद्- टि. द्र.

*१अस्-वर- १असुर- टि. द्र.

*२अस्-वर- २असुर- टि. द्र.

*?अस्त्रि- स्ति- टि. द्र.

सत्[d]- सत् ऋ १, १६४, ४६; २, ४१, १०[e]; ४, ५, १०; ५, ४४, ३; ६, १८, ४; २४, ५; २७, २[२]; ७, १०४, १२; ८, ७३, [१-१८]; ९, ६१, १०; १०, ५, ७; ७२, २; १२९, १; खि ४, ६, १०; मा ६, १०; १९, ८८; २५, २; २६, १६†; ३२, ८; ९; का ६, २, ४; २१, ६, ९; २७, २, १; ३५, ३, ५; ६; तै १, ६, ५, १[२]; ७, ५, ३[२]; ¶२, १, ५, ४[२]; २, ८, ४; ४, १३, १; ३, २, ८, २; ४, ६, २, १‡[f]; ५, ७, १२, १: ¶७, २, ९, ३[२]; मै १, २, १५; १७; ४, २[२]; ७[२]; ६, ७¶; ८, १०; २, ४, २¶; ६, १२; १०, ३‡[f]; ३, ९, ६; ११, ९; १५, २; ४, ४, ६[३]¶; काठ ५, ५[२]; ७, ४[४g]; ११, १; १२, १२; १८, १‡[h]; १९, ११; २७, ७; ३४, ८[४]; ३८, ३; ५३, २; ¶क ५, ३[४g]; २८, २‡[h]; ३१, १; ३६, ५; †कौ १, २००; ४६७; २, २२; †जै १, २१, ७; ४९, १; ३, ३, १; शौ ५, १९, ९; ८, ४, १२†; ९, १५, २८†; १०, २, २२; २३; ७, १०; २१; ८, ६; १७, १, १९; †२०, २०, ५[i]; ५७, ८; पै ९, १७, ५; १५, २, ५; १६, १०, २†; ६१, १; १०१, ९; सतः[j] ऋ १, ३६, ३; ९६, ७; ४, ६, ६; ७, ३२, २४[e]; ८७, ६; १०४, २१; ८, २३, २६; १०१, ११; ९, १९, ७; २१, ७; ३१, ६; ८६, ५; ६; १०, २७, ४; ५३, १०; १२९, ४; खि ३, २२, १; ४, १०, ३; मा २, ३२; १३, ३; ३३, ३९†; का १४, १, ३; ३२, ३. १०†; तै ४, २, ८, २; ३, १३, १†; ६, २, १‡[f]; मै १, ८, ९¶; २, ७, १५; १०, ३‡[f]; ४, २, १४¶; काठ ७, ११¶; १६, ५; १८, १‡[f]; ३८, १४; क २५, ६; २८, २‡[f]; †कौ १,

a) णलि लित्स्वरः (पा ६, १, १९३)।

b) प्रस्व. (पा ३, १, ३)।

c) सेटि थल्य् आदिरुदात्तः (पा ६, १, १९६)।

d) शतरि धात्वाद्यका लोपः प्रस्व. च (पा ६, ४, १११)। इह तावदाख्यातंभावुकस्यैवाऽस्य निर्देशो भवति। एतदीयस्य नामीभावमुपाश्रित्य प्रवृत्तस्य सामासिकस्य ताद्धितस्य च वृत्तस्य निर्देशस्तु यस्था. एव द्र. (तु. ?सतीक-, ?सतीन-, ?सत्व-, सत्-पति-, ?१सत्वन्-, ?२सत्वन्-, ?सद्वन्-)।

e) तु. सस्थ. टि. अभि।

f) विशिष्ट इह बाह्वृचः (१०, ८२, ३) पाभे.।

g) तु. संटि. मै १, ५, ५।

h) तु. सस्थ. टि. अभि। विशिष्ट इह बाह्वृचः (१०, ८२, ३) पाभे.।

i) तु. टि. अभि (ऋ २, ४१, १०)। यत्तु सा. √सद् इत्यस्य लङि रू. इत्यप्याह, तदुपेक्ष्यम्।

j) विभक्तेरुदात्तत्वं भवति (पा ६, १, १७३)।

२१९‡[a]; २७६; ३०९; ३२१$; २, २३७; २३८; ७०८‡[b]; ११३८; †जै १, २३,६‡[a]; २९, ४; ३२,७; ३३,९$; ३,२१,२; ३;५८,५‡[b]; ४,३,२; शौ ४,१, १;५,६,१;८,४,२१†;२० ५८, ३†; पै ५,२,२; ६,११,१;१५, २,५; १६, ११,१†; १५०, १;
सतः-सतः ऋ ३, ३१, ८;
सता° ऋ ८, ४३, १४; का ९,२,९; तै १, ४, ४६, ३†; २,५,२,७²¶; ३, ५, ११, ५†; मै ४, १०, २†; काठ १५, १२†; जै ३, ४६, १†;
सताम्° ऋ १,१७३,७;२,१,३; १६,१;६,६७,१; मै १,५,४‡[d]; शौ १, ८, ४; **सति°** काठ १९, ११¶; क ३१, १¶; शौ १७, १, १९; पै ९, २२,३; **सते°** ऋ १, १२४, १२; ५, ७, ४; ६, ४७, २०; ६४, ६; १०, ११५, ६; खि १, २, १०; तै ३, ५, ८, १; ७, १, ११, १; मै १, ३, ३५; ३, १, १¶; काठ २६, १२; २९, ५; ३५,१४†; ४१, २;क ४५,६;४८,१३†;पै ११, ३, ८[e]; **सत्रथः**[f] काठ ९, १६;
सन् ऋ १, ६९, १; २; ७१, ४; १०: ७६,५; ९४, ७; १००, ४; १२९, ११; १६५,३;१७०, ३; ३, ९,२; २२, १; ३०, ५; ३२, १२; ४, १५, १; २७, १; ६, १, २; २, ६; ३२, ३; ७, १८, २; २८, २; ३२, १; ६८, ५; ८८, ६; ८, १६, ८; १७, १५[g]; ३३, ९; ४३, ९; १४; ९, १९,३; ६६, १६; ९६,१७; १०, ४, ४; २२, १५; ४२, ६; ८३, ५; ११७, २;१२३, ५; †मा १२, ३६; ४७; ३३, २७; †का १३, ३, ७; ४, ३; ३२, २, १०; ¶तै १, ४, ४६, ३†; ७,६,७; २, १, १,३; २,६;५, ३;४; ८,४; २,१,१; २, १²;२; ५, २; ४; ८, ६; ३, १, १; ३, ३, ८, २$;४; ४,३,४;५, ११, ५†; †४, २, ३,३; ४,२; ११, ३; ४, ८, १$; ५, ३, १०, २; ६, १, ४, ७; ३, २, ४; ५; ४, ५, ४;८,१: ७, २, ९, ३; ¶मै १, ४, ३²$; ११²; $²; ९, ५²; ६; २, १, १²; १०²; ४, १; ५, ४⁵; ५; ८; ११; †७, १०;११; ३, २, ८²; ६, २; ६; ७, ८; ४, २,२; ५, ८$; ६, ५$;१०, २†; ११,३†;†१३,४; ६; काठ ४,१४;५ ४²; ८,११; ९,१३²; १०:१८; १०,४;५²; ११,४;५; १२, १³; १३, २; ४; ८²;१४, १०, १५, १२; †१६, १०; ११; २१; १८, २०; २२, १३; २३,५;२७,४;२९,२;३०, ३; ३१, १५²; ३४, १९²; ३७, २; ३; ३८, १२; ¶क ७, ८; †२५, १; २; ३६, २; ४२, ४; ४५, ३; ४६, ६; †कौ १, ५३; ८३; १२०‡[h]; २८४; ५०७‡[i]; २, ३५०; ५२५; १०२५; १०४८; †जै १, ५, ९; ९, ३; १३, ६‡[h]; ३०, २; ५२, ११‡[i]; ३,२९,७; ४१, १; ४६, १; ४, ५, १; २६, ४; शौ ४, ११,३; ३२,५†; ५,८,३; २२, ९; ६, २६, १; ८, २, ७; ११, ९, ३; १३, १, ३९²; १७, १, १२; १८, ४, ५९†; १९, ५३, ४; †२०, ५३, ३; ५७, १३; ८९, ६; पै ३, २५,५; ४, ३२, ५; ७, १८, ३; १२, १,७†; २, ४; १३,१,३; १६,३,७;८२,३;
सन्तः ऋ १, ११०, ४; १३८, ३; ४, ५, ५; १६, १९[g]; ५, १२,५; ६,६६,४; १०, ३४,९; ६७,१०; मा २, ३०; का २, ७, २; तै ३, १, ४, २; ¶५, ३,१, २; ५,१,१; ६, ३,११, २¶; मै १, १०, ३; ¶३,२,९; ३,९; ४,१२,१†; ¶काठ १९,८;२७, १²; २८, २; ३०, ८; ¶क ४२, १²; ४४, २; शौ २, ३४, ४; ६, ११७,२; २०, ९१, १०†; पै १, १०६, २; १६, ५०, १;
सन्तम् ऋ १, ७२, २[j]; ८४, १७; ११०, ३; १२९, १; ७; १४१, ३; १४८, ५; २, १३, १२; ३, ५, १०; ४, १, १५[j]; ७, ६; ५, ८, ३; ४०, ७; ६, १७, ५[j]; ८, ११, ४; ४५,१७; ७१, १३; ८०, ४; ८६, ४;९२, ८; ९, ९,५[g]; १०, २७,४;५५, ५; ९३, ११; ११४, ५; १२४, २; ६; १७१, ४; मा ९, ३;

---

a) 'सती' इति ऋ. (८, ५, १) पाभे. ।
b) 'सुः । तु' इति पदद्वयात्मकः ऋ. (९,१७,१८) पाभे. ।
c) विभक्तेरुदात्तत्वं भवति (पा ६, १, १७३) ।
d) 'च नु' इति ऋ. (१०, १८५, २) पाभे. ।
e) 'प्रसते' इति शौ. (१९, ३४, ८) पाभे. ।
f) 'सावेकाचः' (पा ६, १, १६८) इति विभक्तेरुदात्तता ।
g) तु. सस्थ. टि. अभि ।
h) विशिष्ट इह ऋ. (१०, १५३, २) पाभे. ।
i) विशिष्ट इह ऋ. (९, ४७, १) पाभे. ।
j) तु. सस्थ. टि. पुरि ।

का १०,१,४; ¶तै १,२,१,२$; २, १, १, १; ३, ४; ५; ९, १; ४, १३, १; ३, ३, ११, २†; ६, १, ११, २; ५, ७, २; ७, ५, ६, ३; ¶मै १, २, २$; ९, ७; २, १, १२; ३, ७, ८; ९, ७; ४, ९, १२†; काठ २, २; २७, १०; ३०, ९; क १, १४; †कौ १, ३२५; २, ९९३; ११३२; †जै १, ३४, ३; ४, २७, २; शौ ३, ३, २; ९, १५, ९†; १०, १, १८; ८, ३२[2]; १३, १, ३३; १९, ५३, ३[a]; पै २, ७४, २; ६, २२, १०; १२, १, ३; १६, ३६, ८; ६८, ८†; सन्ता ऋ १, २१, ४; ४, ३६, ३; ९, ६८, ५; सन्तौ ऋ १, १८४, १; १०, ११७, ९; मै १, ६, १२¶; काठ २७, ८; सा(<स)-न्ति[b] ऋ २, २८, १; ८, ८, २३[c]: सती[d]- -ती ऋ २, १७, ७; ४, ३, ९; ६, ४७, २०; ८, ५, १; खि ३, १७[2], ५; मा ६, ३५; का ६, ८, ६; तै १, ४, १, २; ४, ३, ११, ५; ¶६, १, ६, २[2]; ३; ४; ४, ११, ४; ¶मै १, १०, ११; २, ५, ४; १३, १०$; ३, २, ८; ६, ५; ४, ३, ४; ६, ९; काठ १३, ६[4]; १४, ३; १९, ४; २३, १०[4]; ३६, ५; ३९, १०; ¶क ३०, २; ३७, १[4]; शौ ११, १०, १७; १२, ४, १६; पै १३, ५, १८; १५, २३, ५; ६; १६, ८६, ७; -तीः ऋ १, १६४, १६; ३, ३१, ५; ५, २९, ५; ८, ६, ८; १४, ८; ९, ८७, ८; १०, १६९, ४; मा २९, ५; का ३१, १, ५; ¶तै ५, १, ११, २; ६, ३, ६, १; ७, ४, १७, २†; ५, १, १; २, १; मै १, ७, ३¶; ३, १६, २; काठ ९, १; २५, १; ४६, २; ¶क ८, ४; ३८, ४; †कौ २, ९९१; शौ ९, १४, १५†; १२, ३, २६; †२०, २८, २; ३९, ३; पै १६, ६७, ६†; -तीम् पै ९, ११, ४; -त्याः[e] तै ६, २, ६, ४¶; -त्याः मै ३, ६, ५¶.

√२अस्[f], अस्यति[g] ऋ २, २४, ८; मै ४, ७, ७¶; अस्यति ऋ ३, ५३, २२; ¶मै ३, २, ४[h]; ४, ४, ५; काठ २१, ७¶[h]; शौ १३, ७, १३; अस्यतः शौ १२, ४, १७; अस्यन्ति[i] शौ ५, १८, ९; अस्यन्ति शौ १२, ३, २९; पै ९, १८, २; अस्यसि[g] खि ४, ४, १; शौ १, १३, १; ११, २, २५; पै १६, १०६, ५; अस्यथ[i] ऋ १, १७२, २; शौ १, २६, १; ६, ६५, २; अस्यत ऋ १०, ६१, ८; अस्यान् पै ९, १६, ५; अस्यतु ऋ १, ११४, ४; तै ६, २, ३, २¶; काठ ४०, ११†; अस्यताम् शौ १०, १, २३; पै १०, ११, ५; ८; १२, १; १६, ३७, ३; अस्य ऋ १, १०३, ३[j]; १२१, १०[k]; ३, ३०, १७; ६, ५२, ३; †अस्यतम् ऋ ७, १०४, २५; शौ ८, ४, २५; पै १६, ११, ५; अस्यत पै ९, ४, ७; आस्यत्[l] शौ ४, ६, ४; ६, ९०, १; आस्यन्[l] शौ ४, ६, ७; पै ५, ८, ६. असिष्यति तै ६, २, ३, १¶. अस्यते[m] शौ ५, १९, ५. [अधि-नि>न्य्°, अनु>न्व्°, अनु-प्र°, अप°, अपि>प्य्°, अभि>भ्य्°, अव°, आ°, उप°, नि>न्य्°, निर्°, परा°, परि>र्य्°, प्र°, प्रति>त्य्°, वि>व्य्°, सम्°, सम्-नि>न्य्°]

a) 'सन्तुः' इति पठन् पाएडु. चिन्त्यः ।

b) सं. छान्दसो दीर्घः (तु. ऋप्रा ९, ४७) ।

c) 'आविस्' इत्यनेन संयोजुकः पाक्षिकं क्रिप. च ब्रुवाणः सा. चिन्त्यः । अपलक्षणद्वैस्वर्यापत्तेः ।

d) स्त्री. ङीप् प्र. उदात्तः (पा ४,१,६; ६,१,१७३) ।

e) पूर्वोदात्तविपरिणामजन्य-परस्वरस्वरूप-भेदस्य शाखाभेदकत्वम् उसं. (पा ६, १,१७४; ८, २, ४) । तेनेह स्वरितः (वैतु. नाउ. रू., तत्रैव स्थ. सती+औ°>°त्यौ° इति संधिश्च) ।

f) पाप्र. दिवा. सतः क्षेपणार्थकतया प्रसिद्धिविशेषात् पृथक् निर्देशः द्र. । मौस्थि. तु √१अस् इत्यस्यैव क्षेपणार्थे सामर्थ्योपगमादयमेव भावे क्विबन्ततां गतश्चाऽऽद्युदात्तस्तद्धित-यदन्तश्च सन् पुनस्तत्करोत्यर्थे क्विबन्तः नाधा. इत्येवं पाप्र. पुनरुपाश्रयेणाऽपि सुवचम् । एस्थि. चैतदतिदेशेन समप्रस्यापि पाधा. दिवा. पृथक् निर्देशो ऽन्यथासिद्धायमानः सुधीभिः पर्यालोच्यतामिति दिक् (तु. टि. √१अस्, √१,२अश्) ।

g) प्र. पित्त्वान्निघाते श्यनि निस्स्वरः (पा ६,१,१९७) ।

h) तु. सस्थ. टि. अधि ।

i) श्यनि लसार्वधातुकनिघाते नित्स्वरः (पा ६,१,१८६; १९७) ।

j) तु. वें., PW. प्रभृ. च; वैतु. सा. <इदुम्- इति ।

k) तु. GW. प्रभृ.; वैतु. सा. पक्षान्तरे <इदुम्- इति ।

l) आडागम उदात्तः (पा ६, ४, ७२) ।

m) √२अश् >अश्यते इति शोध-प्रस्तावोऽन्यथासिद्धः द्र (तु. ZAL२०१) । भक्षणार्थेऽभिसंमतेऽपि मौस्थि. √२अस् इत्येतत्सर्वस्वस्य √२अश् इत्येतन्मात्रतयोपगमात् यनि. अपि यथेष्टार्थसंप्रतिपत्तिसंभवादिति दिक् ।

असन[a]- -नाय ऋ १,१३०,४; खि ४, ४, ४; शौ १, १३, ४; -ने ऋ १, ११२, २१. [°न- सम्°]

†असिष्यत्[b]- -ष्यन् ऋ ६, ३, ५; मै ४, १४, १५.

१अस्त,स्ता°- -स्तम् मै ४, ४, ५; -स्तया शौ ५,३१,१२;-स्ता मै ३,८,१¶; -स्ताः शौ १,१९,२; पै १,२०,२;७,८,७; -स्ताम् मै ३,८,१¶; शौ ६,५९,३;१२,२, ४७;४,५२.[°स्त- अभि>भ्यु°, निर्°,प्रति>त्यु°,वि>व्यु°]

अस्तवे[d] मा १६,३; का १७, १,३; तै ४,५,१,२; मै २, ९,२; काठ १७,११; क२७,१; पै१४,२,५.

अस्तवै निर्°

अस्तिका- नि>न्यु°

*अस्तु- द्विपू. टि. द्र.

अस्तृ[e]- -०स्तः मै १,२,५; -†स्ता ऋ १, ६१, ७; ७०, ६; ७१, ५; २, ४२, २; ४, ४, १; २७, ३; ३१, १३; ३६, ६; ६, ३, ५; २०, ९; ६४, ३; १०, ४२, १; ८७, ६; १०३,३; १३३,३; मा १३, ९; १७, ३५; का १४, १, ९; १८, ४, ३; तै १, २, १४, १; ४, ६, ४, १; मै २,७, १५; १०, ४; ४, १४, १५; काठ १६,१५;१८,५; क २५,६; २८,५; कौ २,११५३;१२०१; जै ४, १,६; शौ ६,९३,१$; ८, ३, ५; १९, १३, ४; ३४, ३$; २०, ३५, ७; ८९, १; ९५, ४; १२७, ६$; पै ७, ४, ४; ११, ३,३$; -स्तारः ऋ १,६४,१०; -†स्तारम् ऋ ८,९३,१; कौ १, १२५; २, ८००; जै १, १४, १; ४,२,३; शौ २०,७,१;-स्तुः ऋ १,६६,४;१४८,४;१५५,२; ९,७७,२; -†स्तृभिः ऋ १,८, ४; शौ २०,७०,२०; -स्तॄन् ऋ १०, ६४,८; -स्त्रा ऋ ८, ९६, २; काठ ९, १९†; शौ ११, २, ७; पै २,२५,४[2]; १६,१०४,७; -स्त्रे शौ ६, ९३, २.

असिष्ठ[f]- -ष्ठौ शौ ४, २८, २; पै ४, ३७, २.

?अस्त्वा[g] पै ४, १४,५;१६,६,६‡[h].

+अस्य उद्°, नि>न्य°, प्र°.

अस्यत्[i]- -स्यते शौ ६, ९०, ३; पै १,३७,२; -स्यन्नयः मा १६, २२; का १७, ३, १; तै ४, ५, ३, २; मै २, ९, ४; काठ १७, १३; क २७, ३; -स्यन् ऋ ४, २२,२; १०, ४२, १; १६८,१; शौ २०, ८९, १†; पै १, १०७, १; १०, १४, ८; ९; -स्यन्तः शौ ६, ६६, २; पै १०, १३, ७;८; १४, १-६; -स्यन्तम् शौ ११, २,१७; पै १४, २,१; १६, १०५, ७; -स्यन्ति पै १०,१४, १०;-स्यन्तौ पै १०,१३,२-६; ९; १४, ७. [°स्यत्- वि>व्यु°]

अस्यन्ती- -न्ती पै १०, १३, १; १०. [°न्ती- परि>र्यु°]

अस्यमान- प्रति>त्यु°

*असु- √१अस् द्र.

*अस- १असना-> -नाम् टि. द्र.

अ-संयत्[j]- -यत् शौ १८, १, १४.

¶अ-संयत[k]- -तम् तै ५, २,१०, ६.

अ-संयतात्मन्[l]- -त्मा खि ४, ९, ५.

†अ-संयत्त[m]- -त्तः ऋ १, ८३, ३; शौ २०, २५, ३.

अ॑-संयाज्य[n]- -ज्याः खि ३,१०[2],८.

¶अ-संयु(क>)क्ता[m]- -क्ताः तै २,५, ७, ५.

¶अ-संरोह[m]- -हाय तै २,५,११,२.

¶अ-संशार[m]- -रः मै ४,४,१०; -राय काठ २७,१; क ४२, १.

¶अ-संशारुक- -काः काठ २८, ९[2]; क ४४, ९[2].

---

a) ल्युटि लित्-स्वरः (पा ६, १, १९३)।

b) शतुर्निघाते विकरण-स्वरः (पा ६,१,१८६)।

c) कर्मणि क्तः प्र. तत्स्वरश्च (पा ३, १, ३)।

d) तवेन् प्र. नित्-स्वरश्च (पा ३, ४, ९; ६, १, १९७)। *असु- इति तुमन्तस्य भावाऽर्थस्य कृतो वा सतः च१ द्र. (तुमुन् तुमन्तस्यैव द्वि१ स्यादित्यभिसंधेः)।

e) तृनि मित्-स्वरः (पा ३, २,१३५; ६,१,१९७)।

f) आतिशायनिकः इष्ठन् प्र. तुट् लोपो नित्स्वरश्च (पा ५, ३, ५९; ६, ४, १५४; १, १९७)।

g) यनि. क्त्वान्तं रू. साधु, उत वा टाबन्तं क्तान्तं प्रकरणानुरूपतरं स्यादिति विमृश्यम्।

h) 'अस्ता' इति ऋ. (१०, ८७, ६) पाभे.।

i) श्यनि शतुर्निघाते नित्-स्वरः (पा६,१,१८६;१९७)।

j) तस. नञ्-स्वरः (पा ६, २, २)। उप. कर्तरि <सम्√इ। वा. 'एतद्' इत्यनेनाऽनुवाद्येन सताऽस्य विधेयतासंबन्ध इति कृत्वा वि. द्र. [तु. MW.; वैतु. सा. 'असुम्। यत्' इति पदद्वयं विभाव्येव भावुकः, पाएडु. गपू. अनुवाद्यविधेयसंबन्धं विपर्यस्यन् उप. भावे निष्पादुकः (यतु. टि. उप.), PW. अन्तोदात्ततया भावुकः (तु. मूको. एकदेशः)]।

k) सस्व. नापूटि. द्र.। उप. सं√१यम्+क्तः प्र.।

l) सस्व. कृते तु. टि. अ॑-कृतत्वच्-।

m) तस. नञ्-स्वरः (पा ६, २, २)। उप. यद्र.।

n) सस्व. नापूटि. द्र.। उप. यद्र.। मुपा. स्वरो भ्रष्टः।

¶अ-संशि(त>)ता[a]— -ता तै २, २, ८, १.
¶अं-संश्लिष्ट[a]— -ष्टः काठ ३४, ९; -ष्टाः काठ २७, १[२]; क ४२, १[२]; -ष्टान् क ४२, १.
अं-संसर्ग[a]— -र्गाय काठ १०, ११; १३, ३.
*?अ-संसूक्त[b]—
?असंसूक्त-गिरं[c]— -रेभ्यः पै १६, १०६, १०.
?असंसूक्त-गिल[d]— -लेभ्यः शौ ११, २, ३०.
अ-संसृष्टि[a]— -ष्ट्या मै १, ४, १३.
¶अ-संस्थित[e]— -तः काठ २३, ९; ३०, १; क ३६, ६; ४६, ४; -तम् मै १, ८, ७; ३, ५, ४; शौ ६,५०,२$; -ताः मै १,१०, ९; काठ २७, ५; ३६, ४; क ४२, ५; -ते तै ६, ३, १, ६.
¶अ-संस्पृष्ट,ष्टा[a]— -ष्टाः तै ५, ४,१, ४; -ष्टौ तै ६, ४, ६, ४.
असकौ अदस्— द्र.
?अ-स(क>)क्रा[f]— -क्राम् ऋ ६, ६३, ८.
अ-संख्यात[a]— -¶तम् काठ २५, ८; क ४०, १; -ता मा १६, ५४; का १७, ८, ८; मै २, ९, ९; काठ १७, १६; क २७, ६; -ताः शौ १२, ३, २८.
अ-संख्येय[g]— -यम् शौ १०, ८, २४; पै १६, १०३, १.
*?अ-सच— नाउ. टि. द्र.
अं-सचद्विष्[h]— -०द्विषः ऋ ८, २०, २४.
असच्छाखा— अ-सत्— द्र.
अ-सजन्य[a]— -न्यः मै १, २, १०.
अ-सजात[a]— -तः मा ५, २३; का ५, ६,२; मै १,२,१०; काठ १२,१.
अ-सजा(त्य>)त्या[i]— -त्या ऋ १०, ३९, ६.
अ-संज्ञा[a]— -ज्ञा शौ १२, ८, ७.
¶अ-संज्ञान[a]— -नम् तै ५, ३, १, ४; -ने काठ २०, १०; क ३१, १२.
अ-सत्[a]— -सत् ऋ ६, २४, ५; ७, १०४, १२[2j]; १३[j]; १०, ५, ७;

---

[a]) तस. नञ्-स्वरः (पा ६, २, २)। उप. यद्र.।

[b]) सस्व. नापूटि. द्र.। उप.? तत्कृते एउ. टि. द्र.।

[c]) रलयोरभेदे सति नाउ. सत् तत एवाऽवधेयम्।

[d]) उस. कृत-प्रस्व. (पा ६, २, १३९)। पूप. उत्तराऽवयवस्य व्यु.? सं-सुभ्यामुपसृष्टे सति √वच् इत्यत्र वा (तु.सा., W?), √भुज् इत्यत्र वा [तु.PW.MW. च (ययोरयमभिसंधिः संभाव्येत)],√*भुच् (मौस्थि. √पच् इत्यस्य पितृव्यभूतः यद्र.) इत्यत्र वा तन्मूलसंभवाद् उत्तरकल्पद्वयेऽन्यतरथाऽपि *संसु-भुक्त— इति स्थिते नैप्र. भस्य वत्वे चाऽज्मध्यस्थस्य वस्य लोपे चोकारयोः सवर्णदीर्घे चेष्टरूपसंपत्तिरिति यावत् [वैतु. ता ४३ √स्वाद्> √सूद्+क्तः इति कृत्वा *?सूत्त— (तु.नुत्त—, वित्त—) इति स्थिते क्त>त्त इत्याकारकप्राकृतिकविपरिणामाऽऽभासतोऽर्वाक्तनी त्त>क्त इत्याकारिका संस्कृतप्रत्यापत्तिरिति वदंश्चिन्त्यः (मौस्थि.√स्वाद् इत्यस्य सु-पूर्वेण √अद् इत्येतत्-सनाभिना √*आद् इत्यनेनाऽभेदप्रतिपत्तेरनवसरेऽपि यथाकथंचित् संप्रसारणे संभवति *?सूत्त— इत्यत्र दीर्घाऽनुपपत्तेः)]। यद्वा संपूर्वस्य √*सूच् (मौस्थि. √शुच् इत्येतत्-सगोत्रस्य यद्र.) इत्यस्य विस्तरः द्र.। अन्यतश्च √वच् इत्यन्यतरश्चोत्तरेषां कल्पानामन्यतमः कश्चिदित्येवं पुनः कल्पद्वयं भवति। तत्र च तारतम्यविवेको गि(र>)ल- इत्यस्य उप. तात्पर्यविनिश्चयसापेक्षो भवति। तद् यथा। √गॄ इत्यस्य शब्दनिगरणयोर्वृत्तेः शुनां शब्दकर्तृत्वेऽभिप्रेते प्रथमः कल्पः स्यात्तेषां निगरणकर्तृत्वेऽभिप्रेते चोत्तरः कल्प इति उभयथाऽपि उप. कः प्र. उसं. (पा ३,१,१३५) इति दिक् (वैतु. सा. पचाद्यजन्तत्वं ब्रुवाणोऽपार्थमस्येत्त्वविपरिणामं प्रस्तावुकः)।

[e]) तस.नञ्-स्वरः (पा ६,२,२)। उप.सं√स्था+क्तः।

[f]) सस्व. नापूटि. द्र.। उप. स्वरूपतः संदेहः। सम्-√क्रम्+विट् प्र. तत्राऽनुनासिकस्थानीयदीर्घाऽऽकारान्तमितीव या. [६,२९ प्रभृ. (तु. दे. [४,३], सा.)]। यनि. (तु. पंजा. स्रावक) इत्यर्वाञ्चः (तु. WW. [२,४७३])। तदेतद् भूयोविमृश्यं सत् यस्था. अपि द्र.।

[g]) तस. अन्तोदात्तः (पा ६, २, १६०)। उप. सं √ख्या+यत् प्र.।

[h]) तस. नञ्-स्वरः (पा ६, २, २)। उप. उस. यद्र.। इह 'यथा वयं युष्माकं सचा भवामो यूयं च सचद्विड्भिन्नतया प्रसिद्धा भवथ' इतीवाभिप्रयतां स्तोतॄणां मरुदाराधनफलात्मिका कल्याणभावना प्राकरणिकी स्यादिति कृत्वा यनि. आदर इति दिक् (तु. BW.; वैतु. सा., PW. GW. *?अ-सच— इति पूप. सति उस. दर्शुकाः; MW. अध्यवसायात् पराजायुकः)।

[i]) बस. अन्तोदात्तः (पा ६, २, १७२)। उप. यद्र.।

[j]) 'हुन्स्यासत्' इति पा.। 'हुन्ति। असत्' इति पपा. चिन्त्यो भवति। सांहितिकदीर्घत्वाऽपेक्षया 'हुन्ति। आ। अ-सत्' इति विभागेऽसद् आहन्तीत्यस्य सुवचतरत्वदर्शनात्। अत्र सा. सर्वथाऽपि मौनमाऽऽस्थितेति चित्रम्। यदपि अर्वाचां 'हुन्ति। आ (<अ)-सत्' इति विभागोऽभिमतो भवति (तु. GW. प्रभृ.) तदपि व्यर्थाऽऽडम्बरमात्रत्वात् सुत्यजं द्र.।

१२९, १; खि ४, ६, १०; ¶तै २, १, ५, ४; ५, ४, ६, ४; मै २, ५, ४¶; काठ ३१, २¶; क ४७, २¶; शौ ४, १९, ६; †८, ४, १२[२]; १३; पै ५, २५, ६; †१६, १०, २[२]; ३; -सतः ऋ ५, १२, ४; ७, १०४, ८[a]; [१०, ७२, २; ३]; खि ३, २२, १; मा १३, ३; का १४, १, ३; तै २, १, ५, ४[२]¶; ४, २, ८, २; मै २, ७, १५; ४, १, ३¶; काठ १६, १५; ३१, २; ३८, १४; क २५, ६; ४७, २¶; कौ १, ३२१; जै १, ३३, ९; शौ ४, १, १; ५, ६, १; ८, ४, ८, ४, ८†; १०, ७, २५; पै ३, २, २; ६, ११, १; पै १६, ९, ८†; १५०, १; -सता ऋ ४, ५, १४; -सति ऋ १०, १२९, ४; तै ५, १, २, १¶; शौ १७, १, १९; -सते तै ३, ५, ८, १; ७, १, ११, १; मै १, ३, ३५; काठ २६, १२; २९, ५; ४१, २; क ४५, ६; -सन् ऋ ७, १०४, ८; मै ४, १, ३¶; शौ ८, ४, ८†; ११, ९, ३; पै १६, ९, ८†; ८२, ३.

असती- -तीभ्यः शौ ७, ८०, १; पै १, २१, १.

असच्छा(त्-शा)खा[b]- -खाम् शौ १०, ७, २१.

असत्त(त्-त)र, रा[c]- -रः तै ५, १, २, १¶; -राः शौ ७, ८०, १; पै १, २१, १.

?असन्म(त्-म)न्त्र[d]- -न्त्रात्[e] शौ ४, ९, ६.

असम्मन्त्य[f]- -न्त्यात् पै ८, ३, ६.

अ-सत्य[g]- -त्याः ऋ ४, ५, ५. [°त्य- न°]

¶अ-सत्र[h]- -त्रम् तै ७, ३, ६, २; ८, १; ४, १, २; २, ३; ६, २.

?अ-सत्व[i]-

असन्[j]- -स्नः[k] खि ४, ७[२]; ९?[l]; मै ४, २, ९¶; काठ ३४, ८¶; शौ ५, ५, ९[m]; १९, ३; पै ४, १४, ३; ६, ४, ९[m]; ९, १८, ९; -स्ना खि ४, ७[२], ९?[n]; मा २५, ९; का २७, ९, १; तै ६, ३, ९, २¶; मै ३, १५, ८; ४, १, ७¶; १३, ४; काठ १६, २१; ३१, ४; क ४७, ४¶; शौ ५, ५, ८[o]; पै ४, १५, ३; ६, ४, ८; -¶स्नाम् मै ३, ९, ६.

असन- √२अस् द्र.

१असना[p]- -ना ऋ १०, ९५, ३[q];

---

[a]) आसतः इति सांहितिको दीर्घः।

[b]) तस. सासस्व. (पा ६, १, २२३)। उप. यद्र.।

[c]) तरपः पित्त्वान्निघाते स्वरेऽविशेषः।

[d]) कस. (तु. PW. प्रभृ.) सासस्व. (पा ६, १,२२३)। सांशयिकं प्राति. द्र. (तु. नाउटि.)।

[e]) सा. अनु पै. (=नाउ.) च य-प्रत्ययान्तः पा. भवति। यनि. अपि नञ्-पूर्वः बस. सन्नन्तोदात्त इति कृत्वा वा. संभवेदित्यपि द्र.। तथा सति उप.*?सन्मन्त्र- इति कस. इति विवेकः।

[f]) तु. नापूटि.।

[g]) बस. अन्तोदात्तः (पा ६, २, १७२)। उप. यद्र.।

[h]) तस. नञ्-स्वरः (पा ६, २, २)। उप. यद्र.।

[i]) अनिष्टं प्राति. द्र. [तु. टि. *सत्व->-त्वम् (शौ १९, ४८, ३)]।

[j]) व्यु.? पाप्र. असृज्- (यद्र.) इत्यस्य स्थाने शसादिषु प्र. आदेशमात्रं भवति (पा ६,१,६३)। मौरिथ. तु. (√१अस् *हिंसायाम्>)*असु-+(√सन् *मरणे>) *सन्- (=कर्तरि क्विप्) इति स्थिते (असः शस्त्रादिकारितव्रणात् सनतीति कृत्वा) उस. उपप्रस्व. (पा ६, २, १३९) सति नैप्र. पूर्वस्य सकारस्य लोपः स्यात्। असृज्- इत्यस्यैतत्सजातत्वे सति व्यु. किंचित् पार्थक्यं भवतीति कृत्वा तन्निर्देशः यद्र. [वैतु. WW. (१, १६२) उभे प्राति. संभेदुकः]।

[k]) अल्लोप उदात्तनिवृत्तिस्वरः (पा६,४,१३४;१,१६१)।

[l]) =शौ ५,५,९। 'अस्नः' इति तकारमध्यः सुपा. यनि. सु-शोधः स्यात्। यद्वा (√तन्>) *तन्- इति उप. सत् *असर्जन्- इत्यस्य सनाभि सद् *असतन्- इत्यपरं पर्यायभूतं प्राति. इति कृत्वा नैप्र. ततः *अस्तन्- इत्यस्य जन्म द्र. (तु. एपूटि.)।

[m]) तु.पपा.,PW.WI. प्रभृ. च; वैतु.W. आसन्-> -स्नः इति पाठुकः।

[n]) '-स्नः' खि ४,७,९ इत्यत्रत्येन टि. सविषयत्वं द्र.।

[o]) -स्नः शौ ५,५,९ इत्यत्रत्येन टि.विषयसामान्यं द्र.।

[p]) व्यु? पाप्र. √१अस्+स्त्री. युच्>अनः प्र. उसं. (पा ३, ३, १०७) इति संकेतमात्रं सद् भूयोविमर्शसहं द्र. (तु. नाउउ. टि.)।

[q]) वा.? भाप. इति च च१ सत् =असनायै इति च कृत्वा १मे पादे वा. इति सा.। एतदादिः २यः पादस्तत्र चैतत् भाप. सद् इंहि- इत्येतद्विशिष्टमिति HLR.। एतत् संप. सत् तयेति PW. प्रभृ.। वि. सत् भाप. सता इंहि- इत्यनेन युक्तमिति तु प्रतीयेत (तु. ऋ १०, १७८, ३)।

–नाम् ऋ १, १४८,४[a]; १५५, २[b].

*१२अस-ना- नापू. टि. द्र.

अ-सनाभि[c]- -भिः काठ २, ११; क २, ५.

¶अ-संतत[d]- -तः काठ २४, ८; क ३८, १.

अ-संताप,पा[e]- -पम् शौ १६, ३, ६; –पे शौ ४, २६,३; ८, २, १४; पै ४, ३६, ६; १६, ४,४.

¶अ-संतृ(म्-तृण्ण>)ण्णा[f]- -ण्णे तै ६, २, ११, ३.

†अ-संदित[g]- -तः ऋ ४, ४, २; मा १३, १०; का १४, १, १०; तै १, २, १४, १; मै २, ७,१५; काठ १६, १५; क २५, ६.

†अ-संदिन[h]- -नम् ऋ ८, १०२, १४; काठ ४०, १४; कौ २, ९२१; जै ४, ६, ६.

अ-संदृश[i]- -शम् पै १, ७०, २.

¶अ-सन्न,न्ना[c]- -न्नः तै ६, ४, ५, ७; मै ४, ५, ५; ७, ४; –न्नम् मै ४, ५, ५; काठ २८, ७; क ४४, ७: –न्नाः मै ४, ६, ७[2]; ७, १;४; काठ २७, २; २८,७; क ४२, २; ४४, ७; –न्नात् तै ६, ५, ६, ५; ७, १; ८, ५; –न्नौ मै ४, ५,७; काठ २७, २; क ४२, २.

१अ-सपत्न[c]- -त्नः शौ १, १९, ४.

२अ-सपत्न,त्ना[j]- -त्नः ऋ १०, १७४, [(१५९, ४) ४]; ५; मै ३, २, ७¶; काठ ५, १; ३२, १[2]; शौ १, २९, ५; १०, ६, ३०; १९, ४६, ७; पै १, ११, ४; ४, २३, ७; १३, ३, ११‡[k]; १६, ४५, १; –त्नम् खि २, २, ४; ४, ५, २४; मा ९, ४०; १०, १८; का ११, ३, १; ६, २; मै २, ६, ६¶; काठ १५, ५; शौ ८, ५, १७[3]; ९, २, ७; ८; १२, १, ४१; १९, १६, १; २७, १४; पै १०, ८, ४; १३, ३, १५; १६, २८, ७[2]; ७६,६; ७; –त्ना ऋ १०, १५९, [४ (१७४, ४)]; ५; मै ३, २, ७¶; †पै २, ४१,४;५; –त्नाः मा ७, २५; का ७, १०, ३; तै ५, ३, ५, २¶; शौ १९, १४,१; पै २, ७३, १; १६, १५०, ८; १५२, ५.

¶अ-समश(फ>)फा[c]- -फया तै ६, १, ६, ७; मै ३, ७, ४[l].

अ-सबन्धु[c]- -न्धुः खि ४, ५, २०; मा ५, २३; का ५, ६, २; मै १, २, १०; काठ २, ११; क २, ५; शौ ६, १५, २; ५४, ३; पै १, २०, ४; ६६, ४.

¶अ-सभ[j]- -भः तै १, ७, ६, ७.

अ-सम,मा[m]- -मः ऋ ६, ३६,४; ८, ६२, २; शौ १२, ३, ३८; –मम् ऋ १, ५४, ८; १०,४७, ८; ८९, ३; –मा ऋ १, ५४, ८; ६, ६७, १; –माः ऋ २, १३, ७; १०, ७१, ७; –मानि ऋ ७, ४३, १.

असम-रथ[n]- -थः मा १५, १७; का १६, ४,५; तै ४,४,३,१; मै २, ८, १०; काठ १७, ९; क २६, ८.

अ-समन,ना[j]- -नाः[o] ऋ १, १४०, ४;७,५,३; –ने ऋ ६,४६,१३.

---

[a]) वि. सच् शुर्या- इत्यनेन संप. सता संबद्धम् (तु. सा.; वैतु. वें. √२अस् इत्यतः भाप. इति, PW. प्रभृ. तत एव संप. इति)।

[b]) संप. सत् प्रति-धीयुमान- इत्यनेन विशिष्टमिति कृत्वा *१२अस-ना- [*असु- (=√१अस्+अप् प्र.)+ *ना- (=√*ना [=√नी इत्येतत्-सगर्भ्यः]+क्विप् प्र.) इति स्थिते उस.उपप्रस्व. (पा ६,२,१३९)] इत्यपरं प्राति. संभाव्येत (वैतु. GW.ORN. च छन्दस्तो विकृतिमापन्नमिव सत् प्रति-धीयमा(न>)ना- इत्येव प्रकृतिं प्रत्यापादुकौ)। यच्च परैः प्रकृतस्य प्राति.√२अस् इत्यतः व्यु.इष्यते (तु. WW १, १३४) तत्रापि विरोधाऽभावः द्र.। √२अस् इत्यस्याऽपि मौस्थि. √१अस् इत्येतदीयविशेषमात्रत्वेन प्रदर्शितपूर्वत्वात्।

[c]) तस. नञ्-स्वरः (पा ६, २, २)। उप. यद्र.।

[d]) सस्व. नापूटि. द्र.। उप. सं√तन्+कर्मणि क्तः। समो मकारस्य लोपाऽभावः (पामवा ६, १, १४४; तु. स-तत-)।

[e]) बस. अन्तोदात्तः (पा ६, २, १७२)। उप. सं√तप्+घञ् प्र.।

[f]) सस्व. द्विपूटि. द्र.। उप. सं√तृद्+क्तः प्र.।

[g]) सस्व. त्रिपूटि. द्र.। उप. सं√दा(बन्धने)+क्तः प्र.।

[h]) वैकल्पिकं निष्ठानत्वम् उस.(पा८,२,५६)।शेषं नापूटि.द्र.।

[i]) 'चक्षुः' इत्यस्य वि. भवेत्।

[j]) बस. अन्तोदात्तः (पा ६, २, १७२)। उप. यद्र.।

[k]) 'अहम्। अस्मि' इति द्विपदाऽऽत्मकः ऋ. (१०, १६६, २) पाभे.।

[l]) मिथ्यास्वरदुष्टत्वात् सुपा.चिन्त्यः (तु.टि.अ-काणा-)।

[m]) तस. नञ्-स्वरः [पा ६, २, २ (वैतु. PW. प्रभृ. बस. इतीव विग्राहुकाः)]। उप. यद्र.।

[n]) बस. पूपप्रस्व. (पा ६, २, १)। उप. यद्र.।

[o]) तु. PW. प्रभृ.; वैतु. १मे स्थ. सा. सु-मनस्- इति उप. इति कृत्वा बचनं व्यत्यायुकः।

अ-समर्ति[a]– -र्त्यै तै ३, ३, ८, २.
*अ-समष्ट[b]–
असमष्ट-काव्य[c]– -व्यः ऋ २, २१, ४; ९, ७६, ४.
अ-समाति[d]– -तिम् ऋ १०, ६०, २; शौ ६, ७९, १[०]; -तिषु ऋ १०, ६०, ५.
असमात्यो(ति-ओ)जस्[f]– -जाः ऋ ६, २९, ६.
अ-समान[g]– -नः मा ५, २३; का ५, ६, २; तै १, ३, २, १[२]; ६, २, ११, २[२]; मै १, २, १०[२]; ३, ८, ८[२]¶; काठ २, ५; ९; ११[२]; १२; ३, ३; २५, ९[२]; क २,५[२]; ४०, २[२]; पै १, २०, ३.
¶अ-समिध्यमान[g]– -नः मै १,६,५.
¶अ-समुद्रि(य>)या[g]– -याः मै ४, ४, १.
अ-समृद्ध[g]– -द्धाः शौ १, २७, २;३; पै २, ३१, २; ५.
अ-समृद्धि[g]– -द्धयः शौ १४, २,४९; -द्धये शौ ५, ७, १; -द्धिम् खि २, ६, ८; पै १०, ११, ३; -०द्धे शौ ५, ७, ७; पै ७, ९, ६; -द्धयै पै ७, ९, १.
अ-संपृश्चान[g]– -नौ मै १, ४, २.
¶अ-संप्रक्षाप्य[h] तै ३, ४, १०, ४.
¶अ-संप्रत्त[i]– -त्तः तै २, ६, ९, २.
*१अ-संबा(ध>)धा[j]– -धे मै ४, १३, ९.
२अ-संबाध,धा[k]– -धम् शौ १२, १, २; -धा मै ४, १४, ११; -धे शौ १८, २, २०.
अ-संभव[g]– -वात् मा ४०, १०; का ४०, १, १३.
अ-संभव्य[l]– -व्यम् शौ ५, १८, १२; १९, ११; पै ९, १८,७; १९,५.
?¶अ-संभाव[m]– -वात् काठ ३३, ४.
¶अ-संभिन्दत्[n]– -न्दन् तै ६, ४, १, १; मै ३, १०, ४; -न्दन्तः काठ २५, ९; क ४०, २.
¶अ-संभिन्न[n]– -न्नाः तै ६, २, ११, २; -न्ने मै १, १०, १३; काठ ३६, ७.
अ-संभूति[g]– -तिम् मा ४०, ९; का ४०, १, १२.
¶अ-संभृत– -तः काठ २३, २; क ३५, ८.
¶अ-संभेद[n]– -दाय तै ६, ४, १, १; मै ३, १०, ४; काठ २५, ९; क ४०, २.
*अ-संभोजन[o]– -नात् खि ३,१०[२],३.
*अ-संमित– यज्ञ-पुरुष[o]
अ-संमृष्ट[p]– -ष्टः ऋ ५, ११, ३; तै १, ३, ३, १; मै १, २, १२; काठ २, १३; क २, ७.
¶अ-सयोनि– -नि काठ ८, ८; क ७, ३.
?अ-सरत्[q]– -रन् शौ २०, १३६,५.
*असर्जन्–, *असर्तन्– असन्– > अस्नः टि. द्र.
अ-सर्ववीर[g]– -रः शौ ९, २, १४; पै १६, ७७, ४.

[a]) तस. नञ्-स्वरः (पा ६,२,२)। उप. सम् √*अर् +भावे क्तिन् प्र.।

[b]) सस्व. नापूटि. द्र.। उप. <सम् √१अश् यद्र.।

[c]) बस. पूपप्रस्व. (पा ६, २, १)। ननु तस. स्यात् स्वरेऽविशेषादिति मा भ्रमि। देवताऽऽराधनतत्परेण तद्गुणकीर्तनैकध्यानेन भाव्यमिति कृत्वा स्तोतुर् देवताऽभीष्ट-गुणहीनाऽधिकरणान्तरभेदवर्णनरुचित्वस्य दवीयोऽध्वगतिक्लेशमात्रफलस्याऽसंभाव्यमानत्वात् (तु. GW.; वैतु. PW. MW. च)।

[d]) सस्व. द्विपूटि. द्र.। उप. *?२समाति– इति विप. यद्र.।

[e]) इह उप. *?१समाति– इति भाप. सत् सश्रु. (तै ३,३,८,२) उप. श्रूयमाणस्य *समर्ति– इत्यस्यैव नैप्र. रूपान्तरं सुवचम् (तु. BW.; वैतु. सा. W. अतथावादिनावपि सन्तौ उप. भाप. इत्यत्र संमतौ)।

[f]) बस. पूपप्रस्व. (पा ६, २, १)। उप. यद्र.।

[g]) तस. नञ्-स्वरः (पा ६, २, २)। उप. यद्र.।

[h]) सस्व.नापूटि.द्र.। उप.सं-प्र √क्षै >क्षापि+ल्यप् प्र.।

[i]) सस्व. एपूटि. द्र.। उप. सं-प्र √दा(दाने)+क्तः प्र.।

[j]) सस्व. द्विपूटि. द्र.। उप. यद्र.। मुपा. -संबा- इत्यत्र स्वरो भ्रष्ट इव स्यात्।

[k]) बस. अन्तोदात्तः (पा ६,२,१७२)। उप. यद्र.।

[l]) तस. अन्तोदात्तः (पा ६, २, १६०)। उप. सं√भू+यत् प्र.। वा. क्रिवि. द्र.।

[m]) तस. नञ्-पूर्वः द्र.। उप. मूको. सं-भव– इत्येवं सत् यनि. शोध-फलं द्र. (तु. संटि.)। उभयथाऽपि प्रास.। उप. भाप. इति कृत्वाऽन्यतरथापि समाने निर्वाहे संभवति तु शोधाऽनपेक्षा स्यात्। यस्थि. पा. एव स्वारसिकत्वाच्च संटि. पाका. (६,१,८३) संगमय्य 'आसीत्' इत्यस्य पदस्य यनि. स्थाने स्थापनप्रस्तावोऽपि समानमनपेक्षितः द्र.।

[n]) तस.नञ्-स्वरः (पा ६,२,२)। उप.<सं√भिद्।

[o]) बस. इतीव कृत्वा मुपा. यदन्तोदात्तो निरदेशि, तदुपेक्ष्यम्।

[p]) सस्व. एपूटि. द्र.। उप. <सं√मृश् द्र. (वैतु. GW. प्रमृ. क्र. स्थ. <सं√मृज् इति)।

[q]) 'आसदत्' 'आसरत्' इत्यपि मूको.। तत् सति साधनविशेषसायुज्ये संस्करणान्तराऽपेक्षाऽत्र द्र.।

१अ-सश्चत्[a]–
अुसश्चन्ती[b]– -न्ती ऋ ३, ५७, ६; ६, ७०, २; ८, ३१, ४.
२†अ-सश्चत्[c]– -श्चतः ऋ १, [१३, ६; १४२, ६]; ११२, २; २, २५,४; ९, [५७, १; ६२,२८]; [७३, ४; ८५, १०]; ७४, ६; ८६, २७; काठ ३८,१४; कौ २, ११११; जै ४, ७, ५; शौ ५, ६, ३; पै ६,११,४; -श्चतम् ऋ २,३२,३; -श्चता ऋ १, १६०, २; ७, ६७, ९; १०, ६९, ८.
अ-सश्चिवस्[d]–
†अुसश्चुषी– -षी ऋ ९, ८६,१८; कौ २, ५०४; जै ३,३९, ३.
अ-ससत्[e]– -सन्तः ऋ १, १४३,३.
अ-सह्य[f]– -ह्यौ कौ २, १२१९.
¶अ-साकमेध[g]– -धाः मै १, १०, १६; काठ ३६, १०.
अ-साद[h]– -दाः शौ ११, १२, २४.
¶अ-सामन्[h]– -मा तै १, ५, ७, १; २, ५, ८, १.
†अ-सामि[i]– -मि ऋ १, [२५, १५; १०,२२,२]; ३९, ९; १०²; ६, १९, २; ३८, ५; १०, २२, ३; ७४, ३; ९६, ५; शौ २०, ३०, ५; -मिभिः ऋ १, ३९, ९.
अुसामि-शवस्[j]– -वसः ऋ ५, ५२, ५.
?असामे[k] पै १०, १, ३.
१असि[l]– -सयः खि ४, ५, ३३; शौ १०, १, २०; पै १६, ३६,१०; -सिः ऋ १०, ७९,६; ८९, ८; मै २, ६, ५¶; काठ १५, ४¶; -सिना ऋ १, १६२, २०; मा २५,४३†; तै ४, ६, ९, ४†; काठ ४६, ५†; शौ ९, ५, ४; पै ५,१५,९;१६,९७,३; -†सिम् ऋ १०,८६,१८; शौ २०,१२६, १८; -सीन् शौ ११, ११, १.
असि-मत्[m]– -मद्भ्यः मा १६,२१; का१७,२,५; तै४,५,३,१; मै२, ९,३; काठ १७,१२; क २७,२.
*२असि– १,२असिक्नी–;२,३असित– टि. द्र.
१असिक्निका– एउ. टि. द्र.
२असिक्निका– २असिक्नी– टि. द्र.
१असिक्नी[n]– -ऽक्नि शौ १, २३, १; पै १, १६, १; -क्नी शौ १,२३, ३; -क्नीः ऋ ७, ५, ३; शौ ८, ७, १; पै १६, १२,१; -†क्नीम् ऋ ९,७३,५; १०,३,१; कौ २, ८९६; जै ४, १३,९; -क्न्या?[o] शौ ५, १३, ८; पै ८, २, ७;

[a]) तस. नञ्-स्वरः (पा ६, २,२)। उप. √सश्च्> १सश्चत्– यद्र.।

[b]) स्त्री. नुम् [पा ७, १, ८१ (वैतु. L ४६७√सश्च् इत्यभ्यस्तम् अदा. च धा. इह पश्यन् [तु. GW.] नुमं प्रति कृच्छ्रमापन्नः [यथा त्वत्राऽयं धा. भ्वा. भवति नाऽभ्यस्तश्च अदा. चेत्येतद्विस्तरः यद्र.])]।

[c]) बस. अन्तोदात्तः [पा ६, २, १७२ (तु. सा. L ४६७; वैतु. PW. प्रमृ. तस. इतीव मानुकाः स्वरतश्चोद्याः)]। उप. २सश्चत्– [=(√सस्> भावे) *सस्–+(√चत्>भावे वा कर्तरि वा) *चत्– इति कृत्वा उस. उपप्रस्व. (पा ६, २, १३९)] इत्यस्य परैः (सा. प्रमृ.)√सश्च् (स्ज्) इत्यतः [बधा. सतः (तु. WW २, ४७३)] व्यु. सत्यां १सश्चत्– इत्यनेन शत्रन्तेन सरूपेण संभेद्यमानकल्पस्य सतो विमर्शः यद्र.।

[d]) सस्व. द्विपूटि. द्र.।उप. √सश्च्+क्वसुः प्र.।

[e]) सस्व. त्रिपूटि. द्र.।उप. √सस्+शतृ-प्रत्ययः।

[f]) तस.अन्तोदात्तः (पा ६, २, १६०)।उप. √सह्+ कर्मणि यत् (पा ३, १, ९९)।

[g]) तस. नञ्-स्वरः (पा ६, २, २)। उप. यद्र.।

[h]) बस. अन्तोदात्तः (पा ६, २,१७२)। उप. यद्र.।

[i]) सस्व. एपूटि. द्र.। उप. यद्र.। वा. क्रिवि. द्र.।

[j]) बस. पूपप्रस्व. (पा ६, २, १)। उप. यद्र.।

[k]) अतीव दुरूहः संस्करणान्तराऽपेक्षः पा. भवति।

[l]) पाप्र. √*१अस्+इः प्र. पाउ. (४, १४०) प्रस्व. भ्वादेशाऽभावश्च द्र. (तु. असु–)। यनि. धा. आद्यंशतः √*अर् इत्यस्य ६ठं प्रभेदं प्राहुकः द्र [तु. हिं. कसि, पंजा. कहि; वैतु. पाउना. (गपू.) प्रभृ. √२अस् इत्यतः व्यु. इच्छन्तश्चिन्त्याः (क्षेप्तृकरवियोगसहकृतक्षेपणार्थस्या- संबन्धादित्यभिसंधेः), WW. (१, १३४; ३२४) मूलतः यनि. धा. सनाभेः सतः √*अंस् इत्यतः व्यु. ब्रुवाणाः प्रकृतेऽनुनासिकोपयोगाऽभावतश्चोद्यः]।

[m]) मतुप् प्र. उदात्तः (पा ६, १, १७६)।

[n]) व्यु.? पाप्र.२असित– इत्यस्य स्त्री.ङीपि प्र. क्नादेशः (पावा ४, १, ३९)। मौस्थि. ६अ+*सिक्नि–[=विप. <*सिक्ननि– (=[दीप्तौ √*सिच्>भावे] *सिच्–+ [दीप्तौ√*कन् कर्तरि *१कनि–>] *१क्नि– इति कृत्वा तस. सासस्व. [पा ६, १, २२३])] इति कृत्वा तस. नञ्-स्वरः (पा ६,२,२)। ततः स्त्री. ङीपि स्वार्थिके के प्र. पूर्वस्य ह्रस्वे (पा ७,४,१३) टापि नैप्र. *१असिक्निका– इत्यस्य यनि. विपरिणामः द्र. [यस्य पाप्र. अनुवादः ङीप् प्र. उसं. (पा ४,१,४५) इति कृत्वा सुवचः]। यद्वा *२असि–(तु. टि. २असित–)+*२क्नि– (=भाप.) इति कृत्वा बस. पूपप्रस्व. द्र. (पा ६, २, १)।

[o]) अर्थतश्छन्दस्तश्च 'जाता दासी असिक्न्याः'

-क्न्याः खि ५, १५, ६; शौ २०, १३०, २[a]; -क्न्याम् ऋ ४, १७, १५; ८, २०, २५; शौ १२, २, २०.

२असिक्नी[b]- -क्न्या ऋ १०, ७५, ५.

१अ-सित[c]- -ताय तै ७, ४, २२, १; काठ ४५,१; -तेषु काठ ४०,४.

२असित[d]- -तः ऋ १, ४६, १०; पै १, ६७, ४[e]; -तम् ऋ ४, १३, ४; ५१, ९; मा १९, ८९; का २१, ६, १०; तै ३, २, २, २; मै ३, ११, ९; ४, १२, ५†; काठ ११, १३†; ३८, ३; शौ १, २३, ३[2]; ११, २, १८; पै १, १६, ३; ४, १८, ५; २४, २![f]; १६, १५, ५; १६, ३; १०५, ७; -तस्य शौ १, १४, ४; ६, १३७, १; पै १, १५, ४; ९०, १; ८, ७, ८; ११, ७, ४; -ताः[g] शौ ५, १३, ५; पै ८,२, ५; -तान् पै ८,७, ५; -तानाम् पै ८, ७, ३.

असित-ग्रीव[h]- -वः मा २३, १३; का २५, ४, १.

असित-ज्ञु[i]- -ज्ञवे तै ७, ३,१७,१; काठ ४३, ७.

असितज्ञू[j]- -ज्ञूः शौ १२, १, २१.

‡असित-वर्ण[k]- -र्णाः तै ३, १, ११, ४.

*असिता(त-अ)ञ्च्-

असिताची[l]- -चीम् पै १५, १८, ३.

३असित[m]- -तः मा २४, ३७; का २६, ८, २; तै ५, ५, १०,१¶; १४, १; मै २, १३, २१; ३, १४, १८; काठ ४७, ४; शौ ३, २७, १; ६, ७२, १; पै ३, २४, १; -तम् शौ १०, ४, ५; १३; -तस्य शौ ५,१३,६; पै १,४४, १; ८, २,४; -ताः शौ ६,१३७,

इति पादः सु-शोधः द्र.। एस्थि. प्रकृतस्य रू. पं१ सतः उरु-(गु<) कूलायाः (तु. पै ८, २, ७) इत्यनेन समानाधिकरणता भवति (तु. पाराडु. मूको., W. च; वैतु. L ३६८ तृ१ इति वदंश्चिन्त्यः वा. अस्पष्टत्वात्)।

[a]) 'असिद्याः, असिद्याः' प्रमृ. भूयांसः पाभे. भवन्ति (तु. संटि.)।

[b]) व्यु.? नापू. सरूपाद् विवेकार्थं पाप्र. पक्षे ङीष् प्र. उसं. (पावा ४,१,३९)। मौस्थि. अपि ६अ+*सिक्नि- [=कस. भाप. (यत्र उप. अपि *२कुनि- इत्येतज्जं सत् भाप. द्र.[तु. नापूटि.])] इति कृत्वा बस. अन्तोदात्तः(पा ६, २,१७२)। तस्य च स्त्री. नापू. टि.दि. एव *२असिक्निका- इत्येवं सतः नैप्र. यनि. विपरिणाम इति प्रथमः कल्पः द्र.। *२असि-+*१क्नि-(=विप.) इति कृत्वा तस. सासस्व. (पा ६, १, २२३) इति चोत्तरे कल्पे विशेष इति दिक् [वैतु. WW. (१, ३२४) स्वरभेदमविवेचुकः]।

[c]) तस. नञ्-स्वरः (पा ६, २, २)। उप. <√सि बन्धने यद्र.।

[d]) व्यु.? सस्व. नापूटि. दि. स्यातामिति कृत्वा उप. ३सित- दीप्तितद्वदन्यतरपर्यायभूतं चित्र- इत्येतत्-सनाभि सत् (दीप्त्यर्थे √*सृ>) *सिर्-+[√तॄ> (भावे वा कर्तरि वा) *तर्->*त्र->*त्र->] *त्- इति स्थिते तस. सासस्व. (पा ६, १, २२३)। इति कृत्वा मौस्थि. *सित्र- इत्येतच्च सत् नैप्र. यनि. विपरिणतं द्र. (तु. पंजा. चिट्टा)। न नञ्-पूर्वः स. इत्यन्ये [तु. GW. PW. च <√अस् इति, WW.(१,३२४) मल-पर्यायम् *२असि- इति कृत्वा तद्धि-स्तरकरस्तकारोपजन इति (एस्थि. अपि WW. परकीयत्वेन संकेतिताद् अवदहनार्थात् [अस्मदीयात् √१अस् इत्यत्रैव समावेश्यत्वे सति √*भृ इत्येतज्जात् √*भस् इत्यतः नैप्र. प्रादुर्भूतात् सतः] √१अस् इत्यत एव भस्म-पर्यायभूतस्य *२असि- इत्यस्य व्यु. सुवचा स्यात्। ततश्चोक्तप्रकारेण व्युत्पन्नस्य सतः ३सित- इत्यस्य प्रकृतेन प्राति. नैव कोऽपि साक्षात्-संबन्धोपलम्भ इति दिक् [वैतु. MW.]) तु. टि. १असिक्नी-]।

[e]) यद्यपि मुपा. स्वरो नाऽऽङ्कि तथाप्यर्थतः सामान्येनाऽऽद्युदात्तवर्गेणाऽभिसबन्धः स्यादिति कृत्वा रू. इदमत्र निरदेशि (वैतु. शौ ६, १३७, २ यत्र असिताः इति प्र३ अन्तोदात्तं श्रूयते)।

[f]) '(अग्निः। तत्। नाम) असि। तम्' इति वा पद-विभागः स्यात्।

[g]) प्र३ द्र. [वैतु. W.,B. प्रमृ. २असित- इत्यस्य सं३ इति (तु. सस्थ. टि. अलीक->-काः)]।

[h]) बस. पूपप्रस्व. (पा ६, २,१)। उप. यद्र.।

[i]) सस्व. नापूटि. द्र.। उप. पाप्र. जानु->ज्ञु- उसं. (पा ५, ४, १२९उ.)। मौस्थि. तु जानु- इत्येतत्-सजन्मनः सतो *ज्ञनु- इत्यस्य बस. स्वरपूर्वसंक्रमजः कायसंकोचः यद्र.।

[j]) स्त्री. ऊङ् प्र. उसं. (पा ४,१,६७)। तत्-स्वरः।

[k]) सस्व. द्विपूटि. द्र.। उप. यद्र.। विशिष्ट इह ऋ. (१, १६४, ४७) पाभे.।

[l]) तु. टि. अन्चा(ञ्च्>)ची-।

[m]) व्यु.? [तु.टि. २असित- यदनु ६अ+३सित- इति

२; ३; –तात् शौ ७, ५८, १; –ताय शौ ६, ५६, २; १२, ३, ५५.

४¶असित[a]– -ताय काठ २२, ११; क ३५, ५.

अ-सिन्व,न्वा[b]– -न्वम् ऋ ५, ३२, ८; –न्वा ऋ १०, ८९, १२.

अ-सिन्वत्[c]– -न्वन् ऋ २, १३, ४; ७, ३९, ६; ८, ४५, ३८; १०, ७९, २.

असिन्वती– -ती ऋ १०, ७९, १.

असिर[d]– -रेण ऋ ९, ७६, ४.

असिष्ठ–, असिष्यत्– √२अस् द्र.

?असीय[e] पै ८, ७, ४.

असु[f]– -सवः मै ३, ६, ६¶; शौ ८, २, २६; १८, ३, ६२; पै १६, ५, ६; –सवे मा २२, ३०; का २४, १७, १; मै ३, १२, ११; काठ ३५, ८; १०; क ४८, ८; ९; शौ १९, ४४, ४; पै १५, ३, ४; –सु कौ १, ४६६‡[g]; –सुः ऋ १, ११३, १६; १६४, ४; १०, १२१, ७; मा ८, ५८; १८, २; २७, २५†; का ९, ७, ६; १९, २, २; २९, ४, ३†; तै ४, १, ८, ६†; ४, ९, १; ७, १, २; मै २, ११, २; १३, २३†; ३, ४, ४¶; ४, २, १[२]¶; काठ ७, १३[६]; १८, ७; २१, १२¶; ४०, १†; क २८, ७; शौ ५, १, ७; ६, ५३, २; ८, १, ३; ९, १४, ४†; पै १६, १, ३; ६६, ४†; –सुना मै ४, २, १¶; शौ ६, १०४, १; ८, १, १; पै १६, १, १; –सुम् ऋ १, १४०, ८; १८२, ३; २, २२, ४; १०, १२, १; १४, १२; १५, १; ५९, ७; मा ८, १९; १९, ४९†; का ९, ३, ५; २१, ४, १†; तै २, ६, १२, ३†; मै १, ३, ३८; †४, १०, ६; १३, ४; काठ १, १२; ४, १२; ७, १३[२]; १६, २१; २१, १२; ३७, १३; १४; क ३, १०; जै १, ४८, ६†; शौ २, १३, ८; ५, २९, ५; ३०, १; ७, २, १; ८, १, १५; २, १; †१८, १, २९; ४४; २, १३; पै २, ८०, २; ३; ९, ११, २; ३; १३, १; १०, ९, १०†; १३, ९, ६; १६, २, ५; ३, १; –सून् शौ ६, १०४, १;

स्थिते बस. अन्तोदात्तः (पा ६, २, १७२) इति वा, *२असि–+*त–(तु. गपू. WW.) इति स्थिते तस. सासस्व. (=पाप्र. उस. उपप्रस्व.) इति वा द्र. (एस्थि. चोत्तरकल्पतः नापू. बस. इति विवेकः स्पष्टः स्यात्)]।

[a]) मुपा. स्वराऽङ्कणाऽभावाद् आद्यन्तोदात्तविवेकस्याऽसुलभत्वाद् अयं पृथङ् निर्देशः द्र.। ननु वि. आद्युदात्तं भवति तद्विशिष्टं चाऽन्तोदात्तमिति किमिवाऽनङ्कितस्वराणि रू. प्रकरणाऽनुसंधानतो विविच्याऽऽद्यन्ताऽन्यतरोदात्तवर्गीयतया न निर्दिष्टानीति। उच्यते। नायमैकान्तिक इव विवेक उपलभ्यते यत् सर्वं वि. आद्युदात्तं तद्विशिष्टं चाऽन्तोदात्तमिति। तद् यथा। शौ ६, १३७, २; ३; इत्यत्र वि. अपि सद् अन्तोदात्तं श्रूयते। ऋ. ८, २०, २५ इत्यत्र च नद्यात्मके तद्विशिष्टेऽप्य् अभिप्रेयमाण आद्युदात्ता श्रुतिर् भवति। एस्थि. अङ्कितस्वराणां रू. प्रथमं वाच्यस्वरूपतो विवेकः कर्त्तव्यस्तदनुसारेण चोत्तरम् अनङ्कितस्वराणि रू. विविच्य यथाऽन्वयं निर्दिश्येरन्। एतच्च सर्वं सविस्तरं सोहाऽपोहं च वैश. एव साऽवसरं स्याद् इति कृत्वाऽत्रोपलभ्यमानसौवरसंकेतमात्रमवष्टभ्य निर्देशोऽकारीति द्र.।

[b]) तस. चार्वादिषु उसं. (पा ६, २, १६०) अन्तोदात्तः। उप. सिन्व– <√*सिन्व् कर्तरि यद्र. [तु. वें., द., WSGS ?, WW. (२, ४४४) √सि इत्यतः परम्परितां व्यु. दर्शुकाः; वैतु. सा. स. अभावे सति √२अस् इत्यतः प्राति. वर्त्तुकः (वैतु. अ-सुन्व– इत्यत्रत्य उत्तरः पक्षः)]।

[c]) तस. नञ्-स्वरः (पा ६, २, २)। उप. नापूटि. दि. द्र.।

[d]) √१अस्+किरन् प्र. उसं. नित्-स्वरश्च (पाउ १, ५२; पा ६, १, १९७)।

[e]) '…भेषजी, असीयं विषदूषणी' इत्येवं मौलिकी श्रुतिः संभाव्येत। प्रथमपादान्ते यत् मुपा. यण् अकारि, तदुपेक्ष्यम्, छन्दोभङ्गाऽऽपत्तेः।

[f]) व्यु. ? √*१अस्> अस्–+(√*भर्>*भर्– >*भ्र–>*भ–>*ब–>) *व– इति स्थिते बस. इति कृत्वा पूपप्रस्व. (पा ६, २, १) सति उप. वि-स्वरं सत् नैप्र. *उ– इत्येवं विपरिणतं स्यात्। पाप्र. यनि. धा. आर्धधातुकत्वेऽपि भूभावाऽप्रयोजक उन् प्र. नित्स्वरश्च (पाउ १, १०; पा ६, १, १९७) इति सुवचम्। [वैतु. पाउना. पाउश्वे. (१, १०) √२अस् इत्यतोऽयोग्यामिव सतीं व्यु. ब्रुवन्तौ]। ननु यनि. धा. अप्याद्योऽकारः √*अर् इत्यस्य कतमस्य प्रभेदस्यांऽशावशेष इति। असुत्वस्य चरत्वाव्यभिचारात् १मः प्राप्त्यर्थः (यद्र.) प्रभेदो वा द्र. साजीव्यप्रादुर्भावाऽर्थोऽपरः प्रभेदो वा √*अर् इत्येतन्मूलकः सन् उसं. (तु. √१अन्, यस्याऽऽद्यंशस्यापि समानमूलत्वं द्र.; वैतु. GW. MW. भवर्थमात्रवृत्तेः √१अस् इत्यतः व्यु. संकेतयन्तौ)।

[g]) 'असुम्' इति ऋ. (२, २२, ४) पामे.।

१२,२,५५; १८,२,२७; –॒सो शौ १९, ४४, ४; पै १५,३,४; –सोः काठ ७, १३; शौ ११,९, १६; १८, २, २४; पै १६, ८३, ६[a]. [°सु– अदब्ध°, अमृत°, अरिष्ट°, गत°, नष्ट°]

असु-त(प>)पा[b]– -पा शौ १९, ४९, ७.

†असु-तृप्[c]– -तृपः ऋ १०, ८२, ७; ८७, १४; मा १७, ३१; का १८, ३, ७; तै ४, ६, २, २; मै २, १०, ३; काठ १८, १; क २८, २; शौ ८, ३, १३; १०, ५, ४९$; पै १६, ७, ३; –तृपौ ऋ १०, १४, १२[d]; शौ १८, २, १३; पै १०, ९, १०.

अ॒सु-नीत[e]– -ताय शौ १८,२,५६.

अ॒सु-नीति[f]– -तिः शौ १८, ३, ५९; –†तिम् ऋ १०, १२, ४; १५,१४; १६,२; मा १९, ६०; का २१,४,१०; शौ १८,१,३१; २, ५; –॒ते ऋ १०,५९, ५;६.

¶अ॒सु-मत्[g]– -मान् मै ४, २, १.

असुमती– -तीम् पै ५, १०, १०.

?असुङ्मती[h] पै ९, १६, ३.

अ॒-सुत[i]– -तः ऋ ७, २६, १; पै २, ३९, ३; –तात् ऋ ६, ४१,४; –†तानाम् ऋ ८, ६४, ३; कौ २, ७०६; जै ४, ८,१; शौ २०, ९३, ३. [°त– सुत°]

अ॒-सुन्वत्[i]– -न्वतः ऋ १,१०१,४; ५, ३४, ६; ८, ६२, १२; –न्वता ऋ ४, २५,७; ५, ३४, ५; १०, ४२, ४; –न्वताम् ऋ [१, ११०, ७; (७, ५९, २)]; –न्वन्तम् ऋ १, १७६, ४; मा १२, ६२; का १३, ५, १; तै ४, २, ५, ४; मै २, ७, १२; काठ १६, १२; क २५, ३; पै ५, २७, ६.

†अ-सु(न्व>)न्वा[j]– -न्वाम् ऋ ८, १४, १५; शौ २०, २९, ५.

असुन्व-(क>)का[k]– -का पै ५, २७, ७.

अ॒-सुम्न[i]– -म्नाः मा ३५, १; का ३५, ४, १.

१अ॒सुर[l]– -०†र ऋ १, २४, १४; १५१, ४; १७४, १; २, २७, १०; २८, ७; ४, २, ५; ८, १९,२३;९०,६; १०, ९६,११;

---

[a]) मूको. असौ इतीव श्रूयमाणः पा. मौस्थि.विमृश्यः ।

[b]) उस. थाथीयः स्वरः (पा ६, २, १४४) । उप. मूलविभुजादिषु उसं. (पावा ३,२,५) कः प्र. । स्त्री. पित्त्वाभिहते टापि स्वरेऽविशेषः द्र. । यत्त्वत्र सा. नञ्-पूर्वस्तस. इति विकल्पेन व्याख्यत् तत्तदीयाऽनध्यवसायस्य सूचकं सत् लक्षणतोऽपि नितराम् असत् द्र. । नञ्-स्वरापत्तेः (पा ६, २, २) । ननु मूको. मूलं प्रति वैकृतभूयस्त्वोपलम्भाद् यथालक्षणं स्वरोऽत्र श्राव्येतेति चेत् । न । प्रथमं तावत् मूको. आद्युदात्तत्वपोषकमेव साक्ष्यं नोपलभ्यते । अथापि यद्युपालप्स्यताकिञ्चित्करमेवाऽभविष्यत् । प्रथमस्य कारकोत्तर-कृत्-प्रकृतिस्वरत्वपरस्य तदीयव्याख्यानविकल्पस्य नैर्मूल्यापत्तेश् चोद्यस्य तादवस्थ्यादिति यावत् । यच्चेह WR.अ॒सु-तप– इति श्रावयितुमिच्छतः, तद् अर्थवत् सदपि तदुपज्ञमात्रत्वाद् अप्रमाणम् ।

[c]) उस. क्विबन्त-कृत्-प्रस्व. (पा ६, २, १३९) ।

[d]) 'असुतृपा' इति यत् GW. पिपठिषेत्, तच्चिन्त्यम् ।

[e]). बस. पूपप्रस्व. (पा ६, २, १) । उप. भावे वा स्यात् पूप. समानाधिकरणं वि. वा स्यात् पर-निपातितम् (पा २, २, ३७) ।

[f]) सस्व. नापूटि.द्र. । यत्तु सा. ऋ. (१०,५९,५ प्रमृ.) असूनां नीति-(=नेतृ-) इतीव तस. व्यवृणोत्, तन्मन्दम् ; कारकोत्तर-कृत्-प्रकृतिस्वरापत्तेः (पा ६, २, १३९) ।

[g]) मतुपः पित्त्वाभिघाते स्वरेऽविशेषः ।

[h]) संस्करणाऽन्तराऽपेक्षः मुपा. । अ-शुम्भती– इति शोध्यो विमृश्यः ।

[i]) तस. नञ्-स्वरः (पा ६, २, २) । उप. यद्र. ।

[j]) तस. चार्वादिषु उसं. (पा ६,२,१६०) अन्तोदात्तः । उप. <√*सुन्व् कर्तरि यद्र. । यद्वा भावे द्र. । तथा सति बस. अन्तोदात्तः (पा ६, २, १७२) स्यात् (तु. अ-सिन्व–) ।

[k]) स्वराङ्कणाऽभावेऽनिर्देश्याऽनुबन्धः क्षेपाऽर्थे कः प्र. द्र. (पा ५,३,७४) । नञ्-समासस्य पूर्वविप्रतिषेधः उसं. (पामवा ५,१,११९) । तदभावे प्रत्ययाऽर्थस्याऽसंगतेः ।

[l]) व्यु.? येऽप्यस्याऽर्था भवन्ति (तु. NW.), सर्वेऽपि √*१अस्>*अ॒स्– इत्येतन्मूलकतया सुवचा इति कृत्वा मौस्थि. *अ॒स्–+(√*वृ>)वर– [=बस. पूपप्रस्व. (पा ६, २, १)] इत्यस्य सतः नैप्र. यनि. विपरिणामः संभाव्येत [तु. पाप्र. उरन् प्र. इति व्यवहारः (पाउ. [१, ४२], दे. [१, १०]; वैतु. पक्षे या. [३, ८] दे. [गपू.] च अ॒सु–+रः प्र. मत्वर्थे इति वा, अ॒सु–+र– [<√रम् वा √रा वा] इति वा वदन्तौ स्वरतश्चिन्त्यौ [उभयथाऽप्यन्तोदात्तप्रसङ्गादिति यावत्]; दे. [गपू.] ६अ॒+*सुर्– [<√*सुर् तुदा.] इति कृत्वा नञ्-स्वरः; PW. प्रमृ. च √१अस् इत्यस्य प्राणत्वपर्यवसायिन्या WW. [१, ६८] च तस्यैव सानुनासिकोपक्रमस्य सतः सुमतित्वपरया वृत्त्या तत्तदर्थसंपत्तिं व्याख्यायुकाः सन्तः

९९, १२; १३२, ४; तै १, ५, ११, ३; ६, ६, ४; ३, १, ११, १; मै १, ४, ३; ८¶; ४, १०, ४; १४, १७; काठ ५, ६; ४०, ११; कौ २, ७६२; शौ २०, ३२, १; –रः ऋ १, ३५, ७; १०; ५४, ३; १३१, १; २, १, ६; ३, ३, ४; ५, १५, १; २७, १; ४२, १; ५१, ११; ८३, ६; ७, ३०, ३; ५६, २४; ८, ४२, १; ९, ७३, १; ७४, ७; १०, ११, ६; ७४, २; मा ८, ५५; २७, १२; ३४, २६†; का ९, ७, २; २९, २, २; ३३, १, २०†; तै १, ३, १४, १†; ३, १, ११, ७†; ४, १, ८, १; ४, ९, १; मै २, १२, ६; ४, १४, १४; काठ ८, १२¶; ११, १२; १३†; १८, १७; ¶२५, ४; ८; २६, १; ३१, ८¶[२]; ३२, ६¶; ३४, १४¶; ¶क १, १९†; ७, ७; २९, ५$; ३९, १; ४०, १; ४; ४२, २; ४४, ४; ४७, ८[२]; शौ १, १०, १; ४, १५, १२†; ५, २७, १; ८, ६, ५; १८, १, २३†; पै १, ९, १; ९८, १; ५, ७, १०; ८, १२, ५; ९, १, २; १०, ३, ६; १६, ७९, ५; –रम् ऋ ५, ४२, ११; ७, २, ३; १०, ५६, ६; मै २, १०, ३‡[a]; शौ २०, १३५, १०; –रस्य ऋ १, ११०, ३; १२२, १; १२६, २; २, ३०, ४; ३, २९, १४; ३८, ४; [५३, ७; (७, १०३, १०) १०, ६७, २]; ५६, ८; ४, ५३, १; ५, ४९, २; ६३, ३; ७; ७, ६, १; ९९, ५; ८, २०, १७; १०, १०, २; ३१, ६; ९२, ६; १३८, ३;

१७७, १; मा १३, ४४; ३३, २२†; का १४, ४, ७; ३२, २, ५†; तै ३, २, ११, ३†; ४, २, १०, ३; मै २, ७, १७; †४, १२, ५; १४, १२; काठ १६, १७; ३७, ९†; कौ १, ७८†; जै १, ८, ६†; शौ ४, ८, ३†; ६, ७२, १; १८, १, २†; १९, ५६, १; २०, ९१, २†; पै ३, ८, १; १८, ५; ४, २, ३†; १५, २३, १; –रा ऋ ७, ६५, २; ८, २५, ४; –०रा ऋ १, १५१, ४; ७, ३६, २; –राः ऋ १, ६४, २; ८, ९६, ९; १०, १२४, ५; मा २, २९; ३०; का २, ७, १; २; ¶तै १, ५, ९, २; ७, १, १; ३; ३, ३[२]; २, ३, ७, १; ४, १, १; ३; ३, १; ५, ४, १; २; ८, ५; ११, ९; ६, १, ५; ३, २, २, २; ३[२]; ३, ७, २; ४, ६, १; २; ५, २, ८, ३; ३, ३, १[३]; ११, १; २; ४, १, १; ७, ३, १; ६, २, १, ५; ५, ३; ७, ४; ११, १; ३, १, ४[२]; १०, ६; ४, ६, १[२]; १०, १[२]; ३; ४; ११, १; ५, २, २; ६, ४, ४; ९, १[२]; ७, २, ५, ४; ¶मै १, ४, १०; १४; ६, ३; ९[३]; १०; १३[२]; ९, ३[६]; ८[७]; १०, ५; १५[२]; ११, ९[२]; २, १, ११[२]; ३, २; ५, ३[३]; ९[२]; ३, २, १[२]; ७[३]; ४, १; ७; ६, १०[३]; ७, १०; ८, १; ३; ५; ८; १०[३]; ९, १; १०, ५[३]; ६[२]; ४, १, ६; १०; १२; २, १[३]; ३[२]; १३; ३, ४[२]; ५, ५; ६[३]; ६, ३; ४[२]; ८; ७, ४; ६; ७[२]; ८, १[२]; काठ ६, ७[२]; ८, १; ८; १३[३]; १५; ९, ११; १५[३]; १०, ७[२];

१०[२]; १२, २[२]; ३; १३, ४[४]; ५; १४, ९[२]; १९, १०; ११; २०, ६[३]; १३[४]; २३, ७[४]; २४, ९[३]; १०[२]; २५, २; ६[३]; ९[२]; २६, १०[४]; २७, ८[३]; ९[३]; २८, ४; ९; २९, १[४]; ३०, १[२]; ७[३]; ३१, ४; ८[२]; ९[३]; ३२, ७; ३४, ५; ३५, २०; ३६, ९; ३७, ११; १२[४]; १४[२]; १६[३]; ¶क ४, ६[२]; ६, ६; ७, ३; ८, १[३]; ३; ३०, ८; ३१, १; ८[५]; १५[४]; ३६, ४[४]; ३८, २[३]; ३[२]; ५[२]; ३९, ३[२]; ४; ४०, २[२]; ४१, ८[४]; ४४, ४; ९; ४५, २[४]; ४६, ४[३]; ४७, ४; ८[२]; ९[३]; ४८, १८; शौ २, ३, ३; ६, १०८, ३; १०९, ३; ८, १३, १; ४; १०, १०, २६; ११, १२, १५; १९, ६६, १; पै ६, २, ६; १६, १०९, ६; १३५, १[२]; १५०, ५; –०राः ऋ ८, २७, २०; –राणाम् ¶तै १, ५, ७, ६; ९, २; ७, १, ५; ४, ६; २, ३, ७, १; ४, ३, २[२]; ५, १, १; ८, ५; ६; ११, ८; ३, ४, ६, १; ४, ३, ११, ३$; ५, ४, ७, ४; ६, २, ३, १; ४, ३[२]; ५, ४; ४, १०, १; ६, ११, ५; ¶मै १, १०, १६[२]; २, ३, २; ७; ४, १; ५, ९; ९, १$; ३, २, ६; ४, १; ६, १; ८, १; ३[४]; ५[२]; १०, ५; ४, १, १०[२]; २, १[२]; ९; ३, ४; ६, ३; ७, ५; ७[३]; ८, १; काठ ७, ६; ९, १५; १०, ७; १२, २[२]; ५; १०; १३, ४; १९, ११[२]; २०, ६; २४, १०; २५, २; ६; २७, ८; ३१, ८[२]; ३४, ४; ३६, ९; १०; ३७, ११; १४; ३९, १०; ¶क ५, ५; ३१, १[२]; ८;

उप. वीतरागंशं वा प्रति मौनमुद्रिताः)]।

*) 'असुरैः' इति ऋ. (१०, ८२, ५) पामे.।

३८, ३; ५; ३९, ३; ४७, ८[२]; कौ २, १२१९; शौ ४,२३, ५; ६, ७, ३; ८६, ३; १००, ३; १०, ३, २; ६, १०; १९, १३, १; पै १, १०६, ४; ४, ३३, ५; ७, ३, ९; ४, १; १६, ४३,२; ६३, २; –रान् ऋ १०, ५३, ४; १५७, ४; खि २, १४, ११; ¶तै १, ६, १०, २; ११, ६; ७, १, १; ३; ४, २; २, २, ६, १; ४, १, २[३]; २, १; ६,१, ३; ३, ३, ७, १; ४, ४, १; ६, २[२]; ५,१,१०, ४; ४,६,४; ६, २, २, ७; ३, २; ३; ८, १[२];३, ७, १; १०, ५; ६, ९, १; ७, ३, १, २; ७, १; ५, २५, २; ¶मै १, ४, ७; १४; ६, ४; ६[२]; ९, ३[४]; ५; ६; १०, ५[२]; १५; २, २, २; ५, ३; ९; ३, २, १[२]; ३, ७; ४, ७; ६, ६; ८, १; ४; ५; ४, १, १०; १२; २, १[२]; ५, ६; ६, ३; ९; १४, ११; काठ ८, ४[३]; ५; ९, ११[४]; १४[२]; १५; १०, ७[१]; १३, ३; ४[२]; ५; १९, २; १०; २१, ४; १०; २३, ८; २६, १; २७, ८[२]; २८, २-४; ६; २९, १; ६; ३०, १; ३१, ९; ३२, १; ५; ३५, २०[३]; ३६, ९; ३७, १४; ¶क ६, ९[३]; ७, १; २९, ८; ३०, ८; ३१, १९; ३६, ५; ३८, ५; ४०, ४;४४, २-४; ६; ४५, २; ७; ४६, ४; ४७, ९; ४८, १८[३]; शौ ४, १९, ४; ६, ७, २; ८, ५, ३; ९, २४; १३, १; ९, २, १७; १८; १०, ३, ११; ११, ७, ७; १२, १, ५; †२०, ६३, २; १२४, ५; पै ५, २५, ४; ९, २५, १४; ११, ५, ११; १६, २०, १; २७, ३; ६४, २; ७७, ६; ७; १३५, १; १५३, ७; –राय ऋ ५, १२, १; ४१, ३; ९, ९९, १; १०, १२४, ३; कौ १, ५५१†; जै १, ५६,३†; शौ ५, ११, १; १३, ७, १४; पै ८, १, १; –रे ऋ १०,९३, १४; –रेण पै ४,२०,२; –रेभ्यः ऋ ८, ९७, १; ¶तै २, ५, १, १; ६, २, २, १; ७, ३, ७, १; ¶मै १, ६, ३; ९, ८[२]; ३, ३, १;९; ४, ७; ६, १; ८,३; काठ १०, ९; १२, ३; २१, ४; ९; ३७, १६; ¶क ३१, १९; कौ १, २५४†; जै १, २७, २†; शौ २, २७, ३; ४; ६, ६५, ३; १९, ५६, ३; २०, ५५, २†; पै १, ८९, १; २, १६,२; ३; ४१, ४‡[a]; ३,८,३; ४,१८, ४; ७, १२, ८; –रेषु ऋ १०, १५१, ३; ¶तै ६, ३, ७, २; ६, ११, ५; ७, ३, ९, १; ¶मै ३, ६, ८; ४, २, ३; ७, ५[२]; ¶काठ १३, ५; ३७, १४[२]; –रैः ऋ १, १०८,६; १०,८२, ५; मा १७, २९†; का १८,३, ५†; तै २,४,२, ३¶; ४,६,२, ३†; ¶मै १, ७, २; ४, ४, ९; काठ १०, १०[२]¶; १८, १†; क २८,२†;पै५,२६,९.[°र-देव°]

आ॒सु॒र[b]– -रः ऋ ३, २९, ११;[५,४०,५; ९]: ¶तै २,१, २, २; ६, ९, ४; ¶मै २, १,५; ५,२; ३, ८,१०; ४,१,१०; २, ९; ५, ७; ८, ३; ¶काठ ११, ५; १२, १३; २७, २; २८,४; –¶रम् तै २, ५, ११,१; ६,९, ५; –रस्य ऋ ५,८५, ५; शौ ३, २२, ४; –रात् मा १९, ३४; २०, ६७; का २१, ३, ३; २२, ७, १; मै ३, ११, ४; ७; काठ ३८,२;९; –†रे ऋ १०,१३१, ४; मा १०, ३३; २०, ६८$; ७६; का ११, १०, ३; २२, ७, २$; १०; मै ३, ११, ४; काठ १७, १९; ३८, ९[२]; शौ २०, १२५,४; –रैः पै १५, १८,६.

आ॒सु॒री[c]– -री मा ११, ६९; का १२, ७, ४; तै ४, १, ९, २; मै २, ५, ९; ७, ७; ३, १, ९; काठ १६, ७; शौ १, २४, १; २; ७, ३९, २; पै १, २६,१;२; –रीः शौ ८,५,९; पै १६,२७,९; –र्यौ[d] मै २,५,९?.

असुर-क्ष॒यण[e]– -णम् शौ ११,१२, १०; १२; १३.

अ॒सुर-क्षिति[f]– -तिम् शौ १०, ६, २२–२८; पै १६, ४४, ५–७[g].

असुर-घ्नु॒[h]– -घ्नम् खि २, ४, १.

असुर-त्व॒[i]– -त्वम् ऋ [३,५५, १–२२; १०, ५५, ४]; मै ४, २, १[२]; –त्वा ऋ १०, ९९, २.

[a]) विशिष्ट इह ऋ. (१०, १५९, ४) पाभे. ।

[b]) तस्येदमित्यात्यर्थे अण् प्र.(पा४,३,१२०)। तत्-स्वरः।

[c]) स्त्री. ङीपः (४,१,१५) पित्त्वान्निघाते स्वरेऽविशेषः।

[d]) स्वरितः (पा ८, २, ४)। अनुदात्तोपक्रम इति कृत्वा भ्रष्टः सन् मुपा.यनि.सु-शोधः द्र.(तु.टि.२असुर–>-री–)।

[e]) कास.ल्युडन्त-कृत्-प्रस्व.(पा ६,१,१९३;२,१३९)।

[f]) बस. पूपप्रस्व. (पा ६, २, १)। उप.<√क्षि क्षये।

[g]) 'क्षतिम्' इत्यपि क्वचित् मूको. पा.।

[h]) उस. उप. कान्ते थाथादि-स्वरः (पावा ३, २, ५; पा ६, २, १४४)।

[i]) भावे त्वः प्र. (पा ५,१,११९)। तत्-स्वरः। तत्र तत्र देवानाम् असुर-त्वस्य श्रवणात् सुर-त्वस्य चाऽश्रव-

¶असुर-ब्रह्म- -ह्माभ्याम् काठ २७, ८; -ह्मौ काठ ३०, १[१]; क ४६, ४[२].

असु -माया[a]- -यया कौ ३, ९, ४; पै ३, ७, ५; -या मै ३, १, ९¶; -ये मै ४, ८, १¶.

¶असुर-योनि[a]- -निम् तै ५, २, ८, ४; काठ २०, ६; क ३१, ८.

¶असुर-लोक[a]- -कः, -कम् मै १, ११, ९; काठ १४, ९.

*असुर-वैर-

असुरवैरिन्[b]- -रिणे खि ७, ३, २.

असु -हन्[c]- -घ्नः† ऋ ६, २२, ४; शौ २०, ३६, ४; -घ्ने ऋ ७, १३, १; -हणम् काठ ३९, ५; -हा† ऋ १०, १७०, २; कौ २, ८०४; जै ४, २, १०.

¶असुरघ्नी[d]- -घ्नी मै ४, १, ६; काठ ३१, ४; क ४७, ४.

१असुर्य,र्या[e]- -र्य ऋ २, २३, २; १०, १०५, ११; -†र्यः ऋ ८, १०१, १२; मा ३३, ४०; का ३२, ३, ११; काठ ३४, ३¶; कौ २, ११३९; जै ४, ३, ३; शौ २०, ५८, ४; -र्यम् ऋ २, २७, ४; ३३, ९; ३, ३८, ७; ५, १०, २; ६६, २; ६, २०, २; ३०, २; ३६, १; ७४, १; ७, ५, ६; ६५, १; ९, ७१, २; मा ८, २४; का ९, ४, २; तै १, ४, ४५, १; २, १, ११, ५†; ५, १, ७, ४¶; मै १, ८, ३¶; ४, ७, ४[२]¶; ११, २†; १२, १†; काठ ४, १३; ६, ३¶; ११, १२[२]†; २९, ७¶; क ३, ११; ४, २¶; ३०, ५¶; पै १, १०९, ३; -†र्यस्य ऋ २, ३५, २; ७, २२, ५; काठ १२, १५; कौ २, ११४९; -र्या ऋ १, १६७, ५; १६८, ७; ७, ९६, १; ¶काठ २५, ८; ¶क ४०, १; -र्याणि ऋ ४, ४२, २; १०, ५४, ४; -र्यात् ऋ १, १३४, ५; -¶र्यान् मै १, ३, ३९; काठ २४, १०; क ३८, ३; -†र्याय ऋ ४, १६, २; ७, २१, ७; [६६, २; ८, २५, ३]; १०, ५०, ३; जै ३, ५४, ८; शौ २०, ७७, २; -¶र्यौ मै ४, ६, ३.

*२असुर[f]-

*असु(र-क>)रिका[g]-

असुरी[h]- -र्यः[i] मै १, ६, ३.

*१३असुर[j]-

*असुरिक[k]-

२¶असुर्य,र्या[l]- -र्यः मै १, ६, १०; काठ १३, ४; -र्यम् मै ३, ६,

णात् सुर- इत्यर्वाक्तनं प्राति. भवत्य् आमासिकनञ्-निवृत्तीतीवाऽभिसंदधाना अर्वाञ्चः PW. प्रभृ. द्र. (तु. १असित-)। अत इह 'स्वतल्भ्याम्' (पामवा ५, १, ११९) इत्यस्याऽवसराऽभावो नञ्-समासाऽभावादिति दिक्। ननु विरुद्धार्थप्रतीतिर् मा भूद् इति देवानां प्रसङ्गे नञ्-समासो न स्याद् राक्षसानां प्रसङ्गे त्वनुपपत्त्यप्रसङ्गात् तादृशो नञ्-समासोऽनुमन्येतेति चेत्। न। सुर- इत्यस्य सुरा- इत्यतोऽन्यत्र श्रवणस्य नितरामनुपलभ्यमानत्वात् तादृश्या अनुमतेः प्राप्तेतरत्वकैमुतिकत्वादिति यावत्।

a) षतस. सासस्व. (पा ६, १, २२३)। उप. यद्र.।

b) मत्वर्थे इनिः प्र. तत्स्वरश्च (पा ५, २, ११५)।

c) उस. क्विबन्त-कृत्-प्रस्व. (पा ६, २, १३९)।

d) स्त्री. ङीप् उदात्तनिवृत्तिस्वरः (पा ६, १, १६१)।

e) तद्धिते यति तित्-स्वरः (पा ६, १, १८५)।

f) मौस्थि. *२असु-वर- [=उस. थाथीय-स्वरः (पा ६, २, १४४)] इति विशेषे सति १असुर- इत्यत्र निर्दिष्टा वि.एवाऽतिदेश्या। एउ.व्यु.औप.द्र.(तु.एउ.टि.)।

g) नाउ. व्यु. नैप्र. औपयिकं द्र.।

h) पाप्र. १असुर- इत्यतः ङीपः उसं. (पा ४, १, ४१) यथेष्टलाभे संभवत्यपि मौस्थि. स्त्री. उपयुज्यमानस्येकारस्य स्वरभावाऽभावतो यथायोगं मूल-शब्द-सस्वरविस्वराऽन्त्याऽकारस्थानितया प्रतिपत्तेरिदं कल्पना-गौरवमिह लब्धाऽऽदरमिति दिक् [तु. टि. १असुर- >आसु(र>)री- > -र्यौ (मै २, ५, ९)]।

i) जसि स्वरसंक्रमः (पा ८, २, ४)।

j) नापूपू. सरूपयोरन्योन्यं स. विषयभेदे सत्यप्यर्थतः सजातीयत्वं भवति। तयोरुभयोः प्रकाशसाहित्यवति तात्पर्यात्। प्रकृतं तु प्रकाशराहित्यवति तात्पर्यात् ततो विजातीयं द्र.। एवमर्थतः सिद्धेऽपि विवेके व्यु. स्वरस्य च विषये संदेहो भवति। तथाहि। यनि. उस. थाथीय-स्वरः स्यात् (पा ६, २, १४४)। उप. च नापूपू. सरूपं सद् भावे वा कर्तरि वा <√वृ आच्छादने (वैतु. नापूपू. सरूपयोः उप. कर्तरि <√*वृ<√भृ) इति स्यात्। यद्वा तस. नञ्-स्वरेण *१४अ-सुर- इत्येवं वा निर्देष्टव्यम्, यत्र उप. (√*सृ प्रकाशे>) *सुर- इति भाप. द्र.। नाउउ. व्यु. चैतत् औप. द्र.।

k) तस्येदमीयेऽर्थे ठ>इकः प्र.उसं. (पा ४, ३, १२०) तत्स्वरः। मौस्थि. नाउ. व्यु.औप.द्र. (तु. *१असुरिक-)।

l) नैप्र. वर्णविपरिणामे सति स्वरसंक्रमः (पा ८, २, ४)। यद्वा पाप्र. एपू. वा नाउ. वा यति प्र. तित्स्वरः (पा ६, १, १८५)।

६[३]?[a]; काठ ३४,२; -र्या मै १,८,६;३,६,६; काठ ८,३; क ६,८;-र्याः मा४०,३;का४०,१,३.
*?४अ-सुर- नापू. टि. द्र.
असुरिक- *?३असुर- द्र.
असुरिका- *२असुर- द्र.
१,२असुर्य- १,*?३असुर- द्र.
¶अ-सुवर्ग्य[b]- -र्ग्यः तै ५, ५, ३,२; -र्ग्यम् तै ५,२,१०,७; ५,४,४.
*अ-सुषिर[b]-
¶असुषिर-त्व[c]- -त्वाय मै ३,१०,२.

अ-सुष्वि[b]- -ष्वीन् ऋ ४, २४, ५; ६,४४,११; -ष्वेः ऋ ४,२५,६.
अ-सू[d]- -सूम् मा ३०,१४; का ३४,३,१; -स्वम्[e] ऋ १,११२,३; १०, ६१, १७; शौ ७, ३६, ३.
असू-सू[f]- -स्वः[g] शौ १०, १०, २३; पै १६, १०९, ३.
*अ-सूतक- नाउ. व्यु. औप. द्र.
असूतिका[h]- -का शौ ६, ८३, ३; पै १, २१, ४.
?असूपधिः ?अस्मथत्व° टि. द्र.

*असूय[i]-
√असूय् नाउ. व्यु. औप. द्र.
असूयत्[j]- -यन् ऋ१०,१३५,२.
असूया[k]- -या पै ४, २४, ३?[l].
?असूयेकपत्सु[m] पै ४, २४, ३.
अ-सूर[n]- -रे ऋ ८, १०, ४.
*?असूरिक[o]-
?१असूर्य[p]- -र्यम् मै ३, ६, ६[२q].
असूर्त[r]- -र्तम् शौ १०, ३,९; पै १६, ६३, ८; -र्ते ऋ १०, ८२, ४; मा १७, २८; का १८, ३,४.

[a]) तु. सस्थ. टि. अ-सूर्->?असूर्य-> -र्यम्।

[b]) तस. नञ्-स्वरः (पा ६, २, २)। उप. यद्र.।

[c]) 'वा छन्दसि' (पामवा ५, १, ११९) इति प्रस्व. बाधित्वा नञ्-स्वरः (पा ६,२,२)। वस्तुतस्तु भावप्रत्ययान्ततया निष्पन्नेन सता नञः स.च तत्स्वरश्चेत्येवं सुवचम्।

[d]) बस. अन्तोदात्तः (पा ६, २, १७२)। उप. √सू(प्राणिप्रसवे)+भावे क्विप्। यद्वा तस. उप. कर्तरि क्विबन्तं चार्वादिषु उसं. (पा ६, २, १६०)।

[e]) स्वरसंक्रमात् स्वरितः (पा ८, २, ४)। शाखाभेदेन रू. यण्-भावाऽभावौ द्र.।

[f]) पपा. अवग्रहाऽभावो भवति। तेनाऽभ्यस्तीभावमिव स्वार्थिकं नञ्पूर्वमिति संभाव्य PW.प्रभृ.एतत् =नापू.इत्यभिसंदधिरे। यथा यनि.पक्षेऽवग्रहाऽभावो नोपपद्येत,एवं परपक्षेऽप्य् अभ्यासह्रस्वाऽभावो धा.मूर्धन्यादेशाऽभावश्च नोपपद्येयातामित्युभयोः पक्षयोश् चोद्यदुष्परिहरत्वसामान्यात् प्रकरणाऽनुसंधानतोऽन्यतरपक्षपरिग्रहो निर्णीयेत। एस्थि. वशायाः सामान्येनाऽस्वः सत्याः सू-भावोदये ऽविते सत्येव तद्-गर्भश्रुतिरुपपद्येत चमत्कृति-सहकृता च भवेद् इति युज्यतैव समासपक्ष इति मतं भवति (तु. W.)। यनि. अ-सू- इत्यस्य नञ्-युक्तस्यैव पूर्वपदीभाव इति उस. क्विबन्त-कृत्-प्रस्व. (पा ६,२,१३९)।

[g]) स्व. कृते तु. एपूटि.।

[h]) बस. समासान्ते कपि कात्पूर्वस्याऽकारस्येत्त्वं ह्रस्वान्तेऽन्त्यात्पूर्वीयः स्वरश्च (यक. पा ५, ४, १५४; ७, ३, ४४; ६, २, १७४)।

[i]) व्यु.? पाप्र. असु- इत्यतो क्यच्न्ताद् वा यगन्ताद् वा नाधा. सतः (पा ३, १, २७; पाम ३, १, ११) पचाद्यजन्तं प्राति. द्र. (तु. टि. √वसूय्)। मौस्थि. तु १असुर->१असुर्य- इत्यतः नैप्र. यनि. विपरिणामः द्र. (तु. माशब्रा १, २,५,४)। नाउउ. व्यु. औप. द्र.।

[j]) शतुर्निघाते तुदा.विकरणस्य स्वरः (पा ६,१,१८६)।

[k]) स्त्री. भावे अः प्र. टाप् च (पा ३, ३, १०३)।

[l]) पा.? तृ१ सत् लुप्तैकयकारं संभाव्येत (तु. नाउ.टि.)।

[m]) पा.?'असूया (=असूयया), एकपत्सु' इति पदद्वयं स्यादिति तत्परः शोधः द्र. (पञ्चपन्मातृत्वादेकपद्विषयाऽसूयेत्यभिसंधिः)। अधिकाक्षरनिविवर्तिषाप्रयोजितः यनि. पा. विकारः द्र.।

[n]) बस. अन्तोदात्तः (पा ६,२,१७२)। उप. यद्र.।

[o]) *असुरिक- इत्यत्रत्यं टि. द्र.।

[p]) २असुर्य- इत्यत्रत्यं टि. द्र.

[q]) एवं किल मूको. (तु. संटि.)। प्रकरणतस्तु *?३असुर्->२असुर्य- इत्यस्य रू. द्र.। एवमप्यन्यतरत् क्विवि. (=नुकम् इत्येतत्सकल्पम्) अन्यतरच्च कप.इति विवेकः द्र.।

[r]) व्यु.? *अस्वूर्त- [=(√१अस् [<√*भस् (तु. २भसि-, पंजा. भस्,]>) *भुस्-(=भाप. धूलिपर्यायः)+(√वृ>)*वुर्-[भाप.(=वूर्->ऊर्-इत्यत्र तु.*वूर्णा->ऊर्णा-; पंजा. [*वुर्णु->*उर्णु->]उन्नु) इति कृत्वा *भस्वुर्- इति तस. सासस्व. (पा ६,१,२२३) सति (√वृ>)व्रु-(भाप.) इत्यनेन बस. पूपप्रस्व. (पा ६, २,१)] इत्यस्य (धूलिधूसरितवचनस्य सतः) नैप्र. यनि. विपरिणामः स्यात् [तु. टि. असूर्ति-, *सुवुर्-, सूर्त-, *सूर्ति-, शौ. (१०, ३, ९) च यत एतन्निगमान्तरेऽपि रजस्- इत्यस्यैव वि. भवतीति स्पष्टम्; वैतु.या.(६,१५) प्रभृ. असु- इति पूप.? (तु. दे. [४, ३], स्क., दु., सा. [तै., का.] उ. म.), √ईर् इत्येतत् कान्तं सत् उप. चेति कृत्वा तृतस. पूपप्रस्व. (पा ६, २, ४८) अभावतश्चोद्याः, नञ्-पूर्वः बस. वा (तु. सा. [ऋ.]) तस. वा (तु. PW., GW., ORN., NW., MW.) इति

अस्तुर्ति[a]- -†र्ता तै ४, ६,२,२; मै २, १०,३; काठ १८,१; क २८,२.
?१अस्तूर्य- अ-सूर- द्र.
२अ-सूर्य[b]- -र्ये ऋ ५, ३२, ६.
असृज्[c]- -सृक् ऋ १, १६४, ४; खि ४, ५, १४; ७, १, ६; मै ४, २,९[२]¶; काठ ३४,८[२];१२; शौ ४, १२, ४; ५; ९, १४, ४†; पै ४, १५, ३; ७, ११,४; १६, ६६, ४†; –सृक् पै १५, २३, २; –सृजाम् पै ८, ७, ८; –सृत्?[d] तै ७, ४, ९, १¶.
¶**असृक्-त्व**[e]- -त्वम् मै ४, २, ९; काठ ३४, ८.
असृक्-पावन्[f]- -वानम् शौ २, २५, ३; पै ४, १३, ६.
असृक्-मुख[g]- -खः मै ४, ९, १९; –खान् शौ ११, ११, १७.
?असृगावा[h] पै ९, ६, ६.
?असृत् असृज्- द्र.
¶**अ-सृष्ट,ष्टा**[i]- -ष्टः मै १,६,६; –ष्टम् मै ४, २, ९; –ष्टाः मै १, १०, ५; काठ ३५, २०; क ४८,१८; –ष्टान् पै २, १५, ३$.
अ-सेन्य[j]- -न्या ऋ १०, १०८, ६.
¶**अ-सोम-** -मः काठ २७, ४; क ४२, ४.
¶**अ-सोमप**[i]- -पाः मै १,४,६; काठ २६,९[२]; क ४१, ७[२]; –पैः काठ २६, ९[२]; क ४१, ७[२]; –पौ तै २, १, १०, १; मै ४, ६, २; काठ १३, ६; २६, ९; २७,४; क ४२, ४.
¶**अ-सोमपीथ-** -थः काठ ११,१०.
¶**अ-सोमयाजिन्**[i]- -जी तै २, ५, ५, १[२].
¶**अ-सोम्य-** -म्यस्य काठ ५, २.
असौ अदस्- द्र.
¶**अ-स्कन्द**[i]- -न्दाय तै १, ५, ८,५; २, ५, ८, ६; ५, ६, ८, ४; ७, ६, ५; ६, ३, ८, १; ३; ४, ५, २; मै ४, १, ३;१०; काठ १३, १०; १९, ४; २३, ३; २५, ४; ३१, २[२]; ८; क ३०, २; ४७, २[२].
***अ-स्कन्द्यत्क-**
अस्कन्दी(क>)का[k]- -के पै १५, १८, ७.
अ-स्कन्न[i]- -न्नम् मा २,८; का २, २, २; ¶तै २, ६, १, ७; ६, ३,८, १; ३; ४, ५, २; मै ¶१, ४, १२; ३, १०,२; ¶४, १,२; २, १४[२]; ¶काठ ६, ३; २३, ३; ३१, १; ३२, २; ¶क ४, २; ४७,१; –¶न्नाः मै ३, १०, १; ४, ५, ५[३].
¶**अस्कन्न-त्व**[l]- -त्वाय मै १, ८, ३; ३, ४, ७; ८, १०; ९, ७[२]; ४, ५, २; ८, ९.
¶**अस्कन्न-हविस्**[g]- -विः तै १, ६, ८, २.
अ-स्कम्भन[b]- -ने ऋ १०, १४९,१.
†**अ-स्कृधोयु**[m]- -यु ऋ ६,६७,११; ७, ५३, ३; -युः ऋ ६,२२,३; शौ २०, ३६, ३.
१अस्तु- √२अस् द्र.

सूर्त- (√सृ इत्यतो वा [तु.पाका.(८,२,६१),सा. (ऋ.), PW.] √स्वृ इत्यतो वा [तु. ORN., GW., NW.]) इति उप.चेत्यपि स्वरतोऽसाधु वचः । बस.अन्तोदात्तः (पा ६, २,१७२) तस.च आद्युदात्तः (पा६,२,२) स्यादित्यभिसंधेः]।

[a]) व्यु.? *अस्वूर्मि- (=उप. *त्रि- इत्येव नापू. विशेषः) इत्यस्य नैप्र. विपरिणामः स्यात् । ननु किमितीदं नापू. पृथक् प्राति. इति [वैतु. सा. (तै. स्थ.) 'भूतानि' इत्येतत्समानाधिकरणं सत् यनि. रू. नापू. न.द्वि३ इति]। 'असूर्ते सूर्ते रजसि निषत्ते' (ऋ १०, ८२, ४) इत्येतस्य मौलिकस्य सतः पा. स्थाने प्रकृतस्य पा. पर्यायान्तरमात्रत्वाभिसंधेरिति । कथमिति । यथा तत्र 'असूर्ते' इति स१ सद् रजसि इत्यस्य वि. भवति (वैतु. वस्थ. या. प्रभृ. एकारान्तं पुं. प्र३ सद् ऋषयः इत्येतत्-समानाधिकरणमिति), तथेह '(रजसो) विमाने' इत्यनेन स१ सता 'असूर्ता' (=-र्तौ) इत्यस्य संबन्धो गालवेष्टो पुंवद्भावश्च (पा ७, १, ७४) इति (तु. टि. *सूर्ति-, निषत्त-)।

[b]) बस. अन्तोदात्तः (पा ६, २,१७२)। उप. यद्र. ।

[c]) (√१अस्>)*असु-+(√सृज्>)*सृज्-(भाप.) इति स्थिते नैप्र. एकसकारलोपे सति बस. पूपप्रस्व. (पा ६, २, १) द्र. (तु. टि. असन्-) ।

[d]) यकृत्-, शकृत्- इत्येतदीयाऽऽभासजन्यः ज्>त् इति विपरिणाम इति (तु.L५२३) वा, पृथक् प्राति. इदम् (उप. √सृ>भाप. *सृत्- इत्यंशमात्रे असृज्- इत्यतो विशिष्टं सत्तेन सव्यु.) इति वा विमृश्यम् ।

[e]) भावे त्वः प्र. (पा ५, १, ११९) । तत्-स्वरः ।

[f]) उस. वनिबन्त-कृत्-प्रस्व. (पा ६, २, १३९)।

[g]) बस. पूपप्रस्व. (पा ६, २, १) । उप. यद्र. ।

[h]) संदिग्धस्थलीयं प्राति.स्वरूपतश्च रूपतश्च विमृश्यम्।

[i]) तस. नञ्-स्वरः (पा ६, २, २) । उप. यद्र. ।

[j]) तस. अन्तोदात्तः (पा ६, २, १५६) । उप. यद्र. ।

[k]) तस. उप. तद्विवरणं च यद्र. ।

[l]) तु. टि. असुषिर-त्व- ।

[m]) तस. नञ्-स्वरः (पा ६, २, २)। उप. स्कृधोयु- यद्र. [तु. अन्यतः दे. (४, ३) सा. चान्यतः WW. (१, ५९०) च उप. विप्रतिपन्ना अपि पूप. संमताः]।

२अस्त^a- -स्तः^b पै ५,३०,७; -स्तम् ऋ १, ६६, ५; ११६, ५; २५; ११०, १; ३, ५३, ४; ६; ४, १६, १०; ३४, ५; ५, ६, १^3; ३०, १३; ६, ४९, १२; ७, ३७, ४; ६; ८, [३, २३; (७४, १४)]; ९१, १; ९, ६६, १२; ९७, ८; १०, १४, ८; २८, १; ३४, १०; ८५, ३३; ८६, २०; २१; ९५, २; ४; १३; १११, १०; खि १, २, १^3; ३, १९,१; ५, २२, ६; मा ३, ४७; १५, ४१^3†; का ३. ५, ४; १६, ५, २३^3†; तै १, ८, ३, १; मै १, ६, २; ७^2; १०, २; २, १३, ७^3†; काठ ७, १४; ९,४; १७, १८†; ३९, १४^3†; क ६, ३; ८, ७; †कौ १, ४२५^3; २, ९; ४६७; १०८७^3; †जै १, ४१, ७^3; ३, १, ११; ३४, ९; ५३, ८; शौ ४, १५,६; १०, ८,१६; १४, १, ४३; २, १३; २९†; १८,३,५८†; †२०,१२६,२०; २१; पै १, ७२, २; ४, २६, १†; ५, ७, ३; ८, १५, १२; १६, १०२, ५; -स्तात्‡^c कौ १, ४५९: जै १,४८,३; -स्ताः मै ३,८,३‡^d; -†स्ते ऋ ७,१,२; काठ ३९, १५; कौ २, ७२४; जै ३, ५९, १७.

अस्त-क^e- -कम् खि २, ९, ५; शौ २, २६, ५; पै २, १२, ५.

अस्त-ताति^f- -तिम् ऋ ५, ७, ६.

अस्तम्^g

अस्तमि(मू√इ)

अस्तं-यत्^h- -यते^i शौ १७, १, २३; -यन् शौ ९, १०, ५; पै १६, ११५, २; ३.

अस्तमि(मू-इ)त^j- -ताय शौ १७, १, २३.

अस्तमे(मू-ए)ष्यत्^b- -ष्यते^i शौ १७, १, २३.

अस्तमी(मू√*ई)क्^k

अस्तमी(मू-ई)क^l- -के ऋ १, १२९, ९.

^a) व्यु.? पाप्र. √१अस्+तन् प्र. उसं. भ्वादेशाभावश्च (पाउ ३, ८६)। निस्स्वरः (पा ६, १, १९७)। यनि. एव बधा. च स्वामित्वविशिष्टोपवेशनाऽर्थकः सन् √आस् इत्यस्य च √*मिश् (तु २निष्कृत-, मीढ-) इत्यस्य च सनाभिरिति कृत्वा √*अर् इत्यस्य रक्षार्थस्य भस्य प्रभेदस्योक्तार्थतावैशिष्ट्येन तदवान्तरप्रभेदतया सुवचस्य सतः कायविस्तरः स्यात् [वैतु. दे. (३,४) भू-गति-दीप्त्या(प्ति-आ)दान-क्षेपणानामन्यतममर्थमपेक्षुकः सन्ननिर्णीतवचाः, सा. (ऋ १, ६६, ५) प्रभृ. क्षेपणार्थम् √२अस् इत्येतमुपयुञ्जानाः, WW. (२, ३३४) √*नस् इत्यतः व्यु. पश्यंस्तदादिनकारलोपमिव संकेतुकः संश्रिन्त्यः (मौस्थि.अकारादेश्च नकारादेश्च धा. समानमूलभूतस्य √*अर् इत्यस्याऽननुनासिकादितया सानुनासिकादितया चोच्चारणद्वैस्वाभाव्यं तदधीनश्चान्यतोऽकारादेश्चाऽन्यतो नकारादेश्च धा. पारिणामिकः प्रादुर्भाव इति कृत्वा तयोः परस्परं सानाभ्यं न तु जन्यजनकभाव इत्यभिसंधेः)]।

^b) पा.? 'इहैवाश्विनोर् अस्तं स्यात्' इत्येवं तृतीयः पादः सु-शोधः, बकारोपक्रमश्च त्रुटिताक्षरयुग्मश्च ४थः पादो भूयोविमर्शसहः द्र.।

^c) 'अस्तम्' इति ऋ. (१, ११०, १) पाभे.।

^d) 'अस्त्रा' इति बाह्वृचः (८,९६,२) पाभे.। यस्थि. अपि मुपा. चिन्त्यो भवति। 'अस्ता' इत्यस्यैव न. प्र३ प्राकरणिकत्वसंभवात्। आद्युदात्तत्वोपलम्भाद् अस्य पाभे. वैकारिकमात्रत्वं च संभाव्येतेति दिक्।

^e) स्वार्थे कन् प्र. उसं. निस्स्वरश्च (पा ५, ४, २९; ६, १, १९७)।

^f) सकल-विशेषणान्तरसाम्येन करेऽर्थे तातिप् प्र. उसं. [पा ४, ४, १४३; (वैतु. सा. करेऽर्थे PW. प्रभृ. च स्वार्थे तातिलं प्र. इच्छन्तो लित्स्वरस्य (पा ६, १, १९३) अभावं प्रति पर्यनुयोज्याः)]।

^g) मूलतः द्वि१ सद् मान्तम् अव्य.इति व्यवहारमुपैति। तदेतत् स. पूप. सत् उप. प्रति मौस्थि. क्रिवि. इति कृत्वा तत्-संबद्धं सत् ग. इति कृत्वा व्यवहार्यते (पा १, ४, ६८)।

^h) गस. अमन्त-कृत्-प्रस्व. (पा ६, २, १३९)।

^i) विभक्तिरुदात्ता भवति (पा ६,१,१७३)।

^j) सस्व. कृते तु. टि. १अव-गत-।

^k) √*ईक् इति धा. मौस्थि. √*ऋ इत्यत्र लब्धमूलः सन् √*इर्क् इत्यस्य नैप्र. विपरिणामः यद्र.।

^l) गस. उप. अधिकरणे कमि थाथादि-स्वरः (पा ६, २, १४४)। यद्वा नापू. समस्तस्य धा. अनङ्गीकारे सति यनि. रू. अस. सासस्व. च सुपोऽलुकि सप्तम्याः स्थाने वैकल्पिकोऽम्भावाऽभावश्च (पा ६, १, २२३; २, ४, ८४) द्र. [तु. सव्यु. अभीक-, प्रतीक-, समीक- यत्र स्वरभेदतः स. व्यवस्थेयस्तत्पर उत्तरे प्रकरणे (तु. टि. अभीक-) प्रकृतया दि. विशेषाधानपरः शोधश्च द्र.; वैतु. दे.(२, १६) अस्तं √मा(माने)+ईकन् प्र. उसं. (पाउ ४, १६) इति कृत्वा धा. लोपं ब्रुवाणो निस्स्वरस्य (पा ६, १, १९७) अभावं चाऽन्यथासिद्धस्य धा. कल्पनां च प्रति पर्यनुयोज्यः]।

अस्तः नि √स्तृ द्र.
***अस्तन्-** असन्->-स्नः टि. द्र.
¶**अ-स्तनु[a]-** -नाः मै ४, १, १४.
***अस्तरि->*अस्तरि-क-** नाउ. व्यु. औप. द्र.
?**अस्त(र्य>)र्या[b]-** -¶र्या मै १,५, १०; -र्या(:)[c] पै २, २३, ५.
अस्तवे, अस्तवै, अस्तिका-, *अस्तु- √२अस् द्र.
अ-स्तुत,ता[d]- -तः ऋ ५, ६१, ८; ६७, ५; काठ ७, १०¶; क ५, ९¶; -तम् खि २,७,४; मै ३,८, १०¶; -¶तया तै ७,५,८,४.
***अस्तुर्-** नाउ. व्यु. औप. द्र.
*?**अस्तुर्-मिश्[e]-** -शम् शौ १९,७,१.
अस्तृ- √२अस् द्र.
१**अ-स्तृत,ता[d]-** -०त शौ १९, ४६, २[f]; पै ४, २३,२; -तः ऋ १, ४१, ६; ६, १६, २०; ८, ९३, ९; १५; ९, २७, ४; मै २,१३, ६†; काठ १२,३¶; २०,१४†; ३७, १५; १६; ३९, १२†; †कौ २, ५७४; ६१३‡[g]; ६३९; ६७४‡[h]; †जै ३, ४६,१२;५०, १‡[g];५१,५;५६,२‡[h]; शौ १९, ४६,१-७; †२०,४७,३;१३७, १४; पै ४, २३, १-७; ६,१२, ५; ६; -तम् ऋ १, ४, ४;१५, ५; १४०, ८; ८, १, ११; ६६, १०; ९, ९, ५; १०, ४८,११; तै ३, २, ६, २; कौ १,२२९†; जै १,२४,५†; शौ १९, ४६,१; २०,६८,४†; पै ४,२३,१; -ता तै ४,२,९,१; काठ १६,१६;-ते शौ १९, ४६, ५; पै ४, २३,४.
अस्तृत-यज्वन्[i]- -ज्वनः ऋ ८, ७३, १; -ज्वा खि ५,५,१०.
२**अ-स्तृत[j]-** -तः शौ १, २०, ४‡[k]; ५, ९, ७.
¶**अ-स्तृति[d]-** -त्यै मै २, १, ७.
¶**अ-स्तोमभाज्[l]-** -भाजः मै ३,९,४; ४,७,१; काठ २८,७; क ४४,७.
अस्त्र[m]- -स्त्रम् शौ ११,१२,१६; पै १०, ११,८; -स्त्राणाम् पै ५, ३७,१.
*?**अस्त्र-बुध्न-** नाउ. व्यु. औप. द्र.
आस्त्रबुध्न[n]- -ध्नाय ऋ १०, १७१, ३.
अस्त्रा(स्त्र-आ)सण[o]- -णम् पै ९, २५, ५.
अ-स्त्रैण[a]- -णाः शौ ८, ६, १६; पै १६, ८०, ७.
अस्त्वा √२अस् द्र.
अस्थ्- *?अस्था टि. द्र.
अस्थन्[p]- -स्थन् मै ४, २, १३;

a) बस. अन्तोदात्तः (पा ६,२,१७२) । उप. यद्र. ।

b) व्यु.? इअ+√स्तृ हिंसायां>स्तर्य- (तु. पाम ३,१,१२३) इति कृत्वा तस. 'कृत्य-' (पा ६, २,१६०) इत्यन्तोदात्ते प्राप्ते स्वरितः उसं. । अथवा √अस् (*दीप्तौ)>भावे *अस्-+(√तृ *धरणे>कर्तरि) *तरि- इति स्थिते उस. कृत्-प्रस्व. (पा ६, २,१३९) । *अस्तरि- इत्यतः प्रागिवीये उसं. (पा ५,३,७) कपि प्र. निष्पन्नस्य सतः *अस्तरि-क- इत्यस्य नैप्र. विपरिणामः स्वरसंक्रमः (पा ८, २, ४) चेति दिक् ।

c) अपार्थमिव मुपा. रू. प्रति संदिह्येत । नाउ. श्रूयमाणेन शरदः इत्यनेन सामानाधिकरण्यस्य निगदस्पष्टत्वादिति दिक् ।

d) तस. नञ्-स्वरः (पा ६, २, २) । उप यद्र. ।

e) 'अस्तुर्भिः (=स्तुर्भिः =स्तृभिः) मिशति' इति कृत्वा उस. क्विबन्त-कृत्-प्रस्व. (पा ६,२,१३९) । एस्थि. चतुरस्रतया छन्दो नाक-विशेषणतया चार्थः सुसंगतः [वैतु. ता. (७४) तुर्(=स्तृ-)विशम् इति शोधमुखः, WR. च अष्टाविंशु->-शम् इति पठन्तौ यद्र.) ।

f) मूको. 'अस्तृत । इमम्' इति पपा. भवति । यत्त्वत्र पाण्डु. अस्तृतः इति स्वोपज्ञं शोधम् उदघोषयत् तद् अनपेक्षितमिव भवति । वाक्यादित्वात् पाश्रिकस्याऽऽमन्त्रिताऽऽद्युदात्तस्व (पा ६,१,१९८) सूपपदत्वोपलम्भात् । एस्थि. आष्टमिकमामन्त्रितनिघातमिव (पा ८, १, १९) आवयन्तावेह WR. अपि चिन्त्यौ द्र. ।

g) 'अस्पृतः' इति ऋ. (९, ३, ८) पाभे. ।

h) विशिष्ट इह ऋ. (९, ६७, २) पाभे. ।

i) बस. पूपप्रस्व. (पा ६, २, १) । उप. यद्र. ।

j) बस. अन्तोदात्तः (पा ६, २, १७२) । इह उप. भावे क्तः प्र. । १म-संख्याके तु कर्मणीति सुवेचम् ।

k) 'अद्भुतः' इति ऋ. (१०, १५२, १) पाभे. ।

l) तस. नञ्-स्वरः (पा ६, २, २) । उप. स्तोम-+√भज्+ण्विः प्र. (पा ३, २, ६२) ।

m) √१अस+त्रः प्र. उसं. तत्-स्वरश्च (पाउ ४,१६७)।

n) अपत्यार्थीयः अण् प्र. तत्स्वरश्च (पा ४,१,११२)।

o) उप. मौस्थि. <आ√*भू इत्येवं व्याचिख्यास्यमानं सत् यद्र. (तु. टि. वैप३ अपि) ।

p) व्यु.? *अस्- (तु. टि. १अस्थि-)+(√*स्थृ स्थैर्ये> *स्थर्-) *थर्- इति स्थिते तस. सासस्व. (पा ६, १, २२३) *अस्थर्- (तु. *अघिर्-) इति पूप. (√*भृ भरणे> *भर्न्->) *भन्- इति उप. चेति कृत्वा बस. पूपप्रस्व. (पा ६,२,१) सतः (*अस्थर्भन्->) *अस्थमन्- इत्यस्य यनि. विपरिणामः स्यात् ।

–†स्थभिः ऋ १, ८४, १३; तै ५, ६, ६, ३; ७, १८, १$; मै २, १३, ६; काठ ३९, १२; ५३, ८$; कौ १, १७९; २, २६३; जै १, १९, ५; ३, २२, १०; शौ २०, ४१, १; –स्थभ्यः मा २३, ४४; ३९, १०^{२}; का २५, ८, ६; ३९, ८, १^{२}; तै ५, २, १२, २; ७, ३, १६, २; काठ ५०, ६; –¶स्थानि तै ४, ७, १, २$; ५, ६, ६, ३; ६, २, ८, ५; ६; ७, ५, २५, १; मै २, ५, २; ११, २$; ३, ८, ५; ६; ९, ६; काठ १३, २; १८, ७; –स्नः[a] शौ ४, १२, १; पै ४, १५, ४; –¶स्ना[a] तै ६, ५, २, २; मै ४, ६, ६; काठ २८, १¶; ३८, १४; पै ४, १५, २. [°स्थन्>स्थ– अन्°, पुरुष°]

अस्थन्-वत्[b]– -न्वते तै ७, ५, १२, २; काठ ४५, ३; –¶न्वन्तः तै ६, २, ८, ५; मै ३, ७, ५; ८, ६; काठ २४, ५; क ३७, ६; –न्वन्तम् ऋ १, १६४, ४; मै २, ३, १¶; काठ १२, १¶; शौ ९, १४, ४†; पै १६, ६६, ४†.

¶अस्थन्वती– -ती: तै ६, १, ७, १^{२}.

*अस्थमन्–, *अस्थर्–, *अस्थर्भन्– अस्थन्– टि. द्र.

*?अस्था° ऋ १०, ४८, १०.

?अस्थापू[d] पै ११, १, ८.

१अस्थि°– -स्थि मा १९, ८२; २०, १३; का २१, ६, ३; ७, १४; ¶तै २, ६, ३, ४; ३, ४, १, ४; ५, २, ३, ७; ७, ४, ९, १; मै ३, ३, ३¶; ११, ८; ९; ४, १, ९¶; ¶काठ १३, १०; २०, १^{२}; २१, ४; २५, ६; ३१, ७; ३४, ११; १२; ३८, ३; ४; ¶क ३१, ३^{२}; १९; ३९, ४; ४७, ७; शौ ४, १०, ७; १२, ३–५; १०, ९, १८; ११, १०, ११; २९; पै ४, १४, २; १५, २; ५; २५, ७; ७, ७, ४; १४, ३, २९; १६, ५३, १३; ६१, ७; ८; ८६, २; ८७, १०; –स्थिभ्यः काठ ४३, ६; पै ४, ७, ५; –स्थिषु पै १६, १४९, ४; –स्थीनि मा १८, ३; का १९, २, ३; क २८, ७; शौ ९, ५, २३; ११, १०, १२; १२, ११, ९; पै १६, ८६, १; १००, १; १३७, ८. [°स्थि– अन्°]

अस्थि-चित्[f]– -चित् मै ३, ५, १. [°चित्– अन्°]

अस्थि-ज[g]– -जम् पै १, २६, ४; -जस्य शौ १, २३, ४; –जाः पै ९, ६, १०.

अस्थि-भूयस्[h]– -यान् शौ ५, १८, १३; पै ९, १७, ४.

अस्थि-मज्ज– रुधिर°

*अस्थि-मत्– ?अष्ठीवत्– टि. द्र.

अस्थि-स्रंसु[i]– -सम् शौ ६, १४, १.

?२अस्थि[j]– -स्थिभ्यः शौ २, ३३, ६.

---

[a]) अल्लोप उदात्तनिवृत्तिस्वरः (पा६,४,१३४; १,१६१)।

[b]) सस्व. कृते तु. टि. अक्षण्वत्– ।

[c]) *अस्थ्– [= √अस् > *अस्– इति पूर्वांशो हिंसा-दीप्त्यन्यतरपर्यायः, *थ्– इत्युत्तरांशश्च *तृ– (<√तॄ) इत्यस्य *त्र–>*त– इत्येतद्-द्वारकः नैप्र. विपरिणाम इति कृत्वा वज्रपरः समुदितोऽर्थः द्र.] इत्यस्येन्द्रकर्तृकाविष्करणे साधनवचनस्य सतः तृ१ सावेकाचीयः स्वरश्च (पा ६,१,१६८) संभाव्येत [वैतु. सा. अर्थतो नेदीयानपि सन् √२अस् इत्यतः व्यु. ब्रुवाणो भिन्नप्रस्थानः, GW., ORN., NW., MVG. (२५२,४२८) च अस्थन्–, १अस्थि–, नञ्-पूर्वः √स्था इत्याद्यन्यतममूलतया वा, था-प्रत्ययान्ततया वा व्यु. संकेतुकाः सन्तः स्वरूपमात्रतः यनि. अपि प्रदर्शयन्तः]।

[d]) पा.? इत्यस्माद् द्वितीयपादौपक्रमिकत्र्यक्षरीप्रयुक्तं लिपिप्रमादमात्रमानुष्टुभयोः पादयोर्मध्येऽन्तर्गच्छयमानं सदपाकरणेनैव सु-शोधं द्र. (तु. आपमं १, १३, १)।

[e]) व्यु.? (तु. WW १, १८५ उ)। √२अस्+ क्थिन् प्र. नित्स्वरश्च (पाउ ३, १५४; पा ६, १, १९७) इति संप्रदायः। मौस्थि. तु (बधा. √अस् हिंसायां>) *अस्– (=तैक्ष्ण्यविशिष्टत्वे सति हिंसाकर्तरि पाषाणादौ तात्पर्याद् *अश्– इत्यस्य पर्यायश्चाऽऽद्यकारतः अद्रि– इत्येतेन सागोत्र्यभाक् च द्र.)+(√*स्थृ स्थैर्ये> भावे *स्थिर्–> *स्थ्रि–> *स्थि–>) *थि– इति स्थिते बस. पूपप्रस्व. द्र. [पा ६,२,१ (तु. टि. *अष्ठिर्–, अस्थन्–)]।

[f]) उस. क्विबन्त-कृत्-प्रस्व. (पा ६, २, १३९)।

[g]) सस्व. नापू टि. द्र.। उप. √जन्+डः प्र. (पा३,२,९८)।

[h]) बस. पूपप्रस्व. (पा ६, २, १)। उप. यद्र.।

[i]) उस. अण्णन्त-कृत्-प्रस्व. (पा ६, २, १३९)।

[j]) पाप्र. क्थिन् प्र. उसं. चित्स्वरश्च (पाउ ३,१५४; पा ६, १, १६३) इति कृत्वा मौस्थि. तस. सासस्व. सति (पा ६, १, २२३) नापू. रूपान्तरमात्रतया सुवचत्वेऽप्यस्य सत्तां प्रति संदेहः। नापू. सरूपस्य श्रुतिसुभिदेऽप्येतस्य श्रुत्यन्तरस्य नितरां दुर्भिदत्वात्। एस्थि. मज्जन्–, स्नावन्– इत्येतयोरन्नन्तयोः सतोरानुपदिकात् साहचर्यात् मूको. अपुष्टेऽपि सत्य् अस्थन्–> -स्थभ्यः इति शोधः सावसरः संभाव्येत (वैतु. MVG २८७, <१अस्थि– इति)।

¶अ-स्थि(त>)ता[a]– -ता मै ३,४,६.

?अस्थिवांस[b]– -सेभिः पै ९, २५,९.

¶१अ-स्थूरि[c]– -रिः तै ७, १, १,१; -रिणा तै ७, १, १, २.

†२अ-स्थूरि[d]– -रि[e] ऋ ६, १५,१९; मा २, २७; का २, ६, ७; तै ५, ७, २, १; मै १, ४, २; ४, १४, १५†; काठ ५, ५; ७, ३; २२, ६; ४०, २†; क ५, २; ३४, १; शौ २०, १३०, १९[f].

अ-स्थेयस्[c]– -¶यसः तै ५, २, ६, २; काठ २०, ४; क ३१, ६; -†यसाम् ऋ १०, १५९, ५; पै २, ४१, ५.

अस्नः, अस्ना असन्– द्र.

अ-स्नातृ[g]– -ता ऋ १०, ४, ५; -तारा ऋ ४, ३०, १७; -तॄन् ऋ २, १५, ५.

अ-स्नावक[h]– -काव तै ७, ५,१२,२; काठ ४५, ३.

अ-स्नाविर्[i]– -रम् मा ४०, ८; का ४०, १, ८.

अ-स्पन्दमान[c]– -नः ऋ ४, ३, १०.

*अस्पुर्– द्विउ. टि. द्र.

√*अस्पृ एउ. व्यु. औप. द्र.

*अपुर्– नाउ. व्यु. औप. द्र.

*अपुव[j]–

√अपुवाय[k], ¶अपुवायते तै ६, २, २,५; ¶अपुवायेत तै ६, ३, २, ३.

अपूप[l]– -पः खि ५, ७, ४, १-३; मै १, ६, ५¶; ३, १०, ६; काठ २९, १; क ४५, २; -†पम् ऋ [३, (४७, २); ५२, ७]; १०, ४५, ९; मा १२,२६; का १३, २,९; तै ३, ३,८,४¶; ४, २, २, ३; मै २, ७, ९; काठ १६, ९. [°प- पचन्°]

अपूप-कूला– -लाः काठ ४०, १३.

अपूप-नाभि[m]– -भिम् शौ १०, ९, ५; पै १६, १३६, ७.

अपूप-वत्[n]– -†वन्तम् ऋ [३,५२,१;८,९१,२]; मा २०, २९; का २२, ३, ६; कौ १, २१०; जै १, २२, ७; पै ४, २६, ३; -वान् शौ १८, ४, १६-२४.

अपूपा(प-अ)पिहित[o]– -तान् शौ १८, ३, ६८; ४,२५.

अ-स्पृत[c]– -तः ऋ [(८, ८२, ९) ९, ३, ८]; -तम् ऋ [८, ८२,९; (९, ३, ८)].

अस्म–, अस्मत् अस्मद्– द्र.

अस्मथत्वसुपधिर्[p] पै १, ९८, ४.

अस्मद्[q]–

?अव्–>अवोः √अव् द्र.

अस्म– -स्मभ्यम् ऋ १, ७,६; १०, ८; १७, ८; २४, १४; ३४, ३; ४८,९; ६३, ८; ७९,५; ८१,६;

---

a) बस. अन्तोदात्तः (पा ६, २, १७२)। उप. भावे क्तान्तं यद्र.।

b) सुपा. संस्करणान्तरसापेक्षः। प्रकरणतः अस्थि-मांस– इति शोधः सूहः द्र.।

c) तस. नञ्-स्वरः (पा ६, २, २)। उप. यद्र.।

d) बस. अन्तोदात्तः (पा ६, २, १७२)। उप. यद्र.। यत्तु नापू. इति सा. अभिप्रेयाय, तन्न। नञ्-स्वराऽऽपत्तेः।

e) प्र१ इति भा. सा. च। वा. क्रिवि. इत्येव तु मतं पुष्टं भवति।

f) 'अस्थिरः' इति पाराडु. सुपा. चिन्त्यः।

g) तस. वैभाषिकोऽन्तोदात्तः (पा ६, २, १६१)। उप. √स्ना+तृन् प्र.। यद्वा. उप. भाप. इति कृत्वा नञ्-पूर्वे बस. अन्तोदात्तः द्र. (पा ६, २, १७२)।

h) तु. टि. अ-रेतस्क–।

i) बस. अन्तोदात्तः (पा ६, २, १७२)। उप. यद्र.।

j) *अस्पुर्–>*अफुर्–>*अपुर्– इत्यतो मौस्थि. प्रतिपिपादयिषितात् √पूष्>२पूति– इत्येतस्य पर्याय-भूतस्य दूरसनाभेश्च सतः प्राति. मत्वर्थीये वे प्र. (पा ५, २, १०९) *अपुर्व–>*अपुव्व–>*अपूव–> यनि. इति नैप्र. सिद्धं सत् नाउ. व्यु. औप. द्र.।

k) मृशादिषु उसं. (पा ३,१,१२) क्यङन्तो नाधा. द्र. (वैतु. भा. पूप. 'अप' इत्येतस्य वर्णविकारत उद्भूतो वा तत्पर्यायभूतः स्वतन्त्रो वोकारान्तः ग., उप. √वा इत्यतः कर्तृयकि पाक्षिकस्वरवत्तया निष्पन्नं वा √वै इत्यतो वा तुदा. च आत्म. च सतः यनि. आख्यातिकं वृत्तमिति)।

l) एपूटि. दि. प्रादुर्भूते *अपुव– इत्युपपदे सति उप. √पा(रक्षणे)+कः प्र. थाथीयः स्वरश्च (पा ३, २, ३; ६, २, १४४)। नैप्र. वर्णलोपदीर्घत्वविषयत्वादिह च नापू. चाऽन्याय्यत्वमिव विभाव्य पपा. अवग्रहाऽभाव उपपाद्येत। यत्त्वन्ये वाच. प्रभृ. १अ+पूप– इतीवाऽवयावयेयुस्तद-निष्टम्। तथा हि सत्यन्तोदात्तो नैव स्यात् किं तर्हि नञ्-स्वरः (पा ६, २, २) स्यात्। नापि सुप्रसिद्धः पूप– इत्येतत्-पर्यायभावः प्रसिध्येदिति दिक्।

m) बस. पूपप्रस्व. (पा ६, २, १)। उप. यद्र.।

n) स्व. कृते तु. टि. आदित्य-वत्–।

o) तृतस. पूपप्रस्व. (पा ६, २, ४८)। उप. यद्र.।

p) 'अस्मद् अथ त्वं असूपधिर्…' इत्येवं शोधः संभाव्येत।

q) पाप्र. निर्देशः। व्यु.? पाप्र. √१अस्+मदिक् प्र. (पाउ १, १२९)। तत्स्वरः। १अ–+स्म इति

८५,१२;९०,३; [९२, १३; ४, ५५, ९; (९, ७४, ५)]; [१०२, ४; ६, ४४, १८]; १०८, १३; १११, ३; ११४, ५; ११७, २; १३२, ४; १४०, ११; १५९, ५; १७०, ३; १७६, ४; १८७, ११; १८९, ३; २, ११, १९; [१३, १३; १४, १२]; १८, ८; ३८, ११; ४०, ४; ३, ३०, २१; [२१; (३१, १४; ४, २२, १०)]; ३६, ९; ५०, ३; ५४, ११; ५७, ६; ६२, १४; ४, १, ३[२]; २०, ७; २२, ९; १०[२]; ३१, १३; ३६, ८; [३७, ७; (५, १०, ६)]; ५५, ८; ५, १०, १; [३५, १: ७, ९४, ७; (८, ५३, ७)]; ३८, ४[२]; ४४, ६; ४७, ७; ५३, १३; [५५, ९; ६, ५१, ५; (१०, ७८, ८)]; ६, १९, ६; ४६, ८; ५२, १५; [५३, ५–७]; ७१, ६; ७५, ११; ७, ५०, ४; ६८, ३; ७४, ५; ७८, १; ७९, ४; ८१, ६; १०४, १४; ८, ५, १२; ११, १०; २६, १५; ३०, ४; ४६, १९; ६७, १९; ८१, ९; ८३, १; ८४, ६; ९, २, ९; ७, ९; २१, ५; [३३, ६; ४०, ३: (६२, १२; ६३, १) ६५, २१]; [४३, ४; ६३, ११]; [४६, ५; ६५, १३]; ४९, ३; ६२, ३; ८६, ४१; ९०, ४; ९१, ६; ९७, २१; १०१, [१०; १०६, ६]; ११; १०४, ८; १०, १४, १२; ३०, ११; ४७, [१–८]; ५६, २; ८४, ७; ११६, ९; १२६, ७; १३३, ७; १६९, ३; मा ३, ३८; ४, १२; ८, ६†; ९, २३; ११, ८०; १५, ३६†; १७, ४; ५; ७; ११; १५; २५, ४६‡[a]; २७, ६; २९, ४८†; ३४, ३३†: ३६, २०; का ३, ४, २; ४, ५, ४; ८, ३, १†; १०, ५, १; १२, ७, १५; १६, ५, १८†; १८, १, ५; ६; ८; १२; १५; २७, १५, १‡[a]; २८, १२, १[२]; २९, १, ६; ३१, २, ८†; ३३, २, २†; ३६, १, २०; तै १, १, १०, १; ४, २३, १†; †५, ११, ३; ५; ७, १३, ३†; ८. ६, १; २, २, १२, २†; ४, ५, २; ६, १२, २‡[b]; ३, ५, १, २; ४, १, ७, ३; १०, ३; ४, ४, ५†; ६, १, १[२]; ३[२]‡[c]; ५; ६, ४†; ५, ४, ४, ५; ७, ४, १७, १†; मै १, ४, १; १०, ४; ११, ४; २, २, ६; ७, ७;

(सार्वनामिक उपजनः) +अत् इति (सना.सुप्प्रातिरूप उपजनः) इतीवाऽर्वागभिसंधिः (तु. WW २, ३२०)। इह *न->१अ- इत्येषा कल्पना तूपस्थायुकैव सती नितरामपोह्या। मौस्थि. अँ>न्- इत्यस्य विपरिणामस्य शाब्दस्वाभाव्यात्तद्विपर्यस्तस्य विपरिणामस्य चाऽतथात्वादिति यावत्। आत्मार्थे पर्यवसन्नं सत् √*अर्>*अर्- इत्येतच् शब्दरूपं साक्षाद्वा पारम्पर्यतो वा समग्रस्याऽस्मदो विस्तरस्य मूलमिति यथा विपश्चितां विमर्शसहं स्यात् तथा किंचिदिवेहैतदीयव्यवहार्यतत्तत्-स्वरूपाभिसंबन्धेन संकेत्यते। तथाहि। *अर्-+(√*घृ दीप्तौ>) *घुर्- इति स्थिते *अघुर्->*अघु- (तु. Gk. ego, lat. ego, Germ. ich) इत्यनेन तस. सासस्व. [पा ६, १, २२३ (आत्मप्रकाश-पर्यायभूतेन च)] सता (√*मृ माने >*मर्- >*म्र->) *म- इत्यस्य बस. पूपप्रस्व. (पा ६,२,१) सति *अघु-म- इत्यस्य नैप्र. अन्त्यलोपपूर्वः अहुम्- इति विपरिणामः द्र.। एतच्च मौस्थि. प्राति. सत् प्र१ इति कृत्वा व्यवहारं लभते। एवम् आवम्, आवाम् इति रू. *अर्-+(√मृ मरणे>) *मर्-+*मर्- इत्यतो विपरिणते। आवयोः इति रू. अपि *अर्-+*मर्- इत्यात्मक एव पूर्वांशः। 'वयम्' इत्यत्र नैप्र. आदितः *अर्- इत्यस्य लोपः 'व' इति च *भर- इत्यस्याऽवशेषविपरिणामः द्र. (तु. हिं. आप इत्यात्मपर्यायः)। 'अस्म' इत्युपक्रमेषु रू. *अस्- इति पूर्वाऽवयवः (यथा *अर्- इत्येतेन गर्भितस्तथा √१अस् इत्यत्र द्र.)। *म- इत्युत्तरावयवश्च गपू. *भर्- इत्यस्य वा *मर्- इत्यस्य वा स्थानमापन्नः द्र.। अस्मद्- इत्यत्र दकारः (√*धृ धरणे>*धर्->*ध्र->) *ध- इत्यस्य विपरिणामः द्र. (अनया दिशा 'स्म' इति कश्चित् सार्वनामिक उपजनो भवतीति प्रत्युक्तमित्यभिसंधिः)। 'नस्' इत्यत्र 'नौ' इत्यत्र च '*न्-' इति सानुनासिकस्य सतः *अँर्- इत्यस्य (*नर्->*न्र->*न- >*न्-इत्येवंक्रमः) विपरिणामो भवति [यतः १अ-, २अँ- इत्येतयोः गपू. स्थाने *अर्-, *अँर्-(अन्वादेशेऽनुदात्तः) इत्येवं निर्देश-शोधोऽपि सुलभः स्यात्]। यथा 'वयम्' इत्यत्र *अर्- इत्यस्याद्यव यभूतस्य लोपो भवति तथा मत् प्रभृ. मकारादिषु रू. *अस्- इत्यस्य लोपः द्र. [तेनेदं मकारादित्वं पारिणामिकं भवति न मौलिकमित्यागतं भवति (वैतु. WW. [२, २३६])]।

[a]) विशिष्ट इह ऋ. (१०, १५७, ३) पामे.।

[b]) 'नः' इति ऋ. (१०, १५, ४) पामे.।

[c]) विशिष्ट इह ऋ. (१०, १४२, ७) पामे.।

१०, १[५]; १२, ३; ५; १३, ८†;
३, १, ९; ३, ६¶; ४, ९¶; १६,
३†; ४, ९, ६; १०, ४[२]†; १२, २†;
३; †१४, १; ३; ५; ८[५]; ११;
१२$; १७; काठ ५, ३; ६, १०;
७, १२; १६; ८, १७; ९, ६; ७;
१३, १५[२]; १४, २; १६, ७;
१७, १७[५]; १९; १८, १६;
१९, १०; २६, ११[२]; ३७, ९;
३९, १५; ४०, ८; ११; ४४,
६; ४६, १; क ८, ९; १०;
२८, १[५]; २९, ४; ३०, ८;
†कौ १, १०$; ८१; १३८;
३१७; ५४८; ५७५; २, १८२;
२२१; २७६; ३४६; ३९६;
४५१; ४५३; ४६२‡[a]; ४८६;
७६०; ७८७; ९०१; ९१२;
९७१; १०८१; †जै १, १,
१०$; ९, १; १५, ४; ३३,
५; ५६, ६; ५८, १०; ३, १७,
३; २०, ३; २३, ८; २९, ३;
३१, १६; ३४, ९; ११; २०‡[a];
३७, १; ४, १४, ५; १५, ५;
३०, १; शौ १, १६, १; १८,
२; २६, २; २, ६, ५; ३, ५,
३; ८, १; १२, ५; ४, १८, ६;
३१, ७†; ५, ३१, ११; ६,
९२, ३†; ११०, १†; १२८,
३; ७, १५, ३; २५, १; ५२,
४†; ८३, २; १२०, ३; ८, ४,
१४†; ९, २, ३; ४, ६; २२;
५, १२; १२, १, ६२; १४,
१, ६२; १८, २, १३†; ३,
१४; ४, ६२; १९, ११, ६†;
२०, ७०, १२†; पै १, १८, १;
४२, ४; ४५, ३; ५१, १; ३;
९५, ४; ३, १०, ५; ३३, ६;
३६, ५†; ४, १२, ७†; ५, ४,
१३; २४, ५; ३९, ४†; †६,
३, ४; १६, ११; १०, ९, १०†;
१२, ३, ७; १३, ८, १६; १५,
११, २†; १६, १०, ४†; २४,
६; २६, २; ७६, ३; ९८, १;
–स्मान् ऋ १, ९, ६; १७, ७; २४,
१२; ३१, १८; ४७, ५; (८, ५९,
११)]; ८१, ३; ८४, २०; ९५, ९;
९८, ३; १०९, ७; ८; १११,
५; ११२, २५; १६५, १४;
१७४, १; १८९, १; २; २,
[१, १६; २, १३]; ११, १५;
२८, १०; ३०, ५; ६; ८; ३९,
४; ३, ८, १०; ३३, ६; ५३,
२०; ६२, ३[२]; ४, ४, १५; ९,
८; १२, ४; ३१, १०[३]; ११;
१२[२]; ५, ४, ६; ३३, ५; ५५,
४; १०; ६, १९, ३; ४१, ५;
[(१, ११०, ९) ४४, ९]; ४५,
३०; ७, १, २२; १२, २; १५,
३; १८, २; १९, ९; २३, २;
३४, १२; ४८, २; ५४, १;
[५५, ३; ४]; ९३, ६; [१०४,
२३; १०, ५३, ५]; ८, २, १९;
३, १; २; ८, २१; २२, ४;
२५, २१; ३३, १६; ४०, १२;
४८, ३; ११; ५४, ७; ५९, ५;
६३, १२; ७०, ६; ८०, ६;
१००, ११; ९, [५२, ४; (६४,
२७) १०, (१३३, ४) १३४,
२]; ८५, २; १०, १५, ५;
१७, ५; १०; १९, १; ६१,
२२; ७३, ११; ७८, ८; ९७,
२३; १०३, ११; ११२, १०;
१५२, ४; १६५, ३; १७४, १;
खि १, ६, ५; २, ७, १; ८, १;
३, ६, ७; ४, ५, ३; १६; २०;
७, ७, ४; मा १, ८; २५; २६[२];
२, १०†; १५[२]; २५[३]; ३, ३६;
४, २†; ५, ७; ३६†; ६, २२;
७, ४३†; ८, ४४†; ११, ८०;
१२, ७०; १०१; १६, ११;
१२; १७, ४३†; १८, ७०†;
१९, ५७†; ५८; २०, १९;
२६, १०; ३३, ५०†; ३४,
३०†; ३५, १२; ३६, २३;
३८, २३; ४०, १६†; का १, ३,
४; ९, ३; ४[२]; २, २, ९; ४,
१[२]; ६, ३[३]; ३, २, ७; ३, २८;
९, १; ४, १, २†; ५, २, ६;
९, २†; ६, ५, ४; ८, १८, १†;
९, २, ३†; १२, ७, १५; १३,
५, ९; ६, २५†; १७, १, ११;
१२; १८, ४, ११†; २०, ५,
३†; २१, ४, ६†; ९; २२, १,
४; २८, ९, १; ३२, ४, ७†;
३३, १, २४†; ३५, ४, ११;
३६, १, २३; ३८, ५, ६; ४०,
१, १८†; ते १, १, ४, १; ९,
१; २[२]. †१४, ३; ४; २, १, १†;
५, १; १४, ६†; ३, १, १; ९,
२; ११, १; ४, ४१, १; ४३,
१†; २; ४५, ३; ६, ३, २†;
६, ४; १२, ३†; २, ६, १२,
३†; ३, १, ९, १; २; २, ५,
४†; ७, २; ८, २; ४, १०,
१†; ५, ३, १; ४, १, १०, ३;
२, ५, ६; ४, १२, १[३]; ५, १,
४[२]; ६, ४, ४†; ७, १५, ७†;
५, ५, ५, १[२]¶; ७, ९, १; ६,
१, ६, ६¶; ८, ४; २, १०, २;
३, ९, २; ६, १, ४¶; ७, ३,
११, १[२]; मै १, १, ४; १०[३];
२, ६; १३†; १८; ३, ३; ३६;
३७; ४, १; ५, २[५]; ४[४]; †; ११[२];
१३†; ६, १; १०, १६[२]¶; २,
४, ३[२]; ७, ७; १२; ९, २[१];
१०, ४†; ३, १६, ४[२]; ५†;
४, ७, ७; ८, २; ९, २; १०; १२?[b];

[a]) 'अस्माकम्' इति ऋ. (१०, १५७, ३) पामे. । | [b]) तु. सस्थ. टि. अन्तर्-[*] ।

१९; २७; १०, १†; ६†; १०; ११, २‡[a]; ३†; ५†; १२, २; ३†; ४†; १३, ५; १४, ७; ९†; १६†; १७; काठ १, ४; ९^{३}; २, १; ७; १५^{२}; ३, १; ८; १०; ४, ९; १३; ५, २; ५; ६, ९^{५}; १०; ११; ७, २^{४}; ६; १२; १३; ८, १७; ९, १८; १९^{२}; १६, १२; १७; १७, ११^{२}; १८, ५; १९, १०; २१, १४^{२}; २२, १४^{३}; २३, ११; ३०, ६^{२}; ७; ३२, २; ५; ३६, ९^{२}; ३८, ५; ४३, १^{२}; क १, ४; ९^{३}; १३†; २, ८†; १५; १७; ३, ७; ११; ४, ८^{५}; ५, २^{४}; †; ५; ६, २; २५, ३; २७, १^{२}; २८, ५†; ३०, ८; †कौ १, २३९; ३१९; ४१४; २, २१३; ३५४; ४४२; ६५५; ७३१; ७७१; ७७२; १०७४; १२०९; १२१५$; १२१८; †जै १, २५, ७; ३३, ७; ४०, ६; २, १, ५; ३, १९, ८; २९, ११; ५४, ५; शौ १, १, ४; १९, ३; २१, २†; २९, १†; २, ११, ३; १९–२३, १–५; ३५, ४; ३, १, ३; २, ६; २७, १–६; ४, १०, ५; १९, ५; ४०, १–८; ५, ६, ८–१०; १४, २; ६, ६, १; १५, १†; २; १९, ३‡[b]; २७, ३†; ४७, १; २; ५१, २†; ५४, ३; ६६, १; ११६, ३; ७, १०, २†; २८, १; ६८, १; ७९, २; ८६, ५; ६; ११४, ४^{२}; ८, ४, २३†; ५, ४; ९, २, २५; ४, ७; १०, १, ७; २१; ५, १५–२१; २५–३५;

१२, १, २५; २, १२; ३३; १६, १, ५; ७, ५; १८, ३, ४५†; ४, ८७; १९, ४, ४; १३, ११†; २०, १; ३; ३५, ४; ४५, ५; ४९, ३; ५०, ४; ६; ५८, २; ६४, २; †२०, १२, २; ३७, ९; ५६, ३; ७१, १२; ८१, २; ९२, २१; पै १, ३६, १–३; ५७, ३; ६३, ५; ६५, १; ८६, ३; ८८, ४; ९७, १; १००, ३; १०८, १; ३; ११०, २; २, १६, ४; ४८, १–५; ८८, ३†; ३, ५, ६; ६, ३; २४, १–६; २५, १३; ५, २२, ६; २५, ५; ६, ३, ३†; ५; ११, १०–१२; १२, ९–११; १३, १–३; १८, २–९; १९, १–९; ७, १, २; ३, ८; ९; ४, ११†; ६, १०†; ८, १४, ९†; ११, ४, ४; १४, २, १६; १७; ४, ३; १४; १६; १५, १, १; २; ४, ५; १६, ११, ३†; २४, ८; २७, ४; ३५, ७; ४९, ९; ५२, २; ७८, ७; १२९, १–१०; १३१, १–१०;

–स्मान्-स्मान् ऋ ४, ३२, ४; –स्माभिः ऋ १, ११३, ११; ३, ६२, ७; ६, ३४, २; ८, ८१, ८; १०, ३८, ३; ११२, ३; खि ४, ५, ४; १६; ३६; तै १, ४, ३३, १†; शौ ६, १२२, १; १२, ३, ४२; पै २, ६०, २; १६, ५१, ५; –स्माभ्यः[c] पै ३, ३९, २?; –स्मासु ऋ १, ४८, १२; ६४, १५; १२३, १३^{२}; १३९, ८; २, २, ६; [२३, १५; (१०, ३७, १०)]; ४, ५१, १०; ५७, २; ८; ५८, १०; ५, ४, १०; ६, ७, ३; ४७, ६; ७, ७७, ६; ८, ४७, १०; ५९, ७; १०, ५९, ५; ६; ८३, ४; १४४, २; खि १, ६, ७; ५, १, २; मा ८, ५१; १७, ९८†; १९, ४८; २६, ३†; ३७, २०; का ९, ६, ३; १९, १, ११†; २१, ३, १९; २८, २, १†; तै १, १, १४, ३†; ४, ४६, १†; ६, ३, २^{२}; ४, ३; ८, २२, ३†; २, ३, १४, ४; ४, १२, ४¶; ५¶; ७; ४, २, ५, ६†; ३, १३, २†; ६, ६, ७, २; मै १, २, ३; ३, ३^{२}; ४, १; ५¶; ९, १; २, ४, ३^{२}; ३, ११, १०; ४, ७, २; १२, ४; १४, ४†; काठ ३, १०; ४, १५; १६^{२}; ५, २; ६, ८; ९, ६; ८; १०, १२; १३; २९, ५; ३०, ४; ३२, २; ३३, १; ३८, २; ४०, ७; ११; क २, १७; ४, ७; ८, ९; ११; ४५, ३; ४६, ७†; शौ ४, ३२, ४†; ५, ६, ८; ६, ८४, २; ७, ५, २; ५४, १; ८१, २†; ८७, १†; १०, ५, ७–१४; ११, ७, २५; १२, २, ४६; १९, ३, ३; ३१, ३; ४५, २; ५७, २; ४; ६४, ४; २०, ६७, २†; पै १, १०६, ६; १०९, ४; ३, ३, २; ३०, ५; ४, ३२, ४; ३४, ५; ६, ११, १०; १३; १२, ८; ८, १३, १०†; १०, ५, १३; १५, ४, २; १६, १२८, १–९; १५५, ५; –स्मे[d] ऋ १, ९, ७; [८; ४४, २; ८, ६५, ९]; २४, ७; [३०, २२; १०, २४, १]; ३४, ४; ३८, १५; ४३, ७; ४४, २;

---

[a]) विशिष्ट इह ऋ. (६, ७४, ४) पामे. ।

[b]) 'माम्' इति ऋ. (९, ६७, २५) पामे. ।

[c]) पा. संदिग्धः संस्करणान्तरसापेक्षः द्र. । 'परमाऽस्मभ्यं नः' इत्याकारकः शोधो विमृश्यः ।

[d]) 'शे' प्र. (पा ७,१,३९) प्रगृह्यत्वप्रयोजकः [पा १, १, १३ (वेतु. टि. अस्मे-हिति–)] ।

४६, ६; ४७, ६; ५४, ११;
७१, २; ७२, २; ७४, १; ७९,
४; ९२, १४; ९३, १२; १०२,
२; ११२, २४; ११३, १७;
११४, ९; १०; ११७, २३;
११८, २; ११; १२२, १४;
१२४, ९; १२९, ८; १३५, ८;
१४१, ११; १५३, १; १५८,
२; १६०, ५; १६५, ३; ७;
१६७, ९; १६९, ३; १७३,
१३; १८४, [२; (४, १४, ४)];
४; १८६, ११; २, ३, ९; ४,
८; ९, ६; ११, ४; १३; १४;
२१, ६; ३३, १२; ३५, ४;
३९, ६; ४०, ४; ३, १, १९;
[२३; ५, ११; ६, ११; ७, ११;
१५, ७; २२, ५; २३, ५]; ४,
१; ८, ६; [१०, ८; (१३, ७)];
३०, १८; १९; ३५, १; ३६,
१०^{३}; ३९, २; ६२, ३^{२}; ४, ४,
८; ८, ७^{२}; १७, २०; २२, ९;
३२, १४; ३३, १०; ११; ३४,
२; [(१, १५९, ५) १०; ६,
६८, ६; ७, ८४, ४]; [४३,
७; ४४, ७]; ४४, ६; ४७, ४;
४९, ४; ५०, १०; ११; ५३,
६; ७; ५, ४, २; ७^{२}; ६, १०;
५३, ९; ५४, १३; ७३, ४; ६,
१, ११; १२; [१२; ७४, २;
(९, ८७, ९)]; ६, ७; [१९,
९; ३५, २]; २३, ८; २८, १;
४४, ९; [४७, १३; (७, ५८,
६) १०, (७७, ६) १३१, ७];
५०, ३; ५२, १६; ६०, ३;
६८, ११; ६९, ६; ७०, २; ५;
६; ७४, ३; ७, ५, ८; २१, ८;
[२२, ९; १०, २३, ७]; २४,
४; २५, ३; २६, ४; ३४, २१;
४२, ६; ४५, ४; ४८, १; ४;

५३, ३; ५६, १७; २०; २४;
[५७, ४; ७०, ५]; ६७, २; ४;
७; ७०, ४; ५; ७५, २; ८, ७६,
७; ७७, ५; [(१, ३६, ४; ४०,
५) ८२, १०; ८३, १०]; ८३, ९;
९१, ४; ५; १०१, २; ५; ८,
२, १०; [५, १५; (७, १३)];
२२, १६; ४७, २; ३; १४;
४८, १०; ५१, १०^{२}; ५४, २;
५७, ४; ६३, १२; ८२, ६;
[९७, ८^{२}]; ९, १२, ९; ३२,
६; ६३, १; ३०; ६६, २१;
[६८, १०; (९७, ३६) १०, ४५,
१२]; ६९, ७; ८९, १; ९७, ३;
१०, ६, ६; ७, ४; १०, ३;
१७, ८; १८, ९; १९, १; २२,
२; १२; १३; ३५, १३; ३६,
१३; [(१५, ४) ३७, ११]; ४२,
६; ७; ४४, ५; ६१, २५; ६६,
१४; ६९, ४; ७०, ४; ८४, ३;
९१, १५; ९३, १०; ९५, १३;
९८, ३; ९; ९९, ८; १००, ४;
१०६, ४; १११, १०; १४०,
४; १४३, ६; खि ३, ३, १०^{२};
६, २; २२, ९; मा ३, ११;
४, २२^{२}; २६; ८, १८; ३८†;
९, २२^{३}; २५; १०, ३०; १२,
२९; ५१†; ६९†; १०९†;
१४, ४; १५, ३; ३५†; १८,
३१†; †२०, ५२; ७९; २७,
२०; †३३, २७; ५०; ५२;
३४, २९†; ३७, १६; ३८,
१४; का ३, ३, १; ४, ७, ३^{२};
९, १; ८, १३, १†; ९, ३, ४;
१०, ४, ४^{३}; ५, २; १३, २,
१२†; ४, ७†; ५, ८; ७, ८†; १५,
१, ४; १६, १, ३; ५, १७†;
२०, १, २†; †२२, ५, ६; ७,
१३; २९, २, १०; ५, २†;

†३२, २, १०; ४, ७; ९;
३३, १, २३†; ३७, ३, ३;
३८, २, ८; †तै १, २, ५, २$;
७, १^{३}$; १४, ४; ३, १४,
८; ४, ४४, २$; ५, ५, १; २;
६, ६, २; ७, १०, १$; १३,
४; ५; ८, २२, ५; २, २, १२, ३;
३, १, ११, २; २, ८, ४$; ३,
११, १; ४, ११, १; ५, ६, १$;
४, १, ८, ३$; २, ४, ३;
७, २; ३, ४, २$; १२, १$;
१३, २; ४, ४, ५; ५, १०, ३;
६, १, ५; ७, १२, १; $६, १,
८, ४; १०, ४; मै १, २, ४^{२};
५^{२}; ६; ३, ३८; ५, १^{२}†; २,
४, ८¶; ७, ८‡^{a}; ९; ११†;
१२; १४†; ८, १; ७; १२, १;
६; १३, ८†; ३, ७, ९¶; ११,
४†; १६, ४; †४, १०, ५; ११,
२^{३}; ३^{२}; ४; ५; १२, १; ६;
१३, ६^{३}; ७; १४, १; ५; ६$;
८; ९$; ११$; १५; १८; काठ
२, ५^{२}; ६^{२}; ८; ३, १; ४, १२;
१५; ६, ९; ११; ७, १६; ८,
१६; १७^{२}; ९, १८^{२}; १९^{२}; १०,
१३; ११, १२^{२}; १३, १६^{२};
१४, २; १६, ८; ११; १४;
१७, १; ६; १८; १८, १७‡^{b};
२०^{३}; १९, ११; २१, १३;
२३, ११; १२; २४, ४^{२}; ६^{२};
३८, ७; ९; १२^{२}; ३९, १५;
क १, १८^{२}; १९^{२}; २, २; ८; ३,
१०; ४, ८†; २५, २†; ५†;
१०; २६, ५; २९, २; ५‡^{b}; ३१,
१†; ३७, ५^{२}; ७^{२}; †कौ १,
७६; ९९; ५०१; २, ५५३;
७२९; ७५१; ८७०; ९११;
९६०^{२}; १०८२; ११३१;
११६९; †जै १, ८, ४; ११, ३;

^{a}) विशिष्ट इह ऋ. (१०, १७३, १) पामे. । | ^{b}) विशिष्ट इह ऋ. (१, १४२, १०) पामे. ।

३, ४३, ९; ४, ३, १०; ११, ९; १२, ७; १५, ४; १९, २[२]; २१, ९; शौ ४, २१, १†; ५, १, ३; १८, †१, ३; ४२; ४, ४६; १९, ४०, ४; †२०, १३, १; ७१, १३; १४; ८९, ६; ७; ९४, ५; ११९, २[२]; १४३, ६; ७; पै १, ५४, १; ४, १२, ३†; ६, २, ३; ९, १, १०; १२, ६, १४†.

†**अस्म-त्रा**[a] ऋ १, १३२, २; [१३७, १; ३]; ४, ३२, १८; ४१, १०; ८, १८, १४; ६३, ४; १०, ४४, ३; शौ २०, ९४, ३.

अस्मत्रा(त्रा-अ)ञ्च्[b]- -त्राञ्चः ऋ ६, ४४, १९.

अस्म-द्रुह्[c]- -ध्रुक् ऋ १, ३६, १६; १७६, ३; ८, ६०, ७.

√*अस्मय्[d]

अस्मयु[e]- -यु ऋ १०, ९३, १४; -युः† ऋ १, १३१, ७; १३५, २; [२;(७, ९०, १; ८, ८२, ५)]; १४२, १०; ३, ४१, ७; ४२, १; ५, ७४, ८; ६, ४८, २; [७, १५, ८; ८, १९, ७]; ७०, १२[२]; ९, २, ५; ६, १; १४, ८; ६४, १८; ७८, ५; १०, ९३, ११; मा २७, ४४; का २९, ५, १२; मै २, १३, ९; काठ ३९, १२; कौ १, ५०६; २, ५४; ३९१; जै १, ५२, १०; ३, ५, १३; ३१, ११; शौ २०, २३, ७; २४, १; -युम् ऋ २, २३, ८; मा ११, १३; का १२, २, २; तै ४, १, २, १; मै २, ७, २; काठ १६, १; -यू ऋ १, १३५, ५; १५१, ७: ७, ७४, ४; ८, २६, १४; खि १, ५, १.

अस्मद्[f]- -स्मत् ऋ १, २४, ९; १५; ३३, ३; ६०, ३; ६३, ५; ९२, १६; ११४, ४; १२१, १५; १२९, ६; १०; १३४, २; १३९, ५: ८[२]; १४४, ३; १८९, १; ३; २, ६, ४; ३३, [२; ६, ४४, १६]; ११; ३, ८, २; ४१, ८; ५८, २; ४, १, ४; ४, ५; ११, ६; [१२, ६; १०, १२६, ८]; ४१, १; ५, २, ७; ३३, ३; ५६, ३; ५७, १; ७७, २; ६, ७४, ३; ७, १, २१; २२, ६; ३२, १; ३४, १; ३८, ७; ४४, ३; ५६, ९; ७१, १; २; ८८, ७; १००, ६; ८, २, ६; २०; २६; ८, ८; ११, ३; १८, ११; १६; ४५, ३७; ४७, १३; ६१, १६; ६७, १५; ७४, ७; ७५, १३; ९, ८१, ३; १०४, ६; १०५, ६; १०, ५, १; २०, ८; ३७, ४; ४५, १; ५३, १; ५४, ३; ६३, १२; ९१, १२; ९९, ७; १३४, ५; १४४, ६; १६४, ३; मा ५, २६; ३६†; ६, १; ७, ४३†; ९, १६†; १२, १२†; १८; ४३; ६२; १३, १३†; १६, १२; ५२; १७, ७; ११; १५; २१, ३†; १०; ३५, ११; ३६, २०; ४०, १६†; का ५, ७, १; ९, २†; ६, १, १; ९, २, ३†; १०, ३, ९†; १३, १, १३†; ३, १४; ५, १; १४, १, १३†; १५, २, १†; १७, १, ११; ८, ६; १८, १, ८; १२; १५; २३, १, ३†; १०; ३५, ४, १०; ३६, १, २०; ४०, १, १८†: †तै १, १, १४, ३; २, १, १‡[g]; १४, २; ३, १, १$; २, २$; ६, १$; १४, ५; ४, ४३, १; ४५, १; ५, ११, ३; ७, ८, २; ८, २२, ५[२]; ‡[h]; २, २, १२, ५; ५, १२, ३; ६, ११, ३; ३, २, ४, ४$: ४, २, १, ३; २, १; ३, ४; ५, ४$; ३, १३, ४$; ५, १, ४$; १०, ३; ५$; ६, १, ३[२]; ‡[i]; ५$; ७, १५, ७: ५, २, १, ३; ४, ४, ५$; †मै १, २, १०; ११$; १३; १४$; १८; ३, ३९; ४, ९¶; ११, २; २, ७, ८;

---

a) त्रा प्र. उसं. तत्स्वरश्च [पा ५, ४, ५६ (वैतु. सा. [ऋ १, १३७, १] √त्रा >*त्र- इति कृत्वा पक्षे समस्तस्य ह्रस्वाऽकारान्तस्य च सतः प्राति. प्र२ इतीव व्याचक्षाणः)]। अव्ययत्वेनोपाचारश्च द्र.। इह च नाउउ. च पपा. पूप. अस्म- इत्येव द्र.।

b) कारकाऽर्थस्याऽपि कारकत्वमिति कृत्वा सप्तम्य-न्तार्थे त्राऽन्ते कारक उपपदे सति क्विबन्त-कृत्-प्रस्व. (पा ६, २, १३९)।

c) उस. क्विबन्त-कृत्-प्रस्व. (पा ६, २, १३९)।

d) क्यजन्तः नाधा. [पा ३, १, ८ (तु.या. [६, २७])]। ईत्वदीर्घत्वाऽभावः [पा ७, ४, ३५ (तु. √अमित्रय्)]। वस्तुतस्तु अस्म- इत्यस्य *अस्मद्- इत्येतज्जत्वात् यनि. √*अस्मय् इत्येतज्जत्वं द्र.।

e) उः प्र. तत्स्वरश्च (पा ३, २, १७०)। पपा. अस्म-यु- इत्येवं मूलप्रकृतिप्रत्ययविवेचनाऽर्थकः सावग्रहो निर्देशः द्र.।

f) तु. टि. अस्मद्-।

g) विशिष्ट इह ऋ. (१०, १७, १०) पाभे.।

h) विशिष्ट इह ऋ. (६, ७४, २) पाभे.।

i) विशिष्ट इह ऋ. (१०, १४२, ७) पाभे.।

९; १०; १२$; १५; ९, ९$; १०, १[3]$; ३, २, १; ३, ६¶; १६, ५; ४, १०, १; ४[2]; ११, १; २[2]:$; ६; १२, ५; ६; १३, १; १४, ३; १७[5]; $[3]; काठ २, १२; ३, १; ३; ८; ६, १०; ११, १२; १३, १४; १५, १२; १६, ८; ९; १०; १२; १५; १७, ११; १६; १७[5]; १९, ११; २१, १३; ३८, १३; ४० ११[2]; ४६, १; क २, ६; ८†; १०; १५†; ३, ११†; २५, १†; ३; ६†; २७, १; ६; २८, १[5]; ३१, १†; †कौ १, २८४; २८७; २, ८५४$; ९६३; ९७५; १००९; १०२५; १०८४; ११५०; ३, १, ४; †जै १, ३०, २; ५; २, ५, १; ४, १६, ७; २३, ७; २६, ४; शौ १, २, ३; ९, २; ४; १८, ४; १९, १; २; २०, २; २६, १; ३, ७, ७; ४, १७, ५; ६, २०, १; २६, ३; ४५, २†; ७३, ३; ८४, ३; ९३, २; ९७, २†; १२१, १[2]; १२४, ३; ७, २४, १; ४३, १†; २†[2]; ‡[a]; ५५, १; ६२, ४; ६; ८२, ३; ८८, ३†; ४[2]; ९७, १‡[b]; १२०, २; ८, ७, १४; १०, १, १६; ५, २४[2]; ११, २, १९; २६; १२, १, ४९; ५०; ३, ४०; ४३; १३, १, ३१; १४, २, ४८; १६, १, १०; ११; १८, १, ४०†; ४, ६९; ७०; १९, ३१, ११; ३३, ३; †२०, २३, ८; ३४, १६; ६७, २[2]; १२५, ७; पै १, ११, ४; २०, १; २; ६४, ३[c]; ८६, २; ६; १०९, १; २, ३७, २; ३, २, ६; १०, ३; २६, ३; ४, २४, ३; ५, २१, १; २२, १–९; २७, ६; ३९, ८†; १०, ५, ११; १२, ५, ३; १५, २०, १[2]; †; ३‡[d]; ६?; ९; १६, १३, ४; ३६, ६; ५१, २; १०५, ९; १०६, ६; १३०, २[2]; १५०, २.

अस्म(द्>)ज्-जिघांसा[e]– -सया खि ४, ५, १५.

अस्मत्-सखि[f]– -खा ऋ ६, ४७, २६; मा ८, ५०; २९, ५२†; का ८, २२, ४; ३१, २, ९†; तै ३, ३, ३, ३; ४, ६, ६, ५†; मै १, ३, ३६; ३, १६, ३†; काठ ३०, ६; शौ ६, १२५, १†; पै १५, ११, ८†; –खायः पै १, ४४, ४.

अस्मत्-सुतष्ट[g]– -ष्टः मै ४, ९, १४.

अस्मद्-दा(त्र>)त्रा[h]– -त्राः तै १, ४, ४३, २; ६, ६, १, ४.

अस्मद्-द्विष्[i]– -द्विषः मै ४, ९, १२.

***अस्मद्-भ्रि**– नाउ. टि. द्र.

***अस्मभ्रि**[i]- नाउउ. व्यु. श्रोप. द्र.

अस्मद्रियच्[j]– -द्रियक् तै १, ४, २१, १; ३, ४, ११, १.

†**अस्मध्र्(द्रि-अ)च्, ञ्च्**[k]– -घ्रक् ऋ [३, ५४, २२; ५, ४, २; ६, १९, ३]; ४, २२, ८; ६, १९, १; ७, ७९, ५; ९, ९३, ४; १०, ११६, ६; मा ७, ३९; का ७, २१, १; मै १, ३, २५; ४, १२, ६; काठ ४, ८; १३, १५; २३, १२; क ३, ६; –द्र्यञ्चः ऋ ७, १९, १०; शौ २०, ३७, १०.

---

[a]) '**अस्मे**' इति ऋ. (६, ७४, ३) पाभे. ।

[b]) '**अस्मे**' इति ऋ. (६, ४७, १३) पाभे. ।

[c]) '**अस्मि**' इति मुपा. स्थाने शोधः द्र. ।

[d]) विशिष्ट इह ऋ. (२, ३३, ३) पाभे. ।

[e]) तस. सासस्व. (पा ६, १, २२३)। उप. यद्र. । '°**जिघांसा**–' इति मुपा. स्वरो भ्रष्टः ।

[f]) बस. पूपप्रस्व. (पा ६, २, १)। उप. यद्र. ।

[g]) एवं किल मुपा ऐकस्वर्याद् एकपदत्वेन निरदेशि (वैतु.संटि.पपा.; तैआ ४,१७,१)। द्वैपद्ये तावन् निष्क्लेशोऽन्वयश्च द्र. । यनि. तृतस. पूपप्रस्व. (पा ६,२,४८)।

[h]) सस्व.एपूटि.द्र.। उप.√दा (दाने)>कर्तरि ***दात्र**– इति पाप्र. सुवचम् (तु. पाउ ४, १५९उउ)। मौस्थि. तु -दातृ->'-*तारः'>'-त्राः' इति कृत्वा तकाररेफमध्यस्थाऽवर्णलोपः उसं.[पा ६,४,१३४(वैतु.भा.°दातृ->-त्र– इति प्राति. समासान्ताऽजन्तं [यस्मिन् पक्षेऽन्तोदात्तापत्तिः] इति वाऽकारोपजनान्तमिति वा, सा. च दत्र-> दात्र– इतीवाऽभिसंधाय तृतस. (=*पा ६, २, ४८ इत्यस्य विषयः) इति ।

[i]) व्यु.? पपा. अवग्रहाऽभावः । मौस्थि. **अस्मद्**–+ ***भ्रि**–(<√घृ) इति तस.सासस्व.(पा ६,१,२२३)। उप. रि– इत्याकारतया श्रुत्यवशेषो भवतीति तु संभाव्यमाने यनि. प्राति. ***अस्मद्-भ्रि**– इत्यस्य नैप्र. विपरिणामः स्यात् (वैतु.GW. पक्षे ***ध्रि**– इत्युत्तरांऽशतया श्रूयमाणं शब्दरूपम् **आ√द्दृ** इत्यत आदरार्थादपि व्युत्पादुकः)।

[j]) शाखाभेदेनेकारस्य इयङ्कादेश इत्येव नाउ.विशेषःद्र.।

[k]) बस.पूपप्रस्व. सन् स्वरितत्वेन विपरिणतः द्र.(पा ८, २,४)। उप. भावे निष्पन्नं भवति [वैतु. पा. (६,३,९२) उस. इतीव कृत्वा उप.कर्तरि निष्पादयन् उपप्रस्व.(पा ६, २,१३९) अभावं प्रति चोद्यः]। एस्थि.उपपदाऽभावेऽपि √अञ्च् इत्यतः क्विन् प्र.सुवचः स्यात् (वैतु.पा ३,२,५९)।

अस्मद्-यक्ष्म[a]- -क्ष्मम् मै ४, १४, १७.

अस्मद्-रथ[b]- -थानाम्[c] मै ४, ९, ११.

अस्मद्-रा(त>)ता[d]- -ता काठ ४,९; २८,४; क ३,७; ४४,४; -ताः मा ७,४६; का ९, २,७; मै १, ३, ३७; ४, ८, २¶.

***अस्मय्-** अस्मे- टि. द्र.

***अस्मर्-** अस्मद्- टि. द्र.

***अस्मर्क-** नाउ. टि. द्र.

१अस्माक[e]- -कम्[f] ऋ १, [७, १०; १३, १०]; २५, १५; २७, २; ३०,११; ३३,१; ७९, ११;९४,८; ११४,३; १२९,१; १३२, ६; १३८, २; १३९, ९; १४०, [१०; ६, ८, ६]; १२; १५२, ७; १७४, १०; १८७, २; ३, [(१०, २१) ३१, १४; ४,२२,१०];३९,४; ४,१,१३; ९,७[2]; २२,१०; ३१,१४; ३२, १५;५,४,[९; ७,३२,११;१०, १०३,४]; ३५,७;८; ४१,१६; ६५,६;७४,९; ६,[(१,१४३,८) ८, ७]; [४५, ३०; ८,५,१८]; [४६, ४; ७, ३२, २५]; ४७, ३१; ५४, ६; ७, २८, १; ५१, २; ५७,२; ५९,३;६९,६; ८२, ९; ८,१,१५; [(१,३०,१) १८; ८८, ८६]; ६, ४२; १२, १७; १७, ४; २६, २०; ३३, १५; ५२, ८; ५४, ८; ६४, ६; ६७, १९;९२,३२; १०,२६,४; ३७, ११; ८१, ६; ८४,५; ९७,२३; १०३,७;११[3]; १०८,५; ११२, ७; १३३, १; १३६, ३; १५७, ३; खि २, ७, ३; ९, ४; ५; ३, ४, ८; ६, ८; मा २, १०; ४, १२; ८, ५३†; ९, ४०; १०, १८; १२, १०१; †१७, २२; ३६; ३९; ४३[3]; २९, ५७†; का २, २, ९; ४, ५, ४; ८, २०, १†; ९, ६, ५†; ११, ३, ३; ६, ३; १३, ६, २५†; †१८, २, ८; ४, ४; ७; ११[4]; †तै १, ६, १, ३$; १२, १; ७, १३, ५; $८, १०, २; १२, २; ३, १, ११, १; २, ८, ६‡[g]; ४, ६, २, ६; ४, २; ३[3]; ४; ६, ७; ६, ५, ६, २[2]¶; मै १, २, ३; ४. १; ५, १४[9]; ६, १२¶;१०,३; २,४,३[2];५,९¶; ६,९; †१०,२;४[5]; ३, १६, ३; ४, २, ३¶; ४, ३; १०, १†; †११, १;४; †१४,२;७$;१२; १४; काठ ४, १६; ५, २; ८, १७; ९,९; १५,७; १८,२;५[5]; २१,१३; २४,१[2]; ३२,२;३८, १२;१३; ४०,८; ११; ४६, १; क ५,२;†२८,२;५[5];३७,२[2]¶; †कौ १, २४१; ९३९; ९७०; ९८५;११५१; १२०२;१२०५; १२०९[3]; †जै १, २५,९; ४,१, ४; ६, २; १०, १; २४, ६; शौ २, २६, ४; ५; ३, १०, १३; ४, ३१, ५†; ५, ३, ११; ६, १५, १†; ९३, १; १२६, ३; ७, ४२, २; १२, ३, ५५-६०; १६, ८, १[4]; ५[4]-३०[4]; १८, ४, ६८; †१९, १३, ७; ८; ११[3]; †२०, ४, १; ३९, १; ६३, २; ७०, १६; ९५, २; १११, २; १२४, ५; पै २, १२, ४;५;१५,५;७०,३;४,१२,५†; ५,४,९;१६,७;३८,३†;६,१६, २†;७,४,७†;८†;११[3];१०,१, १०; १२, १,८†; ६,११; १५, १२, १†; २०, ९; १६,१३,१; ७२, ५; ७; ९; १०; ७३,१;३.

२अस्माक[h]- -कम् ऋ १,२७,४; ९४,१६;१०२,४;५;

[a]) तस. सासस्व. (पा ६, १, २२३) द्र.। उप. युक्ष्म- यद्र.। अत एव च 'अस्मत्। यक्ष्मम्' इति पपा. चिन्त्यो भवति।

[b]) सस्व. नापूटि. द्र.। उप यद्र.।

[c]) विभक्तिरुदात्ता भवति (पा ६, १, १७७)।

[d]) तृतस. पूपप्रस्व. (पा ६, २, ४८)। उप. यद्र.।

[e]) एपू.+तस्येदमीयेऽर्थे ठञ् प्र. तस्य च कादेशः ञ्सं. लित्स्वरश्च (यक. पा ४,३,१२०; ७,३,५१;६,१, १९३)। एस्थि. *अस्मर्क- इत्यस्य यनि. नैप्र. विपरिणामः द्र. [वैतु. सा. (ऋ १,९७;३) पा. (४, ३, २) इत्यतो लब्धसंकेतः सन् 'अस्मद्->अस्माक-' इत्येवं ब्रुवाणः साध्यसमं हेतुमिवाऽऽभासुकः]।

[f]) यनि. प्राति. विप. इति कृत्वा तत्तत् रू. तेन तेन संप. समानाधिकरणतया श्रूयते। प्रकृतस्य रू. तूभयी श्रुतिर्भवति। संप. सामानाधिकरण्येन (तु. नाउ.) च वैयधिकरण्येन च। यत्र वैयधिकरण्यं भवति तत्र कः समाधिरिति। तत्राऽस्य रू. मूलतः वा.क्रिवि. सतः कालेन भाषातत्त्वविकासपरंपरया ष३ इति कृत्वा व्यवहार-वैशिष्ट्यसंभवः स्यादिति दिक्। तदेतद् व्यधिकरणमात्र रू. इह समानाधिकरणं रू. च पृथक् नाउ. इति विवेकः द्र.। अस्य नाउ. च संख्याभेदोऽतन्त्रः।

[g]) विशिष्ट इह ऋ. (१०, १४१, ४) पाभे.।

[h]) संख्याऽतन्त्रा सती वैशद्यमात्रप्रयोजनी (तु. नापू. टि.)। नापू. >अस्माकम् इत्येतत्स्थानीयत्वेन श्रूयमाणतया प्राग्भिरभिप्रेतं सत् *१अस्माक्->-स्माका इत्यत्र प्रत्युक्तं द्र.।

१२९,४^{२}; १५२, ७; १५७, २; २, २,१०; ३०, ४; ३१,१; ३, ६२, १५; ४, ९, ७; २०, ३; ३१, १५; ३२, १; ४२, ८; ५, ⌊(६, ५२, १२; ७, ४२, ५) ४, ८⌋; ३५, ७; ८; ४४, ७; ८, १, ⌊३; (१५, १२; ६८, ५)⌋; ३३, १५; ४५, ९; ५७, २; ६४, ६; १०, २२, ७; २६, ९; ३२, १; ३६, ६; ९७, २०; १५१, ३; खि १,४,३; २,२,२; †मा १२, ९५; ३३, ६५; †का १३, ६, २२; ३२, ५, ११; †तै १, ५, ११, २; ४, २, ६, ५; मै १, ४, ४; ९; ९, १^{२}; ४; ५; ¶३, ७, ९; ८, ३^{२}; †४, ९, ११; ११, ४; १३, १०; १४, १२; काठ ५, ६; ६, १०†; ३२, ६†; क ८, १२¶; †कौ १, २८; १८१; २९८; २, ८४७; ११०९; †जै १, ३, ८; १९, ७; ३१, ६; ४, ११, १०; शौ २, १२, २; ३; ३१, ५; ७, ५२, ४†; १०, ५, ३६^{२}; १६, ८, १^{६}; ५^{६}–३०^{६}; ९, १^{२}; १९, ३४, १; ५७,५; २०,८५, ३†; पै १, ६५, ३; २, ५, २; ३; ३९, ३; ३, ३०, ६; ३६, ४; ५; ४, १८, ७; ५, ४, १०; ८, १६, ९; ११, ३, १; १२, १, १६†; १५, १५, २†; –†कासः ऋ⌊१,९७,३; ५,१०, ६⌋; ६, २५, ७; ७, ७८, ५; काठ १७, १८; शौ ४, ३३, ३; पै ४, २९, ३; –†केन ऋ ६, ४५, १५; ⌊१०, ४२, १०; ४३, १०; ४४, १०⌋; शौ २०, १७, १०; ९४, १०; –केभिः ऋ १, १००, ६; २, ३०, १०; ⌊(५, ४१, १०) ६, १२, ४⌋; ८, ⌊(१, ३) १५, १२; (६८, ५)⌋; ४०, ७.

आस्माक[a]– -कः मा ४, २४; का ४,८,२; मै १,२,५; ३, ७, ४; काठ २, ६; २४, ५; क १, १९; ३७, ६; –**कम्** काठ ७, ३. [°क- अन्°]

***?अस्माक्**[b]–

***?अस्माका**[c] ऋ १, १७३, १०; शौ १, ७, ६; ३, २४, ४; ७, ८२, १‡[d].

√***अस्मर्यु** √*अस्मय टि. द्र.

***अस्मर्य**– नाउ. टि. द्र.

अस्मे[e]–

अस्मे-हिति[f]– -तिः ऋ १०, १०८, १.

अहम्[g] ऋ १, ११, ६; १७,१; ७; ⌊२३, २२; १०,९,८⌋; ३३,२; ४४,५; ५०,१३; १०५,७; १२०, ६; १०; १२६, ७; १३८, १; १६५,६; ८; १०; १७१,१; ४; १७९, १; २, १४, १०; ⌊२७, १७; २८,११; २९, ७⌋; २८ ९;

---

[a]) स्वार्थे अण् प्र. उसं. प्रस्व. च [पा ५, ४, ३८; वैतु. पा. (४, ३, २) यनि. प्र. (तस्येदमाये सति ⌊पा ४, ३, १२०⌋) परतः प्रकृत्यंशे अस्मद्->अस्मा॑क- इतीव शासुकः संश्लिन्त्यः (तु. १अस्माक- टि.)]।

[b]) नैप्र. २अस्माक- इत्यस्याऽन्त्याऽकारस्य लोप इति मात्रं ततो विशेषः। नाउ. औप. द्र.।

[c]) तृ१ सत् वा. क्रिवि. द्र. (वैतु. यनि. स्थ. सर्वत्र '?अस्माक' इति पपा.; तच्च शब्दरूपं लुप्तान्त्यमकारं सत् 'अस्माकम्' इति रू. एवेत्येवं सा. प्रभृ. व्याख्यानं च)। ननु किमिति तत्र नैवाऽऽदर इति। तथात्वे मूलतोऽभ्युपेयमाने शौ. स्थ. छन्दोवैषमी प्रसज्येतेति। कथमिति। उच्यते। तथाहि। १मे स्थ. २यस्य पादस्याऽऽदितः १मस्य पादस्याऽन्त्येनाऽचैकरूपतायाः सुवारायाः सत्या व्यवच्छेदे 'अस्माकमर्थाय जज्ञिषे' इति नवाक्षरोऽनुष्टुप्पादो जायेत। अपि च। यत्र नैप्र. अज्मध्यस्थो हल् लुप्यते, तत्राऽनुदात्तोदयोऽसौ भवति। इह तु न तथेत्येतदपरं पराऽभिप्राये बाधकं द्र.। अथ २ये स्थ. धान्य- इत्यस्य *धानिक- (व्यु. यद्र.) इत्येतन्मूलकत्वेनेति कृत्वा परप्रस्तावेन च संगमय्य मौस्थि. 'एवास्माकमिदं धानिकम्' इत्यधिकाक्षरः पादः संजायेत। ३ये स्थ. तावत् पराभिप्रायतोऽधिकाक्षरत्वं निगदसिद्धम्। एवं. शौ. स्थ. सर्वत्र छन्दोदृशा यनि. सुवचतरत्वेनाभ्युपेयत्वे सति ऋ. स्थ. अपि 'अस्माका असदिन्द्रो वज्रहस्तः' इतीदं पादस्य मौलिकं स्वरूप द्र. इति दिक्।

[d]) '*?युष्माका' इति ऋ. (७, ५९, ९) पाभे.।

[e]) *अस्मद्- +(√*यृ ⌊गतौ⌋ >भावे) *य- इति स्थिते बस.पूपप्रस्व.सति *अस्मर्य- इत्यत्र नैप्र.*अस्मय्- इत्येवं विपरिणते च वा. क्रिवि. इति कृत्वा न. द्वि१ व्यवह्रियमाणे चाऽवसाने अय्>ए इति संक्रमः द्र.। एवं व्यु.पार्थक्याद् निर्देशपार्थक्ये प्राप्तेऽपि यथाप्रसिद्धि स्थलानुक्रमणं त्वस्य अस्म- इत्यत्रैव गपू.द्र.(तु.तत्र टि.पाप्र.अपि)।

[f]) बस. पूपप्रस्व. [=अस्मे (=अस्मद्गता) यथा स्यात्तथा हितिः यतः]। उप.? <√धा धारणे इति वा <√हि गतौ इति वा (तु. यस्थ. सा.)।

[g]) व्यु. कृते तु. टि. अस्मद्-। 'त्वाहौ सौ' (पा ७, २, ९४) इत्य् अस्मद् आदेशमात्रमिति विकारमात्रमिति वा प्राञ्च आहुः। मौलिककराक्षरस्पर्शाद्धितीयं पृथक् प्राति. इत्यर्वाञ्चः (तु. ww १, ११५)।

३२, ४; ३, १५, १; ४३, ३;
५३, १२; ४, १८, २; २६,
१^{४}; २^{३}; ३; २७, १; ४२,
२–६; ५, [२, ८; १०, ३२,
६]; ९, ६; १२, २; ३; ४२,
२; ४३, ९; [४४, १४; १५];
७५, २; ६, ९, २; २६, ७; ४७,
१०; ५०, ९; ७, २९, ४; ३२,
१८; ८६, ७; ८९, १; १०४,
१४; ८, १, २०; ३१, ६; १०^{२};
११; ४६; ९, १३; १६; १०,
२; १४, १; २; १९, २५; २८;
[३५, २२–२४]; ३८, १०; ४४,
२३^{२}; ४५, ३५; ५३, ८; ६२,
११; ६७, १०; ७४, १३; ७५,
१५; ७६, १२; ७८, १०; ९,
९६, ४; १०७, १९; २०; ११२,
३; १०, १५, ३; १८, १३;
२५, ३; २७, १–३; ५; ९;
२८, ५; ३४, २; ३; १२; ३८,
५; ४०, ७; ४८, १^{३}; २^{२}; ४–६;
८^{२}; ४९, १^{३}; २^{२}; ३^{३}; ४;
५^{३}; ६; ७; ८^{२}; ९^{२}; १०; ५१,
४^{२}; [(५, १, ५; ६; ६, १, २;
६) ५२, २]; ६०, १०; ६१,
१८; ७९, ४; ८३, ५; ८६, ९;
११; १२; १४; ८८, १५; ९५,
९^{२}; ९७, १; ११; २०; १०८, १०;
११९, ५; ९; १०; १२; १२५, १^{५};
२^{३}; ३; ५; ६^{३}; ७; ८; १२८,
४; १४५, ३; ५; १४६, ६;
१४९, ५; १५०, ४; १५९, १;
२^{३}; ३; ६^{२}; १६६, २; ४^{२}; ५;
१६७, ३; १७४, ५; १८३, ३^{४};
खि १, ९, १; १०, १; २, ६, २;
८; १५; ६^{२}, १७; ६^{३}, २९;
१४, १; ३, ५, ८; १०^{२}, १–९;
१३, १; १५, ११; १२; १५^{३};
२७; २९; ४, १, १; २, ४;
१२; ६, ३; ८, ५; ८; ११, ९;

६, ३, १; मा १, ५; २, २७;
२८; ३, १९; ४, २३; ५, ११;
२२; २३^{४}; २६; ३९; ६, १;
१६^{२}; ८, ९^{४}; १३; ३७–४०;
९, ४; १०^{४}; १३; १०, २३;
११, ४९†; ७१†; ८१; ८२;
१२, ६४; ७५†; ८५†; ९५;
१००; १०५; १५, ४९; १६,
८; १७, ६७^{२}; ७४; १८, ३५;
१९, ३५; ४७†; ५६†; २०,
२४; ३२^{२}; २३, १९; ६०; ३१,
१८; ३६, १८; ३७, २०; ४०,
१७; का १, ३, १; २, ३, १; ३^{२};
६, ६; १०; ३, ३, ११; १९,
२; ४, ७, ४; ५, ४, २; ६, १;
२^{४}; ७, १; ९, ६; ६, १, १; ३,
६^{३}; ५, ५†; ८, ६, २^{४}; ११,
२; १२, १; १३, १; १४, १;
१५, १; १६, १; १७, १; १०,
१, ५; ११, ७, ३; १२, ४,
१३†; ७, ६†; १६; १७; १३,
५, ३; †६, १; ११; २२; ७, ४;
१६, ६, १; १७, १, ८; १८,
६, ३^{२}; १०; २०, १, ६; २१,
३, ४; १८†; ४, ७†; २२, २,
१; ३, १^{२}; २५, ५, ३; १०,
८; ३५, २, २; ३६, १, १८;
३७, ३, ६; ४०, १, १६; तै
१, १, १०, २; २, ३, २; ५,
१; २; ३, १, १; २, १; ४, २^{२};
९, २; ५, ६, १; ४; ७, ६; ८,
१; १०, १; ६, २, १^{३}; ३^{२};
४^{५}; ४, १^{९}; २^{२}–४^{२}; ६, २^{३}; ३;
१०, १^{३}; ११, ५^{२}; ६^{२}¶; ७^{३};
७, ४, १^{३}; २; ४^{२}; ५^{२}; ६,
२; ३; ८, १^{२}; ९, १; २^{२}; †१३,
१; २; ८, ७, २; १५, १^{२}; १६,
१; २, ३, १, ४; ५; ९, १^{४};
२; ३; ४, १२, ५¶; ५, २,
५^{२}; ८, ४^{२}; ११, ४^{२}; १२,

२†; †६, ११, ४; १२, ३;
३, २, ४, ५; ५, ६; ८, ५; १०,
२^{२}; ३, १, १; २^{२}; ९, १; ११,
५^{२}†; ४, ८, ६; ५, ३, २^{३}; ५,
१^{५}; ६, १^{२}; ४, १, ५, १†; ९,
३†; १०, ३; ४; २, ५, ४^{२};
†६, १; २; ५; ७, १; ४, ५,
१; २^{२}; ५, १, ३; ६, ५, १; २;
४; ७, १२, ३; १३, ३; १४,
२†; ५, २, ५, ६; ४, ७, १;
५, २, ४¶; ६, १, ८, ४; ९,
२¶; १०, ४; २, ३, २¶; ४, २^{२}¶;
१०, २; ११, १; ३, २, ५; ६;
९, २; ¶४, ५, १; ८, १^{२}; ७, १,
५, २¶; १८, २; ३, ११, १;
२^{२}; ३^{२}; ४, १५, १†; १६, १;
१९, १; ५, ८, ३¶; मै १, २,
१; १०^{७}; १३; १६^{२}; ३, २६^{४};
४, २^{४}; ३; ४; १०; १२¶; ५,
२: ३; ४^{३}; ८; १०; ११^{३}; १४^{३};
६, १; १०¶; १३¶; ८, ४; ९,
७^{२}¶; ११, ५¶; २, १, ९; २, १^{२};
५^{२}; ३, २^{९}; ¶^{४}; ८^{२}; †; ५, १०;
६, १^{२}; ३; ११; ७, ५†; ७^{२}; †;
१३^{२}†; १४; ९, १; १०, ६^{३};
१२, ४; १३, १०; ३, २, ५;
३, ५; ९^{२}; ¶; ४, १¶; ६, ३¶; ७,
४¶; ८, ३^{२}; ¶; ८^{२}; ९, १; १०,
१^{२}; ५¶; ११, ७; १२, २०; ४, १,
९¶; २, ६¶; ३, १¶; ४; ४^{६}¶;
४, ६; ५, ५^{२}; ८^{६}; ¶^{४}; ६, २;
३^{२}; ४^{३}¶; ६^{२}; ७, ३^{४}; ¶; ९;
¶८, १; ७; ९, १^{३}; ५^{३};
२३^{४}; २५^{४}; २७; १०, ६†;
११, ३†; १२, ३; ६^{२}; †; १३,
१०^{२}; †; १४, ९†; १७^{२}; काठ १,
१२^{२}; २, १; ४; ५^{४}; ९^{२}; ११^{६};
१२^{२}; ३, १; ३^{२}; ६^{२}; ४, १४^{५};
५, १^{१४}; २; ३^{४}; ४^{३}; ५^{४}; ६,
५; ६; ७; ९; ७, १; २^{३}; ३;

६[२]; ८; ९; १२; १३[४]; ८,१७[२]; ९, १८[३]; १०, ६; ११, ६; १२, २[०]; १४; १३,१६[३]; १४, ५; १५, १[२]; २; १६, ४; ७[२]; १२; १३[२]; १४; १७, ११; १९[२]; १८, ४[३]; १३; १८;१९, १०; २०, ४; २१, ७; ९; १४; २३, ८[२]; ११; २४, ४; २५, १; २[२]; ९[३]; १०; २६, २; ५; २७, ३[२]; ४; ५[२]; २८, ७;२९, ८; ३०,१; ३१,७;११[२]; १४[५]; ३२,१[११];२;३[३];४;५[३];७; ३४, ७;१७[२];१८[२]; ३५, ११; १८[२]; ३६, १५[१२]; ३७, ११[६]; १३; १५[२];१६[२]; ३८,२[२];१३[२]; ४०, ९[६];१०; ४१,९; ४३,१[५];४४, ४;५; ८; क१, १२[२]; १३;१६; १८[२]; २,३;५[६];६;८;१०;१३[२]; ४, ४¶;६;८; ५,१;२[५];५[२];¶; ६, २[३]; २५, ३; ४[२]†; ५;२७, १; २८, ४[३]; २९, २; ६; ३०, ८¶; ३१, ६; ३६, ५¶; ३७, ५; ¶३८, ४; ५[२]; ४०, २[३]; ३; ५; ४१, ३; ४२, ३[२]¶; ४¶; ५[२]; ४४, ७¶; ४६,४¶; ४७, ७¶; ११[२]; ४८, ११; १६[४]; †कौ १, १२२; १५२[२]; ३०७; ३१०; ५१६; २, २७२; २७३; ३४०; ८५०[२]; ८५१; १०१४; ११४६; ११७६; ११७७; ११८४; ११८५; $३, १, ९[२]; ३,१०; †जै १,१३,८; १६,८[२]; ३२,५; ८; ५३,६; $२,२,२[२]; ४, ७; ३, २३, ४; ५; २८, १२; ४८, १८; ४, १२, ३[२];४; शौ १, ९, ४; १०, ३; २९,५; ६†; २, १०, २-८; २५, २; २७, ५; ३०, ५[२]; ३२, ३; ३, ५, २; ५; ६, १; ३; ५; ७, ६;

८, ३; ६; १५, १; †१८, ४; ५; १९, २[२]; ३; ५; २२, ६; २४,१; २;२९,८; ३१,१-११; ४,४,७; ५,७; ६,४;५; ९,७‡; १४,३[२]; १८,५; २०, २;४;८; २६,३;२८,३; †३०,१[५];२;३; ५[३]; ६[३]; ७; ८; ३२, ५†; ३६, ७; ९; ५, ३, ४†; ७, ५; ७; ८, ८; ९; ९, ७; ११, ३[२];१०; १३, ३; ६; २३, १०; ३०, ८; ६, १५, २; ३; २१, १; २३, १; ३९, ३; ५८, ३; ६१, २[४]; ३[३]; ६५, २; ७१, १; ७६, २; ८४, १; ९४,२; ९७, १;१०१, ३; १०२, २; १०८, २; ११७, २; ११९, १; १२२, ५; १२४, १; १२७, २; १३०, ३; १३३, ३[२]; ७, १२, ३; १६, १; ३६, २; ३९, २; ४; ५०, १; ५२, १; ७८, १; ३; ८४, २; १००, २; १०५, १; ११५, २; ११९, १; ८, २, ३; ६; ४, १४†; ७, ६; १८; ८, ८; ९, २२; ९, २, २; ३, २; १५; १३, १०; ११; १२; १९; २०; १०, १,४;३२; ३, १०; ४, २१; ५, २५-३६; ७, ४३; ८, १६; ३८[२]; ९,२७; १०, ३[२]; ११, १, १९; २७; ३, ३०; ४, १-१८; ११, ४; १२, ९; १३; १२, १, ११; १२; ५४; २, ३२[२]; ३३; ३, ४७[२]; १३, १, १९; ३८; २, ४४; ४५; १४, १, ३८; ५१; ५७; २, १९; ७१[३]; १६, ३,१; ४, १; ७, ८; १७, १, ६;२०; २१; २४†; २७; २८; २९[२]; १८, १, १३; ४५†; ३, ५२†; १९, ९, १४; ३१, ४; ५; ६; १३; ३२, ४; ५; ७; ३६, ६;

४०,२; ५१, १[२];७०,१; †२०, २७, १; २; ४२, १; ८२, १; ११५, १[२]; २; १२६, ९; ११; १२; १४; १२८,४$; १४१,३; १४२, १; पै १, ६, ४; ९, ३; ११, ४; ५; १५, १; ३७, १; ३८, १; ४३, १; ५९, ३[२];५[२]; ६०, १; ३[२]; ६६, ४; ८३, ४; ९०, २; ९४,१; ९५, ४;१००, २; १०३, ४; ११२, १; २, २, २; १६, ३; १७, २[२]; १९, ५; २७, ५;३५, १; ३७, ५; †४१, १; २[३]; ३; ६८, ६; ७६, ३; ७७, १[३]; ७८, ३; ८१, ५; ३, २, ५; ३, १; ६; ९, २-५;१३, २; ४; ५; १९, २[२];४; ५; २९, ३; ५; ३६, ४; ३७ १; ३८, ८[२]; ४०, ४; ४, ६, ७; १०, ७; ११, ३[२]; २०, ३-५; २२, १; २४, ४; ३२, ५; ५, ४, ४†;८, ३; ४; १४, ६; १६, ८; २०,१; २४, ६; २७, ५; ६; २८, ३; २९, १;८; ३०,२; ३३, ३[२];८; ९;३४,२[१a];३७,७;६,६,५-७; ७,७;८,२[२]; १२,५; १५, १;२; ९;७,३,८;९,७;१२,३†; १८, ८; ८,१,३[२]; २,१; ६,२;४;८; १०,१-५;११,१;११; २०,४; ८;९; ९,६,१;९; १०,४; १२; १३,८;२५,१५; १०,४,२[२];३; ४;६;५,५;६; १३; ६, ८; १०, ४; ५; ११,१, १; २, १; ९; १२; †६,१; ७; १२, ४, ५; ७; १३,५,२६[३];२७[२]; १३,१; १४, ९[b]; १४, २,११; १५, १८,८; १६, ३,३;६; १०,४†; १३, ७; १७, १; १९, ८; १०; २९, ८; ३५,४; ३८, ४; ३९, २; ५०, ६; ५७, १[२]-१८[२]; ७४, १०;

a) तु. टि. १२अहस्त-> -स्ताभ्याम् ।

b) तु. सस्थ. टि. १अहं पिपल्कः ।

७५, १; ९; १०; ७६, २; ९०, १०; ९१, ७; ९८, ६[२]; १०२, ५; १०७, ३[२]; १३१, १-१०; १३८, ८.

√*अहंय्[a]

अहंयु[b]- -युः ऋ १,१६७,७.

अहं-सन[c]- -०न[d] ऋ ८, ६१, ९; -०ना ऋ ५, ७५, २?[e].

अहमु(म्-उ)त्तर[f]- -रे शौ १२, ४, ५०; -रेषु शौ ४, २२,१[g]; पै ३, २१, १.

*?अहमुत्तर-त्व[h]- -त्वे शौ ३, ८, ३; पै १, १८, ३.

?अहं-नमस्[i]- -माः पै १, १८, ३?[j].

अहं-पूर्व[k]- -र्वः ऋ १,१८१,३.

आव[l]* -¶वत् तै २, ५, ६, ६; ६, ४, ८, ३; काठ ८, १; -¶वम् तै २, ५,२,३; ५,६,५; ६,७,१; मै १,६,१२; -¶वयोः तै २, १, ९, ४; ५,२,५; मै १, ६,१३; -वाभ्याम् काठ १२,७; -¶वाम् काठ ८,१०; क ७, ६.

*नृ (<*२अँ<*अँड्-)[l]- नः ऋ १, १, ९; २, ९; ३, ६; [१०; ६, ६१, ४]; ४, २; ३; ५; ६; ५,३[२]; [८; ८, ४४, १९]; १०; ७,४;६; १०,३;४-६;११;१२, ३;१०; [१०; ३,१०,८]; [११; ८, २४,३; ९, ४०,५; ६१,६]; [१२; (८,४३, १६)]; १३,१;२; [७;८,६५,६;१०,१८८,१]; [८; १४२,८; १८८, ७]; [१४,११; २६, १]; १५, ३; ८; १०; १६, [४; ३, ४२, १; ५, ७१, ३]; ५; [९; (८,६४,६)]; १७, [१; ४, ५७, १; ६, ६०, ५]; १८, २;३; [३; ७, ९४, ८]; २०, ७; २२, ८; ११; १३[२]; १५; १६; २३, [६; ३, ५३, १३]; [९; २,२३,१०;७,९४,७;१०, २५,७]; १२[२];१७;१८;२४,१; २;११; २५,२;१२[२];२१; २६, २; ४; ५; ७-९; २७, २; ३; ५;११;१२; २८,८; २९,१-७;

---

[a]) क्यजन्तः नाधा. द्र. (तु. टि. √*अस्मय्)।

[b]) व्यु. च पपा. च कृते तु. टि. अस्मयु- [वैतु. पा. (५, २, १४०) यनि. भिन्नात् तत्प्रतिरूपकोक्तादिव सतः प्राति. मत्वर्थे युस् प्र. इत्यन्यथासिद्धमिव सन्तं दवीयांसं पन्थानं यायुकः]।

[c]) तस. सासस्व. (पा ६,१,२२३)। अथवा उस.उप. √सन्+अच् इति कृत्वा थाथीयः स्वरः (पा ६, २, १४४)। पूप. समासस्य च कृते तु. टि. अहं-पूर्व-।

[d]) पूर्वाऽऽमन्त्रिताऽविद्यमानवत्त्वाऽभ्युपगमात् पादादित्वाद् षाष्ठिक आद्युदात्तः द्र.(पा ८,१,७२;६,१,१९८)।

[e]) पपा. च सा. च 'अहम्। सना' इति पदद्वयमत्र पिपाठयिषतः। तथा स्थितेऽर्थस्य नितरां विशदेतरत्वात् यनि. च देवताविशेषणतौपयिकत्वाद् अर्वाञ्चां समस्तैकपदत्वे प्रायिक्यभिमतिर्भवति। एस्थि. अपि स्वरादिनिर्दिष्टिं प्रति भवत्येव कियानपि मतभेदः (यतु. ORN.)।

[f]) तस. सासस्व. (पा ६, १, २२३)। उप. यद्र.।

[g]) एवं किल पपा. प्रकरणाऽनुरोधश्च भवति (वैतु. सा. अत्र पदद्वयीमिव पठित्वा व्याचक्षाणः)। यच्चात्र देवानामप्युपरि स्वं यजमानं प्रतिष्ठापयितुमलंभूष्णुरपि पुनस्तस्य प्राधान्यप्रतिष्ठायै देवानामेवान्यतमस्य याच्ञामिव सा. कारयति तद्विरुद्धार्थप्रतिपत्तिकरत्वाद् अतितरामिवोपेक्ष्यम्।

[h]) भावे त्वः प्र. (पा ५, १, ११९)। अत्र 'अहम्। उत्तरत्वे' इति पदद्वयाऽऽत्मकः मुपा. भवति। सा. चापि तथैव पठित्वैव व्याचष्टे। प्रकरणाऽनुरोधात्तु यनि. प्राति. मौलिकतया संभाव्यते। तद् विमृश्यम्।

[i]) '-नमाः इव>नमेव' इत्यभिसंधिकः मुपा. द्र. [तु. शौ. (३,८,३) यत्र 'दीर्घमेव' इति पा. श्राव्यते]। 'अहंनम् एव' इति मुपा.त्वत्र प्रतिपत्तिशून्य इव भवति। यनि. शोधे समासादिकार्यम् अहमुत्तर- प्रभृ. समाननिष्पत्तिकेषु प्राति. उक्तया दि. एव किञ्चिन्मात्रभेदपूर्वकं व्याख्येयमिति पिष्टपेषणे नादरः। अग्नेः वि. एतदिति तु विशेषः द्र.।

[j]) छान्दसेऽत्र संधाव् इव इति वा एव इति वोत्तरांशःद्र.।

[k]) अत्राऽविहितलक्षणो मयूरव्यंसकाद्याकृतिगणीयः तस. सासस्व. च द्र. (पा २, १, ७२; ६, १, २२३)। 'एहीडादयः' (पाग. त.) इत्येतदनु चान्यपदार्थे वृत्तिर्भवति। अथवा,'अहं पूर्वः' इत्याकारकं शब्दोच्चारणमस्मिन्नस्तीति *अहं-पूर्व- इत्याकारकः बस. मूलत आस्थेयो वचनपरः। ततस्तद्वति वाच्येऽर्शआदीयोऽच् प्र. चित्स्वरश्च द्र. (पा ५, २, १२७; ६, १, १६३)। पूप. अहम् इत्येतच्छब्दानुकृतेः प्राधान्येन प्रदर्शयितुमिष्टत्वाद् अस्मद्- इत्यस्य मूलस्य प्राति. स्थाने अहम् इत्यस्यैव रू. व्यवहार इति प्राक्प्रक्रियायामपरो विशेषः द्र.। यद्वा अहम् इत्यस्य सर्वनामप्रतिरूपकस्य स्वरादित्वम् उसं. (पा १, १, ३७)। अर्वाक्-प्रक्रियायां त्वादेशादेशिभावस्याऽनभिमतत्वाद् आदेशतया प्रतिपद्यमानानां प्रातिस्विकसत्तास्वातन्त्र्यविशेषस्याऽभिमतत्वाच्च नेह किञ्चिद् विशेषेणाऽवधेयमिव भवतीति दिक्।

[l]) व्यु. कृते तु. टि. अस्मद्-।

३०, ४; ६; ८; १३; १६^{३};
३१, ८; [८; ९, ६९, १०; १०,
६७, १२]; ९; १०; १२; १८;
३३, १; ३४, १; ५^{२}; ६; ७;
१२; [१२; ११२, २४]; ३५,
[११^{२}; ११४, १०^{२}]; ३६, २;
६; [१२; (४, ९, १)]; १३; १४^{२};
[१४; १७२, ३]; [१५; ७, १,
१३]; ३८, ६; ३९, ७–९; ४०,
३; ४२, १; २; ६; ७^{२}; ४३,
२; [३; ३, ४, ६]; ६; ८^{२}; ४६,
६; ७; १५; ४७, ७; ४८, १;
१०; १३; [१४; (८, ८, ६)];
[१५; (८, ९, १)]; १६; ५४, १;
[११; १०, ६१, १२]; ५७,
४; [५८, ८; ४, २, २; ६, ५०,
९]; [६२, २; ९, ९७, ३९]; [१२;
(८, २, १५)]; १३; ६३, ८; ९;
७०, ५; ७१, २; ७; १०; ७३, ९;
७५, ५; ७६, २; ७७, ४; ७९,
७–९; ११; ८१, १; ७; [८; ९१, ९;
७, ९६, ५]; [९; ८, ४५, १५];
८२, १; ८४, ८; २०; ८५, १२;
८८, १; ८९, १^{२}; २^{२}; ३–५;
६^{४}; [७; १०, ३५, १३]; ९^{२};
९०, १; ४; ५^{२}; ६; ७; ८^{२}; ९; ९१,
१; ४; ६; [८; १०, २५, ७]; ९;
१०; [११; १३९, ६]; १२; १३;
१५; १७; २३; ९२, १५; [१७;
१५७, ४]; ९३, ११^{२}; १२^{२}; ९४,
१; १२; [१६; ९५, ११; ९६,
९; ९८, ३; १००, १९; १०२,
११; १०३, ८; १०५, १९;
१०६, ७; १०७, ३; १०८, १३
१०९, ८; ११०, ९; १११, ५;
११२, २५; ११३. २०; ११४,
११; ११५, ६; ४, ९७, ५८];
[९५, ११; ९६, ९]; ९६, ८;
[९७, १–८]; [९८, २; १०, ८७,
१]; ९९, १; १००, [१–१५];

[१९; १०२, ११]; १०१,
८; १०; ११; १०२, ३^{२}; ९;
१०; १०४, २; ५^{२}; ६^{२};
७; ८^{३}; [८; ७, ४६, ४]; ९;
१०५, १३; १०६, [१–६];
३; ५; [७; ४, ५५, ७];
१०७, २; [२; ४, ५४, ६;
१०, ३५, १३; ६६, ३]; [३;
६, ४९, १४]; १०८, ६; १०९,
७; ११०, ७; [९; (६, ४४, ९)];
१११, २^{२}; ३; ४; ११२, २४;
११३, ४^{२}; १६; १९^{२}; ११४,
२^{२}; ६; ७^{६}; ८^{५}; ११८, २;
१०; १२०, ३; ४; ७^{२}–९^{२};
१२१, १४^{२}; १५; १२२, ३^{३};
६; १४; १२३, ३; [(११३, ७)
१३]; १२४, १; १२७, ११^{२};
१२८, २; ५; ७; १२९, ५^{२}; ८;
९^{२}; [९; (४, ३१, १२; ८, ९७,
६; १०, ९३, ११)]; १०; ११;
१३०, १; १०; १३१, ६; ७;
१३२, ६; १३३, ६; १३४, ६;
१३५, १; ३; ५; १३७, [१; ३];
१३८, ४; १३९, १; ५; ७;
१४०, १२^{२}; १३; १४१, १२^{२};
१४२, १०^{२}; १४३, ६; ७; ८;
[८; (६, ८, ७)]; १४७, ४; ५;
१५३, ४; १५७, २; ३; ४; १५८,
१; १६०, ५; १६१, १; ४; १३;
१६२, [१; ५, ४१, २]; [६; १२];
२२^{२}; [२२; (४, ३९, ३)]; १६४,
२६; १६५, ३–५; १६६, ६;
१६७, १; [१; ७, २६, ५]; २;
१०^{२}; १६९, १; ४; [५; १७१,
३]; १७०, २^{२}; १७१, ३–५;
१७३, ९; १२; १३^{२}; १७४, १;
१०; १७५, २; १७६, १; १७८,
१; २^{३}; ५; १८१, ६; [१८५,
२–८]; १८६, १^{२}; २^{२}; ३; ५;
६^{२}; ७; ८; १८७, ३; ७; १८८,

३; ८; ९; १८९, २; ४; ५^{२};
१९०, ६; [८; ७, २३, ६];
२, [१, २; १०, ९१, १०]; २, ६^{२};
७; ९; ११; १२; ३, ३; ६; ८; ६,
५^{२}; [५; ९, १३, ५; ६५, २४]; ६;
७, २; ५; ९, २^{२}; ६; ११, १४;
[२१: १५, १०; १६–२०, ९];
१६, ७; ८; १७, ८^{२}; २०, १–३;
२३, १; ६^{२}; ७^{२}; ९; १२; २४,
१^{२}; १२; १५; २७, १; ६^{२}; ७;
१०; १४; २८, [३; (७, ६०,
५)]; ७^{२}; ९; १०; २९, २; ३;
६; ३०, ९; १०; ३१, २; ३;
३२, २^{४}; ४–६; ३३, १^{२}; ३–५;
१३; [१४; (६, २८, ७) ७, ८४,
२]; १५; ३४, ६; ७; ९; १२;
३६, ३; ३८, १०; ३९, ३; ४^{३};
५; ६^{२}; ७^{२}; ४१, ९; ११^{३};
१६; १७; २०; ४२, [३;
(६, २८, ७)]; ४३, २^{२}; ३;
३, १, [१५; ५४, १]; [१९; ३१,
१८; ४, ३२, १]; १९; २२^{२}; [२३;
५, ११; ६, ११; ७, ११; १५,
७; २२, ५; २३, ५]; ३, ७; ४,
२; [९; ७, २, ९]; [११; ७,
२, ११; (५, ११, २; १०, १५,
१०; ७०, ११)]; ८, ७; ९; १०,
६; १३, १; ४^{२}; ६^{२}; ७; १४,
६; १५, २; ३; ५; ६^{२}; १६, ३;
५; १७, ५; १८, १; १९, [१;
१०, ५३, १]; ५^{२}; २०, १; २;
२१, १; [२; १०, २४, २]; २३,
२; २४, २; ५; २५, २; [२६,
३; ८, १२, ३३]; २८, १; २९,
१०; ३०, ११; १९; २१; ३१,
८; १९; २०^{२}; ३२, १४; ३३,
८^{२}; ३५, [१; ७, २३, ४]; ३७,
८; [११; ४०, ८; (९)]; ३८, ९;
४०, ३; ६; ४१, [१; ८, १३,
१३]; २; ४; ४२, ७; ४३, २; ३;

[४४,१; ८,१३, १३]; ४५,५; ४७,२;[३;५१,८]; ५२,१;३^{२}; ४;६; ५३,१४^{२};१७;१८^{२};१९; २१^{२};५४,३;९; १२; १५–१७; १८^{३}; १९^{२};२०^{३}; २२; ५५,२; ९; [(१, ७३,३) २१]; ५६,६; ६०, ६; ६२, ४; ९; १०; [१६; ७, ६५, ४; (८, ५,६)]; ४, १,४;५^{३}; १०; २,११;१६; [२०; (८, ४८,६)], ३, ४; ५; १४; ४, ३; ४; ११; १२; ५, १२^{३};१३; १०,३^{२};८^{२}; ११,२; [१२, ६; १०, १२६, ८];१४, १; १५, १; १६, १;२;८; १७; २०^{२}; १७, १७; २०; २०,१^{२}; २^{२}; [३; ५,३१,११];४; १०^{२}; २१, १; ३; ६; १०; २२, १^{२}; २३, ७; २४, १; २९, १; ३; ३१, १;३; [४; (१०, ८३,६)]; ३२,५; ७; १६^{२}; २०; २१; ३३, ३; ८; ३४,१;५; ३६,८; ९; [९; (१०, १८३,१)]; ३७, १; ७; ८; ३९,५; ६^{२}; ४१,४; [५; १०, १०१,९]; ६; ११; ४२, १; १०; ४३, ४; ४४,५; [६; (६, ६, ७)]; ४६, २; ४७, ३; ४९, ३; ५०, [२;१०, ८९, १५]; ११; ५३, १; ५; ६;७^{२}; ५४, १^{२}; ३; ५५, [१; ७,६२, ४]; [३; १०, ७६, १];४; ५^{२}; १०; [१०; ८, १८,३]; ५६,४; ५७,२;३^{२};६^{२};७;८; ५८, १०; ५, १, ८; २, ५; ३, ७^{२}; ९; १२; ४, [(३, २,२) २]; ४; ५; ८; ९; ५, ४; ५; [७; ९, ५, ८]; ९; ६, ८; ९; ८, ४; ९, ७; [७; २३, २]; १०, १; २; ६; ७^{२}; ११, ४; १२, ३; १३, ३; [५; ८, ९८, १२]; १४, १; १६, ५; १७, ५;

१९, ५; २०, १; २२, ४; २३, [४; ६, ४८, ७]; २४, १; ३^{२}; २५, १; ३^{२}; ४; [९; ६, ६१, ९]; ३०, ३; ३१, २; ३३, २; ६; ७; ३५, २; ८; ३६, ५; ३८, १; ४; ३९, १; ४१, १; ६; ९^{३}; ११; १२; १५; [१६; ७, ३४, १७]; १८–२०; ४२, ३–५; ९; १३; [१६; ४३, १५]; [१८; ४३, १७; ७६,५; ७७, ५]; ४३, १–३; ६; ११; [११; ७६, ४]; ४६, ४^{२}; ५^{२}; ६; ७^{३}; ४९, ४; ५०, ३; ५१, ११^{२}; १२; १३^{२}; १४^{२}; ५५, ९; १०; ५७, ७^{२}; [८; ५८,८]; ५९, ६; ८; ६०, १; ६; ६१, १६; ६२, ९; ६३, ५; ६४, ५; ६^{२}; ६५, १; ६; ६८, ३; ७०, ३; [७१, १; ८, ८, १७]; ७२, ३; ७५, ३; ७९, १^{२}; ३; [६; ७]; [८; ८, ५, ९; ९, ६२, २४]; ८०, ५; ८२, ४; ५; ८३, [५; (१०, १६९, २)]; ६^{२}; ८७, ६; ८; ९; ६,२,७;[११;१४,६; १५,१५]; ४, १; २; ४; ७; ८; ५, ४; ९, ७; १०, १; ५; ११, १; २; ६; १२, ६; १३, २; ६; १५, ६; ९; [१२; ७, ४, ९]; १९^{२}; १६, २; १२; २८; ३०; [३०; ७, १५, १५]; ३१^{२}; ३२; ४४; १७, १४^{२}; १८, ५; १९, ६–८; २०, १; २१, ९; १२^{२}; २२, २; ४; ७; १०;११; २३, ५; ९; २४, ५; ९; २५, १^{२}; ७; ९; २६, १^{२}; ३३, १; ४; ५; [५; ६८, ८]; ३६, ५; ३७, २; ३८, १; ३९, १; ४०, ३; [४; ७,२९,२];५;४४,११; १८^{२}; ४५, १; ४; १४; [१७;

८, ८०, २]; २१; २४; [३३; ८, ९४, ३]; ४६, २; ३; ५;६; १०; ४७, ७^{२}; [७; (८, ७१, ६) १०, ४५, ९]; ८; ९^{२}; ११; २८; ३०; ३१; ४८, ९^{२}; १०; [१५; ७, ३२, २५]; १९; ४९, ८; १५; ५०, ३; ४; [८; ७, ३५, १०]; ११; १२^{२}; १३; १४; ५१, ५; ६^{२}; १०; ११^{२}; १४; १५; ५२, २; ३^{२}; ६;९^{२}; ११; [(५, ४, ८) १२; ७, ४२, ५]; १६; १७; ५३, २;४; १०; ५४, ५^{२}; १०;५५, १; ५;५६, ४; ५; ५९, [७; ८, ७५, १२]; ९; ६०, १२; [१४; ८, ७३, १४]; ६१, ६; [७; ७, ९५,४]; १०; १४^{३}; ६३, ८; ६४, ४; ६५, १; ६^{२}; ६७, २; ६८, ७; ६९, १; ५; ७०, ५; ६; ७१, ३; [३; ७५, १०]; ७३, १; ७४, [१; ७, ५४, १; १०, ८५, ४३; ४४; १६५, १]; २; ३; ४^{२}; [४; (१०, ८५, २४)]; ७५, १०^{२}; १२^{३}; १७; १९; ७, १, ३;५;८;१२;१८; १९^{४}; [२०; २५; ३, १०; ७, ७; ८; ९, ६; ११, ५; १२, ३; १३, ३; १४, ३; १९, ११; २०, १०; २१, १०; २२, ९; २३, ६; २४, ६; २५, ६; २६, ५; २७, ५; २८, ५; २९, ५; ३०, ५; ३४, २५; ३५, १५; ३६, ९; ३७, ८; ३९, ७; ४०, ६; ४१, ७; ४२, ६; ४३, ५; ४५, ४; ४६, ४; ४७, ४; ४८, ४; ५१, ३; ५३, ३; ५४, ४; ५६, २५; ५७, ५; ५८, ६; ६०, १२; ६१, ७; ६२, ६; ६३, ६; ६४, ५; ६५, ५; ६७, १०; ६८, ९; ६९, ८; ७०, ७;

७१, ६; ७२, ५; ७३, ५; ७५,
८; ७६, ७; ७७, ६; ७८, ५;
७९, ५; ८०, ३;८४,५;८५,५;
८६, ८; ८७, ७; ८८, ७; ९०,
७; ९१, ७; ९२, ५; ९३, ८;
९५, ६; ९७, १०; ९८, ७;९९,
७; १००, ७; १०१, ६; ९,
९०, ६; ९७, ३; ६; १०, ६५,
१५; ६६, १५; १२२, ८];
२२;२४; २, १; ६; ७; ३, ७;
८; [१०; ४, १०; (६०, ६)];
४,४; ८; ५,९^{२}; ७, १; ८, ३;
९, २; ३; १०,४; ११,३; १२,
२^{२}; १४, ३; १५, १; ३; ४;
६; ११;[१३; ८,४४,११];१४;
१६, ५; ६; ८; ९; १७, ५; ७;
१८, १; ४; १९, ७; ०, १;
७; ९; २१, १; ५^{२}; २४, १;
[३; (८, ७९, ४)]; [४; ८, ८,
१; (१८; ८७, ३)]; ५; २५,
२^{२}; २६, १; २७, १; ४^{२}; २८,
१;४^{२};२९,४;३०,१;३१,३–५;
३२, १;५;९; २६^{२}; २७; ३४,
१४;१५; १८; २०;२१; २२^{२};
२३^{३};[२५;५६,२५;(१०,६६,
९)];३५,१^{३};२^{५}; ३^{५}; ४^{४}; ५^{४};
६^{३}; ७^{५}; ८^{४}; ९^{५}; १०^{३}; ११^{३};
१२^{४};१३^{४};१४; [१५;१०,६५,
(१४) १५; ६६, १५];३६, ७^{३};
८; ३७, २; [५; ८, ९७, १५];
६^{३}; ८^{२}; ३८, ३; ५–८; ३९, १;
३; [७; ४०, ७; ६२, ३]; ४०,
२; ४; ४१, ३^{२}; ५; ६; [७;
८०, ३]; ४२, ५; ४३, ३; ५;
४४, ५^{२}; ४५, ३^{२}; ४६, १; २^{२};
३^{२}; ४^{२}; ४७, ४; ४८, ४^{२}; ५०,
१; ५१, २; ५२, ३; ५३, २;
५४, १^{२}; २^{२}; ३^{२}; ५५, १; ६;
५६, ९; १६; १७; २१; २२;
५७, ५; ६; ७^{२}; ५८, ३; [३;
८४, ३]; ५; ५९, ६^{२}; ८; ६०,
७; १०; [१२; ६१, ७]; ६२,
२^{२}; ३^{२}; ५^{३};६^{२};६४,१;२; ३^{२};
६५,२;६६,१;३;५;६७,५;६^{२};
६८, १; २; ६९, ५; ७०, १;
७१, २; ४; ७२, २^{२}; ७३, ४;
[४; ७४, ३]; ७५,२; ८^{२}; ७६,
६; ७७, [४; ९, ७८, ५]; ५^{२};
८२, १; ८३, २; ५; ८४, २;
३^{२}; ८५, १; ८६, ५; ८; ८९,
५; ९०, ६; ९२, १; ३; ९३,
४; ६; ९४, ३; [३;८,८,१३];
८; ९६, २; ९७, २^{२}; ४^{२}; ५;
१००, २; १०२, १; ३; १०३,
१०; १०४, ७; १०; ११;
२३; [२३; १०, ५३, ५];
८, १, ९; २१; ३, १; [१; ५४,
५]; २^{२};११; [(२,१३,९)१२];
१८; ४, ३; १५; १६^{२}; ५, ४;
[७; ४९, ५; ५०, ५]; १०;
[२०; ३०]; २१; ३२; ३६; ६,
[२३; ९, ६५,१३];[२५; ४५,
३३]; ३६; ७, ११; [(५, १५)
१३]; २७; ३२;८,४; [५; ३४,
११]: [(६, ५९, १०)७; (१२,
२३)]; ९; १३^{२}; २०; ९,
११^{२}; १०, ३; १२, ६;
१३, ३; ५^{२}; १६; [१८; ९२,
२१; ९, ६१, १४]; २२; [(७,
३) २५; (५४, ७; ९, ६१,
१५)]; १५, १३; १६, ११;
१२^{२}; १७, २;४; १८,६–१०;
[१२; ६७, १८]; १३; १७;
१८; २१; [२२; १०, ५९,५];
१९, ४; १९; २७; २०, २; ८;
१०; १८; २२–२४;२६; [२६;
६७, ६]; २१,२;६;८; ९; १०:
१२; २२, ७; १०; [१४; ६०,
८]; १७; २३, १०; १२^{२};
[२७; ६०, १४]; २९; २४, ७;
११^{२}; २६; २५, १०; ११;१४;
२६, ७; २०; २५; २७, २–६;
९; १०; १४^{२}; २८, ३; ३०,
३^{३}; ३१, १३; ३२, ७–९;१२;
३४, ६^{२}; ७; १२; १४; १५;
३५, [४–६]; [१०–१२]; ३९,
१; १०; ४०, १; २; ९; ४२,
२^{२}; [४३, २२; १०, २६,
९]; ४४, २; ५; १४; २२;
३०; ४५, ८; १८; १९;
३४; ४६, ९–११; १३; २५;
४७, ५; ८; ९; ११; ४८, ४^{२};
७; ८; [८; १०, ५९, ६]; ९^{२};
१२; १४^{२}; १५^{२}; ४९, ४; ७;
५१, ५; ५२, ५^{२}; ५३, ३;
५४, ३^{३}; ६; ५९, ७; ६०,
९; १०; ११^{२}; १२; [(८, १,४)
१८]; २०; ६१,१; १३^{२};१५^{३};
१६; १७^{२}; ६५, ५; ६६, ८;
१४^{२}; ६७, २; ५; ८^{२}; ९;११;
१२; १४; १५; २०; ६८,
१२^{३}; ७०, ९; १०; १५; ७१,
३; ७; ९; १०; १३; १५;
७५, २; ८; ९; ११^{२}; १३;
७८, १–३; ७९, ७^{२}; ८^{२}; ८०,
१–६; ९; ८१, ४; ६^{२}; ८३,
२–४; ७;८४,६; ८६, [१–५];
९०, १; ६; ९१, ४; ६; ९२,
३; ९^{२}; १०; १५; १९; २६;
२७; ३१; ९३, ३; १०; १८;
१९; २१; २८; २९; [२९;
१०,१९१,१];३०; [३१^{२};३२;
३३]; ३४; ९५, ८;९; ९६,८;
२०; ९७, [७^{२}];७^{३}; १३; ९८,
४;१०;११; १००, ११; १०१,
४^{२}; ९; १०; १०२, २;
८; ९; १०३, १; ९; १२;
९, १, ५; ४, [१–१०]; ५;
१०; ८, २;७; ८; ९, ७; १०,
८; ११, ३; ९^{२}; १३, ४;

१९, १; २०, ३; २३, ३; २९,
५; ३०, ३; ३२, १; ३५, १[२];
२; ३; ३६, ३[२]; ४०, ३; ६;
४१, ६; [(४१, ४) ४२, ६;
(६१, ३)]; ४३, २; ४४, [१;
६६, १३]; ४; [५; ६१,९]; ६;
४५, २; [३; ६४, ३]; ४९, १;
२; ४; ५२, १;५; ५४,४; ५५,
१; ३; ५७, ४; ६१,३; ५; १२;
१५; २३; २६; २८;३०; ६२,
२१; ६४, १२; १८[२]; ६५,
१७; १८; २१; ६६, १९;
३०; ६७, ६; १०; [१०–१२];
२२[२]; २३; २४[२]; २६; [६८,
१०; ९७, ३६; (१०, ४५,
१२)]; ६९, ७; [८;८६, ३८];
७०, ९; १०; ७२, ८; ९[२];
७६, ३; ७७, ३; ४; ७८,
४;७९,१[२]; [१; १०,१३३,३];
२; ८१,३[२]; ४; ८४,१; ८५,२;
४; ८; ८६, १८[२];४८; ८८, ७;
९१, ६[२]; ९३, ४; ५; ९६, ३;
[३; (९७, २७)]; ११[२]; १४;
९७, ४; १५–१७; २१; २५;
२८; ४४[२]; ४८;५०;५१[२]; ५३;
९८, १; १००, ५; १०४,५;६;
१०५, ४;५; १०६,७;९;१०७,
६; १०८, १४; १०९, ९;
११०, १; ७; ११२, १; ११४,
३; ४[३]; १०, ३, ७; ४, १;
७; [७; ७, ७]; ५, ७; ७,
१[२]; ७[३]; ९, १–३; ४[२];
१०, ४; ११, २[२]; ८; ९;
[९; १२, ९]; १२, २; ४; ५;
८; १३, २; १४, २[२]; ६; १४;
१५, १; [४; (३७, ११)]; ६; ८;
१७, १०; १८, १; ३; १९, ६;
७; [२०, १; २५, १]; २१, ४;
२२, ६–९; १५; २३, ७; २४,

३; ६; २५, १; ३; ४; ६; ८[२];
९; २६, ३; २८, ५; १२; २९,
४; ३०, ११; ३१, १; ५; ३३,
३[२]; ३४, १४[२]; ३५, २–७;
१०–१२; ३६, २[२]; ३; १४[२];
३७, ५; ६[२]; ९; १०[२]; १२;
३८, १–३; ३९, २[२]; ४२, ३;
११; [११; ४३, ११; ४४,
११]; ४७, ८; ५२, ४; ५३,
३[२]; ५७, १; ५; ५९, २; ४[२];
५; ६; ७[२]; ६१, १४; १८;
२१; २७; ६३, १; ६–८; ११;
१२; १५[२]; १६; ६४, १; ६;
९; १०[२]; १३[२]; ६५, ३; ६६,
३[३]; ५; ७; १०; १२; ६७, १;
६८, १२; ६९, ४; १२;
७४, ३; ७६, ४; ६; ७७,
८; ७८, ८; ८१, १; ७; ८२,
३; ८३, २; ३; ८४, २; ६;
८५, २३[२]; ३७; ४३; ८६,८;
८७, २०; २१; ९१, १३;
९२, १२; १३; ९३,१[३]; ५–७;
९[२]; ९७, १५; ९८, ४;९; १०;
१२[२]; ९९, १; ८; १००, १[२];
३–५; ७; ९; १०१, ३; १०२,
१; १०५, ८; १०६, ९; ११;
१०७, ७; १०८, २; ३; ११०,
२; ८; ११२, १०; ११३, १०;
११५, ५; १२१, ९; १२४,१[२];
१२६, ३[३]; ६; १२७, ४; ६;
१२८, ४–६; ८[३]; ९; १३०,६;
१३२, ७; १३३,३; [४;(१३४,
२)];५–७; १३५, १;५; १३९,
५[२]; १४१, १[४]; २[२]; ४; ६[२];
१४२,२; १४३, ४; १४७, ५;
१४८, ९; १४९, ४; १५०,१[२];
३; ५; १५१, ५; १५२, २; ४;
१५६, १; १५७, २; १५८,१[२];
२; ३[३]; ४; १६४, ४; ५;

१६५, २[३]; ३; १६७, १; २;
१६९, ४; १७४, २; १७६,
२; १८२, २[२]; १८६, १; २[३];
३; [१८७, १–५]; १८८,
३; खि १, १, २[२]; २, ३; ४;
३, ३; ५, ५; ६, ७; ७, ३;
६[२]; ९, ५; ६; १२, ३; ४; २,
२, १; २; ३[४]; ४; ५; ४,२;६,
१९; ६[२], २६; ७, ५; ८, २;
४; ५; १०, ३; १३, ६[४]; १४,
६; ३, १, ४; ५; ७; २, ५; ३,
५; ४, ५[३]; ५, ३; ६, ३[३];५;६;
१०, २[२]; १०[२], ९; १५, २८;
३२; १६, ३; ७; ८; २१, १;
२२, ७; ४, २, ७; १३; ३, १;
४, २[२]; ४; ५, १; १३[२]; १४;
१७[२]; १८[२]; २२[१]; २४; ३०;
३३; ३६; ३७; ८,६; ९, २;३;
४[२]; ५[२]; १०, ३; १०[२], ३;
१२, १; १४, १; ५, १, २; ३;
५[२]; ३, ४; ६; ७[२]; ४,२;५; ६;
७[२]; ८; १०, २; ११,४; १५,
९; २२, १३[२]; ६, ३, ४[४]; ७,
१[२]; मा २, १०; १६; २०;
३२; ३, १४†; २४[२]†; २५†;
२६[२]†; २९†; ३०[२]†; ३५†;
४२; ४३; ४६†; ५४‡[a];
५५†; ५८[३]; ६१; ६२; ४,
२†; ११[३]; १४[२]; १५; १६;
१९; २७; ५, ३[२]; ४; ३७;
३८; ४१; ६,२२[३];२४†;७,२;
७†; १०†; २५‡[b]; ३७†; ४४;
†८, १५; ३२[२]; ३४; ४२$;
४४; ४५; ५३; ९, १[२]; ५; ९;
१६†; १७†; १८†; २४;
२८[३]†;२९[२]†;१०, २०†; ११,
७[२]; ८; १९; २४†; ४१†;
४२†; ४७; ५०†; ५१†;
५२†; ८०; ८३[२]; १२, ८; ९;

a) 'ते' इति ऋ. (१०, ५७, ४) पामे. ।

b) 'ते' इति ऋ. (१०, १७३, ६) पामे. ।

३१; ३४‡[a]; ४०; ५१†;५२†;
५८; ६०^{२};६८†;८९†;११४†;
१३, ११†; १२†; २०; २२^{९};
२३; २७†; २८†; २९^{२}†;
३२^{२}†; **१५**, १^{२}; २^{३}; १५^{३};
१६^{२}–१९^{२};३०†; ३८†;४३†;
४६^{२}†; ४८†; ५५; ५६†;
१६, २; ४†; ७; १३; १५^{६}†;
१६^{५}†; ४७; ४९; ५०†; ५१;
६४^{३}–६६^{३}; **१७**, १; ६; ९^{२}†;
१६†;१७†; २३†;२७†; ४७;
४८†; ५३; ५७; ६६; ७६†;
८४^{२}; ९८†; **१८**, ३०; ३१†;
३२^{२}; ३३; ३४; ३८–४४;
४६^{२}; ४७; ४८^{२}; ४९†;
५५–५७; ६२–६५;६७;७०†;
७२^{२}; ७३†; ७६; †**१९**, ३८;
४२; ४९–५२; ५३^{२}; ५५;
५८$; ६१$; ६२; ६४$;
६९; **२०**, १८; १९; २९†;
३८; ३९; ४७†;४८^{२}†;४९^{२}†;
५०†; ५४^{२}†; ६२; ६८; ७४;
८३†; ८४†; ८९†; †**२१**, २;
३; ४^{३}; ८; ९^{२}; १०; ११;
२१$; ५६$; **२२**, २; ९†;
१५†; २२^{३}; **२३**, ७; १३;
२३; ३२^{२}†; ५१; ६५†; †**२५**,
१४^{२}; १५^{२}; १६–१८; १९^{४};
२०; २२^{२}; २४; २९; ३५;
४५^{३}; ४६; ४७; ४८^{२}$; **२६**,
८; १४^{२}; १७†; १९; २१†;
२४†; **२७**, ३^{२};७†;१७;१८^{२};
२०; २७†;२८^{२}†; ३८; ३९†;
४१†; ४३†; **२८**, २२;†**२९**,
८^{३}$;२६;३३;४७^{३}; ४९^{३};५४;
५६;५७;**३०**,१^{२};२†;३†; **३२**,
१०;†**३३**, ३; १३; १८; २७;
३४^{२}; ४२; ४६; ४७; ५१;
५२; ६१; ६५; ६९^{२}; ७७^{२};
७८; ८४^{२}; ८५; ८६; ८८;
८९; ९४^{२}; ९७; †**३४**, ८^{३}$;
९$; १०; १३; १७; २३;
२७^{२}; २८; २९^{२}; ३०; ३६^{२};
३८; ३९; ४०; ४२; ४६; ५३;
५४; ५८^{२}; **३५**, ६; ७†; १२;
१३; १६†;२१^{३}†; †**३६**, २$;
३; ४; ६; ७; ८; ९^{४}; १०^{३}$;
११^{४}; १२^{२}; १३^{२}; १४; १५;
१६; २२^{३}$; २३$; **३७**, ७†;
२०^{२};**३८**,२०^{२};२२†;**४०**,१०;
१३; का **२**, २, ९; ६, ७^{२}; ८;
७, ४; **३**, †३, ४; १६^{२}; १७;
१८^{२}; २१; २२^{२}; २७; ४, ६;
७;५,३†;७,४‡[b];५†;८,२^{३};६;
४, १,२†; ५,२;३^{२}; ६^{२};९; ६,
३;९,३; **५**, १,३^{२};४;६,२^{४};९,
३;४; १०,१; **६**,५,३^{३}; ६,३†;
७, १, १; ३, १†;४,२†; १०,
३‡[c]; २०,१†; †८,८,१; १२,
१; १८, १; १९,१; **९**, २, ४;
३, १†; ५, ५^{२}†; ६, १; ५†;
१०, १, १^{२}; २,१; ६; †३, ९;
१०; ५, ३; ४^{३}†;६^{२}†; **११**,६,
५†; **१२**, १, ७^{२}; ८; २, ८;
†४, ४; ५;११; †५,१–३; ७,
१५; १८^{२}; **१३**, १, ९^{२}; १०;
३, २; ५‡[a]; ११; ४, ७†; ८†;
१४; १६^{२}; ५, ७†; ६, १५†;
७, १३†; **१४**, †१, ११; १२;
२,५; ७^{२}; ८; †३, १; २; ३^{२};
६^{२}; **१६**,१,१^{२};२^{३}; ४,२^{३}; ४^{३};
६^{३}; ८^{३}; १०^{३}; ५, ११; २०†;
२५;२८^{२}†;३०†;६,७; **१७**,१,
२;४†; ७; १३; १५^{६}†; १६^{५}†;
८, १; ३; ४†; ५; १८^{९}; **१८**,
१, १; ७; १०^{२}†; †२, १; ७;
३, ३†; ४, १५; १६†; ५, ४;
८; ६,२; १२†;७,५^{२}; **१९**, १,
११†; **२०**, १,१;२†;३^{२};४;५;
२,१–७; ९^{२}; १०; ११^{२};१२†;
३, ५–७; ४, ५–९;५,३†;५^{२};
६†; ९; †**२१**, ३, ९; १३; ४,
१–३;५; ९$;११$;१२$;१४;
१९; **२२**, १, ४^{२}; २, ६†; ४,
३; ४; †५, १$; २^{२}; ३^{२}; ४†;
८^{२}; ६, ८; १०; ७,८;†८,४;
५; १०; **२३**, †१, २$;३; ४^{३};
८; ९^{२}; १०–१२; २, १०; ६,
९; **२४**, १, २; ४, १†; ७; ८,
३^{३}; **२५**, ३, ४; ४, २; ६, ३;
१२^{२}; ९, ७;१०, १३†; †**२७**,
११,१^{२}; २^{२}; ३–५; ६^{४};७;९^{२};
१२, १; ६; १३, ४; १५, १;
२; **२८**, ६,१; ११,१; १२, १;
२९, १,३; ७^{२}†;२,७; ८^{२};१०;
†३, ४;९^{२};४,४^{२}; ४,४^{२}†;†५,
१; ७;८; १०; **३०**,२,११; **३१**,
१, ८^{३}; †४, २; ९; †**३२**, १,
३; १३; २, १; १०; ३, ५^{२};
१३; ४,३; ४^{२};८;९; ५,७;११;
१५; ६, ८^{२}; ९; १५^{२}; †**३३**,१,
३^{३}$; ४; ७; ११; १७; २१^{२};
२३^{२}; २४; २, ५; ९$; १६;
१७; २१^{२}; **३४**, १, १^{२}; २†;
३†; **३५**, ३,७; †४,६; ११$;
१२$;१४; २०^{३};२१; †**३६**,१,
२$;३;४;६;७;८$;९^{४};१०^{३}$;
११^{४}; १२^{२}; १३^{२}; १४–१६;
२२^{३}$;२३$;**३७**,१,७; ३,६^{२};
३८,५,३^{२};६; **४०**,१,१०;१३;
तै **१**, १, ४, २; १३, २; ३^{२};
†१४, २^{२}; ३; ४; २, १, १†;
२, १; ३, १^{३}; ४, २; ७,
१; ९, १; ११, २; १३, १;

[a]) अत्र 'शिवो नः' इति पदद्वयात्मकस्य पा. स्थाने 'शुशोच' इति विशिष्टः ऋ. (७, ८, ४) पाभे. ।

[b]) 'ते' इति ऋ. (१०, ५७, ४) पाभे. ।

[c]) 'ते' इति ऋ. (१०, १७३, ६) पाभे. ।

१५८; १६०; १७५‡[a]; १८४;
१८५; १९९; २०४; २११;
२२९; २४७; २६८; २७६;
२९७;२९८;३०६;३२०;३२५;
३२७; ३३७; ३४६; ३४९;
३५२; ३७४; ३९७–४००;
४०१[२]; ४०२–४०५; ४०६[२];
४१३;४१४;४३३;४३४;४३८;
४३९;४५५;४५७;४६१;४७६;
४९०‡[b]; ४९५; ४९८; ५०१;
५०४[२]; ५१५; ५१९–५२२;
५२९;५३४;५३६;५४०;५४२;
५६२; ५६४; ५८०; ५८३;
५८८; ५९७; ६०४‡[c]; ६५१[२];
६५२; ६५५[२]; ६५६; ६६८$;
६७१[२]; ६७६; ६७८; ६८६;
६८७; ६९३; ६९६–६९८;
७०२; ७०९[२]; ७१४; ७२५;
७३१;७३४;७५१;७५३;७५४;
७५६; ७६२; ७६४; ७७१[२];
७७२[२]; ७७७; ७७८[२]; ७८३;
७८५; ७८६; ७८८; ७९९[२];
८०२; ८०६[२]; ८०७; ८०८[२];
८११;८१२;८१४;८१५;८२३;
८२५; ८४२; ८४९; ८५३;
८५५[२]; ८५६; ८६५; ८६८;
८७४-८७८;८८७;८९२;८९४;
८९५;९०१;९०४;९०९;९११;
९३६; ९४३; ९४५[२]; ९४९;
९५१;९६१;९६२;९६९;९७१;
९७३[२]; ९७४; ९७७; ९८०;
९८५; ९८६; ९९४[२]; ९९९[२];
१०००;१०१४;१०१५;१०१८;
१०२४; १०२५; १०४२;
१०६३; १०७१; १०७४;
१०८३; १०८६; १०९०[२];
१०९२; १०९५; ११०९;
१११०; १११४; ११२९[२];
११४०[२]; ११४१; ११४२;
११४७; ११५३[२]; ११५६;
११८२$; ११८७; ११८८;
११८९; ११९०[२]; ११९१[३];
११९२; १२१०; १२१६;
१२१८; १२२२; १२२५[४]; ३,
१,१;५;७;२,४;३,८‡[d];$४,१;
८;११[२];५,१$;.४,२;५;६;७[२];
८; †जै १,१,६;१०$;३,२;४;
१३[३];‡[e];४, २; ७[२]; ९[२]; ५,३;
६, २; ३; ७;७, ४;५‡[b]; ८,४;
९, १; ११, ६;१२,४;५;१०$;
१४, ३; ४; ८; १५,६;७; १६,
६[२]; ९; १७, ४; १८, २‡[f]; ३;
५;८;९[२]; १९,७;९; १०[२];२०,
२;५;६; २१,२;६; २२,७;२३,
२;५;७; २४,६;७‡[g];९$; २५,
७[२];२६,१०; २७,७[२];८[४]; २८,
१;७; २९,२[२]; ३०,२;४;५;८;
३१,२;७[२];३३,१;२;४;६;३५,
५$; ३६, ४; ३७, २$; ७[२];
३८, ६; ७; ३९,४; ४०,३; ८;
४१, ३[२]; ४; ४२, २; ४४, १;
५;७;४५,२; ७; ४६,१$; ४७,
२; ७$; ४८, ३; ४; ५०,१;३;
५१, १०; ५२, १३; ५३, ९;
५६, ७; ५७, २[३]; ‡[h]; ५८, ६;
९; २, $२, १; ९; ३, ५[३]; ४,
९[२]$; १०; ५, २; ४; ९; ६,२;
७, १$; २[२]; $; ३[३]; $[२]; ३,
१, ५; २, ३;४;८; ३,२;४,३;
५; ६, ५; ७, ३; ६; १०; १२;
८, ४; ९, ६[२]; ८; १२;१२,६;
१३, ४; ६; ९; १४; १५; १४,
३; ६;९;१५,६;८; १६,१३‡[a];
१७, ५; ६; १८, ६; ११; १९,
६; २०, १३; २१, १२; २२,
१५[२]; २३, ८; २४, १३; १४;
२५,२;२६, ६; २७,१; ३;२८,
२;९; २९,३; ६;९; ३०, १७;
३१,१७–२०; २१[२]; २२–२५;
२६[२]; ३३; ३२, १–४; ३३,
८;९; १३; १४; ३४,१३; १५;
१९; ३५, १०; ३८, १$; ३$;
४‡[b]; ९; १२;३९,३[२];४०,११;
१५–१८; ४१, ५; १०; ४२,
२; ६; ७; ४४, ८; ४५, १; ४;
४६, ३‡[i]; ८; ४७, ६[२];९; ४८,
४; १३; ४९, ३‡[c]; ५४, ५[२];
६; ७;९; ५५, ९$[j];१२[२]; ५६,
४; ६; १४–१६;२०;२३;५७,
१;२; ५; १३; ५८, ६[२]; ५९,
६; १६; ४, १, २; २, ५; ३,
५; ६; ८; ९; ४, ४; ६; ५, ४;
६, ४[२]; ८; १०[२]; ७, ८; ९, ५;
६; ९; १०, ७; १०; १२, १;
६; १०[२]; १३, २; ७;१४,१;२;
५; ६; ९; १६, २–४; १८,
५–७; ९; १९,४; २०,३; २१,
३; २२, २[२]$; २३, ८; २४,१;
६; ७; १०; २६, ४;२७,३[२];४;
२८, १[३]; ४; १०; २९, ५; ६;
१०; ३०, २; ३[२];४; ५[३];६[२];७;
शौ १, २, २; †४, २; ३; †५,
१; २; ३; ६, १[२]†; ४[३]; ७,
३; ५; ६; १०, ४; १२, १;
१३, २; ४; १६, ४[२]; १८, १;

a) 'मे' इति ऋ. (८, ९२, २९) पाभे. ।
b) विशिष्ट इह ऋ. (६, ७, १) पाभे. ।
c) 'च' इति ऋ. (९, ९७, ४२) पाभे. ।
d) 'नु' इति ऋ. (६, ८, १) पाभे. ।
e) विशिष्ट इह ऋ. (१०, ९, ४) पाभे. ।
f) 'नु' इति ऋ. (१, ८, ५) पाभे. ।
g) विशिष्ट इह ऋ. (८, २, १९) पाभे. ।
h) विशिष्ट इह ऋ. (९, ७९, १) पाभे. ।
i) 'मे' इति ऋ. (८, ४३, १६) पाभे. ।
j) ऋ. (९, ८२, २) यनि. अधिकः पा. ।

१९,१; ३†;४; २०,१^{३}; †२१,
१;२; २५, १;२;३; २६,३;४;
२९, २^{२}†; ३१, २;३;४^{२}; ३३,
१–४; ३४, १; **२**, १, ३†; ३,
६; ४, २; ३; ६; ५, ४; ६, ३;
७, २; ३; ४^{३}; ५; १२,४; ६†;
१३, २; २५, १; २७,७^{२}; २९,
३; ४; ३५, १; २; ३६, १^{२};
३, १, १; २, १; ४,२;४; १०,
१†; २; ३; ७; ८; १३; १२,
४; १५, १^{२};४^{३};†;७;†१६,३^{२};
५; ७^{२}; १७, २†; ४†; ८^{२}†;
९; १९,३; †२०,१; २^{४a}; ३^{b};
५^{२}; ६^{२};$; ८$; २६, १^{२}–६^{२};
२८,३; ५; ६; **४**, ७,७; ९, ६;
१०; १०, १; ३; ४; ६; ११,
५; १५, १०; १२†; १७,
२; २३, १; २^{२}; ३–७; २४,
१–७; २५, १–६; ७^{२}; २६,
१–७;२७,१–७;२८,१–६;७^{२};
२९, १–७; †३१, २; ६; ३२,
२†;३†;५‡^{c};६^{२}‡^{d};७‡^{e}; †३३,
१^{२};२–६; ७^{२}; ८^{२}; ३६,१^{२};२;
३८,३^{३};५; ५,३,२†; ५‡^{f};६^{३};
†; ७^{२};८^{३}†; १०^{२}†;‡^{g};११; ५,
५; ९;६, २;५; ६;७; ७,१^{२};३;
६^{३};११,११; †१२, २;८; १८,
१४; १९, ९; २१, ८;१२;२२,
९; १०; २७, ८; ९^{२};१०; २९,
२; ६, १, ३; ३, १^{२}; २^{३}; ३^{२};
४, १; ३^{२}; ६, २; ३†; ७, १;

२^{२}; ३; २३, ३; २४, ३; २६,
१;२; †२७, १; २^{४};‡^{h}; ३^{२};‡^{i};
२८, १†; २९, २; ३२, १;
३; ३३, ३; †३४, १–५;
३५, १^{२}; २; ३७, २^{२}; ३^{२};
३८, १–४; ३९, २^{२}; ४०, १^{४};
२^{२}; ३^{३}; ४१, ३^{४}; ४५, ३†;
४६, २; ४७, १; ३; †५१, २;
३; ५३, १; २^{३}; ३^{२}; ५५, २^{२};
५६, १; ५७, २; ३^{५}; ५९, ३;
६२, १^{२}; ६३, ४†; ६५, १;
७७, ३; ७९, १^{२}; २; ३^{२};९३,
३; ९६, १†; ३; ९९, २; ३;
१०४, २; ३; १०६, २; ३;
१०७, १^{२}–४^{२};१०८,१^{३};११४,
१; २; ११५, १; ११६, १; २;
३; ११८, १; २^{२}; ११९, १;
१२०, १; २^{३}; १२१, २;१२३,
५; १२५, ३†; १२६, २†; ३;
१२८, २^{४}; ४; १३१, ३;१३३,
१^{२}; ४^{२}; **७**, २, १; ५, ५; ७,
२; १०, ४†; १२,१; १८, १^{२};
४; १९, १; २१, १; २^{२}; ४^{२};
६; २३, १; २५, १; २७, ३;
२९, १; ३२, १^{२}†; ४०, १;
४२, २; †४३, १; २; ४८,
१†; ४९, १; २^{२}; †५०, १;
२;५१,१^{३}†;५२,३†;५३,१^{२}†;
५४, १; ५५, ६; ५७, २; ६१,
१^{२}; ६२, २; ३; ५; ६५, १;
७०, १; ७१, १; ७२, १^{४};७३,

३; †७७, ७; ९; ८२,२†; ८४,
१^{२};३;४†;८५,२;३†;८७,१^{j};
८८,२^{२}; ८९, १; ९१,१†;९६,
१^{j}; ९९, १‡^{k}; १०२, २†; ८;
१११, १^{२}; ११३, १^{३};२;११४,
१; ५^{२}; ७; ११५, ३; ११७,१;
१२०, २; **८**, २, १७; †३, १;
१९;२०;†४,१०;२३^{२};५,१७^{३};
७, १७; ९, ७; १७; **९**, ३, ६;
२४; ४, २; २२^{२};२३‡^{l}; २४^{२};
५,२;१७;१९; १५,४;१२^{२}‡^{m};
१०, १, ६; २०; २२; २९; ३,
८; ५, २३; ४५; ६, ४; ५;
११, १, १७; २, १; ८^{३}; ११;
१९^{२}; २०^{३}; २१^{२}; २६^{२};२९^{६}†;
३१^{२}; ६, ५; ६^{२}; ९; ८,१–६;
८–२२; ११,२;२३; १२, २६;
१२, १, १^{२}; २^{२}; ३–१०;१२^{३};
१३;१४^{२}; १६;१८^{२}; २२–२५;
३०^{२}; ३२^{२}; ३४; ३६; ४०;
४१; ४३; ४४; ४६^{२}; ४७;५२;
६२; २, ३^{२}; ७‡^{n}; १३; १५^{२};
१८; २२†; २३; ४९; ३, १०;
११; १२^{३}; १५; १६; १७^{२};
२६; ३१; ४५; ४६; ४८;
५५^{३}–६०^{३}; ४, ४९; **१३**, १,
१७^{३}; १८; १९^{२}; २९; ५९†;
२, ३७; **१४**,१, ३४†; ६०; २,
१‡^{o}; ३८†; ४०†; ४५; ५१;
६७; **१६**, ५, ३–७; १०; ६,
४; **१७**, १, ६–१९; २४;

a) एकतरत्र णत्वविशिष्टः संपा. द्र.।
b) अत्र णत्वविशिष्टः संपा. द्र.।
c) 'मा' इति ऋ. (१०, ८३, ५) पाभे.।
d) 'मा, माम्' इति ऋ. (१०, ८३, ६) पाभे.।
e) 'मे' इति ऋ. (१०, ८३, ७) पाभे.।
f) 'नः, पृतन्' इति मुपा. स्थाने 'पूर्वे' इति ऋ. (१०, १२८, ३) पाभे.।
g) 'मा' इति ऋ. (१०, १२८, ९) पाभे.।
h) 'गृहम्, नः' इति मुपा. स्थाने 'गृहेषु' इति ऋ. (१०, १६५, २) पाभे.।
i) 'च' इति ऋ. (१०, १६५, ३) पाभे.।
j) ऋ. (६, ४७, १२) यनि. अधिकः पा.।
k) 'ते' इति ऋ. (१०, १७३, ६) पाभे.।
l) विशिष्ट इह ऋ. (६, २८, ८) पाभे.।
m) 'मे' इति ऋ. (१, १६४, ३३) पाभे.।
n) 'वः' इति ऋ. (१०, १६, १०) पाभे.।
o) विशिष्ट इह ऋ. (१०, ८५, ३८) पाभे.।

१८,†१, १९[३]; ‡[a]; २५[२]; २६;
३०;३१;३३;३६;३९[२]‡[b];४४;
४७\$;५०[२];५१;५२[२];‡[c]; ५८;
२,३†; २९: ४९; ३,१४;१५;
१६[२]; २१†; २२‡[d]; ३९†;
४४‡[e]; ४५[f]; ४६†; ५९[२]‡[g];
६१; ६२[२]; ६३; ६७[२]†; ४,
४०; ४८; ५०; ५३;५४; ६२;
६३; १९, ३,१; २; ४; ४, २;
३[४]; ८, ७[२]; ९, १; २[२]; ३–५;
६†[३]; ७[२]; ८; ९[४]; १०[२]; ११;
१४; †१०,१;२[५]; ३[५];४[४]; ५[४];
६[३]; ७[५]; ८[४]; ९[५]; १०[४]; †११,
१[४]; २[३]; ३[३]; ४; ५[२]; १४, १;
१५, १[२]†; २; ३; ४†; ५[२]; ६;
१६, १; २४, ४; २७, १४;
३१, २; ३; १३; १४[२]; ३२,
६; ९; १०; ३३, १[२]; ३४, ४;
५; ३५, २; ४०, २; ३[४]; ४।;
४४, ४; ८; ९; ४५,२; ४७,५;
६[२];९;४८,२[२];३;४;५[२];६;४९,
५;६; ५०,२;७[२]; ५२,५; ५५,
२; ३; ४; ५६, ६; ५७, ४;
५८, १; †२०, ३, २; ४, १;
६, ३; ६; ८[२]; ७, ३; ८, २;
१२, ४; ६[२]; १३, ३; १४, २;
३; ४; १५, ४; १६, १२; १७,
११[२]; १२; १८, ४; ५; २०,
१; ४; ६[३]; २३, १; २;४;२४,
१; ७; २६, २; ३४, १६; ३६,
२; ४; ७; १०; ११; ३७, ७;
११[२]; ३८, २; ४५,१; ३; ४६,
२; ३[२]; ४७, ८; ५५, १; ५६,
१; ४;५;६; ५७, २; ३; ४; ७;
९[३]; ६२, २–४; ६३, १; ५;

६४; १; ६८, २;३; ५;६; ६९,
१[२]; ६;८; ७०, १०; १२; ७२,
३; ७४, १–७; ७६, ४; ७७,
१; २; ८; ७८, ३; ७९, १[२];२;
८०, १; २; ८२, २; ८३, २;
८४; ३; ८७, ७; ८८, २; ८९,
३; ११[२]; ९०, १; ९१,१; १२;
९४, ११[२]; ९५, ४[२]; ९७, २;
९८, २; १०१, ३; १०४, ३;
१०८, १; २; ३; ११०, १; ३;
११३, १; १२२, १; १२४, १;
३; ४; १२५, ६: १२६, ८;
\$१२७, ८; १४; \$१३०, १४;
१९; १४१, १[२]; १४३, ५; ६;
८[२]: पै १, ९, २; ४;१०, ३;४;
११, २[२]; १३, १; १७,१; २०,
१; २; ३[२];४; २२, २–४; २५,
१–४; २७, १[२];२; २९,४;३०,
५; ३१, ४; ३२, १–३; ३७,
३–५; ३९, १[३]; २;३;४[२];४१,
१; २; ४; ४२, ४; ४५, ४[२];
५१, २[२]; ३[९]; ४; ५३, ४; ५४,
१; ६३, १; ६४, २[२]; ६६, ४;
६९, १; ७१, ३; ७६, २; ७८,
२[२]; ८६, ४; ५; ७[३]; ९१, ४;
९२, १[२]; ९५, २–४; ९६, १;
९७, १; ९८, २; ४; १०३, १;
१०४, १; २; १०६, १; ३[२];५;
१०९, १;३[२]; ११०, १; ११२,
१; २, ५, ४; ६†; ६, ३; ७,
२; ८, ६; ९, १; ११, २; ३;
१४, १; १६, ५[२]; १८, १–५;
१९, १–३; २०,३; २१,१[२];†;
४; ५†; २३, २; ३; २८, ४;
३०, १[२]†; २†; ५; ३१, १; ३;

३७, १, ३८, १; ३९, ३;४;६;
४०,४[२];४९,१–५;५३,१[२]–६[२];
५६, १–५; ५९, ५; ६२, १;
४[२]; ५; ६८, ६; ६९, १–५;
७०, ४[२]; ५; ७३, ३; ४; ८५,
४; ५; †८८,३;४; ३,५,१; ६,
१; ८, ६; १०, १; २[२]; ५; ६;
११, १[२]–६[२]; १७, ३; ६; १९,
४; २०, ४;५; २२,१; २५,४;
२६, २; ४–६; २७, ३; ३०,
५; ३१, १–८; ३३, ७; †३४,
१; ३[४h];४[२h];७;८[२]; ३५,१[२]†;
२; ३[२]†; ४†; ५; ६; ३६, २;
६†; ३८, १०; ४, ४, ३; ५;६;
९, २; ४[२]; ५[२]; ६; †१२,२;६;
१३, १; ७[२]; १६, १; १८, ३[२];
४–६; २४, ७; २५, १; ५; ६;
†२६, ३; ६; †२८, १; २;३[२];
४; ५[२]; ६; ७[२]; २९,१[२]; २–६;
७[२]; ८[२]; †३१, ३; ५; ६; ७[२];
३२, २; ३; ५; ७; ३३, १–७;
३४, १–६; ७[२]; ३५, १–७;
३६, १–७; ३८, १–७; ३९,
१–७; ५, १, २; ७; †४, २;
५; ६; ७[३]; १०\$; ११; १३\$;
१४; ६, ७; ७, ८; १०; १३,
७; १६, ४; १७, २; २१, २;
३; ५–७; २२, ९; २३, ५[२];
२४, ८; २७, ८; २८, १; २;
५; ६[२]; ८[२]; ९; ३१, ९; ३३,
१०[२]; ३५,१२; †३९,३[२];६;८;
६, ३,१; ३†; १२; ४,४;९;९,
१०;१२;११,२;७†–९†; १२,
९–११; १३,१–३; १६,३[२];†;
७†; १७,१०[२]; २०, ५;६[३];९;

[a]) 'मे' इति ऋ. (१०, ११, २) पामे. ।

[b]) इह 'नु, युज' इति ऋ. (१०, ३१, ९) पामे. ।

[c]) विशिष्ट इह ऋ. (१०, १५, ६) पामे. ।

[d]) 'परिस्रुतम्, नः' इति द्विपदाऽऽत्मकस्य पा. स्थाने 'परिषक्त्वः' इति ऋ. (४, २, १७) पामे. ।

[e]) 'च, नः' इति द्विपदाऽऽत्मकस्य पा. स्थाने 'अधा' इति ऋ. (१०, १५, ११) पामे. ।

[f]) ऋ. (१०, १५, ५) यनि. अधिकः पा. ।

[g]) विशिष्ट इह ऋ. (१०, १५, १४) पामे. ।

[h]) एकतरत्र णत्वविशिष्टः संपा. इ. ।

२१, २^{२}; ३; ४; ५^{२}; ६; ७, ३, ६; ७^{२}; ८; १०^{२}†; ११; ५, १०; ६, २; ६; ८^{२}; १०^{२}†; ७, १; २; ४-६; ९; ८, १; २^{२}; ४; ७; ९, १^{२}; ४; ८^{३}; १२, ५; १५, १०; १९, ९; ८, १, ९; ११; २, ५; ३, ४^{२}; ६; १०; ११, २; ५; १३, १०†; १४, ११^{२}†; १५, ३; ८^{२}; १८, ११; ९, १, ७; ८^{२}; १०; ३, १; ७; ७, ८; १२, २; ४; ५^{२}; १०-१२; १७, ९; २२, २७^{२}; १०, १, ११; ५, २; ३; १३: १४^{२}; ६, १: २; ३^{४}; १०; ११^{२}; ८, ४; ९, ५: ११, १; १२, ८; ११, २, ९; ३, ४; ५; ४, २; ५, ९; १०; ७, ७[a]; ११; १२, †१, १; १२; १६; ३, ४; १३; १४; १५^{२}; ४, ६; ९; १०; ५, १; ६, १०; १२; १४†; १३, १, ३; १०; ३, १४; १५; ५, २; ३^{३}; ८; ८, १^{३}; २^{५}: ३^{५}; ४^{४}; ५^{४}; ६^{३}; ७^{५}; ८^{४}; ९^{५}; १०^{४}; ११^{३}; १२^{४}; १३^{४}; १४; १५^{३}; ९, १२; १०, ३; ७^{३}; १३, ९; १४, ६; ९; ११; १४, १, १-१७; २, ६-८; १४; ३, १; ४; १३; ४, ५; ६^{२}; १२; १७^{२}; १५, १, ३; ९^{२}; १०^{२}; २, १; २^{२}; ३; ४; ५^{३}; ८; ३, ४; ९; ४, २; ५, १; ६, ६; १०, १०^{३}†; †११, १^{२}; ७; १०; १२, १†; ७; १३, १-५; ७-९; १४, १-७; ८^{२}; ९-११; १५, ८; २०, ३^{३}†; ‡[२b]; ४^{२}; ‡[c]; २१, १; ३; ६; ९; २२, २; ५-७; ९; २३, ४†; ११; १३; १६, १, ९; ४, १०; ५, ४; ६, १†; †७, ९; १०; †८, ५; ११^{२}; ९, १०†; ११, ३^{२}†; १३, ३; ९; १७, ४; १८, ७; १९, ७; १०^{२}; २१, ५; ६^{२}; ९; २४, २; २६, २; ३^{२}; २८, ७^{३}; ३५, ६; ३६, १०; ३७, १; २; १०; ४१, २; ४२, ४^{२}; ५; ४६, १^{३}-१०^{३}; ४७, १^{३}; २^{३}; ३^{४}; ४^{३}-७^{३}; ८^{४}; ९^{३}; १०^{३}; ४८, १^{३}-५^{३}; ४९, १; २; ४; ७-९; ५०, ३; ४^{२}; ६; ७; १०^{३}; ५१, १०; ५२, ५; ६४, ९; ६८, ४†; ६९, २^{२}†; ७०, ८; ९; ७१, १; ७३, ३^{२}; ४; ९२, ७; ९८, ८; ९९, ५; १००, ३; १०३, १०; १०४, १; ८^{३}; १०५, १; ९^{२}; १०^{३}; १०६, १^{२}; ६^{२}; ९^{६}; १३०, ३; १३२, ७; १३८, ८; १४९, ११; १५०, ७; १५१, ९; नौ[d] ऋ ७, ८८, ५; ८, ६२, ११; १०, १०, ४; ५^{२}; ८५, ४७^{२}; ८८, १७; ९५, १; मा २, २७; ४, ३४; ५, ६; ४०; का ४, १०, ५; ५, २, ४; ९, ७; तै १, २, ११, २; ३, २, १; ४, ३; ७, ९, १; २, ५, ८, ३¶; ५, २, ३, ३¶; ¶६, ४, ९, १; १०, १; ७, ४, १५, १†; मै १, २, ७; १३^{२}; ४, २; २, ६, ११; ३, २, ३¶; ¶४, ३, २^{२}; ४, ५$; ५, ८; ६, २^{२}; ३; ८, १^{२}; १४, ९†; काठ २, ८; ११; ४, ९; ५, ५; ७, ३^{२}; १२, ७^{२}; १५, ८; २७, ४^{३}; ८^{२}; ३०, १^{४}; ४०, २^{२}; ४४, ४; क २, २; ५; ३, ७; ५, २^{२}; ३७, ८^{२}¶; ४०, २; ४२, ४^{३}¶; ४६, ४¶; शौ ५, ११, १०^{२}; ७, ३७, १^{३}; ११, १, ३५; १३, १, १८; १४, २, ७२‡[e]; †१८, १, ४^{२}; ५^{२}; पै ८, १, १०; १६, ९२, ५.

मद्- मत्[f] ऋ २, २८, ५; ६; २९, १; ५, २, ८; ६, ६७, २; १०, १०, ८; १०; १२; ८६, ६^{२}; ९५, ८; १६६, ३; मा २३, ५२; का २५, ९, ८; तै १, ५, १०, १; ६, १, ३, ६¶; ४, ८, २¶; मै ३, ६, ८¶; ४, १४, ९^{२}†; काठ ३१, १४^{४}[g]; क ५, २; शौ १, ३४, ५; २, ७, १; ३०, १; ४, १९, ७; ६, ८, १; २; ३; ११८, ३; ७, ६२, १; ६७, १; १०, १, १०; १३; ११, ६, २६^{२}; १२, ३, ४६; १८, †१, ९; ११; १३; २०, १२६, ६^{२}†; पै २, २६, ४; ५, २३, ४; १३, १२, २; १६, २३, ६^{२}; ३५, १०; ३६, ३; ५०, ५.

†म(द्>)त्-कृत[h]- -तानि ऋ २, २८, ९; मै ४, १४, ९.

¶म(द्>)त्-प्रायण[i]- -णः काठ २३, ८; क ३६, ५; -णाः तै ६, १, ५, १.

---

[a]) तु. सस्थ. टि. अहि->-हिना।

[b]) विशिष्ट इह ऋ. (२, ३३, ४) पामे.।

[c]) विशिष्ट इह ऋ. (२, ३३, ७) पामे.।

[d]) तु. नापू. रू. टि.।

[e]) 'नु' इति ऋ. (७, ९६, ४) पामे.।

[f]) व्यु. कृते तु. टि. अस्मद्-। प्राग्भिर् अस्मद्- इत्यस्याऽऽदेशतया (पा ७, २, ९७) अर्वाग्भिश्च नापूदि. अस्मदर्थकशब्दान्तरतयाऽभिमतस्य (तु. WW २, २३६) *म- इत्यस्य पं१ द्र. (पा ७, १, ३२)।

[g]) 'मत्-सपत्नाः' इति समस्तं पदं मन्वानः SIM. चिन्त्यः (तु. तैब्रा ३, ७, ६, ९)।

[h]) तृतस. पूपप्रस्व. (पा ६, २, ४८)।

[i]) बस. पूपप्रस्व. (पा ६, २, १)। उप. यद्र.।

म(द्>)द्-सखि[a]- -खा ऋ १०,८६,१; शौ २०,१२६,१†.

¶मद(द्-अ)ग्र[a]- -ग्राः तै ६,४, ७, १; मै ४, ५, ८; काठ २७, ३; क ४२, ३.

¶मदु(द्-उ)द्यन[a]- -नः काठ २३, ८; क ३६, ५; -नाः तै ६, १, ५, १.

*मद्दे(द्-दे)वता[b]-

*मद्देवतिक[c]-

¶मद्देवत्य,त्या[d]- -त्यः मै १, ७,२; -त्यम् तै १, ५,१, २; मै ३,७,१^{२}; काठ ८,१५; क ८,३; -त्या मै १, ८,४; -त्याः तै ६,४,७,२; -त्यानि तै ६,४, ७, २; मै ४, ५, ८; काठ २७, ३; क ४२, ३.

*मद्-भ्रि- नाउउ. व्यु. औप. द्र.

*मद्रि- नाउ. व्यु. औप. द्र.

†मद्रिच्[e]- -द्रिक् ऋ १, १७७,१; ३; ६, ३१, ५; मै ४, १४, १८; काठ ३८, ७.

मद्र्य(द्रि-अ)च्,ञ्च्[f]- -द्र्यक् ऋ ३, ४१, १; ६, ३८, २; शौ २०, २३, १†; पै ९, ४, १२; -द्र्यञ्चम् ऋ ७, २४, ३.

*मद्य(द्रि-अ)द्रि[g]-

*मद्यद्र्य(द्रि-अ)च्[h]-

मद्यद्रिच्[i]- -द्रिक् ऋ ६,२२,११; शौ २०, ३६,११†.

मुमद्[j]- -म ऋ १, १०, ९; २३, [८; २,४१,१५];[२१; १०,९, ७]; ५०, ११; ११०,२; १४२, ४; १४८, २; १८२,४; २,१८, ७; ४१, ४; ३, [२४, ३; ८, १७, १; (१९, २५; ७५, ३)]; ४२, ३; ६२, ८; ४, १८, ७; २४, १०; [२६,२;(१०,६,७)]; ४२, १; [५, ७५, १-९]; ६, ५०, १५; ५२, १४; ५५, ५; ७५, १९; ७, ३१, ५; ८, १, १५; १८; २९^{२};३,३; [५,३०; ८, ६]; ६, १२; १८; ९, ८; १७, १; १९, २९; ३३, १६; ३८, ६; ४३, १७; ४४,५;२२; ६०, ६; ७८, ९; ९१, ६; ९, ६९, ८; १०, २५, २; २७,५; २८, १; ३३, ८; ४२, ३; ४७, ७; ४८, ३; ५३, ४; ५; ६६, ११; १२४, ५; १२५, ७; १२८, १; २^{२}; ४; १४५, ३; १५९, २; ३; खि २, ६, १; १३; १४;६^{२},२९;६^{२},२७;२८; ३, १५, १^{२}; ४^{२}; ४, २, ४; ५, ३७; ४०^{२}; १२, २; ५,११, १; ७, ७, २; ६^{२}; मा ३, ४; ५, ६; ४०; ७, ९†; १३,२५; १४, ६; १५; १६; २७; १५, ५७; २०, ७; १३; ३३, ८१†; का ३, १, ४; ५, २, ४; ९, ७; ७, ४, १†; १४, २, ११; १५,१, ५; ४, ३^{२}; ८,५; १६, ७,१; २१,७,६; १४; ३२, ६, १२†; तै १, १, १०, २; २,३, २^{४}; ३^{२}; ११, १; ३, ४,३; ४, ५, १†; ५, १०, १^{२}; ¶२, ३, ६, १; ४, ४, २; ५, २, ३; ६, १०, १; ¶३, १, ९, ५; ६; ४, २, ४, २; ३, ११, ४; ४, ११, १; †७, १४, १^{२}; २; ६, १, ४, ८; ¶७, १, ६, १; ५; मै १, २, ७; १३; ३, ७†;†४,१; ५; ६, १†; २; २, ¶२, ४; ८; ८, १२^{२}; ९, १; १३, ९†; ३, ९, १; ११,८^{२}; ४,१०,२†; १२, १; १४, ८†; काठ २, ८; ३, १; †४, २; १४; ७, ३^{२}; ११^{२}; १२^{२};†; १४; ८, १६; १०,११;१२,१५†; १७,१०^{२}; २८, ९; ३१, १५; ३५, १०;

[a]) बस. पूपप्रस्व. (पा ६, २, १) । उप. यद्र. ।

[b]) कस. सासस्व. (पा ६, १, २२३) । उप. यद्र. ।

[c]) मत्वर्थे निरनुबन्धष् ठ>इकः प्र. उसं. (पा ५, २, ११५) । प्रस्व. ।

[d]) नैप्र. नापू. अज्मध्यस्थककारलोप इकारस्य यणादेशश्चोत्तरस्याऽनुदात्तस्य स्वरितविपरिणामश्च (पा ८, २,४) द्र. । पाप्र. तु एपू. यति प्र. तित्-स्वरः (पा ५, ४, २४; ६, १, १८५) इति विशेषः ।

[e]) नैप्र. नाउ. उत्तरादिलोपाऽऽत्मको विपरिणामो भवतीतीदमीया व्यु. तदीयया व्यु. एव गतार्था द्र. । वा. किवि. ।

[f]) व्यु. कृते तु. टि. अस्मद्र्यञ्च्- ।

[g]) नाउउ. पूप. भवति (तु. एउ. टि.) ।

[h]) नाउ. मूलतया सुकल्पम् । सस्व. उप. च कृते तु. मद्र्यच्,ञ्च्- (इह पूप. स. इति कृत्वा व्यधिकरणः बस. इति विशेषस्तु द्र.) । पूप. *अद्रि- इति अर्ध- इत्येतत्-सजातस्याऽऽश्रयपर्यायभूतस्य च सतः अद्रि- इत्यस्य नैप्र. विपरिणामः द्र. [वैतु. सा. अद्र्यद्रि- इति द्विरुक्तस्याऽऽदेशस्य उसं. (पा ६, ३, ९२) इति; GW. 'द्रि' इत्यस्य द्विरुक्तं च प्रथमे तच्छ्रवणेऽन्तेऽकारश्चेति] ।

[i]) नैप्र. नापू. विपरिणामः संहतेनैव गतार्थः द्र. (तु. टि. मद्रिच्-) ।

[j]) मौस्थि. *अस्मभंर्-> यनि. प्राति. *मुमद्- इत्यस्य (किवि.>१ इत्येवं) व्यवहारवशायां मम> मम इति विपरिणामः [वैतु. पा. (७, २, ९६) अस्मद्-(>मम [पा ६, १, २११])+ङस् (अ) इति] ।

३८,४^{२};४०,१०^{६}†; क २,२;८; ३, २†; ५, २^{२}; ६, १^{२}; २; ३; २६, ९^{२}; ४८, १२; †कौ १,५२; १९१; २५०; ४१८; २, १६; २६०; ८५२; ८९२; ९५७; १०९३; १०९४; १०९५$;१२२२; ३,३,९; †जै १,५,८; २०, ७; २६, ८;४०, १०;२,२,४; ४,७$; ३, २, ७; २२, ७; ४, १२, ५; १३, ७; २०, ६; २९, २; शौ १,६,३†; १२, ४; १९, २; ३; ४†; ३४, २^{२}; ३, ८, ६^{३}; १८, ४; २५, ५^{२}; ६; ४, ३०, ७†; ३६, ८; ९, †३, १; ३^{२}; ४; ७, २; ८, ३; २३, २; ६, ९, २^{३};३७, १; ४२, ३; ४३, ३; ६५, ३; ९४, २^{३}; १३०, ३; १३९, १; ७, २१, १; ३८, १^{२}; ३९, ४; ५२, २; ८, ७, ७; ११; ९, २, १; ४; ५; ७^{२}; ९; १०; ११; १६-१८;४,१२; १०, ३, १५; ८, २५; १२, ३, ४७; १३, १, २८; १४, १,५२; १८,२,३७^{२}; ४, ४९; १९, ८, १; १५, ६; ४९, ७; ५७, ३; †२०, ३, १; १८, ५; २४, ३; ३८, १; ४७, ७; ८९, ३; १०४,१; ११५,३; १२७,११$;१३६,८$[a]; १४०, ३; पै १, २०, ४; ४०,१^{४};२^{३}; ३^{४}; ४^{६}; ५५, ४; ६०, ४; ६४, १^{२}; ९८,४; २, ३५, १; †४१, २; ३; ७७, १; ९०, ३; ३, १९, १; २९, ४; ५; ३०, ३; ३५, ६; ५, †४, १;३^{२};४; ५^{२}; २६, २; ६, ९, २; ७, २, २; ९; ९, २; १०; १८, ३; ८, ७, ६; ९, ७, ७; २५, १-४; ५^{२}; ६-१०; ११^{२}; १२; १३^{२}; १४; १५; १६^{२}; १७; १०, १२,१०; १३, १-१०; १४, १-१०; १४, २, ५; ३, २; १६, १२, ७; १३,८; २५,२; ७३,५;७६, १;४-६; ८-१०; ७७,१;६;७; १०३, २; १५२, ६; -०म[b] मा २३,१९; का २५, ५, २; तै ७, ४, १२,१; मै ३, १२,२०; काठ ४४,१^{३}; -०माइ काठ ४४,९; -०माइम्[c] तै ७, ४, २०, १.

*माम-

माम-कु[d]- -कः ऋ १०, १५९,१; पै २,४१,१†;४,५,९; -कम् ऋ १०, १७, १४; काठ ३५, ४†; शौ १,२९,५‡[e]; ३, २४, १†; ४, ४, २; १८, ३, ५६†; पै १, ११, ४; ३, १०, ६; ५,३०,१†; -काः मा १९, ४६; का २१, ३, १७; मै ३, ११, १०; काठ ३८, २; -कान् शौ ३, ६, १; ५; ४, ३७,१०; १३, १, ३०; पै ३, ३, १; ६; १३, ४, १४; -†कानाम् ऋ १०, १०३, १०; मा १७, ४२; का १८, ४, १०; तै ४, ६, ४, ४; कौ २,१२०८; पै १,५६,२.

मामकी*[f]- -की[g] पै ६, ६, ८.

मम-कु[h]- -कस्य ऋ १, ३१, ११; -काय ऋ १, ३४, ६.

†मम-सत्यु[i]- -स्येषु ऋ १०, ४२, ४; शौ २०, ८९, ४.

१मयु[j]- मया ऋ ८,१००,१;१०, ८५, ३६; १२५, ४; खि ३, १५,८;२०; २२;१७,१; मा २, २७; १९,११; का २,६,६;२१, १,१०; तै १,५,६,४; ६,६,२^{२}; ३;७,६,३;९,२^{२};३,२,४,५;४, ४,५,१; ¶६, २,७,१; ८,१;४, ७,२; मै १,४,२^{३};७^{२}¶;५,१४^{३}; २, १३, १५^{८}; ४, ६, ४^{२}¶;१४, १७; काठ ५, ५^{३}; ७, ३; २०, ६; २५, ६^{२}; ३२, ५^{२}; ४०,२; क ५, २; ३१, ८¶; ¶३९, ३; ४; शौ ३, ५, ८; १४, ५; ६;

a) नम° इति शंपां. मुपा. ।

b) षष्ठ्यन्तस्य पूर्वाङ्गवद्भावः (पावा २, १, २) द्र. ।

c) 'अणः' (पा ८, ४, ५७) इत्यनुनासिकः शाखाभेदेन विकल्पितः द्र. (वैतु. नापू. काठ. रू.) । उदात्तप्लुतिः (पा ८, २, ८४) अनुनासिकवती सती क्वचित् ४ इत्येतदङ्कवती मुद्रापिता भवति । तदयमङ्कभेदो विमृश्यः (तु. मैसू. सं.)। यस्त्विह भा. 'परमपि छन्दसि' (पावा २, १, २) इति षष्ठ्यन्तस्य पूर्वाङ्गवद्भावाद् षष्ठ्यामन्त्रितसमुदायस्य स्वर इत्याद्याह, तद् दृष्टविरोधाच् चिन्त्यं भवति । अत्रोदात्तप्लुतौ सत्यामपि पूर्वस्य 'युशः' इत्यस्याऽऽद्युदात्तत्वेनोपलम्भात्। स्याद् अत्रत्यः पा. संस्करणान्तराऽपेक्षो भवति । 'त्रयाणाम्' इत्यादिभास्करीयोत्तरग्रन्थस्याप्य् उपलभ्यमानस्थितिविरोधदर्शनात् । तद् एतत् सर्वं सम्यगालोचनीयं भवति । (तु. लाजिन्*-, शाचिन्*-) ।

d) प्रागिवीयः कः प्र.उसं.(पा ५,३,७०)। प्रस्व.[वैतु. पा.(४,३,३) अस्मद्->*१ममक-+अण् प्र.प्रस्व.चेति]।

e) 'मामकुः' इति ऋ. (१०, १५९, १) पाभे. ।

f) स्त्री. ङीप् प्र. (पा ४, १, ३०) ।

g) सप्तमीविभक्तेर्लुग् भवति (पा ७, १, ३९) ।

h) प्र. स्व. च त्रिपूटि. द्र. ।

i) तस. सासस्व. (पा ६, १, २२३) । उप. यद्र. ।

j) मौस्थि. <*मर्यु-<*अस्मर्यर्- द्र. । प्राक्प्रक्रिययाऽस्मदोऽन्त्यभागस्य यकाराऽऽपत्तिः द्र.

४, ३०, ४†; ७, ६२, ७; १४,
१, ४८; ५०†; ५२; १९, ७१,
१; पै २, १३. ३; ३, १६, ६;
१०, ४, ८; १२, ३, १६;
-यि ऋ १, [२१, २२; १०,
९, ८]; ८, ५०, १०; ९, ६६,
२१; १०, ४८, ३; १२८, ३^{२};
खि २, ६, १०; ११; ६^{३},
२५; ८, १; ३, २, १०;
१५, ३; १८; २१^{२}; २६; १७, १;
४, ५, ३५; ६, १०; ८,
४; ६, ३, १^{२}; मा २, १०; ३,
२७; ४, १०; ५, ६; ४०^{२}; ८,
७; १०; ३८†; १०, २५^{३}; ११,
५८^{४}; १२, ४६; १३, १; १७,
१; १८, ४८; १९, ९^{१}; ४६;
२०, २३; ३२; ३२, १६; ३६,
१; ३७, २०; ३८, २५; २६;
२७^{२}; ३९, ४; का २, २, ९;
३, ८; ३, ३, १९; ५, २, ४;
९, ७^{२}; ६, ५, ५†; ८, ४, १;
६, ४; १३, १†; ११, ७, ५;
१२, ५, ९^{४}; १३, ४, २; १४,
१, १; १८, १, १; २०, २, ११;
२१, १, ८^{६}; ३, १७; २२, १, ७;
३, १; २९, ५, २†; ३५, ३, १२;
३६, १, १; ३७, ३, ६; ३८,
५, ७; ६, १; २^{३}; ३९, २, २;
तै १, २, १, २; ७, १; ११, २;
३, ४, ३^{२}; १४, ८†; ४, ४५,
३; ५, ५, ३†; ६, २; ४; ६, ६,
१; ३†; ८, १५, २; ¶२, ४,
१२, ४; ५; ५, २, ४; ७; ३, ३;
३, १, १०, २^{२}; २, १०, २^{१};
३, १, २^{१}; २, १^{२}; ८, २;
४; ४, १, ५, ४; २, ४, १; ७,
१४, १^{३}†; ५, ५, २, ३¶; ६, १,

२; ७, ६, ४; ९, १^{३}; २; ६, ¶५,
१, १^{१}; २; ९, १; ६, ३,
५; ७, ४, १६, १; ५, १९, २^{३};
मै १, २, २; ७; १३^{२}; ५, १†;
९^{२}; ९; ६, १^{३}; २, ६, १२; ७,
६^{४}; ११; १०, १; १३, १; २३;
३, ३, ५; ४, ८; ९, १^{१}; ११,
१०; ४, २, १^{२}¶; ३, २¶; ४,
६; ७, ४¶; ९, ५; १३^{६}; १२,
१; काठ २, ३; ८; ३, १^{२}; ४,
१३; ५, २^{२}; ५^{२}; ६, ९; ७,
१^{२}; ६; ७; ८; १२^{३}; १६; ८,
१३; १७; ९, ७; १०, १०; १२,
२; ३^{२}; ७; १३, १५; १६; १६,
५^{४}; ११; १९, ६; २७, १०^{२};
२८, ९; २९, ३; ३२, २; ५;
३६, ७; १४; ३८, २; ५;
४०, १; १०; १३; ४४, ५;
४५, १५; क १, १५; २, २;
८^{२}; ३, ११; ४, ८; ५, १^{२};
६, २^{३}; ८, १; १०; २५, २;
३०, ४; ४४, ९¶; कौ २,
८७०†; ३, ३, १; जै २, १,
४; †४, ३, १०; १२, ७;
शौ १, १, २^{१}; ३^{२}; २, १२, १;
२६, ४; ३, ५, २^{२}; १०, ६;
१४, २; ४; २२, ५; ५, ३,
५^{३}†; ६, ६९, १; ३^{२}; ७३, २;
३; १०२, २; १०८, ३; १३९,
२; ७, १३, ४; २०, १; ८४,
२^{२}; ८७, २^{४}; ९४, ४; ९, १,
१८; १०, ६, ३३; ११, ६,
२६; ९, ३; ५; १२; १४; १२,
२, ३३; १४, १, ५७; १६, १,
१३; ९, ४; १७, १, ३०; १८,
२, ५२; ३, ६१; १९, ३१, ६;
१२; पै १, ३३, ४; ६३, ५;

९२, ३; १०३, ४^{२}; १०५, २;
११२, ४^{२}; २, ५, १; १२, ४;
१३, २; ३; ३५, २; ४५,
१-५; ४७, १-५; ७७, १; ४;
८१, ३; ९०, ३; ३, ३, २?[a];
१३, १; २^{१}; १८, ६; २८, ३;
२९, ४^{३}; ५, २९, १-७; ८^{४};
९, २२, ३; १०, ५, ६; १२^{१};
६, ८; १०; १६, २३, ६; ३३,
६; ८२, ३; ५; ८३, २; ४;
८६, ५[b]; ६[c]; १४९, १२^{२}.

२मयू- मे[d] ऋ १, १०, ९; २३,
[२०; १०, ९, ६]; २४; २५, ४;
१६-१९; ५०, १२; ९३, १;
१०५, [१-१८]; ९; ११०, १;
११७, २३; १२२, ४; [६; ७,
६२, ५]; १२४, १३; १२६, १;
७^{२}; १३१, ६; १३९, ७; ९^{२};
१४५, ३; १४७, २; १६२, ७;
१६३, ४; १६४, १६; ३३^{२};
१६५, ४^{२}; १०-१२; [१३; ४,
२३, ४]; १८१, ७; [१८३, ५; ८,
८५, १]; १८४, २; २, ४, ५;
६, १; १०, २; १४, १०; १८,
८; २४, १५; २७, २; २८, ५;
१०; ३०, ७; ३२, १; ३५, १;
३६, [६; ८, ३५, ४]; [४०,
५; ६, ५२, १६]; [४१, १३;
६, ५२, ७; ८, ७३, १०]; ३,
१५, २; २९, ७^{२}; ३३, ५; ३८,
८; ४३, ५; ५१, २; ५३, ३;
१६; ५४, २; १६; २१; ५५,
३; ५७, १; ६२, २; ४, ५, ६;
८; १८, २; १३; २४, १०; ३२,
२४; ४१, ८; ९; ५, २, ५; [८;
१०, ३२, ६]; १२, ३; १४, ५;
१८, ५; २७, १; २; ४; २९, ३;

(पा ७, २, ८९) ।

a) अत्र मे>मयि इति पुरातनो विकारः संभाव्यते द्र. टि. ?विबाधे-, ?विबाध-शोचत् ।

b) 'मही' इति शौ. (११, ८, १५) पामे. ।

c) 'महत्' इति शौ. (११, ८, १६) पामे. ।

d) प्राकृपक्षीय-विशेषसंकेतः (पा ८, १, २२) द्र. ।

३०,२;३२,११;३३,९;३६,३; ४१, १५; १७; ४२,२; ४६,६; ५२,१२;१६;१७;५३, ३; ५४, १५; ५६,२; ६१,९; १०; १७; १८^{२};६४,७;७४,६; ७८,५; ६, ९,६^{२};२१,११; २८,५; ४७,३; ४९, ५; ५०, १०; ५२, १३; ६३, २; ९; [६९, ४; ७]; ७, १,१०;[२०;२५];७,६; १८,४; २२, ३; २३, १; २९, ३; ३३, १; ६३, ३; ६७,५; [१०; ६९, ८]; ६८, २; ७६,२; ८२, ८; [८४, ५; ८५, ५]: ८६, २-४; ८७, ४; ९९, ७; [७; १००, ७]; ८, १, ६^{२}; ३, २१; २२; ४, २१; ५, ३७;३८; [६, ३२; (१२, ३१)]; ७, ९^{२}; ८, १२; १३, २१; १४, १; १९, २६; ३६; ३७; २२, १२; २३, १४; २५, २३; २६, ८; ११; १७; ३२, ६; २३; ४३, [(१, १२, १२) १६]; २७; ४४, २; ४६, २७; ५०, ३; ५४, ४; ५५, ३; ५६, ३; ६१, १०; ६५, १०; १२; ६६, १२; ८०, ४; ८२, ६; ८५, २^{२}; ९; ९१, ५; ९२, २९; ९३, १५; १००, [२; १०, ८३,७]; ५; १०१,७; १०२, १९; १०, १०,११;११, २; १२, ४; २४, ६; २७, १; ३; ४; १०; १८; २०; २८, २; ४; ६; ३०, ८; ३२, ३; ३४, १३; ३९, ६; ४०, ५; ४३, १; २; ४८, ५; ९; ५१, २; ४; ८; ५२, १; ५४, ५; ६०, १२^{३}; ६१, ४^{२}; ८; १५; १९^{३}; ६२, ७; ६३, २; ६४, २; १२; ६५, १३; ६६, १०; ११; ७०, १०; ७५, ५; ८६, ५; ७^{२}; १४^{२}; ९३, १२; ९५, ५^{२}; १०;

११^{२}; १७; ९७, २; १४; ९८, १; १०६, ६; १०८,१०;११९, १; ६; ७; ११; १२२,२;१२८, ४; १४५, २^{२}; ५; १५१, २; १५९, ३^{२}; १६६,२; ५; खि १, २, ५^{२}; ३, १; ४, ९; ११, ८; १२, ८; २, ६, २; ५; ७; ८; ११; १२^{२}; १५; १६; ६^{२}, १७; १८^{२}; १९; १०, ७^{२}; १२, ३; ३, २, ३; ६, ४; ७, ३; ८, ३; १०^{२}, १^{२}; २^{२}; १५, १२; १६, ४; २०, १; ४, २, १०^{२}; ५, २३; २८; ३८; ३९; ६, ४; ६; ८; ८, १; २^{२}; ४; ५^{३}; ९, ३; ११, १-१३; १३, १; ५, ७^{२}, ११; ४, १५; १५, ३; २२, ७; मा १, ५; २, ७; १६; १९; २६; २८; ३४; ३,१७^{५}; ३७^{३}; ५०^{३}; ४, १; ३^{२}; १५^{३}; २२; २३; २४^{४}; ३४; ५, ६; ९^{२}; २३^{४}; ३३; ४०; ६, २१; २६^{२}; ३१^{१०}; ७, २७^{७}; २८^{४}; ३४†; ८, ९; ६०; ६२; १०, २^{२};३^{५}; ४^{९}; ५; १५; २८; ११, ८१; १२, ४२; ७६†;८८;९९; १४, ८^{५}; १७^{१०}; १७, २^{२}; ६३;६४; १८,१^{१२}-३^{१२};४^{१४}; ५^{१२}-१४^{१२}; १५^{८};१६^{१२}-२२^{१२};२३^{५};२४^{२२}; २५^{२२}; २६^{१०}; २७^{८}; ६६^{२}†; १९, ४८^{२}; २०, ५^{२}-८^{२}; ९^{३}; १२; १३^{३}; ३४^{३};२१,१†; ९†; ६१; २२, १; २५, ३०†; २६, १^{५}; २; २८, २३; २९, १५†; ३१, २२^{२}; ३२, १५^{२}; १६; †३३, ५३; ७८^{२}; ३४, १-६; ५२; ३६, २^{२}; ३७, १२^{५}; का १,३,१; २,२,१; ३,६^{२};८^{३}; ४, ४; ६, २^{३}; ५; १०^{२}; ७, ७; ३, २, ६^{१}; ८; ३, ७^{३}; ८^{१}; ४, २^{२}; ६, २^{२}; ९, ४; ४, १, २;

२, १^{२}; ४, २^{२}; ५, ७^{२}; ७, ४; ८, १^{४}; १०, ५; ५, २, ४; ३, १^{२}; ६, ५, १; ७, ३^{३}; ८,२^{१०}; ७, १६, १†; ८, ६, २; ९, १, १^{४}; २^{३}; ३^{४}; ७, ९; ११, १, २^{२}; ३^{१४}; ७, ५^{२}; ८, ५; १२, ७, १६; १३, ३, १३; †६, २; १४; १५, २, २^{५}; ५,१^{९}; १८, १, २^{२}; ३; ५, १४; १५; १९, २, १^{१२}-३^{१२}; ४^{१४};३,१^{१२}-४^{१२}; ४, १^{१२}-४^{१२}; ५, १^{१२}; २^{१२};३^{८}; ६, १^{१२}-३^{१२}; ७, १^{१२}-३^{१२}; ४^{११}; ५^{५}; ८, १^{३२}; २^{२२}; ३^{१०}; ४^{८}; २१, ३, १९^{२}; ७, ४^{२}-७^{२}; ८^{३}; १३; १४^{३}; २२, ३, ३^{३}; २३, †१, १; ९; ६, १४; २४, १, १; २७, १२, ७†; २८,१, १^{४}; २; ३; ३१, ३,४†; †३२, ४, १०; ६, ९^{२}; ३३, १, १; २, १५; ३५, २, ६^{२}; ३, १२; ३६, १, २^{२}; ३७, २, २^{५}; तै १,१,१०, २‡; १२, १; १३, १; २^{२}; २, १, १; २; २, २^{२}; १०, २; १२, १^{२}; ३, ११, १; १३, १; २; ४, १, २; ५, ५, ३; ४^{४}; ६, १; ७, ४^{३};५^{३}; १०, ३^{२}; ६, २, १; ३, १; २; ३^{६}; ४, २^{२}; ५, १^{४}; ६, १-३; १०, २; ७, १, २; ६^{२}; ३,४^{३}; ५,३; ६, १; ४; ८, ४, १^{३}; ६, १; १४, १; १५, १; २^{२}; १६, २; २२, ३†; ¶२, १, २, १; ११, ६†; २, १, १; ८, ३; †१२, ४; ५; ३, ४, १; $९, १; २; १४, २†; ४, २, १; १२, १; ३-५; १४, ५†; ५, २, १; २; ३, २; १२, १†; ६, ६, २; १०, १^{२}; ३, १, १, ३; २, १^{३}; ८, १^{१४}; २; ३; २, ३, १^{२}; २^{३}; ३; ४, २; ५, १; २; ३^{४}; ४^{२};

७, २; ८, ५; १०, २[५]; ३, ३, ३[३]; ५, १[४]; ८, ६[३]; ५, ५, १; ६, २; ४, १, १०, ३; २, †६, १; ३; ८, १; ११, ३†; ३, ४, ३[६]; ६, २[१०]; ४, ५, २[३]; ७, १[३]; २[३]; ११, ३; ४[२]; १२, ३; ६, ३, ४[२]; ७, २†; ८, ३†; ७, १, १[१३]; २[२३]; २, १[१६]; २[२२]; ३, १[१६]; २[२०]; ४, १[१६]; २[२२]; ५, १[१६]; २[१५]; ६, १[१६]; २[२४]; ७, १[१६]; २[१२]; ८, १[११]; ९, १[२०]; १०, १[१६]; २[४]; ११, १[१६]; २[१३]; १४, २[२]†; ‡[a]; ५, १, १०, २¶; ४, २, ४¶; ८, १; २[२]; ३[२]; ४[६]; ५[४]; ५, ९, २; ३[२]; ६, १, २; ६, २¶; ७, ४, ४‡[b]; ६, १; २[२]; ६, १, १, ३; २, २, ४; ३, ५¶[२]; ७, २[२]; ८, ५[२]¶; ४, १, ४; ३, ३; ८, १¶; ११, ३¶; ¶५, १, १[२]; २; ६, १[२]; २; ६, ७, २[२]; ७, ¶१, ३, १[२]; ३; ६, १; ३, १३, १[४]; ४, १, १¶; ५, १९, २[३]; मै १, १, १२; १३[३]; २, १[४]; २; ७; ८[२]; १०[६]; ३, १[२]; २[१२]; ९[३]; ४, १[३]; २[४]; ३[२]; ५; ७[४]; ११; १२[२]¶; १४¶; ५, १[२]; †; २[७]; ८; ९[७]; १२; १४[११]; ६, २[३]; ९¶; १२[६]¶; ८, ३¶; ४[२]; १०, २[२]; ९; १६¶; २, ¶२, ४; ९; १०; ३, २[४]; ४, ३¶; ५, ११[२]¶; ६, १०; १२[३]; ७, १; ७[२]; १०; १३[२]†; १५[२]; ८, २[५]; ३[१०]; १४[३]; ११, २[५०]; ३[४८]; ४[४८]; ५[११८]; ६[३]; १२, १[२]; १३, १; ३, १, ९; २, २; ३, ४; ८¶; ४, १[२]; ¶; ७; ६, २; ३; ६; ९; ¶७, १; १०; ¶८, १; ५[२]; $; ६[२]; ८; १०,

२; ११, ८[११]; १०[२]; १६, १†; ४; ४, १, १४[४]; २, ४[४]; ५; ७[४]; ८[७]; १२; ३, ४¶; ४, ४; ६[३]; ५, २[३]; ८[५]¶; ६, ६[२]; ७, २[३]; ¶८, १[२]; ६; ९, १; ३[६]; ५[३]; ९; २४[४]; †१०, २; ४[२]; †११, १; २; ३[६]; १२, १[३]; †[२]; ४[४]; †[३]; ५†; १३, ५; ९; †१४, १; ७; ९[२]; काठ १, १२[४]; २, १[३]; २; ३[२]; ५[२]; १४; ३, ८; ९[२]; १०[१३]; ४, १३; १४[३]; १६[३]; ५, २[९]; ३[२]; ४[४]; ५[९]; ६, ४[२]; ५[३]; ९[६]; १०[२]; ७, १; ३[१३]; ६[५]; ११[१२]; १४[३]; ८, १; २; १३[४]; ९, ५[३]; १७[२]; १८[६]; १९; १०, ६; ७; १०[३]; ११, ४; ६; १२[२]; १३; १२, २[३]; ३[२]; १५[३]; १३, ४; ५; १५; १६; १५, ७; ८[४]; ११; १६, ७[२]; १०; १३[२]; १७, १[५]; ३[१०]; १०[३]; १८, ३[२]; ७[५८]; ८[४८]; ९[४९]; १०[६८]; ११[४६]; १२[२५]; १३; १९, १०; १२; १३; २०, ६; ११[२]; २१, ४; ६; ८; ११; १३; २२, ७[२]; १०; १३; १४; २३, ३–५; २४, ४; २७, ४; १०[२]; २९, २[३]; ७[२]; ३१, ११[२]; १४[४]; १५; ३२, २[२]; ३[२]; ४; ५[२]; ३४, १९[२]; ३५, २; ३; ७[६]; १०; ३६, ४; १०; १५[११]; ३७, १०; १३; १४; १५[१३]; १६[४]; ३८, २[२]; ४[१५]; १४[२]; ३९, २[६]; ३[२]; ४०, ३[४]; ५[३]; ६; १०; ११; ४३, ३[४]; ४५, १५[५]; ४६, ४; क १, १२[२]; १३[२]; १४; १८; २, १५; १६[२]; १७[१३]; ४, ३[२]; ¶; ४[३]; ८[६]; ५, १; २[९]; ५[५]; ६, १[७]; ६¶; ७¶; ८, १[३]; ८[२]; २५, १†; ४[२]†;

१०[५]; २६, २[१०]; ९[२]; २८, ३[२]; ७[५०]; ८[४८]; ९[४८]; १०[६८]; ११[४६]; २९, १[२६]; २[२]; ३०, ८; ३१, २†; १३[२]; १९; ३५, १[२]¶; ३६, १¶; ३७, ५; ४२, ४¶; ४५, ३[३]; ८[२]¶; ४७, ११[२]; ४८, १[२]; ३; ९[३]; १२; १६; †कौ १, १०६; १२२; २९२[२]; ३३०; ३४५‡[c]; ४१७; २, २७९; ५२२‡[c]; ९३५; ९७७[२]; ११८४; ३, ३, १२[२]; †जै १, ११, १०; १३, ८; ३०, १०[२]; ३४, ८; ३६, ४‡[c]; ४०, ९; २, २, ७[२]; ३, २३, १०; ४०, १८‡[c]; ४, २३, ८[२]; शौ १, १, १; ६, २†; १२, ४[३]; १५, १–४; १६, २; ३०, २; ३३, ४; ३४, २; ३[२]; २, २, ३; ५, ४; ७, ४; १५, १–६; १७, १–७; १८, १–३; ४, ५; ३०, ३; ३, ६, ६; ८, २; १५, ५; ६; १६, ६‡[d]; १७, ७‡[e]; †१८, २[२]; ५; १९, १; २०, ३‡[f]; ९; १०; २२, ४; ४, १३, ६[३]†; २०, ४; २१, ५†; २२, १; २५, ५; २६, २–६; २७, १; ३४, ८[२]; ३५, ७[२]; ३६, ४; ३९, २; ४; ६; ८; ५, ३, ४†; ४, ६[२]; ७; ६, ११–१४; ८, १; २[२]; ९, ७; ८[२]; १०, १–७; ११, ३; ८; ९[३]; १३, ३; ५[२]; १५, १[३]–१०[३]; ११[२]; २३, १[२]; २८, ११; ६, २, १; ४, १; ६, १; ९, १; ३; २४, २; ४५, १; ५०, ३; ५३, १; ५४, ३; ७१, २; ९४, ३[२]; ९५, ३; १११, १; १२२, ५; १३०, २[२]; १३८, १; ७, १३, २; ३१, १[२]; ३३, १; ३४, १;

a) 'नः' इति ऋ. (१०, १२८, ४) पामे. ।
b) विशिष्ट इह ऋ. (१०, ८२, २) पामे. ।
c) विशिष्ट इह ऋ. (५, ३९, १) पामे. ।
d) 'नः' इति ऋ. (७, ४१, ६) पामे. ।
e) विशिष्ट इह ऋ. (४, ५७, ५) पामे. ।
f) 'नः' इति ऋ. (१०, १४१, २) पामे. ।

३५, १; ५२, ८^{२}; ५९, १^{२}; ९४, २†; १०६, १; ११४, ३^{२}; **८**, २, २०; ५, ५; ६; १८^{३}; १९; **९**, १, ११–१३; १५–१७; २, २^{२}; ७; १५; १४, १५; १५, २४†; **१०**, १, २८; ३, १; ८^{३}; ९, ११^{२}; १२^{२}; १३; १४; १७–२५; ४, १०; १६; १७; ५, ६; ३७^{२}–४१^{२}; ४७; ५०; ६, १९; ३०^{२}; ९, २७; **११**, १, २७; २८^{२}; ३३; १२, ४; **१२**, १, १०; ३३; ४४; ४५; ५३^{२}; ५९; **१३**, १, १२; ३२; ४३; **१४**, २, ९; ४२; ५०^{२}; ६३; **१५**, ३, २; **१६**, १, १२; २, ३; ३, ५; ६; ४, ७^{२}; **१८**, १, १२†; १४; ३१†; २, ३२; ३, ११^{२}; १२; ४, ४०; ५५; ८९†; **१९**, १, १२; ४, २; ४; ७, २; ३; ४^{२}; ५^{४}; ८, २; ३^{२}; ४; ९, ५; १२^{४}; १३^{३}; १४^{२}; १४, १^{२}; १६, २; २०, २; ४^{२}; २७, १५; २८, ५^{४}–१०^{४}; २९, १^{४}–९^{४}; ३१, १; ३; ५; ९; १०; १२; ३२, ६; ३७, १; २; ४०, १; ४३, १–६; ८; ४९, ८; ५१, १^{६}; ५५, ५; ६०, १; २; ६१, १^{२}; ६४, १; ३; †**२०**, १२, १; १७, १; २; २७, १; ६०, २; ७२, ३; ११७, ३; १२६, ५^{२}; ७^{३}; १४^{२}; पै **१**, ६, १; ७, ३; १०, १; १८, २; १९, १; २४, १–३; २५, ४; ३१, १; ३३, २; ४; ३७, ४; ४३, ३ ४४, २; ४५, १; ४६, ४; ४९, १^{२}; ४; ५०, १; ५४, २; ३; ५५, ३^{३};

६०, ३; ६४, १; ६८, २; ९१, १–३; ९६, ४; १०८, २; ४^{२}; ११२, ४; **२**, ७, ५; ८, १; ९, २; ४; ५^{३}; १३, ५; ३०, ४; ३१, ६; ३२, ३; ३३, २; ३४, ४^{३}; ५^{३}; ४१, ३^{२}†; ४४, १–५; ५९, ९; ६१, १; ६२, २; ६५, ३; ६९, १–५; ७६, १^{२}; २^{२}; ३^{३}; ४^{३}; ५^{२}; ७७, ३; ७९, ५; ८१, ४; ८६, १–६; ९०, १; २; ४; **३**, ३, ४; १३, ३; १६, ६; १८, ५; १९, १^{२}; २१, १; २८, २; ३४, १०^{२}; ३९, २; ४०, ४; **४**, ५, ८; १९, ६; २०, २; २२, ५^{२}; ६; ७; २६, ५†; ३०, १–९; ३४, ५; ३५, १; ३६, २–६; ३७, २–७; **५**, ४, ४†; १२; ११, ४; १७, ६; १८, ७^{३}†; २६, ४; ७; २७, १; ३०, ४; ३७, ६; ४०, १; ७; **६**, ५, १^{२}–१३^{२}; ६, १^{३}†; २; १०, ८; ९; ११, १४^{३}; १२, १–४; ७; ८; १८, १–९; २२, ९^{२}; **७**, २, १^{२}; १८, १; २^{३}; **८**, १, ३; ८; २, १; ५; ५, १–११; ६, ४; ११, ९–११; १५, ९; १८, २; ८; २०, ३; ६; ११^{२}; **९**, ९, ६; १०, ८; २२, २; **१०**, ४, ६; ७; ५, १; ३; ५; ९; १०; ८, ५; ९, ४; १०, २; ११, ७^{२}–९^{२}; १०; १२, १; २^{२}; ३; ४^{२}; १५, १–१०; १६, १–१०; **११**, ५, ६; ७; ६, २†; **१२**, ४, ६; ६, ५†; **१३**, ३, २; १६; ५, २७; ९, १७; १०, ९; ११, ५^{४}–१८^{४}; १२, १^{२}; ३; ४^{२}; ५^{२}; ६; ७; ८^{२};

९; १०^{२}–१२^{२}; १३; १३, १; २; ५; ७†; **१४**, १, ५; ३, ६; **१५**, १, ८; १६, २; २१, २?[a]; २२, १; २३, २^{३}; **१६**, १५, १०; १६, ६; ७; ३३, १; २; ५–८; ३७, ९; ६३, ८^{४}; ९^{३}; ६४, १^{३}; २; ८–१०; ६५, १; ४; ६७, ६†; ७१, ५; ६; ७६, २^{२}; ६; ७; ७७, ५; ९०, ७; ९१, ७; ८^{२}; ९२, ३; १२७, १–५; १३२, २^{२}–६^{२}; ११; १५०, ८; १०; १५१, ६; १५२, ५^{२}; ६; ८–१०.

मह्य[b]– -ह्यम् ऋ **१**, २३, १५; २४, १२; ५०, १३; १०९, १; १२२, ८; १२६, ६; १६५, ११; **२**, २८, १०; २९, ४; **४**, ५, २; ३; ४२, २; ५, ४२, [१६; ४३, १५]; ५२, १०; **६**, २७, ८; [४६, ९; **९**, ३२, ६]; ४७, १०; **८**, १, ३२; ३३; २६, १२; ५६, २; १००, १; **१०**, ३४, १; २; ३९, ६; ४८, ३; ४९, १; ८५, ३६; ४१; १२८, १; २; ४; १६९, ४; खि **२**, ६^{२}, २१; २३; **३**, १५, १; २^{४}; ३; ९; १७, १; **४**, ८, १; ६^{२}; ५, १५, १३; मा **२**, २१; **७**, ४७^{८}; **१२**, १७; **१८**, ३६; का **१**, ७, ५; **९**, २, ७; ८^{७}; **१३**, १, १८; **२०**, १, ७; तै **३**, १, ९, ६¶; २, ७, १; २; ३^{२}; ५, ५, ३; **४**, १, ९, ३; २, १, ५; ७, १२, २; †१४, १^{२}; २; ५, ४, ९, १¶; ¶**६**, ४, ७, ३; ८, २; **७**, ४, १७, २†; ५,

a) पा.? '(प्रसूति->)प्रसूती यत्र जक्ष्म(तः ?>)थः =शोथः), ततो मेऽमा(=गृहे)परं वृषा(=वृषौ') [=स्व-कर्तृकहत्याद्वेश्रात् परं यथा स्यात्तथा मम गृहे वृषौ (कामप्रदौ) सन्तौ पशुपती अभिब्रूतमिति पूर्वार्धर्चे वा. द्र.]।

b) मौस्थि. <*अस्मभ्यम् द्र. । पाप्र. च१ अस्मदो मपर्यन्तस्य 'मह्य' इत्यादेशः (पा ७, २, ९५)। केषुचित् स्थलेषु छन्दोऽनुरोधादिव GW. 'मह्य' इत्य-न्त्यनासिक्यराहित्येन पिपठिषेत्, तदपि विचारार्हं द्र. ।

१३, १; २३, १; २; मै १, २, १५^{४}; ४, १†; ९, ४^{१०}; २, ७, ८; १२, १; ४, ५, ८¶; ८, ७^{२}¶; ९, ९; २७; ११, ३†; १४, ९†; ११; काठ ४, १४; ९, ९^{६}; १८; १९; १०, ६; १६, ८; १८, १३; २७, २^{२}; ३^{३}; ३०, ६; ३१, १४^{३}; ३८, १३; ४०, ५; ९^{४}; १०^{३}; ४४, ६; ४५, ९^{२}; २०^{८}; क ८, १२^{२}; २९, २; ¶४२, १^{२}; ३^{३}; कौ १, २६६†; जै १, २८, ४†; शौ १, २९, ४; २, १२, २; ३, ५, ६; ७; १५, १; २२, १; ४, ३६, १०; ३९, १; ३; ५; ७; ५, †३, १; ३; ४; १३, १; ६, २४, १; ६१, १^{४}: ६३, २; ७१, ३; ८२, ३; ८४, ३; ८९, ३^{३}; ७, ३९, ५; ९, २, ७; ८; ११^{३}; १०, ६, २; २९; ११, १, २०; १२, १, १६; ३१; ३, ११; १४, १, ५०†; ५२; २, ४†; १७, १, ६; २४†; १९, ८, ६; ३१, ६; ७१, १; २०, ४८, ३†; ८३, १†; १३१, १३; पै १, ३४, १-४; ९६, ३; २, ५, ३; २२, ५†; २३, ४; ३५, ५^{३}; ६२, २; ३; ७६, १; २^{२}; ४-६; ७९, ५; ९०, ५^{३}; ३, १८, १; २९, ६; ४, २०, २; ५, †४, १; ३; ४; ५‡^{a}; ३१, ८; ३५, १-११; ४०, ६; ८, १, ९; ९, २२, २; २५, १०; १४; १५; १०, ५, ६; ११, ५, १२; १६, ४२, २; ७६, ६; ७; १०^{३}; ९१, १.

१मा^{b}- माम् ऋ १, १५८, ४^{२}; १६५, ६; १८५, ९^{२}; ४, २७, २; [३९, १; ४०, १]; ४२, ५^{२}; ५, २, ३; ३०, ८; ४०, ७; ६, ५२, ४; ७, [४९, १-४]; ५०, १; [१-३]; ८३, ३; ८, ६, ३२; ७४, १४; ९, ६७, २१; २५; २७; १०७, १९; ११३, ७; [८-११]; १०, १८, १४; २७, ५; २८, ६; ३३, १; ४८, १; ३; ४९, २; ५२, ४; [(४, ३१, ४) ८३, ६]; ८६, ९; ९८, २^{२}; १२५, ४; १४५, ६; १८३, २; खि १, २, ११; २, १, ८; ६, ७; ७, १; ३, १०, ५; १२, १-३; १५, १७; ४, २, ११; ६, १; ३; ४; ९; ७, ५; ६; ८, ३; ९; ५, २२, ९; ६, ३, १; ७, ७, ३; मा २, ६; १०-१२; १३, १; १९, ४३†; ३२, १४; ३४, ५०; का १, ७, ३; २, १, ९; २, ७; ३, १०; १४, १, १; २१, ३, १४†; ३३, २, १३; ३५, ३, ११; तै १, १, ११, २; २, ३, २; ५, ५, ४; १०, २; ३†; ६, ३, १; ८, ५, ३; १५, २; २, ३, ९, १; २; ४, ४, २¶; १२, ६¶; ५, २, ३¶; ८, ६^{२}¶; ६, ९, ३; ३, २, ३, १; ५, ६; ३, १, १^{३}; २^{३}; ४, ३, ११, ३; ७, १५, १; ६, १, ४, ७; ५, ४, २¶; ७, ३, ११, १^{२}; ४, १६, १; मै १, १, १२; ४, ३; १५^{२}¶; ५, २; ८; ६, ५¶; ७, २¶; ८, ९; २, ३, ५^{२}; ३, २^{४}; ४, ३¶; ६, १२; १३, २२; ३, ७, १^{२}¶; ¶८, ३; ५^{२}; ११, १०†; १६, ५; ४, १, १३; ७, ३^{३}; ९, २; ५; ९; २५; ११, ३†; काठ १, ६; ११; ६, ९; ७, ६; ९, १८; १०, १२; १२, २^{२}; १७, १९; २२, १५; २५, ६^{२}; २८, २^{२}; ३४, १७; ३५, २; ६; ९; ३८, २; ३९, ४^{२}; ९^{२}; १०; ४०, ९; १२; ४३, १^{२}; ४४, ५; क १, ११; ४, ८; ५, ५; ¶२९, ३; ४; ४४, २^{२}¶; ४८, ३; ७; १०; कौ १, ५१६†; २, २७२†; ३, १, ६; जै १, ५३, ६†; २, ५, ३; ३, २३, ४†; शौ १, ३४, ४; ५; २, ७, ४; २७, ७; ३०, १; ३, ६, १; ३; ५; १८, ६†; २२, ३; ६; ४, ३०, ४†; ६, ८, १^{२}; २; ३; ९, १; ८२, २; ८९, २; १०२, १; १०८, ४; १२४, १; १३०, १-४; १३१, १; २; १३३, ५; १३९, २-४; ७, १३, ३; ३७, १; ८४, २; १०, ६, ३१; ११, ३, ३०; १२, ३, १२; १३, १, ५७; ५८; १६, ४, ३; १८, ३, १०; ११; १९, ५२, ४; २०, १२६, ९†; १३६, १″१; १२?; १३; पै १, ३०, ४; ५३, २; ५५, ४; ६०, ४; ९७, ४; १०२, ४; १०३, ४; २, ९, २^{२}; १६, ५; १७, १^{२}; १९, ५^{२}; ३५, ३; ७७, ४; ७८, २; ९०, २; ३, ३, १; ६; १६, ६; १८, ३; ४, २०, ७; २१, ६; २२, १; २४, ६; ५, ४, ४‡^{c}; १२; १४†; ५, १-९; १४, ७; २५, ८; ३३, ११; ६, ६, २; १९, १-९; ७, ३, ९; ८, ८; ८, २०, २^{२}; ४; ९, २२, २४; २५; २३, १-२१; २५, ८; १०, ११, ५; १२, ११; १३, ९, ९; १५, ४, २; १६, २३, ४; ३४, ४^{२}; ५;

a) 'मुयि' इति ऋ. (१०, १२८, ३) पाभे. ।

b) तु.टि. मुद्। यनि. प्राकृपक्षीयविशेषसंकेतः (पा ७, २, ८७; ९७) द्र. ।

c) विशिष्ट इह ऋ. (१०, १२८, ४) पाभे. ।

५७, १-१८; ६४, ८-१०; ६५, १-४; १५२, ४^{२}.

*(माम्>)मां-पश[a]-

मांपश्य[b]- -श्यम् शौ ७, ३९, १.

२मा- मा[c] ऋ १, २३, [२३; १०, ९, ९]; २४; ४८, २; १०५, ७; [८; १०, ३३, २]; १८; १२०, ११; १२२, १५[d]; १२६, ३; १५८, ५; १६४, २१; ३७; १६५, ११; १२; १७९, ४; २, २८, ६; २९, ५^{२}; ३०, ७^{२}; ३३, ६; ७; ३, १, १; ३२, १४; ४३, ५^{२}; ४, ४, ११; १५, ७; २६, १; २७, १; ४२, ६; [६; १०, ४८, ४]; ५, २७, ५; ३०, ९; १३; ३३, ८^{२}; ४०, ७; ४२, १५; ६, ४७, १०; ४८, १६; ५२, ४^{३}; ५९, ८; ७, १८, २३^{२}; ३३, १; ५९, ७; ८३, ५; ८८, २; १०१, ६; १०४, ८; १५; १६; ८, १०, ५; ४६, ३०; ४८, ५^{३}; ६; १०; ६८, १४; ९७, १५; १००, १; ४^{२}; ५; १०१, १६; ९, ६७, २७^{२}; १०, १०, ७; १७, १४; २८, ६; २९, ३; ३३, १; ५; ३४, १; २; ३५, ८; ४२, ३; ४८, ५; ७; ११; ४९, ५; ७; ५१, २; ४; ५२, १; ८३, ५; ६; ८७, १७; ९५, ५; १३; ९७, १६; ११९, [२; ३]; ४; १२४, ५; [(७१, ३) १२५, ३]; १२७, ७; १२८, ९; १६६, १; खि १, ४, ८; ५, ९; २, ६, ३; १८^{२}; ७, ३^{२}; ८, १; ४; ३, १०, ३; ५^{२}; १५, ११^{३}; १३[e]; २९; १६, ६; ४, ४, १; ५, ३; ६, १०^{२}; ७^{२}, ४; ९; ६, ३, २^{२}; मा २, १५^{२}; १९; २०; ३, २२; ६३^{२}; ४, ४^{३}; ९^{२}; १०; २८^{२}; ५, ५; ९^{२}; ३३^{२}; ३४^{४}; ३९; ४२; ६, १७; ३०; ८, ४२; ४३; ६०^{३}; ९, ४^{२}; १९^{३}; १०, २३; १२, ७; ९०; १०२‡[f]; १०५; १३, २६; १५, ४०; ४४; १७, ६३; १८, ३३; ३४; ३५^{२}; ४५^{३}; ५३; १९, ७; ११^{२}; ३७^{३}; ३९^{२}; ४०; ४१; ४२†; २०, १; ११; १४-१६; २०; २१†; २२†; २१, ९‡[g]; २३, १८; २६, २; ३२, ३; ३४, ४६†; ३६, १७; १८^{२}; १९; ३७, १२; २०; ३८, १६; का २, ४, १^{२}; ६; ५, १; ६, ९; ३, ३, १३; २८; ९, १; ४, २, २^{३}; ४, १; २; ४; ५, ७; ९, ५^{२}; ५, २, ३; ३, १^{२}; ६, ८, १; ९, ६, १; २; ७, ९^{४}; १०, १, ६^{२}; ३, १२^{२}; ११, ७, ३; १३, १, ८; ६, १६†; ७, १‡[f]; ४; १४, २, १२; १८, ५, १४; २०, १, ४; ५; ६^{२}; २, ८^{३}; ३, ३; २१, १, ६; ११^{२}; ३, ७^{२}; ८; १०^{२}†; ११; १२; १४†; ७, १; ११; २२, १, १-३; ५; ७†; २३, १, ९‡[g]; २५, ५, १; २८, १, ३; ३३, २, ९; ३६, १, १८^{२}; १९; ३७, २, २; ३, ६; ३८, ३, २; तै १, १, १२, १^{३}; १३, १; ३^{२}; २, १, २; २, १; २^{३}; ३^{२}; १०, २; १२, १^{२}; १४, ५†; ३, ३, १^{३}; १२, १; †४, ४५, ३; ४६, २; ५, ६, २; ३^{२}; ८, ४; ९, ४¶; १०, २; ६, १, १; २, २; ३^{६}; ३, १; ४, २; १०, ६^{२}; १२, ३†; ७, ८, २; ४; ८, ५, ३; १२, ३^{५}; १४, १^{२}; १६, १; २, २, ८, ६¶; १२, ३†; ३, २, ४¶; ३, १; ४, ४, २¶; ७, २; ¶१२, ४-६; ७$; ५, ३, ४¶; १२, ५†; ¶६, ६, १; ८, ६^{२}; ७; ३, १, १, २; ४, ३; ७, १^{२}; ८, १^{२}; ३; ¶९, ४; ६; १०, १; २, १, १^{३}; ४, १^{४}; २; ३^{२}; ४^{२}; ५, १; २^{२}; ५; ६, १; ७, १; २^{२}; ३^{२}; ८, ५; ३, १, १; २^{२}; २, ३^{२}; ४, ५, १^{४}; ५, २, १¶; ४, १^{२}; २;

[a]) कस. सासस्व. (पा ६, १, २२३)। पूप. अर्थतोऽस्मदीयेत्येतत्पर्यायभूतमिव सत् उप. वि. द्र.। *पश- इति उप. च पाश- इत्येतत्-सजातं सद् बन्धनार्थात् √पश् इत्यतो निष्पन्नं यद्र.। नाउ. व्यु. औप. द्र.।

[b]) नापू.मयडर्थे यः प्र.उसं.(पा ४,४,१३८)। तत्स्वरः। अस्मदीयपाशमयं भेषजमिति कृत्वा प्रकरणतः संगतिः सुवचा भवति [तु. अनुपदम् अभि√रुध्>'अभिरोरुदु(?ध)म्' इत्यपरं समानाधिकरणं विप. (एतद्विषये यस्था. [वैप १, ३५५] शोधः सुकरः); वैतु. सा. उप. दर्शनार्थात् √पश् इत्यतोऽन्तर्भावितण्यर्थे व्युत्पादुकः संश्चिन्त्यः (तु. W. B. अन्यथाऽकिंचित्करः); WIS ५, २४९ (तु. W.) ?सांपश्य- इति प्राति. पाठुकः संश्चिन्त्यः (अर्थतः संगत्यभावादिति यावत्)]।

[c]) तु.टि.मत्। पदात् परस्याऽस्मदः द्वि१ अनुदात्तमादेशमात्रम् इति प्राक्पक्षीयो विशेषः द्र. (पा ८,१,२३)।

[d]) 'माम्। अशर्श' इति LRV. शोधार्थं तु.टि.मशर्शार-।

[e]) पा.? सश्रु. शौ. (७, १३, १) संवाद्योभयत्र पादः सु-शोधः द्र.। तद् यथा। प्रकृते 'सम् आसावितुश्' >'च मा समितिश्' इति मध्यतः, शौ. च 'उभे' इति पददानेनाऽन्ततः (तु. सा.) इति।

[f]) 'नः' इति ऋ. (१०, १२१, ९) पाभे.।

[g]) 'नः' इति ऋ. (७, ६२, ५) पाभे.।

५,१^{२}; ६, २; **४**,२,८,१; ९,३;
६, ३, ४; ७, १२, २^{२}; ३^{३};
१३, २; १४, ४†; १५, ५; ५,
४, ६, ६; ५, ¶२, १; २; ३^{२};
९, ३; ६, १, २; ४^{२}; ८, १^{२};
७, ४, ४; ¶५, ४; ६; ६, २^{३};
६, १, ३, ७; ६, २¶; २, ४,
२¶; ७, १¶: २^{२}: ४,११,२¶:
७, १, ६, ६^{२}¶; ८; ७,१^{३};२^{२};
३^{५}; ३, १३, १^{९}; ४, १६, १;
१९, १; २^{२};३^{२};५, १९, १^{२};२;
मै **१**, १, ११; १३^{२};२,१^{४}:‡^{२}[a];
२^{७}; ७; ८; १२^{२}; ३, २^{१४};३९;
४, १^{४}; २; ३^{२}; ४^{५}; ५, १;२^{५};
३^{३}; ४^{१०}; ८^{२}; ९; १०^{२}; ११^{३};
¶६, ३; १२; ७, १: ¶१०,
७; १७; ११, ३^{४}; ७; **२**, १,
४¶; २, ४¶; ९^{३}; ¶; ३, ८;
४, ३^{६}; ¶^{३}; ६¶; ५, ३¶; ७,
१५^{३}; १६; ८, १४^{३}; ९, १०^{२};
१०, ५; १२, १^{४}; ३^{३}; १३,१^{३};
१०; १६^{५}; **३**, ३, ८; ४, ८¶;
६, २^{२}‡[a]; ६^{२}; ७,३¶; ८, ३¶;
४¶; ५; ११, १०^{१५}; १२,२०;
१६, ५; **४**, २, ३; ५^{२};१३^{२}¶;
४, ८¶; ¶६, ४; ५: ७, ३^{३};
९, २; ३; ५^{५}; ६;७^{४};९; ११^{२};
२३^{४}; २५^{३}; †११, २^{२}; ३^{२}; ५;
†१२,३;६^{२};१४,१८†; काठ **१**,
१०^{६}; १२^{४}; **२**, १^{२}; २^{२}; ३^{३};
८; ९; १३^{३}; १५; **३**, १०^{३}; **४**,
१३^{२}; १४^{७}; ५, २^{३}; ३^{३}; ४;५;
६^{५}; **६**, ९^{२}; ११; **७**, १^{५}; २^{४};
६; ७; ८^{२}; ९^{३}; १०; १३^{३}; ८,
२; १३; १६; ९, १८^{२}; १९;
१०, ११; **११**, ९^{४}; **१२**, २^{२};
१४, १^{४}; ७; **१६**, १६: **१७**,

१९^{२}; **१८**, ३;१३^{६};१४^{३}; १५^{२};
२०, १; ६; **२१**, ४; ८; **२२**,
७^{२}; १०; **२३**, १०^{२}: **२४**, ३;
२५, २^{२}; ३; ६; ७^{५}; **२६**, ९^{३};
२७, ९; **२९**,९; **३१**, ८;११^{३};
१५^{३}; **३२**,२^{३}; ३;४; **३४**,१७;
३५, १; २; ३^{३}; ६; ९; १८;
३६, २; १५^{४}; **३७**, १^{४}; १०^{४};
१५^{८}; १६; १७^{२}; १८^{४}; **३८**,
२^{८}; ४^{२}; ५^{५};७; १२^{२}; **३९**,१;
२^{७}; ३; १०^{२}; **४०**, ३^{४}; ५;
१०^{२}; १३^{२}; **४३**, ३^{९}; **४४**,५;
८; **४५**, १५^{३}; क **१**,१०;१२^{३};
१३†; १४^{२}; १५^{७}; १७; **२**, २;
३^{२}; ७^{३}; **३**, ११; **४**, ८^{२}; ५,
१^{५}; २^{१०}; ५; ८; ९^{२}; **६**, ३^{३};
७¶; ८, ३¶; **२८**, ३; **२९**,
२^{३}; ३^{३}; ४^{२}; ६; **३१**, १९¶;
३५,१^{२}; ४; **३७**,४; ¶**३८**,५^{२};
६; **३९**, ३; **४१**, ७^{३}¶; **४७**,
११^{३}; **४८**, ३; ४^{२};७;१०; १६;
कौ **३**, १, ९; ३, १०^{३}[b]; जै **२**,
२, २^{३}; ४, ५; शौ **१**, ३३, ४;
२, ४, ५; १२,५^{२}; १६, १–५;
३, ५, १; ५; १०, ७; १३, ५;
६^{२}; १५, २; ४; २०, १०;२२,
२; २५, ४; **४**, १९, ८^{२}; २०,
६; २४, १; २६, ७; ३०, २†;
३६, ९; ५, ३, ४‡[c]; ९, ८^{२};
१०, १–७; ११, ८; २४,
१–१७; २८, २; १४; २९,
६–९; **६**, १९, १^{२}; २; २६,
१^{२}; ३९, १; ४८, १–३; ५५,
१; ५८, १^{२}; ६९, २; ७१, २;
९६, २†; ९९, ३; १०७,१–४;
११५, २; ३; ११९, ३; १२९,
१^{२}; २; ३; **७**, १३, १^{३}; १४,

२; ३४, १^{२}; ५२, ९; ५७, १;
६६, १; २; ६९, १; ७९, २;
८६, ३; ९४, १; २†; १०२,
४; १०७, १; २; १२०, २; ८,
४, ७‡[d]; ८†; ११‡[e]; १५†;
१६†; ५, २०; ७, १३; **९**,१,
१४†; १५; १९; २४; १४,
२२†; १५, १५†; **१०**, १,
१०; ३, १०; १७^{२}–२५^{२}; ५,
६; २२; ४६; ४७; ६, २; २२;
२३; २४^{२}; २५–२८; ३१;३२;
११, ८, ७^{२}; **१२**, १,२१–२४;
३०; ४१; ५८; ६३^{२}; २, ४०;
३, १७; ४, ३७; **१३**, १,
१२–१४; ५७; ८, ३; ५; ६;
९, १; २; ४; **१६**, १, १२; २,
५; ३, २^{२}; ३^{२}; ४^{३}; ४, ४; ५;
७; ९, २; **१७**, १, ६^{२}; ७^{३};
८–१९; २४–२६; २८–३०;
१८, १, ८; ३, १०^{२};११;१२^{२};
२५–२८; ३८; ५६†; **१९**,
१६, १^{२}; २^{२}; १७, १^{३}–१०^{३};
१८, १–१०; २०, ४; २७,
१४^{२}; १५^{२}; ३१, २; ७^{२}; १२;
१३^{२}; ३२, ८; ३५, ४^{५}; ४३,
१–६; ७^{२}; ८; ४४, ६; ४५,
६–१०; ५२, ४; ६२, १^{२};७२,
१; †**२०**, ७६, ३; ८९, ३;
१३९, ५; पै **१**, २५, ४; ३०,
४; ३३, १; २; ४; ५^{२}; ४९,
२; ५५, १; २; ८८, २; ९६,
४^{२}; ९७, २; ३; १०२, ३;
१०३, ३; १०८, ४; **२**, ५,५^{२};
२३, १; ४; २८, ३; ३२, ४;
५^{२}; ४३, १–५; ७५, १–५;
८५, २^{२}; ३; ८६, १–६; **३**,
४, ५;६;१३, ५;६; १८, २;४;

---

a) 'अस्मान्, नः' इति ऋ. (१०, १७,१०) पामे. ।

b) तु. भ.; वैतु. सा. द्वितीयपादस्थं रू. निहतं सदपि 'मा' इति निषेधार्थीयेन अव्य. संभेदुकः सन् वा.चिन्त्यः ।

c) विशिष्ट इह ऋ. (१०, १२८, ४) पामे. ।

d) 'नः' इति ऋ. (७, १०४, ७) पामे. ।

e) 'नः' इति ऋ. (७, १०४, ११) पामे. ।

४, ३, २; ३; १०, ८[a];
२०, २[२]; ३०, १–९; ३३, ६;
३६,७; ३९,१; ५,२३,२; २५,
८; ३३, १[२]; ६, ६, ५; ६;७[२];
११, १४[२]; १२, ७; १८,१[२];
२[२]; ३; ४[२]–९[२]; १९, १–७;
८[२]; ९[२]; २२, ८; ७, ८, ८[२];९,
७; १२, ५; १४, १–११; १५,
१; १६, १[३]–१०[३]; १७,१–१०;
८, १, ८; ६, ७[२]; ११, १०[२];
१६,११; २०, १[२];२;३; ६–८;
१०[४]; ९, २२, १; ३–२३;
२८; १०, ४, ४[५]; ५, २; ७[२];
१२; १३[२]; ६, ४; ५[४]; ६[३]; ८;
९; ८, ४[२]; ५[२]; ९, २; ३?[b];
४; ५; ६[३]; ७; ८[३]; ११, २–४;
६; १२, ५–७; ११[२]; ११, ५,
१४; ६, १०‡?[c]; १२, ४, ८;
१३, ३, १५[२]; १६[२]; ५, १४;
९, १७[२]; १०, १२; १४, १,५;
१५, ३, ६; ४, ६–१०; १५,
७, १–१०; ८, १–९; ९, १–४;
१३,६[२]; १५,७; १६,४,८;†९,
७;८; १०,१‡[d]; ५†;६†; ३३,
४;५;९; ३४,९; ३५,१०; ४२,
२; ४९, ५; ६; ५०, १; ९;
५१, ९?[e]; ६३, ७; १०; ६४,
८–१०; ६५, १–४;६७,१२†;
६९, ६†; ७०, ६[३]?[f]; १०५,
१०[३]; १२७, १–५; १३०,
१; १४९, ९; ११; १२;

वयम्[g] ऋ १, १, ७; ७,५; ८,
३; ४[२]; १७, ६; २३, ४; २४,
२; ५; १५; २६, ७; ३०, १०;
२१; ३१, १०; ३७, १५; ५०,
१०; ५७,४; ६०, ५; ६६, ५;
७३, ८; [८२, ३; १०, १५८,
५]; ८६, ६; ८९, २; ३; ५;
९१,११;९३,४;९४,[१–१४];
४; ९७, ४; १०१, ११; १०२,
४; १०५, १९; ११४, ४; ९;
१३०, १; १३२, १; १३६,७[२];
१४१,१०; १३;१५७,२;१५९,
५; [१६४, ४०; ७, ४१, ५];
१६५,५; १६७, १०[३]; १७८,
५; १८०,७; [१०; ४,४४,१];
१८७, २; ११; १८९,८;१९१,
[१०–१२; (१३)]; २, २, १०;
५, ७; ८; ७, ३; ८, ६; [१२,
१५; ८, ४८,१४]; १७,८;२०,
१; २३, ९; १०; २७, १४; ३,
[१, २१; ५९, ४; ६, ४७,१३;
१०, १४, ६; १३१, ७]; ३,९;
८,११;१४, ५; २१,५; २६,५;
२७, ३; १५; २९, ४; ३३, ४;
६; ३५, ५; ४०, १; [४१, ७;
७, ३१, ४; १०, १३३, ६];
५९, ३; ४; ६२, ११; ४, २,
१४; ३, २; ४, १४; १७, १८;
२०, ३; १०; २९, ५; ३२,४[२];
[१३; ८, ६५, ७; ४३, २३];
१८; ३६, ९; ४२,१०; ४९,५;
[५०, ६; ५, ५५, १०; ८,४०,
१२; ४८,१३; १०,१२१,१०];
५१, १९; ५७, १; ५८, २; ५,
३, ६[३]; ४,७; [७; ७, १४,२];
८; ८, ४; १६, ५; ३०, ३;
[३३, ५; ७, ३०, ४]; ३५,८;
३९, २; ४८, १; ५; ५६, ८;
६५, ५; ६६, ६; ७०, २; ७२,
१; ७४, ३; ८२, १; ६, १, ६;
८, ६; १५, १९; १६,३८;१९,
१३; २३,५; २६,८; ४४,१०;
४५, ५; [४६, ३; ८, ५१, ५];
[४८, १; (८, ७४, ५)]; ५३,
१; ५४, ८; ९; ५७, १; ५;
५९, ३; ७१, २; ७५,८; ७,१,
२४; ४, ६; १४, १[२]; २; [(४,
४, १५)२]; १५, ८; २०, ८;
२५, ५; ३२, २७; ३७,४;४१,
२; ४; ४३, ५; ४७, १; ५५,
७; ६०, १; ६५, २; ७८, ५;
८१,४; ८२, १; ८६, ५; ८७,
७; ८, ३, २; ६, ३३;१२,२३;
[१४, ६; ९, ६५, ९]; १७,३;
१९, १६; ३५; २१, १; ४; ६;
७; [११; १०२, ३]; २२, ११;
२४, ८; २५, १२; २६, [९;
८७, ६]; २२; २७, ७; २०;
३२, ७; ३३, १; ४०, ६; ७;
४३, १२; २३; ४४, २७; ४५,
१७; ४६, १; २५; [४७, १८;
१०, १६४, ५]; [४८, ९;

a) पा.? **अस्मदोऽपच्चयेदमः** रू. योग्यतरत्वं स्यादिति कृत्वा **इम्** इत्येतदभिप्रायुकः शोधः द्र. (तु. सस्थ. टि. आ,√अञ्ज्>आनज्मि)।

b) पा.? एकः माशब्दो निषेधवचनः सन् यद्र. [तु. सस्थ. टि. मा, आ,√ऋ>आरीत्, (=कृत-शोधः मुपा. ?आसीत्), इद-याजरस->-सम्]।

c) पा.? तु. सस्थ. टि. इतः। 'अस्मै' इति ऋ. (१०, ९७, ७) पाभे.।

d) 'नः' इति ऋ. (७, १०४, ११) पाभे.।

e) पा.? तृतीये पादे द्वितीय-पदतया विमृश्यम् (तु. सस्थ. टि. मा, ?मेजते)।

f) अत्र मूको. समानोपष्टम्भः **'यन् मेऽभिराण्णां यन् मेऽभिकृत्वराणां यन्मेऽभिमन्यूनाम्'** इत्येवं शोधः 'इदं··· तीर्थम्' इत्युत्तरत्र 'यद्' इत्यस्य सामानाधिकरण्यं च द्र.।

g) व्यु.कृते तु.टि. **अस्मद्-**। अर्वाक्-पक्षे मूलभूतस्य *वे- इत्यस्य प्राति. *वै- इत्याकारतया वैशेष्ये सतीदं रू. द्र. (तु. WW २२०)। प्राकृपक्षीयसंकेतार्थं (पा ७, २, ९३) द्र.।

१०,२,४]; [५१, ६; ६१,१४];
५३, ७; ५४, ८; ६२, १२; ६४,
६^{२}; ६५, ६; ६६, ५; ७; ११;
६७, १६; ७५, १६; ८३, १;
६; ९२, [(६, ४५, २५); १२];
२७; ३२; ९, ८, ९; ३१, ६;
४५, ३; ६१, ४; २३; [२९;
६६, १४]; ७९, २; ८६, ३८;
९७, ४३; ५८; ९८, १२; १०,
२, २; ४, ४; १२, ८; १८, ९;
२६, ४; २७, ९; ३१, १; ३६,
९; ३७, ८; ३८, २; ३; ३९,
१; ४१, १; ४२, ६; [१०; ४३,
१०; ४४, १०]; ५३, ८; ५७,
१; ६; ७२, १; ८४, ४; ८७,
२२; ८९, १७; ९४, १; १०१,
५; १२०, ५; १२६, २; १२७,
४; १२८, १; १३६, ३; १६०,
५; १६९, ४; खि ३, ३, ५; ६;
४, ४: ५, २; ६, ८; १०,
४; ११, २; २०, १; ५, ११,
४^{२}; मा १, ८; १६; २५; २६^{२};
२, १४; १५^{२}; २५^{३}; ३, २२†;
४५: ५२†; ५६; ४, १४; २२;
५, ४३†; ६, १३; २२; ७, १०†;
८, २०‡[a]; ९, २३; १०, २०†;
२२‡[b]; ११, २; १०; १९; २१;
२६†; १२, १२†; १३, २१;
१५, २; १७, ९०†; १८, ५१;
७५†; १९, ४४; ५०†; ५४†;
६१; २०, १४–१७; १९; २१†;
५२†; २३, ६५; †२५, १५;
१६; १८; २६, १९; २७,
१०; ४२†; २९, ४५†; †३४,
१५; ३५; ३७; ३८; ४१; ३५,
१०†; १२; १४†; ३६, २३;
३८, १९; २१; २३; २४†;
का १, ३, ४; ५, ५; ९, ३; ४^{२};

२, ३, ९; ४, १; ६, ३^{३}; ३, ३,
१४†; ५, २; †७, २; ६; ४,
५, ६; ७, ४; ५, १०, ५†; ६,
३, २; ५, ४; ७, ४, २†; ९,
३, ६‡[a]; १०, ३, १^{२}; ५; ५, १;
११, ६, ५†; ७, २‡[b]; १२, १, २;
१०; २, ८; १०; १५†; १३,
१, १३†; १४, २, ६; १६, १, २;
१९, १, ४†; २०, ५, ८†; २१, ३,
१५; ४, ४†; ११; २२, १, १–३;
४^{२}; ६†; ५, ६†; २५, १०, १३†;
†२७, ११, २; ३; ५; २८, ११,
१; †२९, १, १०; ४, ४; ५,
११; †३३, १, ९; २, ३; ४;
३५, ४, ९†; ११; १३†; ३६,
१, २३; ३८, ५, २; ४; ६; ७†;
तै १, १, १०, १; २, २; ४, १;
५, २; ९, १; २^{२}; †१४, २^{२};
४; २, ३, १; ५, १; १४,
६†; ३, १, १; ५, १†; ८, २;
९, २; ११, १; ४, २२, १;
४५, ३; †५, ६, २; ४; ८, ५;
१०, १$; ११, २; ३; ६, २,
१; ६, ४†: ७, १०, १; १३,
३†; ४; ५†; †८, ३, १$; ५,
१; १४, २; २२, ३; २, १,
४, ४¶; ५, ९, ५; १२, ३†;
६, ९, ८^{२}; ११, ४†; †१२, २;
६; ३, १, ९, २; †२, ५, ७;
७, २; ३, ७, १; ११, ३; ४;
५, ३, १; २; ४, १^{२}; २; ६, १;
११, १†; ४, १, १, १; ४; २,
३; ४; ५†; ७, ४†; २, १, ४†;
५, ५†; ९, २; ३, १२, १; १३,
५†; ६, ६, ३†; ७, १३, १;
१४, १¶; १५, ६‡[c]; ५, १, ८,
६; ५, ¶२, ५; ६^{२}; ७, २, ४; ९,
१; २४, १; ६, १, ४, ६; ८,

४; २, १०, २; ३, ३, ३†; ९,
२; ४, ६, २; ६, १, ४¶; ७, २;
७, ४, १७, २†; मै १, १, २†;
४; ६; १०^{३}; ११; २, ३^{२}; ६;
७; १४†; १६; १८†; ४, १^{२}; †;
३^{६}; ५, २^{५}; ३†; ४^{३}; ११^{२}; ६,
२^{२}†; ५¶; ७†; १२¶; १०,
२^{२}; ३†; १९†; ११, १; ४; ७;
२, ६, १२†; ७, १^{२}; २^{३}; †; ३†;
१५; ८, ७; १२, ३^{२}; ५†; १३,
९^{२}†; २२; ३, ४, ६†; ६, ९¶;
११, १०^{४}; ४, १, २†; ६; १०;
२, ११^{४}; ३, २¶; ७, २; ९, २;
१०^{५}; १९; २७†; †१०, १;
२^{२}; ४; ५; ६^{२}; $; †११, १^{३};
२^{३}; ३–५; १२, १; ४^{३}†;
५†; ६^{३}; †^{२}; †१३, ५; ६^{२}; ९;
१४, १†; २^{२}†; १२; १७†; काठ
१, २; ४; ५; ९^{३}; २, ४; ७;
१४; ३, २†; ६; ८^{२}; ४, १४^{२};
१५; १६; ५, ५; ६^{३}; ६, ९^{५};
१०; ११; ७, १; २^{३}; ३; ६;
८; १२^{३}; ८, १६; १७; ९, ४^{२};
६^{३}; १८; १९; १२, ७; १४;
१३, १४; १५^{२}; १४, २; ७;
१५, ८; ११; १२; १६, १; २^{३};
८; १६; २१; १७, ६; १८^{२};
१९^{२}; १८, १५^{२}; १६; २०^{२};
१९, ३; २१, १४^{३}; २२, १;
८; २३, ५; ११; २५, ७; २६,
३†; २९, २; ३०, ३; ६; ३१,
१†; ४; ३२, ५; ६^{३}; ३५, ९;
१२; ३६, १३; ३८, २; ५^{६};
१२–१४; ३९, १२; ४०, ५^{२};
७; ८^{२}; १०; ११^{३}; १२; १४^{२};
४४, ६; ४५, १६; ४६, १; क
१, २†; ४; ५; ९^{३}; १६; २, ९†;
१३; १५^{२}†; ४, ८^{५}; ५, १†;

a) विशिष्ट इह ऋ. (३, २९, १६) पामे. ।
b) विशिष्ट इह ऋ. (५, ३३, ३) पामे. ।

c) 'चित्, हि' इति पदद्वयाऽऽत्मकः ऋ. (४, १२, ४) पामे. ।

२[२]; ५; ६, २; ८, ७[२]; ९[२];२६,
५; २९, ४[२];†; ३०,१†; ३५,
२¶; ३९, ५¶; ४१, १†;४५,
३; ४६, ६‡[a]; ४७, १†; ४;
†४८, १०; १२; †कौ १, १४;
२६‡[b]; ३५; ६६;१३०; १३२;
१३८; १५७; १९३; २०२;
२३०; २६१; २७२; २८६;
३७३;४०३;४०८; २,१८;५३;
५८; ६९; १२९; १३७; १४३;
२१४; ३०६; ३३६; ४१४;
४१५[२]; ४१६; ५२१; ५२३;
५३५; ५८९; ६७२; ७७२;
८०७; ८९०; ९६९; १०३०;
१०४१; १०५६; ११०९; ३,
१, ४; ५; †जै १, २, ४; ३,
६‡[b]; ४, १; ७, ४; १४, ६; ८;
१५, ४; १७, ३; २०, ९; २१,
९; २४, ६; २७, ९; २८, १०;
३०, ४; ३९, ४; ४५, ५; १०;
२, ५, १; २; ३, २, ९; ५,
१२; ६, ४; ७, ७; १३, ५;१३;
१४, ४; १९, ९; २५, २; २८,
८; ३२, ४-६; ४०, २०; ४२,
१; ४४, ८; ४८, ६; ५४, २;
५५, १३; ४, १, ९; १३, ५;
१७, ३; ३०, ७; शौ १, १८,
३; २७, १; ३१, १; ३५, ४;
२, ४, १; ११, ३; १९-२३,
१-५; ३३, ७; ३, ६, ४; १०, ५;
११[२]; १५, ७; †१६, २; ४;५;
२४, २; २७, १-६; ३१, ११; ४,
३, ४; ४, १; ५, ११; १७, ६; ७;
१८, ८; ३१, ४†; ३२, १[c];
३३, ४†; ३७, २; ५, २, ५†;
३, १†; ७, ३; १४, ७; ९;
६, २६, २; ४१, १; २; ४७,
२; ५५, ३†; ५८, २; ६२, २;
८५, २; ९०, १; २; ११४, १;
११५, १; १३५, २; ३; ७, १०,
३†; १८, २; २१, ३; ३५, १;
†५२, ४; ७; ५५, ७†; ६३, २;
६७, ३; ७०, २; ७४, १†; ७७, १;
११†; ७८, ४; ८४, ४; ८५, २;
३†; ८६, ५[२]; ८८, ३†; ९५,
२†; ९७, १†; ९८, १; ११४, ६;
८, ३, २२; ९, १८; ९, १५, २०;
१०, ३, ८; ४, ६[२]; ११; १२; ५,
१५-२१; २५-३५; ४२; ९, २७;
१२, १, ६२; २, १३; ३३; १३, १,
२९; ५९†; २, ४३; ८, २; ५; ६;
९, १-३; १४, २, ३६; ५०; ६६;
६७; ६९; १६, १, ५; ६, १†; ७, ५;
१८, †१, ३६; ५८; २, ५९†; ४,
६९; ८७[२]; १९, १५, २; ५०, ३;
५५, ३; ५८, १; २; ५९, २†; †२०,
१, १; ३, ३; ६, १; १३, ३; १४,
१; १५, ४; १७, १०; १८, १;
४; २३, ७; २७, ६; ३४, १८;
३८, ३; ४७, ९; ५२, १; ५७,
१४; ६२, १; ७०, ११; १९;
२०[२]; ७९, २; ८८, ६; ८९, ६;
१०; ९४, १०; ९६, ५; २३‡[d];
९७, १; १०२, ३; १०७, ८;
१२५, ७; १२७, १४[२]$; १३६,
१०$[e]; १४३, १; पै १, २२, १;
३२, ४; ४५, ३; ५७, ३; ६३,
५; ६५, २; ६६, १; ९०, ३;
९५, ३; ९६, २; ३; १००, ३;
१०५, १; ३; ११०, १; २; २,
८, ५; २०, ३[२]; २३, ५?[f];
†३०, १; २; ३८, १; ३९, ५;
४८, १-५; ५०, १-५; ५१,
१-५; ५५, ३; ७१, १; ७८, १[२];
३, ३, ५; १०, ६; २४, १-६; २५,
१३; ३५ २; ३६, ५†; ३९,
६; ४, ५, १; ६, १†; ७, ७;
९, १; १०, २; १२, ४†; १६,
६; †१९, १-६; २५, ४; २९,
४; †३१, २; ४; ५; ३२, १;
५, १, ६; ४, १†; ६, ३; ९†;
९, २; ११, २; २०, ४; २३, ८;
३०, २; ३८, ३†; ३९, २†;
†६, १, ५; १६, २; ११; ७,
५, ११; ९, ४; १५, ४; ८,
१३, २†; १८, ७; ९, ७, ९;
१०, ६; १०; २२, ५; ११; २२;
१०, ६, ७; ११, २, १०; १२, †१,
२; ३[२]; ४-१४; ७, ९; १३, ४, २;
७, १६†; १४, ४, १३; १५, १०,
८†; १६, ८, २†; १५, ६[२]; १६, १;
२; ४९, १; ४; ५१, ९?[g]; ५२, २;
६३, ९; ६९, १०; ७३, १†;
१२९, १-१०; १३१, १-१०;
१३२, ८; १२; १३३, १; १३८, ८;
वयुम्-वयम् ऋ १०, २२, १२.

वाम्[h]– **वाम्** ऋ ६, ५५, १.

***?अ-स्मृत**[i]–

अस्मृत-ध्रु[j]– **-ध्रू** ऋ १०, ६१, ४.

---

[a]) विशिष्ट इह ऋ. (६, ६१, १४) पाभे. ।
[b]) 'देव' इति ऋ. (७, १५, ७) पाभे. ।
[c]) ऋ. (१०, ८३, १) यनि. अधिकः पा. ।
[d]) विशिष्ट इह ऋ. (१०, १८३, ६) पाभे. ।
[e]) 'इदुम्' इति खि. (५, २२, ८) 'अयुम्' इति च शंपा. पा. ।
[f]) 'वं भागो भागपतिश्च देवाः' इति मुपा. >'वयं भागं भागपतेश्च (तु. मूको.) देवाः' इति सु-शोधः द्र. ।
[g]) तु. सस्थ. टि. मा । 'मावयम्' इति मुपा. >'माऽववजान्' इत्येवं सु-शोधः द्र. ।
[h]) =आवाम् (व्यु. कृते तु टि. अस्मद्–) यस्याऽऽद्य-स्वरस्य छान्दसः (=यतिपुरस्कारितत्वेन पिपठिषितत्वात्) लोपः द्र. [तु. सा. (पक्षे पाभे.), MVG ३००] ।
[i]) तस. नञ्-स्वरः (पा ६, २, २) । उप. यद्र. ।
[j]) बस. पूपप्रस्व. (पा ६, २, १) । उप. *ध्रु– भावे (तु. सा.;

अ-स्मृति[a]- -ति शौ ७, १११, १.
†अ-स्रे(र>)रा[b]- -राः ऋ २, ३५, ४; तै २,५,१२,२; मै ४,१२,४.
अस्यत्- √२अस् द्र.
?अस्याजनिष्टमिष्टगौ[c] पै ६, ८, ८.
?अस्यौ[d] पै ६, १४, ६.
?अस्र[e]- -स्र(?स्रै)र्(?:) पै २, ८५, १.
†अ-स्रव(त्>)न्ती[b]- -न्तीम् ऋ १०, ६३, १०; मा २१, ६; ७; का २३, १, ६; ७; तै १, ५, ११, ५; मै ४, १०, १; काठ २, ३; शौ ७, ७, १.
अ-स्राम[f]- -मः शौ १, ३१, ३.
*?अस्रि- अस्रीवि- टि. द्र.
†अ-स्रिध्[g]- -स्रिधः ऋ १, ३, ९; [१३,९;५५,८]; ४,४५,४; ५, ४६,४; ८,५०,८; खि ३, २,८; मै ४,१०,३;–स्रिधम् ऋ१,८९, ३;९,८६,१८; मा २५,१६; का २७,११,३; पै२,३०,२;–स्रिधा ऋ ३, ५८, ७; ४, ३२, २४.
†अ-स्रिधान[h]- -नैः ऋ ७, ६९, ७; मै ४, १४, १०.
*?अस्री-वयस्[i]-
अ-स्रीवि[j]- -वयः मा १४, १८; का १५,५,२; काठ १७,३; ३९,४; क २६,२; –विः तै ४, ३,७,१.

वैतु. MW. कर्तरि)<*१धुर्-(=नैप्र.)<√*धृ (वियोगप्रयोजके) गतिप्रकर्षे [तु. पाधा. √धोर्ऋ; वैतु. GW. नञ्पूर्वः तस. इति, सा., BW., ORN., NW. <√स्रुह् इति यद्र. दि. जन्यं सन्तं जनकयन्तः] ।

[a]) तस. नञ्-स्वरः(पा ६,२,२)। उप. यद्र.। वा.किवि.।

[b]) सस्व. नापूटि. द्र. । उप. यद्र. ।

[c]) दुरूहं दुष्पठं च स्थ. द्र. । 'अस्याः । जनिष्ट । मिष्टा। गौः' इत्येवं पदानि विमृश्यानि ।

[d]) अतीव दुष्पठं स्थ. द्र. ।

[e]) पा.? 'अमुं (?मूं) भूणान्य् (?नि) अर्पय, स्वयं पाशान् याऽयती (?ति>त्य्) अस्र (?स्रै)र्(?:)' इत्येवमुत्तरार्धः सु-शोधः स्यादिति कृत्वा यनि. प्राति. अश्रु- इत्यस्य सजातं सत् व्यु. विषये तेनैव गतार्थं द्र.। मौस्थि. इह उप.√*क्षृ>*क्षृ->*श्रु->*स्रु- इतिमात्रं ततो दिशेष इत्यभिसंधिः (तु. तत्रत्या चरमा व्यु.)।

[f]) तस.नञ्-स्वरः (पा ६,२,२)। उप. मौस्थि. √*क्षृ पतने>√*शृ>√*सृ>*स्रा-+(√*भृ भरणे>) *भ्र- इति स्थिते तस. सासस्व. (पा ६, १,२२३) सतः *स्रा-भ्र- इत्यस्य नैप्र. विपरिणाम इत्येवं संभाव्यमानं सत् यद्र. [तु. पै. (१, २२, ३) अ-श्राम- इति पाभे.]।

[g]) बस. अन्तोदात्तः (पा ६, २, १७२) । उप. यद्र.।

[h]) सस्व. एपूटि. द्र. । उप. √स्रिध्+शानच् प्र. ।

[i]) पराऽभिमतमपि सद् अतितरामिव संदिग्धसत्ताकं प्राति. नाउटि. द्र. ।

[j]) सस्व. द्विपूटि. द्र.। उप.<√स्रि(>स्री)व् भावे कृन्निष्पत्तिर् औणादिकी द्र. (तु. किकिदीवि-)। यत्तु माशब्रा.(८,३,३;५) अस्य प्राति. अन्नम् इति वाच्यतया प्रतिपाद्य 'तद् यद् एषु लोकेष्व् अन्नं तद् अस्रीवयोऽथो यद् एभ्यो लोकेभ्योऽन्नं स्रवति तद् अस्रीवयः' इति श्रावितं भवति, ततोऽत्र वयस्- इत्यन्नवाचकं प्राति. उप. अभिमतमित्याऽऽभासः सुमहो भवति । एवमेवैतद् अभिमन्यमानौ उ. म. च यस्थ. व्याचक्रतुः। अथ PW. संदिहानोऽपि वस्तु-स्थितिमलभमान इव तदनुवादितामेवोपययौ । यत्त्विह म. पूप. अस्री-<अस्रि- <√२अस् इति छान्दसदीर्घसहकृताम् औणादिकीं निष्पत्तिं ददर्श, तत्तस्य स्वोपज्ञमेव दर्शनं बभूव नैवाऽनुविवदिषितश्रुत्युपष्टम्भमिति विवेकः कर्त्तव्यः । श्रुतौ हि तस्यां विकल्पद्वयमुपस्थापितं भवति । उभयत्र च अन्नम् इत्यस्य विशेष्यतया श्रूयमाणत्वात् तद्वाचकतया प्रसिद्धं वयस्- इति प्राति. उप. भवतीति श्रुत्यभिमतमिव प्रतीयेत । यथैतल्लोकाऽधिकरणकत्वविशिष्टं तद् वयः प्रथमे कल्पे श्रूयते, एवम् एतल्लोकाऽपादानकस्रवणधर्मकत्वविशिष्टं च तदुत्तरे कल्पे श्रूयेत । एस्थि. 'एषु' इत्येतत् सना. रू. एव प्राकृतिकविकारतः *?अस्रि- इति विपरिणतमिति। तत्र च अ-स्रि- इति साऽवयवे कल्पे 'अ' इति प्रथमोऽवयवः प्राकृतिक्या प्रक्रियया 'एभ्यः' इति सना.रू. विपरिणतः *स्रि- इति द्वितीयोऽवयवश्च<√स्रु इत्य औणादिकः कृदितीवाऽभिसंधिः संभाव्यते । विशेषणसमासस्य (पा २, १,५७) सामान्येनोपलभ्यमानत्वात् तस. सासस्व. (पा ६, १, २२३) प्राप्तौ गतिहीनगतीयमानेन बाहुलकेन (पा ६,२,१९९) निर्वाहाऽऽपत्तेश्च मा. यस्थ. पपा. समासलक्षणभूतस्याऽवग्रहस्याऽदर्शनाच्च *अस्री-वयस्- इतीवोपकल्प्यमानस्य प्राति.सद्भावोऽपुष्टः द्र.। अन्यच्च। शाखान्तरीयं साक्ष्यमपि यनि. नञ्-पूर्वम् इवर्णान्तं प्राति. एव पुष्णाति । तद् यथा। सप्र. तै. (४, ३, ७, १) प्र१ रू. उपलभ्यमानं सत् मा. का. काठ. क. इत्येतेषूपलभ्यमानम् 'अस्रीवयः' इत्येतदपि तस्यैव प्राति. प्र३ इत्येतदुपबृंहयेत् । स्त्री. द्वि३ अपि नाउ. द्र.। एवं तावच्चतुरस्रीयमाणोऽस्मिन् विषये यत् MW. पुं. प्राति. एतदिति च वि- इति पक्षिवाचकं चेह उप. इति चाऽऽह, तत् प्रामादिकमेव द्र.। अत्र भूयसी पुष्टिरपि श्रुत्यन्तरीयोपलभ्यमाना नाउ. द्र.।

असीवी[a]- -वीः मै २, ८, ३; १३, १४; काठ १४, ४.
अ-स्नुत- -ताय क ४७, ८.
†अ-स्रेधत्[b]- -धता ऋ ३, १४, ५; मा १८, ७५; का २०, ५, ८; -धद्भिः ऋ ८, ६०,८; -धन्तः ऋ ३, २९, ९; ७, ५९, ६.
अस्रेधन्ती[c]- -न्ती ऋ ५, ८०, ३; ८, २७, १८.
†अ-स्रेमन्[d]- -मा ऋ १०, ८, २; -माणम् ऋ ३, २९, १३; काठ ३८, १३.
¶अ-स्व[e]- -स्वः मै ४, ५, ६[3]; काठ २७, ६; क ४२, ६.
अ-स्वग[f]- -गम् शौ १२, ९, ७; पै १६, १४५, ७.
अस्वग-ता[g]- -ता शौ १२, ९, २; पै १६, १४५,२; -ताम् शौ ९, २, ३; पै १६, ७६, ३.
१अ-स्वप्न[e]- -०प्न काठ ३७,१०[2];¶; -प्नः काठ ३७, १०[2];¶; शौ ५, ३०, १०; ८, १, १३; पै ९, १३, १०; १६, २, ३; -प्नाः मै ४, १४, ११; शौ १२, १, ७.
?२अ-स्वप्न[h]- -प्नेन शौ १९, ५६;५, पै ३, ८, ५
अ-स्वप्नज्[i]- -प्नजः† ऋ २, २७, ९; ४, ४, १२; तै १, २, १४, ५; मै ४, ११, ५; काठ ६, ११; -प्नजौ मा ३४, ५५; का ३३, २, १८; पै १६, १०३, ११.
¶अ-स्वर्ग्य[b]- -र्ग्यः मै ३, २, ३; ४, ८; १०, ४; काठ २२, ७; क ३५, १.
अ-स्ववेश[j]- -शम् ऋ ७, ३७, ७.
*अस्वूर्त- असूर्त- टि. द्र.
*अस्वूर्ति- असूर्ति- टि. द्र.
?√*१अह्[k]
?√*२अह्[l]

[a]) स्त्री. ङीष् प्र.(पावा४,१,४५)। तत्स्वरः। जश्शसोः सामान्येन प्रत्ययाऽकारस्य पूर्वसवर्णदीर्घापत्तिश्चोपलभ्यमानाऽस्य प्राति. पार्थक्ये विनिगमनी भवति। एस्थि. यद् एतत् प्राति. नापू. सर्वथाऽन्यत् पुं. चेति उप. वी- < √वी इति च MW. आह, तदपि नापूटि.दि. एवोपेक्ष्यं द्र.।

[b]) तस. नञ्-स्वरः (पा ६, २, २)। उप. यद्र.।

[c]) स्त्री. ङीपि पिन्निहते स्वरेऽभेदः। नुमागमः (पा ७, १, ८१)।

[d]) बस. अन्तोदात्तः (पा ६,२,१७२)। उप.√स्रिव्+मनिन् प्र. व-लोपश्च (पाउ ४, १४५; पा ६, १,१६६)।

[e]) सस्व. नापूटि. द्र.। उप. यद्र.।

[f]) सस्व. त्रिपूटि. द्र.। उप. स्व- + √गम्+डः प्र.।

[g]) भावे तलि लित्स्वरः (पा ६, १, १९३)। अत्र नञ्-पूर्वस्य समासस्य भावः श्रावयितुमिष्टः द्र.। अतोऽत्र 'स्वतल्भ्याम्' (पामवा ५,१,११९) इति नञ्-प्रत्ययाऽन्यतरस्वरनियमः प्रसक्तः द्र.।

[h]) प्राति.? संपा.च सर्वैः पपा.च भूयिष्ठैः मूको.च नञ्-पूर्वत्वस्य उपलम्भितत्वेऽपि तदाऽऽदायैव च सा.मन्त्रव्याख्यानाय यतमानेऽपि स्वरतोऽर्थतश्चाऽसंगतत्वप्रतीतेः। स्वरतस्तावत्। प्रकरणतः तस. इति कृत्वा नञ्-स्वर एव स्यात् तु यनि. अपलक्षण उत्तराऽऽद्युदात्तः। अर्थतोऽपि संगत्यभावः स्पष्टः। स्वप्नाऽभावे सति स्वप्नप्रयोज्यक्रूर-पुण्यान्यतरफलप्राप्त्यसंभवात् (वैतु. सा. दुःस्वप्नदर्शनाऽभावाऽऽत्मकमर्थं मन्वानोऽपि शब्दार्थस्वरतश्चिन्त्यः)। एस्थि. का गतिरिति। नञ्-निवृत्तिपुरस्सरं स्वपन- > -नेन इति भावार्थ-ल्युडन्ततया पठितव्यमिति। किं तत इति। त्रैष्टुभपादस्य मितिपूर्तिश्च (वैतु. WR. 'स्वप्नेन' इत्येवं पाठुकौ सन्तौ छन्दस्तः पर्यनुयोज्यौ) साधीयानिव वा. चेति। कथं वा. इति। 'यस्य (=नापू. मन्त्रे श्रूयमाणस्य वरुणानुशिष्टाऽऽदित्यैराहितस्य सतः स्वप्नस्य) स्वपनेन दुष्कृतः क्रूरं सुकृतश्च पुण्यमायुरभजन्त' इति (एवं च तत्तत्कर्माऽऽयत्तसुफलदुष्फलोभयप्राप्तिसंकेतुकत्वेन स्वप्नस्यौभयविध्यप्रदर्शनपरत्वं श्रुतेः स्वारसिकं द्र. इत्यभिसंधिः)।

[i]) तस. नञ्-स्वरः (पा ६, २, २)। उप. अवयवविभागोऽध्यवसेयकल्पः द्र.। तद् यथा। पपा. जकारात् पूर्वमवग्रहः [तु. उ. म. (मा. स्थ.) तदाधारेणैवाऽन्ते √जन् > *१जु- इति कृत्वा व्याचक्षाणौ]। पाप्र. नकाराद्यंशः प्र. ततः पूर्वं च प्रकृतिरिति (पा ३, २, १७२)। GW. तु √भज् > *१भुज्- इत्युत्तरोंऽश इति कृत्वा *१स्वप्नाऽज्- इत्यस्य सतः यनि. नैप्र. विपरिणाम इति प्रतिपन्नः (तु. गटि. अ-तृष्णज्-)। नकाराद्यंशः बधा. बन्धनार्थात् सतः √*नज् > कर्तरि *नज्- (यद्र.) इति स्यादित्येवमपि संभाव्येत [तु.टि. तृष्ण (ष्-न)ज्-]।

[j]) सस्व.नापूटि. द्र.। उप. स्व- + √विश्+घञ् प्र.।

[k]) यनि.? 'अहेतन, अहेम, अहेम, अहेषत' इत्येतेषां लुङ्विषयाणां रू. सतां √हि इत्यनेन निर्देष्टव्यत्वात् (तु. MW. MVG.) यनि. धा. अन्यथासिद्धत्वात् (वैतु. PW. GW. विकल्पप्रस्ताविव)।

[l]) √१अह् इत्यस्याऽननुनासिकोपक्रमः प्रतिरूपकभूतः 'अहेम' इत्यस्य रू. मूलतयोपकल्प्यमानः(तु.WW १, ६२) चिन्त्यः। वा. असंगतेः [तु. नापू. टि. यदनु तस्य रू. भूतविषयत्वे सति √हि इत्यनेन संबन्धः (तु. टि. अहन्-, अहना-) भवति]।

?√*३अह्[a]

अ॒ह[b] ऋ १, ६, ४; ४८, ४; ५२, ११; ८४, १५; ११९, ३; ८; १३५, ८; १४०, ९[2]; १४६, ५; [१४७, ३; ४, ४, १३]; १५१, ७; १५४, ६; २, १०, २; २५, ३; ३१, ७; ३, ३३, ११; ३६, ४; ४, २२, ७; ३०, ७; १०; ५, ३, १२; ७, ५; ९, ५; ३४, ३; ५२, ६; ५४, ४; १०; ८३, ३; ६, ३८, ४; ७, २०, २; १०३, २; ८, ११, ४; २०, २०; २८, १; ३३, १७; ४३, ३; ८; ९, ७७, २; १०, २८, १; ४२, ८; ४३, ६; ५१, २; ६१, १९; ७१, ८; ८६, २; ८९, १३; खि ५, ७[4], १८; १२, ४?[c]; १५, २; †मा ३, ८; ६, ३; †का ३, १, ८; ६, १, ३; ¶तै १, ३, ६, २†; ६, ७, १; ७, १३, १†; ५, ३, १, १; ४, ३, ४; ७, ८, १; ६, ३, १, ६; ७, २, १०, १; ¶मै १, २, १४†; ४, ५; १४; १०, १५[2]; ११, ५; २, १, ९; ४, ३; ७, ७$; १३, ६†; ३, १, ९; ३, ४; ४, ११, ५†; †काठ ३, ३; ६, ११; ७, १३; २९, २¶; ३६, ९[2]¶; ३९, १२; †क २, १०; ६, ४; †कौ १, १४७; २, २०१; २६५; ७२८; ११०७; ३, ५, ६; †जै १, १६, ३; २, ६, ५; ३, १८, ८; २२, १२; ५९, २०; शौ १, ३४, २; ४, १८, ७, ७, ३९, ४; १९, २, ४[2]; †२०, १७, ६; ४०, ३; ४१, ३; ६९, १२; ८९, ८; १२६, २; १२८, ४$?[d]; १२९, ६$?[e]; १३५, १३$?[f]; पै २, ३५, ३; ७३, ५; ७७, १?[g]; ९०, ३?[g]; ४, १८, १; ५, २४, ७; ८, ८, १०[2].

अ॒ह– अहन्– द्र.

√*अहंयु, अहंयु–, अहं-सनि– अस्मद्–> द्र.

अ॒-हत,ता[h]– -तः काठ ३०, ७?[i]; शौ १२, १, ११; पै १, २९, २?[j]; –¶ताः काठ १३, १५; –ताम् काठ ३०, ७¶; –तौ मा १९, ११; का २१, १, १०.

अ॒-हति[h]– -तये ऋ ९, ९६, ४.

अ॒हन्[k]–

---

[a]) यनि. ? (तु. टि. √आह्)।

[b]) इह द्वयोर्मूलतः स्वतन्त्रयोः सतोः कालेन सरूपतां गतयोश्च नि. संकलनं द्र.। अन्यस्तावद्धर्षशोकाद्यावेशजन्य-तीव्रोष्मान्तकण्ठ्यध्वनिमात्रस्वरूप इति संभाव्येत [तु. WW १, ११५ (मूलतो घकारवत्तया निर्देशे तु प्रमाणाऽभावः द्र.)]। अन्यश्चाऽध्यवसायजातीयार्थवचनः √आह्>(उपु१) आ॒ह इत्यस्य मूलतः क्रिप. सतः नैप्र. ह्रस्वादितया विपरिणामः सन् नि. इति कृत्वा लब्धव्यवहार इत्येवं संभाव्येत [तु. पंजा. एतत्पर्याय-कल्पम् अखे; वैतु. WW. (१, ९८) 'ह' इत्यस्य मूलतः सतोऽकारः पुरस्तादुपजन इत्येवं प्रमापुकः संश्चिन्त्यः (यनि. नैप्र. आदिलोपे सति 'ह' इत्यस्य तदवशेषत्वेन सुवचत्वात्। अन्यथा तस्य व्यु. निश्चेयमात्रत्व-तादवस्थ्यादिति दिक्)]। अथवा स्वीकारार्थकः नि. मूलतः अख्ख (तु. पृ १७ c, d) इति विसर्जनीयमात्रपर्यव-सानक-कण्ठ्यध्वनिमात्रस्वरूपः सन् कालेन कण्ठ्योष्मान्त-तया नैप्र. विपरिणत इति कृत्वा पूर्वोक्ताभ्यामुभाभ्यां सरू-पाभ्यां नि. भिन्न एवेत्यपि विमृश्यम् (तु. टि. आम्, ओ॒म्)।

[c]) =शौ २०, १२८, ४। तत्रत्यं टि. अनु 'अहुम्' इति सुपा. यनि. शोधाऽर्हः द्र.।

[d]) 'अहुम्' इति पठन् शंपां. यनि. (तु. WR.) शोधाऽर्हः द्र., 'शुश्रुम' इत्यनेन क्रिप. संबन्धाऽभावात् वा. बाधाऽऽपत्तेः।

[e]) अ॒हतम् इत्युत्तरेणैकपद्यमिच्छुः शंपां. तु॒म् इति पृथक् पठित्वा यनि. (तु. WR.) सु-शोधः स्यात्। अन्यथा 'अ॒हतम्, पु॒रास्यः' इत्येतयोः क्रिययोरन्यो-न्यविविक्तौ कर्त्तारौ मृग्यौ स्यातां प्रथमे क्रिप. अनिघातश्च साध्यो भवेदिति दिक्।

[f]) यनि. (WR.) 'उ। ह' इत्येवं पदद्वयमापाद्य सु-शोधम् [तु. खि. (५, २१, ३); वैतु. शंपां. विस्वरम् 'अह' इति नितरामुपेक्ष्यः]।

[g]) यथेह 'अपि' इति शोध उपयुज्येत तथा 'अ॒प' (पै ३, २९, ४?) इत्यत्र टि. अनुसंधेयम्।

[h]) तस. नञ्-स्वरः (पा ६, २, २)। उप. यद्र.।

[i]) (?अ)-हतः (तु. तै ६, ६, ९, १ यत्र सप्र. हति-प्रतियोगिनः √जीव् इत्यस्य श्रवणं भवति)।

[j]) दुरूहः पा. संस्करणान्तरापेक्षः द्र.।

[k]) व्यु.? पाप्र. √*२अह् [तु. टि. अहना–)+ कनिन् प्र. उसं. निस्स्वरश्च (पाउ १, १५६; पा ६, १, १९७)। मौस्थि. *धर्व(र्-घ)र्मन्– [=(√*धृ>) *धर्– (=ध्रियमाण– वा दीप्यमान– वा)+(√*घृ>) *१घर्मन्– (=प्रकाश– वा) *२घर्मन्– (=सूर्य– वा) यस्मिन्निति कृत्वा बस. पूपप्रस्व. (पा ६, २, १)] इत्यस्य सतः नैप्र. बहुव्यूहो विपरिणामः स्यात्। एवं मूलतः स्वातन्त्र्यभाजामपि सतां प्राक्प्रसिद्धिमात्राऽपेक्षयेह प्रकृता-ऽवान्तरप्रभेदतया निर्दिश्यमानानामपरेषां त्रयाणां प्राति.

अुह– -ह[a] ऋ १, ९२, ३[b]; १०, १८९, ३?[c]; –हानाम् ऋ ८, २२, १३. [°ह– अनु>न्व्°, अनूचीन°, एक°, एकादशन्°, चतुर्°, त्रयस्त्रिंशत्°, त्रि>त्र्य्°, दशन्°, द्वादशन्°, द्वि>द्व्य्°, पञ्चन्°, पुण्य°, भद्र°, विश्व°]

*?अहिुन– नाउ. टि. द्र.

¶१अहुीन[d]– -नस्य तै ६, २, ५, १[२]; मै ३, ८, २[२]?[e]; ४, ७, ६[२]; काठ २४,१०[२]; क ३८,३[२]; –ने तै ६, २, ३, ४; काठ २९, १; क ४५, २.

अुहन्– -हन् ऋ १, ३४,३; १००, ६; ११७, १२; १८६, ४; २, ३२, २; ३, ४, २; ४, १२, १; १६, ११; ५४, ६; ६, २६, १; ९, ८६, १८; १०, ६१, १[f]; ६८, ११; ९५, १; ११; खि ५, ५, ४; मा २३, २; ३९, ६; का २५, १,२; ३९, ४, १; ¶तै ३, ५, १०, ३[२]; ७, १, ४, २; ३[२]; २, ८, १[३]; २[२]; ३; ४[३]; ५; ६; ७[२]; ३, १, १; २[२]; ¶मै १, ६, ९; ९, ७; ३, ७, ६; १६, ४$; ४, ७, ६[३]; ¶काठ ९,१५; ३०, २[५]; ३३, २; ४[३]; ६[२]; ३४, १[६]; ३५, १८; ¶क ४६, ५[५]; ४८, १६; †कौ २, ५०४; †जै ३, ३९, ३; –हनि ऋ १, [११०, ७; ७, ५९,२]; १३२, १; १०, १८,१४; तै ४, ४, १२, १; ¶मै २, १, १०; ४, ८, १०; काठ २२, १४; शौ ७, ५४, २; पै ७, ३, ९?[g]; १५, १, ३; †–हनी ऋ १, १२३, ७; १८५,१; [४, ५५, ३; १०, ७६, १]; ५, ८२, ८; ६, ५८, १; १०, ३९, १२; तै ४, १, ११, ३; मै ४, १०, ३; काठ ४, १५; ३३, ८¶; कौ १, ७५; जै १, ८, ३; शौ १३, २, ३$; †–हभिः ऋ १, १५१, ९; १६४, ५१; ४, ४५, ६; ५३, ७; ५, ६२, २; ७, २८, ४; ९, ५५, ३; १०, ७, ४; १०, ९; मै १, ६, १$; ४, १४,१०; कौ २, ३२७; जै ३, २७, ३; शौ १८, १, १०; †–हभ्यः ऋ ७, ८७, १; १०, ८९, ११; काठ १२, १५; –हसु ऋ १, १२४, ९; –हा ऋ १, ५०, ७; ११६, ४; १३०, २; ९; १४०, १३; ३, ३२, ९; ५४, २२; ४, ३०, ३; ३३, ६; ५, ४८, ३; ५८, ५; ६, ६१, ९; ७, ३०, ३; ३४, ५[h]; ६५, २; ८, १, ३; ४३, ३०; ६१, १७; ९६, १९; १०, १२, ४; ३२, ८; तै ४, २, ५, ५‡[i]; ६, २,६; ५, ५, ४, ३¶; मै ४, १४, १८†; काठ १३, १५†; †कौ २, ८०८; ३, ५, १२; शौ ५, १, १[j]; १८, १, ३१†; २०, ८५, ३†; १३५,७?[k]; पै ५,१,२; ६, २, १; १०, १६, १; –हानि ऋ १, ५२, ११; ८८, ४; १७१, ३; ३, ३४, ४; १०; ५, ४९, ३; ५४, ४; ७, ११, २; २५, ४; ७६, ३; ८, ४८, ७; १०, १८, ५; ३१, ७; ३७, २; खि ५, २०, २; मा ११, १७; ३६, ११; का १२, २, ६; ३६, १, ११; तै ४, १, २, २; ¶५, ५, २, ५–७; ¶७, ४, ११, ३; ४[२]; मै ¶१, ५, १३; ७, ३; ८, ९$; ९, ६; ¶३, ७, ६; ४, ९, २७; १५, ५; काठ ६, ६; ९, १; १६, २; १७, १९; २५, १[२]; २९, १०; ३३, २; ३[४]; ४[२]; ६; ३४, १; ८; ¶क ४,५;

अपि व्यु. उक्तसाजात्येनाऽतिदेश्येत। तद् यथा। अुह– इति *घ्रर्घ्र(र्-घ्र)– इत्यस्य, अुहर्– इति च *घ्रर्घ(र्-घ)र्– इत्यस्य, अुहस्– इति च *घ्रर्घ्र(र्-घ्र)स्– इत्यस्य च विपरिणामाः स्युः, यत्र *घ्र– इति *घ्रुर्– इति *घ्रस्– इति च यक्र. उप. द्र. [वैतु. पाउ. (१, १५८) ६अ+√हा (त्यागे)+कनिन् प्र. इत्यर्थनित्यत्वराहित्येन प्रवृत्तिमती ध्वनिमात्रनित्या व्यु.]।

[a]) द्वि३ द्र. [तु. जुन्मन्–>जुन्म (ऋ २, ६, ७; ५, ४१, १४; १०, ६४, १६)]।

[b]) तु. ऋ १, १३०, २ (तु. L३४८; वैतु. PW. प्रमृ. =अुह इति)।

[c]) तु. 'अुहर्' इति शौ. (२०, ४८, ६) पाभे. (वैतु. सा. =अुह इति)।

[d]) ख>ईनः प्र. टिलोपश्च (पावा ४,२,४२; पा ६, ४,१४५)। प्रस्व.। आद्युदात्तं प्राति. इदमिति भाषमाणः MW. चिन्त्यो भवति।

[e]) मुपा.? अत्र *?अहिुन– इति यनि. पर्यायभूतं शाखाविशेषे प्राप्तप्रचारं पृथक् प्राति. भवतीति वा लिपिकारप्रमादजन्म भ्रेषमात्रमिति वा स्यात्।

[f]) √हन् इत्यस्य लङि रू. इति GRI.। तच्चिन्त्यम्।

[g]) यमु. पा. साधुत्वे सति प्रकरणसंगतिर् अन्वेष्या द्र.।

[h]) तु. वें. द.; वैतु. पपा. सा. च 'अुह, इव' इति।

[i]) विशिष्ट इह ऋ.(१०, १०१, ५) पाभे.।

[j]) तु. पै ६, २, १ यत्राप्येतत् रू. श्रूयेतेति संभाव्येत (तु. टि. इहव)।

[k]) तु. टि. ?अहानेतरसम्।

८,४; ३८, ४²; ४६,३; शौ ७, ७२, १; ८७, ४; ५; १२, २, २५†; १८, १,२७; २८; १९, ७, १; †२०, ११, ४; १०; पै १, ४६, २; -हः ऋ १, ११६, १९; १२३, ९; ३, ३२, १४; ५६, ६; ४, १०, ५; १६, १२; ३३, ११; ५४, १; ५, ७६, ३; ८, २२, ११; ९, ८६, १९; १०, १०, ६; ४२, ५; ९५, ५; १६; १२९, २; १३०, ५; मा ८, ४८; २४, ३६; का ८, २२, २; २६, ८, १; तै १, ६, १२, ३†; ३, २, ४, ४; ३,३,२; ४, १²¶; ¶५, ७, १,२²; ¶६, १, ३, २; २, ३, ३; ¶७, १,४,३; ५, ४²; ५, ३, १; ¶मै १, ३, ३६$; २, ५, ७; ३, ६, ६; ८, १²; $१४, ६; १७; ४, २, ११³; ७, ६³; ८, १०; १२, ३†; ५$; ¶काठ ७, १०; ८, १६†; ११, २; ६; १३, ५²; २४, १०; ३०, ६$; ३३, ५; ६; ३४, १८†; ३८, ७†; ¶क ५, ९; ३८, ३; कौ २, ११०४†; ३, ३, ७; जै २, २, ६†; शौ ८, ९, ६; १३, ७, १; १६, ४, ४; १८, १, ७†; २०, ८९, ५†; पै १, ९७, ४; १६, १८, ६; -हा ऋ ४, १६, ३; १०, ३७, १०; मा १५, ६; का १६, २, २; ¶तै ५, ४, ९, ३; ७, १, ४, १; ३, २, १; मै २, ४, ३¶; ३, १६, ४³; काठ ६, ८; ९, ११; १३, १५; ३१, ९; २३, ५; ३४, १; १०; क ४, ७; शौ ४, १८, १; १५, १८, ५; २०, ७७, ३†; पै ५, २४, १; ९, १२, ४; १०, १२, ३; १३, १०, १२; -हा-हा ऋ १०, ३७, ९; -हाम् ऋ १, १२६, ३; १८५, ४; २, १९, ३; २१, ६; ३, ८, ५; २३, ४; ३४, ४; ४, ३४, १; ५; ३५, ६; ३७, १; ५, १, ४; ५; ३, ६; ८०, २; ६, ७, ५; ३९, ३; ७, ५, ५; ४१, ४; ७७, २; ८८, ४; ९, ८६, ४२; ४५; ९७, ३०; १०, ७०, १; ८५, १९; ८८, १२; ११०, ४; †मा २९, २९; ३४, ३७; का ३१, ४, ५†; तै २, ४, १४, १†; ३, ३, ८, ४¶; ४, १, ३, ४†; ३, ११, ५; ४, १२, १-४; ५, १, ४, ५; ¶५, ६, १; ३; मै २, ७, ३†; १३, १०; ३, १६, ४; ४, १२, २†; †१३, १; ३; काठ १०, १२; १६, ३†; २०; १९, ४†; २२, १४⁴; २९, १०¶; ३९, १०; क ३०, २†; ४६, ३¶; कौ १, ५५९‡[a]; २, १७१‡[a]; ९६६†; जै १, ५७, ६‡[a]; ३, १६, ९‡[a]; ४, २०, ९†; शौ ३, १६, ४†; ५, १२, ४†; ६, १२८, २; ७, ८५, ४; ८६, २†; १४, १, २४; १८, ४, ५८‡; २०, ११, ४†; पै १, १०२, १; ४, ३१, ४†; १५, १, २; ५; ७; २, २; -हि शौ ६, ११०, ३; १९, ५६, २; पै ३, ८, २; १२, ३, १३; १४, ४, ५[b]; -हे ऋ ९, ९२, ५; १०, ४०, ५; ९; मा ९, २०; १८, २८; २४, २५; ३०, २१; का १०, ४, १; १९, ९, १; २६, ५, ५; ३४, ४, ३; तै ४, ४, १, १; ५, ५, १५, १; ७, १, १७, १; मै १, ८, १¶; २, ८, ८; ३, ३, ९¶; १४, ६; ४, ९, ९; काठ ६, १¶; १७, ७; ३७, १३²; १४²; ¶; १५; १६; ४१, ८; ४७, ५; क ३, १२; २६, ६; शौ ८, २, २०; १९, ४८, २; ५०, ७; पै १, ६३, ३; ९७, २; ६, २१, २; १४, ४, १७; १६, ४, १०; -होः मै १, ६, १०¶; शौ १६, ८, २५. [°हन्- अपर°, नि>न्यृ°, पूर्व°, स°, सर्व°]

अहन्य°- -न्यः ऋ १, १६८, ५; १९०, ३; -न्येभिः ऋ ५, ४८, ३.

अह्निय- तिरस्>रो°

अह्नय- तिरस्>रो°, सहस्र°

अहर्- -हः ऋ १, ७१, २; ३, ४८, २; ६, ९, १; ४८, १७; ७, ६६, ११; १०३, ७; १०, १६८, ३; खि ३, १५, ३१[d]; मा १५, ६; ३७, २१; ३८, १२; १६; का १६, २, २; ३७, ३, ७; ३८, २, ६; ३, २; ¶तै १, ५, ९, २; ३; २, १, ७, ३; ४; ५, ६, ३; ४, ४, १, १$; ५, ३, ६, १; ४, ९, ३; १२, १; ३; ७, २०, १$; ६, ४, २, ४; ८, ३; ७, १, ४, २²; ३²; ५, ४²; २, २, ३; ८, १³; २; ३; ४²; ५; ६; ७²; ३, १, १²;

a) 'अह्नः' इति ऋ. (९, ८६, १९) पाभे. ।

b) यथा पाठान्तरसाम्यापेक्षया त्रैष्टुभी मितिः स्यात्, यथा च तेनाऽर्थः सुसंगतः स्यादिति कृत्वा 'वन्दे' इति पदं च्युतं संभाव्येत (वैतु. शंपा., W. शौ १९, ४९, ५)। यथा च [अनु-सूर्य- इत्यत्रैकं समस्तं पदं न भवति पृथग्भूते द्वे पदे च भवत इत्यादिसंकेतार्थं तत्रत्यं टि. द्र. ।

c) भवेऽर्थे यत् प्र. टिलोपाऽभावस् तित्-स्वरश्च (पा ४, ४, ११०; ६, ४, १६८; १, १८५)।

d) सुपा. स्वरो भ्रष्टः द्र. ।

३,१; ४, ५, २^{२}; ७, २; ५, ६, १^{४}; २^{२}; ३^{२}; ४; ७,२; २५,२; ¶मै १, ४,५; ५, ९^{२}; १२; ६, ९^{४}; ८, ९; ९, ७; १०,१७; २, ८, ८$; ३, १, ६; २, २^{२}; ८; ३, ९; ६, ९; ७, ६; ७; १०; ८, १; ४, १, ६; ४, ९; ५, १; ६, ७; ७, ४; ६^{२}; १६; ८, १^{३}; १०^{३}; ९, ८$; काठ ६, ८^{४}; ७, ६^{३}; १०; ८, ३^{२}; १२, ३^{२}; १३, १५; १७, ७; २२, ६; २७, ८; ३०, ५^{४}; ३१, १५; ३३, २; ५; ७^{२};८^{६}; ३४, १^{८}; ६^{१०}; १६; ३५,११; ३७, १०; १४; १६; ३८, १२;५३, १०; ¶क ४, ७^{४}; ५, ५; ९;६, ८^{२}; २६, ६$; ३४, १; ४८, ११$; शौ २, १५, २; ४, १, ५; ६, ३१,३‡[a]; ८, ५,६;१८; ९, २, १०; १०, २, १६; ११, ६, २१; १३, २,२२‡[b]; ७, १; १५, २, ५; १३; १९; २०; २५; १७, १, २५; २६; १९, २०, ४; ४८, २; ५०, ७; २०, ४७, १९‡[b]; ४८, ६‡[a]; पै १,१०७,४;१०८,४; २,७२, २; ८०, २; ५, २, ६; ६, ५, ४; २१, २; ९, १२, १२?^{१०}; १३, १४, ३; १४, ४, १७; १६, २३, १; २७, ६; ६०, ९; –हः-हः ऋ १, १२३, ९; २, ३०, १; ८, २४, २४; २६,१२; १०, ५२, २; ३; मा ११, ७५; का १२, ७, १०; ¶तै १, ५, ९, ६^{२}; ७; २, ५, ६, ३; ६; ¶काठ ६, ६; ८, १२; ¶क ४, ५; ७, ७; कौ १, ३९६†; जै १, ४४, ६†; शौ १६, ७, ११; १९, ५५, ६; २०, ६६, ३†.

अहर्-जात[d]– -तस्य शौ ३, १४, १; ५, २८, १२; पै २, १३, ४; ५९, ११.

अहर्-दिव्[e]– -दिवि ऋ ९,८६, ४१; शौ ५, २१, ६; पै ५, ११, ३.

अहर्-दृश[f]– -दृशः ऋ ८,६६, १०.

?अहर्-पति[g]– -तये मा ९,२०; १८, २८; का १०, ४, १; १९, ९, १; मै १, ११, ३.

*अहर्भर्-त्रि– नापू. टि. द्र.

¶अहर्-भाज्[h]– -भाजः तै ७, ४, ५, १.

अहर्-विद्[f]– -विदः ऋ १, २, २; –विदम् ऋ १, १५६, ४; –०विदा ऋ ८, ५, ९; २१.

अहस्– -हःसु ¶तै ३, ३, ६, २^{३}; ७, २, २, २; ३; ४, ५, ४; ५, ४, २; –होभिः ऋ १, १३०, १०; १०, १४,९; मा ३५,१†;

[a]) 'अुह' इति ऋ. (१०, १८९, ३) पाभे. ।

[b]) 'अुहा' इति ऋ. (१, ५०, ७) पाभे. ।

[c]) 'रहर्' इति मुपा. यनि. सु-शोधः द्र. (तु. सस्थ. टि. रुहस्–>रहः, √मा>मिमाय) ।

[d]) बस. [=अह्ना वाऽह्नि वा जातं (=भाप.) यस्येति वा, अहो जातं यत इति वा (तु.प्रातर्जित्– इति स-विषयं वि. [शौ ३, १६,२]) इति कृत्वा प्रथमे स्थ. सौभगस्य द्वितीये स्थ. च भगस्य वाचकं स्यात् (तु.ता ४४)] पूपप्रस्व. [पा ६,२,१ (वैतु. सा. प्रमृ. [तु. ता.] सतस. इति कृत्वा व्याचक्षाणाश्चिन्त्याः । तथात्वे पूपप्रस्व. [पा ६, २, २] थाथीयस्वरेण [पा ६, २, १४४] बाधप्रसङ्गादन्तोदात्ताऽऽपत्तिः [तु. नक्तं-जात–, पुरु-जात–, वशा-जात– प्रमृ. तस.; वैतु. ऋत-जात–, गो-जात–, देव-जात– प्रमृ. बस. च])] ।

[e]) द्वस. पूपप्रस्व. उसं. (पा ६,२,३७) । उप. यद्र. ।

[f]) उस. क्विबन्त-कृत्-प्रस्व. (पा ६, २, १३९) ।

[g]) स.? उप. संदेहात् । पुति– इति संप. उप. सति षतस. इति संप्रदायः (तु. पपा., पावा ८,२,७०) । न त्वेवं यनि. स्वरः संगच्छेत । तथात्वे हि पूपप्रस्व. वा सासस्व. वा प्रसज्येत (यक्र. पा ६, २, १८७; १,२२३) । एस्थि. का गतिरिति । पाप्र. उस. कृत्-प्रस्व. (पा ६, २, १३९) स्यादिति । कथमिति । उप. [=√पा रक्षणे+डतिः प्र. (पाउ ४,५७)] संप. असति क्रियागुणप्रधाने कृन्मात्रे च सति प्रस्व. इति । मौस्थि. तु पुति– इति (√*भृ भरणे>) *भर्–+(√तॄ विस्तारे>) *त्रि– इति स्थिते बस. पूपप्रस्व. (पा ६,२,१) सति *भर्त्रि(र्-त्रि)– इत्यस्य नैप्र. विपरिणामः [तु. १भर्तृ–; वैतु. ww. (२, ७७) पकारादितयैव पर्यवसायुकः] इति कृत्वा स.*भर्– इत्यस्य अुहर्– इत्यनेनाऽर्थसंनिकर्षविशेषे सति *अहर्भ(र्-भ)र्– इति सासस्व. तस. इह पूप. द्र. । एस्थि. च *त्रि– इति उप. सति बस. पूपप्रस्व. इति सुवचम् [=अह्नो भरस् त्रियतः (एवं च भाद्रपदमासे तात्पर्यमिति यद् वचः [तु.म. द्वितीये स्थ.] तदपि संगच्छेत [*भर्ध–>*भाद्र–इत्यभिसन्धेः]) तु. समान-स्वरेषु ?ऋतु-पुति– प्रमृ. पतिशब्दमौलिकविभागोपाश्रयेयं व्यु. अतिदेश्यमाना] । मौस्थि. पकारात् पूर्वं रेफश्रुतिरपि सेतिहासा सती सूपपन्नेति चापरा दिक् [वैतु. पावा. (८,२,७०) यावदुपलभ्यश्रौतसाक्ष्याऽपुष्टां मध्यतो विसर्गश्रुतिमपि विकल्पुकः)] ।

[h]) उस. उप. ण्विः प्र. कृत्-प्रस्व. च (पा ३,२,६२; ६, २, १३९) ।

का ३५, ४, २†; तै ७, ५, १, ४¶; काठ ३७, ९; १०; शौ १८, १,५५†; पै ४, ३, ६; –होभ्यः मा ६, १५; का ६, ३, ४; –होभ्याम् तै १, ३, ९, २; ६, ३, ९, १¶.

¶अह(स्>)श्-शस्(>ः) काठ ३३, २[३].

अ(हस्>)हो-रात्र[a]– -त्रयोः मा २४, २५; का २६,५,५; तै ४, ७,९,१;५,७,१८,१; ¶६,१,३, १; ४,२, ४; ¶मै ३, १, ६; २, ८; ४, ६, ७; ¶काठ ७, ६; १३, ५; २३, ३; ३०, ७;५३, ८$; शौ १५, ६, १८; १६, ८, २४; –त्राः खि ४, ५, २८; मा २७, ४५; का २९, ६, १; शौ ४, ३५, ४[b]; –त्राणि ऋ १०, १९०, २; मा २३, ४१; का २५, ८, ३; ¶तै २, १, ५, २; ३; ३, ४, १०, २[२]; ५, २, १२, १$; ६, ७, ३; ९, ३; ७, ६,६; ¶मै १, ५, १२; १३; ८, ६; ३, ३, ३; ४, ५, ३; काठ ¶६, ६;७; १५, १०¶; ¶२१, ३; ५; ४०, ६; ५०, ६[c]; ¶क ४, ५; ६; ३१, १८; २०; पै १६,७२, ४; ७८,२; –त्राभ्याम् ¶तै २, १, ७, ३[२]; ४[२]; ४, १०, १; २; ५, १, १०, ४[२]; ७, १, ३; ६, १, १, ७; २, ३, ४; ३, ९, १; ४, १, २; ¶मै १, ५, १४[२]; २,४,८; ३,१,८;२,१;५; ८,१; ४,४,३; ¶काठ १९,११; ३४, ४; क ३१, १०¶; शौ ६, १२८, ३; १३, २, ४३; १४, २, ४०†[d]; १९, ८, २; ७; –त्रे मा ६, २१; १४, ३०; १८, २३; ३१, २२; का ६, ५, १; १५, ९, ३; १९, ७, ५; ३५, २, ६; तै १, ३, ११, १; ५, ९, ७¶; २, ४, १०, १¶; ४, ३, १०, २; ५, ४, ९, ३¶; ६, ४, १, २[२]; ७, ४, ४, ३¶; ५, २०, १; २५, १¶; ¶मै १, २, १८; ५, १४[२]; २, ४, ३; ५, ७[४]; ८, ६; ११, ६; ३, १, ८; २, ५; ३, ९; ४, २[२]; ३; ४[२]; ६, ६[२]; ७, ८; १०, ७[२]$; ४, ४, ३; ५, १; २[२]; ९, १८; काठ ३, ८; ६, १; ११, २[२]; १०[२]; १३, ८[५]; १७,५; १८, ११; २१, ९[१]; २३, ३; २४, १०; ४५, १७; क २, १५; ३, १२¶; ६, १¶; २६, ४; २८, ११; ३८, ३¶; शौ १०, ७, ६; ८, २३; ११, ७, २०; ८, ५; ७; ९, १४; १२, १, ९; ३६; ५२; २, ४९; १३, २, ५; ३२; १५, ६, १७; १८, ४; पै २, ९०, ५; ९, २३, ४; १०, १३, १०; १५, १३, ५; ६; १६, ३१, ३; ५४, ६; ८३, ४; १०२, १०; १५२, ९; १५४, १०; –त्रेभ्यः मा २२, २८; का २४, १४, १; तै ७, १, १५, १; मै ३, १२,७; काठ ४१, ६; –त्रैः मै ४,१०,६; शौ १३,३,८.

?अहन[e]– -नेषु पै ८, १६, ५.

*अह(न>)ना[f]– -ना ऋ १,१२३,४.

अ-हन्ति[g]– -न्त्यै मा १६, १८; का १७, २, २.

अ-हन्त्य[g]– -न्त्याय तै ४, ५, २, १.

अ-हन्त्व[g]– -न्त्वाय मै २, ९,३; काठ १७, १२; क २७, २.

अहन्य– अहन्– द्र.

?अहं-नमस्– अस्मद्–> द्र.

अहभून[h]– -नः तै ४, ३, ३,२; मै २, ७, २०.

अहम् अस्मद्–> द्र.

?अहंषिचरुकः[i] पै १३, १४, ९.

---

[a]) द्वस. समासान्तः अच् प्र. चित्-स्वरश्च (पा ५,४, ८७; ६, १, १६३)। 'अह्नो रुविधौ' (पावा ८,२,६८) इति रुत्वं यथायथं पुं. न. च द्र. (पा २, ४, २८;२९)।

[b]) वैतु. पपा. केचन मूको. च '-रात्रा' इति विसर्गहीनं पा. दर्शुकाः।

[c]) 'अहोरात्रान्ति' इति मुपा. भ्रष्टः।

[d]) 'आजरसाय' इति ऋ. (१०, ८५, ४३) पाभे.।

[e]) व्यु.? √अय्>अयन– इत्यस्य प्राति. विकृतं रू. संभाव्येत [तु. टि. ?अनस्(त>)ता–, ?पूक्षन्–, ?पापी(य>)या–, ?शमिष्ठ(त्>)ती–]।

[f]) व्यु.? मौस्थि. *अर्घर–[>अहर्–(तु.टि.अहन्–)] +(√*भृ धारणे>*भृ–>)*भ–(>*अहन्भ–>मनि.) इति स्थिते तस. सासस्व. (पा ६,१,२२३) द्र.। उपसर्वे-तन्मूलतः वि. सत् कालेन तद्वाचकभूतं संप. जातमिति संभाव्येत (तु. नि १, ८; GW.; वैतु. MW. अहन्– इत्यस्य तृ१ इति, ORN. आहनस्– इत्यस्य रूपान्तरमिति च)। पाप्र. √*२अह् इत्यतो मरणनार्थे √*अर्घ् इत्येतत्-स्थानीयात् सतो युच् प्र. चित्-स्वरश्च (पा ३,२, १५१;६,१,१६३) द्र. [वैतु.वे. (१,८) √अंह् गतौ भ्वा. इत्यतो वा √अह् व्याप्तौ स्वा. इत्यतो वा युच् प्र. (तु. पाउ ३, २०) इति]।

[g]) तस. नञ्-स्वरः (पा ६,२,२)। उप.<√हन् द्र.।

[h]) व्यु.? ऋषिविशेषस्य सं. भवति।

[i]) पा.? 'अहमपि चारुः कः' इत्येवं त्रैष्टुभे पादे शोधः संभाव्येत (पूर्वार्धर्चे इन्द्रो वक्तेत्यभिसंधिः)।

अ-हरित[a]- -तः शौ १, २२, २; पै १, २८, २.

अ-हल[b]- -०ल शौ २०, १३१, ६.

अ-हविस्[c]- -विः ऋ १, १८२, ३; काठ २९, २¶; क ४५, ३¶.

¶अ-हव्यवाह्[a]- -वाद् मै ४, ६, ४[2].

१अ-हस्त,स्ता[d]- -०स्त मै १, २,५; †-स्तः ऋ १, ३२, ७; पै १३, ६, ७; †-स्तम् ऋ ३, ३०, ८; मा १८, ६९; का २०, ५, २; -स्ता ऋ १०, २२, १४; -स्तासः ऋ १०, ३४, ९.

?२अहस्त[e]- -स्ताभ्याम् पै ५,३४,२.

अहाः √हा द्र.

?अहातायद्[f] पै ८, २, ११.

?अहानेतरसम्[g] शौ २०, १३५, ७.

*?अहि *१अहि-शुष्म- टि. द्र.

१अहि[h]- -हयः खि ३,२१,२; कौ २, १२२१; शौ ६, ६७, २; १०, ४, ९; पै ११, ७, १२; १६, १५, ९; †-हये ऋ [५, ३१, ४; ८, ९६, ५]; ७, १०४, ९; तै १, ६, १२, ६; मै ४,१२,२; काठ ८,१६; कौ १,४३९; जै १, ४६,३; शौ ८, ४, ९; पै १६,९, ९; -हिः ऋ १, ३२, [५;(१०, ८९, १४)];८;१३; ७९, १; ६, ७५, १४; ९, ८६, ४४; मा ६, १२; ८, २३; २३, ५६; २९, ५१†;का ६,२,८;९,४,१;२५, १०, ४; ३१, २, ६†; †तै ३, १, ११, ४; ४, ६, ६, ५; †मै ३, १६, ३; ४, १२, ३; काठ ४६, १†; कौ २,९६५†; जै ४, २०, १०†; शौ ४, ९, ८; ६, ५६, १; १०, ४, २६; पै १, ४६, ३; ३, १६, ४; ५[2]; ६, २२, २४; ८, ३, ७; १३, †६, ५; ८; १३; १०, ४; ५; १५, ११, ४; १६, १७, ४; ७; -हिना ऋ [२, ११, २; ७, २१, ३]; [४, १७, १; १०, १११, ९]; १०, ११३, ३; मै ४, ११, ४†; काठ ६, १०†; पै ११, ७, ७?[i]; १५, १६, ५;

a) तस. नञ्-स्वरः (पा ६, २, २)। उप. यद्र.।

b) बस. वैकल्पिकः समासान्तः अच् प्र. चित्-स्वरश्च (पा ५, ४, १२१; ६, १, १६३)। 'आहलकुः' इति खि. (५, १५, १८) पाभे. यद्र.।

c) सस्व. एपूटि. द्र. (वैतु. सा. प्रभृ. बस. इत्युक्तन्त्रं ब्रुवाणाः)। वा. किवि.।

d) बस. अन्तोदात्तः (पा ६, २,१७२)। उप. यद्र.।

e) पा.? यनि. नञ्-पूर्वः तस. स्यात्। न तु तेन कोऽप्यर्थः सिध्यति। वा. असंभवात्। एस्थि. 'लिप्सामि अहं हस्ताभ्याम्' इति सु-शोधः सन् मूलत आनुष्टुभः पादः संभाव्येत (मूको. उत्तरवर्णसाम्यजन्यभ्रान्त्या 'अहं' इत्यस्य द्वितीयस्याऽक्षरस्य पात इत्यभिसंधिः)।

f) पा.? 'त्रायमाणा सहमाना सहस्वती' इति पूर्वः पादः सु-शोधः द्र. [त्रिष्वपि पदेषु प्र१ स्यान्न तु यमु. द्वि१ इत्यभिसंधिः (वैतु. शौ ८, २, ६ यत्र द्वि१ एवैत-द्वैपरीत्येन प्राकरणिकं भवति)]। एस्थि. प्रकृते 'महा-तायद्' इति पा.? स्वरूपे सति 'महत् तद् यद्' (=विषम्) इति त्रिपदीप्रदः शोधः द्र.।

g) पा? '(अहन्->) अहा, न, इत, (√१अस्>) असन्, अविचेतनानि' इति सु-शोधानि सन्ति पदा-नीति कृत्वा 'अहा नेतसन्नविचेतनानि' इत्येवं पादः सुपठ इति संभाव्येत। खि., WR. इत्यत्र 'नेत सन्' इति मुपा. विमृश्यः। अस्पष्टत्वात् (कल्पनान्तरे तु. शंपा.)।

h) व्यु.? पाप्र. बधा. इति कृत्वा यथाप्रकरणं तत्तदर्थ-प्रधानात् सतः √*२अह् इत्यतः इन् प्र.उसं. नित्स्वरश्च (पाउ ४, ११८; पा ६,१,१९७)। मौस्थि. तु प्रकरण-विवेकतः √*२अह् इत्यस्य तत्तत्प्रभेदोऽतीव दुरूहो भवति। एस्थि. अपि सर्पवृत्तित्वे प्रकृते सति हिंसार्थस्य प्राधान्येन विवक्षां संभाव्य √*२अह् (=√*अघ्) इत्यकारतः √*अर् इत्यस्य हिंसार्थकस्य प्रभेदस्य हकारतश्च √हन् इत्येतन्मूलभूतस्य √*घृ इत्यस्य संस्मारुक इत्युच्येत [उत्तरांऽशस्य मूलतो घकारात्मतायां तु. GW., MW., WW. (१, ३८); वैतु. या. (२, १७) उत्तरांऽशे सवचाः सन् पूर्वांऽशे आ>अ इत्येवं दर्शुकः]। अयमपरो विशेषोऽपि सुवचो यथेह हकारस्य घकार-मूलकत्वं नैकान्तिकमिति। धकारभकारयोरपि मौलिक-तायाः संकेतस्य लाभात्। तथाहि। पंजा. (*शुर्भर->) 'सब्बल' इति सर्पकल्पो जन्तुविशेष उच्यते। ततः यनि. *शुर्भि- इत्यस्य नैप्र. विपरिणाम इत्युच्येत। अथ पार. (*शुर्भि->) अफि इति सर्प उच्यते। ततो हकारो भकाराऽवशेष इति गृह्येत [एवं चाऽन्यतः स>स> ह>अ इत्यन्यतश्च भ>ह इति वर्णविपरिणामक्रमः संभाव्येत (तु. टि. सर्प-)]। अथाऽपि मेघप्रकरणे अभ्र- इत्येतत्-सजातं सत् *अभ्रि- इति यनि. साक्षान्मूलमित्यु-त्प्रेक्ष्येत [वैतु. या. (२,१७) प्रभृ. *?६अ-हि-<आ√हन् इति, दे. (१, १०)<√इ वा √अय् वा √अंह् वा √अह् वा आ√हन् वेति च, ६अ+*?१हि-(<√हन्) इति चेत्येवं बहु विकल्पुकः]।

i) 'न हि मा पि नः' इति मूको. अनु मुपा.

-हिम् ऋ १, ३२, १; २; ५१, ४; ८०, १; १३; १०३, २; ७; १८७, ६; २, ११, ५; १२, [३; ४, २८, १; १०, ६७, १२]; ११; [(१, ३२, ३) १५, १]; १९, २; ३, [३२, ११; ४, १९, २; ६, ३०, ४]; ३३, ७; ४, [१७, ७; १९, ३]; १९, ९; २२, ५; ५, २९, २; [३; (३०, ११)]; ८; ३०, ६; ३१, ७; ३२, २; ६, १७, ९; १०; २०, २; ७२, ३; ७, ३४, १६; ३८, ७; ८, ३, २०; ९३, २; १०, ९६, ४; ११३, ८; १३३, २; खि २, १, १; ५, ५, ११; मा ९, १६†; २१, १०; का १०, ३, ९†; २३, १, १०; ते १, ७, ८, २†; †मै १, ११, २; ४, ११, २; १४, ५; १३[२]; १८; काठ ९, १९; १३, १४; ३८, ७; ४०, ८; †कौ १, ४१०; २, ८०१; ११५२; ३, ३, ११; †जै १, ४०, २; २, ३, १; ४, १, ५; २, ४; शौ †२, ५, ५; ६; ४, ३, ४; २४, ६; ६, १३९, ५; ७, ९३, १; १०, ४, ९; १०[२]; १६; १७; १९, ४७, ८; ५०, १; †२०, ७, २; ३०, ४; ३४, ३; ११; ९१, १२; ९५, ३; पै २, ८, ५; ७०, १; ४, ३९, ६; ५, २७, २; ६, १६, ६; २०, ८; †१३, ६, १; २; ७, ३; ११; १४, ४, ११; १६, १५, ९; १०[२]; ८०, ५; -ही शौ १०, ४, ८; पै १६, १५, ८; -हीन् मा १६, ५; का १७, १, ५; ते ४, ५, १, २; मै २, ९, २; काठ १७, ११; क २७, १; शौ १०, ४, ६; पै २, ७०, ३; ८, २, ७; ११, ७, ३; ९; १६, १५, ६; १६, ६; ७; -हीनाम् ऋ १, ३२, [३; (२, १५, १)]; ४; शौ २, ५, ७†; ६, १२, १; १०, ४, १; ३; ४; २०; २३; पै १, १११, ३; ८, ७, १; †१३, ६, ३; ४; १६, १५, १-४; १६, १०; १७, ५; -०हे शौ ५, १३, ४; १०, ४, २१; -०हे शौ ६, ५६, ३; १०, ४, १८; पै ८, २, ३; ११; १६, १६, ८; १७, १; २; -हेः ऋ १, ३२, १४; ५२, १०; ८, ९३, १४; १०, ४८, २; शौ १०, ४, १९; २६; पै ८, ७, ३; ११, ७, ८; १३, ६, १४†; १५, १२, २‡[a]; १६, १६, ९; १७, ७; -हौ ते ५, ६, १, २; मै २, १३, १; काठ ३९, २; शौ ३, १३, १; पै ३, ४, १.

[°हि- अन्ध°, लोहित°]

आहेय[b]- -यम् पै १, ४४, ४. १११, ३; ३, ९, १-६.

†अहि-गो(प>)पा[c]- -पाः ऋ १, ३२, ११; पै १३, ६, ११.

†१अहि-घ्न[d]- -घ्ने ऋ ६, १८, १४; मै ४, १२, ३; काठ ८, १६.

*?२अहि-घ्न[e]-

*?अहिघ्न्य[f]- -घ्न्या[g] पै १६, १५, ७.

अहि-जम्भ- -म्भाः पै ११, ७, १.

अहि-दष्ट- -ष्टः पै ९, ८, ८.

अहि-नामन्[c]- -नाम्नाम् ऋ ९, ८८, ४.

अहि-नासिक- -कम् पै ६, १४, २.

*अहि-भानु[h]- -०नवः ऋ १, १७२, १.

अहि-मन्यु[c]- -न्यवः ऋ १, ६४, ८; ९.

†अहि-माय[c]- -यस्य ऋ ६, २०, ७; -याः ऋ ६, ५२, १५; १०, ६३, ४; काठ १३, १५; -यान् ऋ १, १९०, ४.

*?१अहि-शुष्म[i]-

*?२अहि-शुष्म- नापू., नाउ. च टि. द्र.

'नाऽहिनाऽऽपि नः' इति चतुष्पदाऽऽत्मकः श्लोकः सुवचः (भूयसेऽपि सस्थ. शोधाय तु.टि. अपि√लिह्> ?अपिलेलिह्यते)।

a) 'यूथेव' इति ऋ. (५, ३१, १) पामे.।

b) ताद्भविकः ढ>एयः प्र. (पा ४, ३, ५६)।

c) बस. पूपप्रस्व. (पा ६, २, १)। उप. यद्र.।

d) सस्व. नापूटि. द्र.। उप. √हन्> *घ्न- इति भावे निष्पन्नं यद्र.। एस्थि. वृत्रान्तकतयेन्द्रवृत्रयोर्युद्धं परामृष्टं भवति (तु. PW. GW.; वैतु. सा. SIM. च उप. भावपरं *?हन्- इति च षतस. इति च कृत्वा यनि. रू. च१ इति निगमौ सन्तौ स्वरतो दीयमानौ)।

e) पा.? यनि. तस. द्र.। उप. नापूटि. द्र.।

f) तत्रसाधवीयो यत् प्र. (पा ४, ४, ९८)।

g) 'पदा' इत्येतत्-समानाधिकरणं वि. द्र. (तु. सस्थ. टि. ड)।

h) बस. पूपप्रस्व. (पा ६, २, १)। उप.<√भा यद्र. [मरुतो ह्य् अनभ्रेऽपि नभसि मेघानावीया-ऽऽनीयोपदर्शयन्तीति कृत्वा युक्तमेतत् यनि. तदीयं वि. (वैतु. सा. पूप. *?५अ-हि- [=१अ+(√हा त्यागे+कर्मणि किः प्र.=) *?२हि- (=तस.)] इति)]।

i) स. च पूप. च? बस. इति प्रथमः कल्पः (तु. सा. प्रमृ.) पूप. च '*?अहि' इति 'अघि' इत्यस्य नि. सतः

अहिशुष्म-सत्वन्[a]– -त्वा ऋ ५, ३३, ५.

†**अहि-हत्य**[b]– -त्याय ऋ १, १३०, ४; -त्ये ऋ १, ६१, ८; १६५, ६; ३, ३२,१२; ४७,४; मा ३३, ६३; का ३२, ५, ९; मै ४, ११, ३; काठ ९, १८; शौ २०, ३५, ८.

अहि-हन्[c]– -घ्ने[d] ऋ २, ३०, १; -०हन् ऋ २, १३, ५; -हनम् ऋ १, ११७, ९; ११८, ९; -हा ऋ २, १९, ३.

अहिघ्नी[d]– -घ्न्यः शौ १०, ४, ७.

*२**अहि**–(बुध्नियं–, बुध्न्यं–)[e] -हिः (-ध्नियः, ध्न्यः) ऋ १, १८६, ५; २, ३१, ६; [५, ४१, १६; ७, ३४, १७]; ६, ४९, १४; ५०, १४; ७, ३५, १३; ३८,५; १०, [६४, ४; ९२, १२]; ६६, ११; ९३, ५; मा ५,३३; ३४, ५३†; का ५, ८, ३; ३३, २, १६†; तै १, ३, ३, १; ४, ४, १०, ३; मै १, २, १२; ६,२†; २, १३, २०; काठ २, १३; ३९, १३; क २, ७; शौ १९, ११, ३†; पै १३, ८, १३†; -हिना(-ध्न्येन) ऋ ४, ५५, ६; -हिम्(-ध्नियम्, ध्न्यम्) मा १०, १९; का ११, ६, ४; तै १, ८, १४, २; मै २, ६, ११; काठ १५, ७; -०हे(-०ध्न्य) काठ ७, १३; क ६, २.

*३**अहि**[f]–

*१**अही**[g]– -हीनाम्[h] ऋ १०,१३९, ६; मै ४, ९, ११; -ह्यः

नैप्र. विपरिणामे सति (वैतु. सा. *?७अहि– इति व्यापकवचनं विप., PW. प्रभृ. च १अहि– इति सर्पवाचकं पूप. इति) पूपप्रस्व. (पा ६, २, १)। षतस. इति द्वितीयः कल्पः । अत्र वृत्रवाचके १अहि– इति पूप. सति सासस्व. (पा ६, १, २२३) इति कृत्वा *?२अहि-शुष्म– इत्येवं निर्देशः कर्त्तव्य इति दिक् (तु. नाउ. टि.)।

[a]) उस. उपप्रस्व. (पा ६, २, १३९)। *?१अहि-शुष्म– इति पूप. सत् क्रिवि. (='अहिशुष्मं यथा स्यात्तथा') युक्तं स्यात् । अथवा *?२अहि-शुष्म– इति पूप. सत् कर्मभूतमुपपदमिति वक्तव्यम् (तु. ऋ ९, १९, ७)। उप. च पाधा. उसं. हिंसार्थात् √*सत् इत्यतः कर्तरि वनिपि निष्पन्नं यद्र. [वैतु. पपा., सा., GRI. च पूप. सं१ सत् पृथक् पदमिति ब्रुवाणाश्चिन्त्याः (पूर्वार्धेनाऽऽत्मनश्चाऽऽत्मीयानां चेन्द्रप्रतियोगित्वेन समर्पितवतामस्मद्वाच्यानां स्तोतृणामुत्तरार्धीयाया आशिष इन्द्रस्यैव न त्वन्यस्य तदीयस्य किं वाऽऽत्मीयस्य भृत्यादेः कस्यचिदात्मसमीपाऽऽगमनपरत्वेन प्रकरणासंगतस्वरूपाऽवच्छेदात् [यथा चेन्द्रः सुत्वा भवतीत्येतत्-कृते तु.ऋ १,१७३,५ प्रभृ.]);PW.प्रभृ.पूपप्रस्व.(पा ६,२,१) असत्यपि बस. इति कृत्वेन्द्रस्य सत्वनामहिशुष्मत्वमुद्घोषयन्तो विपरीतार्थवाचकाः सन्तः शिरश्छेद्यंभावुका इव द्र. (मूलतः सत्वन्– इत्यस्य विप. सतो हिंसकवाचकत्वादिन्द्रहिंसापराणां स्तुत्येन्द्रकोपस्य प्रसङ्गादिति दिक्)]।

[b]) उस. क्यबन्त-कृत्-प्रस्व. (पा ६, २, १३९)।

[c]) उस. क्विबन्त-कृत्-प्रस्व. (पा ६, २, १३९)।

[d]) उदात्तनिवृत्तिस्वरः (पा ६, १, १६१)।

[e]) व्यु. ? १अहि– इत्येतदीयया मेघप्रकरणीयया व्यु. गतार्थता स्यात् । एवं तर्हि किमिति पृथङ् निर्देश इति । विवेकः स्यादिति । कथमिति । जलवत्त्वसामान्येऽप्यभ्रादभ्रं विशिष्यते । वर्षत्यन्यद् न च वर्षत्यन्यदिति । ततः किमिति । यदवर्षुकं सत् प्राणभृतां क्लेशैककृत्तयाऽसुरत्वेन प्रतीतिगोचरं स्यात्, तन्निगमसंग्राहकम् १अहि– इति । यत्तु जलप्रदानेन प्राणिनां भरणपरतया देवत्वेन प्रतीयेत (तु. नि ५, ४; या १०, ४४), तन्निगमसंग्रह इह द्र. इति । एवं विविच्यमानस्य सतश्चास्याऽऽनुपदिकं सद् बुध्नियं– इति वा बुध्न्यं– इति वा (एकं सदपि वक्तृप्रवृत्तिभेदतो द्विरूपं च √*भृ इत्यत्र सुप्रतिष्ठितमूलं च) प्राति. समानाधिकरणतया श्राव्यते यथा भूय इव विवेकः प्रतीयेतेति (तु. टि. *बुध्निक–> बुध्नियं–, बुध्न्यं–)।

[f]) अर्थतः सरूपान्तरविविक्त्यै पृथङ् निर्देशः। व्यु.? (तु. नाउ. टि.)।

[g]) नापू. स्त्री. ङीष् प्र. (पावा ४, १, ४५)।

[h]) दीर्घेकारान्तस्य सतः वा. ष३ द्र. (वैतु.वें. सा. GW. १अहि– इत्यस्य, MW. *?२अही– इत्यस्य च पुं.सतः ष३ इत्येवं ब्रुवाणाश्चिन्त्याः। प्रकरणतो ह्येतद् नदी-पर्यायो वा स्यात्, प्रथमे पादे श्रुतपूर्वेण 'नदीनाम्' इत्यनेन समानाधिकरणं सत् विप. वा स्यात् (तु. ४थे मन्त्रेऽप्येवं पूर्वं विश्वावसुना गन्धर्वेण पश्चाच्चेन्द्रेणाऽपां संसर्गः श्राव्यमाणः)। अथ स्वरतोऽपि पराऽभिप्रायोऽसंगतो भवति । १अहि– इत्यस्याऽऽद्युदात्तस्य सतः पुं.यनि.रू. अनुपपत्तेः]। एस्वि. यनि. प्राति. मौस्थि. (√*सृ सरणे>भावे) *सर्– +(√*भृ भरणे>कर्तरि) *भि– इति स्थिते तस. सासस्व. (६, १, २२३) *स(र्भि>) र्भी– इत्यस्य सतः नैप्र. विपरिणामः स्यात् [तु. सरस्–, सरस्वती–, सुरभि– (स>ह>अ

ऋ ९, ७७, ३[a]; १०, १३८, १[b]; १४४, ४?[c].

*४अहि–, *५अ-हि– एपू. टिटि. द्र.

*१६अ-हि– १अहि– टि. द्र.

*७अहि– ११अहिशुष्म– टि. द्र.

*८, *९अहि– १अहे टि. द्र.

*१०अहि– ११अहि– टि. द्र.

अ-हिंसत्[d]– –सन् मा ३,६१; का ३, ८, ६; –सन्तः शौ ६, ५०, २; १२, ३, ३१; –सन्तम् खि ४, ९,३; मा ११,२८; का १२,३, १; तै ४, १,३,१; ५, १,४,१; मै २, ७, २; ३, १, ४; काठ १६, ३.

अहिंसती,न्ती– –तीम् शौ ९, ३, २२; पै १६, ४१, ४; –न्ती पै ६, १०, ६; –न्तीः ऋ १०, २२, १३; शौ ९,१३,१३–१८; पै ५, १, ५; १६, ७५, ३–८; –न्तीम् पै ५, ३१,९; ७, १५, १०.

अ-हिंसा[d]– –सा पै १,६४,१; –सायै¶ तै ५, २, ८, ७; ६, ६, १: ७, ६, १; मै १, ५, ११; ८, ५; ८; ११, ७; २, २,७; ३,३; ३, १, ८[२]; २, १; ३; ४[२]; ४, ७[२]; ६, २; ९; ७, ८[२]; ८,१०; ९, १[२]; ३[२]; ४; ५; १०, १[२]; ४, १, १; २[४]; ५; १०; १२; १३; ३, ४; ५; काठ ११, २; २०, ९; २३, ६; २६, ३[२]; ७; ३१, १[२]; ७;८; ११; ३७,१६; क ३१, ११; ४१, १[२]; ५;

इत्यन्यतः भि>हि इत्यन्यतश्चेत्यभिसंधिः [?तु. हृदु–])]।

[a]) प्र३ स्वरितविपरिणामः (पा ८, २, ४) द्र. [इन्दुधाराणां च नदीनां च सरणसाधर्म्याद् नद्युपमामुखेनेन्दुस्तुतिः (√चर् गतौ>चारु– इत्यभिसंधिः)]। यद्वा बधा. ज्वलनवृत्तेः सतः √*चर्>चारु– इति च स्त्रियश्च सुदीप्तयः सत्य उपमानधर्माणः स्युरिति च कृत्वा (√*भृ दीप्तौ>भावे) *भर्+(√*भृ भरणे भाने वा>कर्तरि) *भ्रि– इति स्थिते तस. सासस्व. (पा ६, १, २२३) सतः *भ(र्भ्रि–>)र्भ्री–> *३अह्री–(<*४अहि–) इति विपरिणामः स्यात् (तु. नभा. मातृ-पर्यायाः भाभी, बीबी, बेबे प्रभृ.; वैतु. वें., सा. अर्थे संवदमानावपि सन्तौ आ√हन् इत्यतः व्यु. वदन्तौ १अहि– इत्यस्यैव वृत्तिवैशिष्ट्यमात्रमिवाभिप्रयन्तौ)। अथवा गाव इह उपमानधर्माण इति कृत्वा (√*क्षृ क्षरणे>भावे)*क्षर्– इत्येतत्पूर्वस्य तस.सासस्व. च सतः *क्षर्भ्रि–> इत्यस्य वा गवार्थवृत्तेः सतः (तु. ORN.) *३अह्री–(<*४अहि–) इत्यस्यैव वा *४अह्री–(<*५अ-हि–) इत्यस्य वा विपरिणामः स्यात् [तु. दे. (२, ११) अर्थे संवादुकोऽपि सन् व्यु. १अहि– इत्येतेनैव अभीष्टनिर्वाहः (तु. त. टि.)। एवं च वें. सा. दे. च *१५अह्री–(<*१६अ-हि–) इति च, PW. प्रभृ. *१२अह्री– इति च व्यु. १अहि– इत्येतच्चे सती अप्यन्यत् स्त्री. अन्यच्च पुं. इति कृत्वा सुवेचे इति दिक्]।

[b]) द्वि३ [=हे इन्द्र! यत्र च त्वमुषसो दशस्यन्नपो रिणन् अह्रो दंसयः (=√दंसु मोक्षणे [तु. दे. (२, १) दुंसस्– इत्यत्र] >लङि मपु१ [तु. पूर्वार्धे वर्धर्दिरः (वले विदारिते सति अह्रीनां दिव्यनदीनामवमोक्ष इत्यभिसंधेः)], तु. PW. प्रभृ.; वैतु. नि. [२,१ (या ४,२५)] प्रभृ. *१दंसि– इत्यस्य संप. सतः प्र३ इति) इति वा. द्र. [तु. ORN.; वैतु. स्क. प्रभृ. यनि. ऋ. वा गपू. नि. या. वा टीकाकृत उत्तरार्धाऽनेकवाक्यतामापादयन्तोऽप्यन्योन्यं विमताः सन्तः यनि. रू. १अहि– >*११अर्ह्य–>प्र१ इति वा (तु. स्क.), १अहि– इत्यस्य (तत्रस्थवृत्तेः स्त्री. च सतः?) द्वि३ इति वा (तु. दु.), १अहि–> ष१ इति वा (तु. सा.) विवदमानाः, PW. प्रभृ. च *१२अह्री–>द्वि३ इति]। नाउ. मन्त्रे सकृत्त्वाणां सतां लङः रू. प्राचुर्यमपि गपू. वा. विज्ञापुकं द्र.। व्यु. चेह नापूटि. दि. एव यथायोगं संगमयितव्या भवति। ननु भोः यनि. स्वरो दुरुपपदः स्यात्। शसि विभक्तिस्वरस्य (पा ६, १, १७४) प्राप्तत्वादिति। नेति। कथमिति। लक्षणस्य (=पाप्र.) यथालक्ष्यं सु-शोधत्वदर्शनादिति। कथमिति। स्त्री. यणिवषयत्वेन प्रतीतिगोचराणां सतां प्राति. शसि द्वयी गतिर्लक्ष्यते। प्र. अचः पूर्वरूपैकादेशे सति प्राति. स्वर इति (तु. देवी–> -वीः) वा, यणादेशे सति स्वरितविपरिणाम इति [पा ८, २, ४ (तु. देह्री–> -र्ह्यः)] वा। एवमेतत्प्रतिद्वयमात्रोपलब्धेः अह्रास् इति पदं गपू.सूत्रे उसं. इति [वस्तुतस्तु सुत्यजमेतत् सूत्रं द्र.। देव–>देविका–>देवी– इत्यनया दि. नैप्र. स्त्री. ईकारान्तानां प्राति.विपरिणामाऽऽत्मकत्वेन संभाव्यमानत्वाद् यदा मौलिकेन सता देविका– इत्येतत्प्रकारकेण प्राति. सुब्योगस्तदा देविकाः>देवीः, देविकया >*देविया>देव्या इत्येवंजातीयः पूर्वसवर्ण-लोपाऽन्यतरसचिवः परसंक्रमात्मकः स्वरविपरिणामः (पा ६, १, १६१), यदा च देवी– इति कृत्वा स्वरूपतो विपरिणतपूर्वेण सता सुब्योगस्तदा यण्पुरस्कृतस्वरितविपरिणामः (पा ८,२,४) इत्येवं सुवेचत्वादिति दिक्]।

[c]) स्वरूपतः संदेहः (तु. टि. *१२अर्ह्य–)।

[d]) तस. नञ्-स्वरः (पा ६, २, २)। उप. यद्र.।

४७,१[२]; ७; ८; ११.

अ-हिंसान[a]- -नस्य ऋ ५, ६४,३.

अ-हिंसि(त>)ता- -ता पै ८, १८, ५.

अ-हिंस्यमान[a]- -नः ऋ १, १४१, ५.

?अहिंस्रो[b] पै २, १०, १.

अ-हित[a]- -तम् पै १५,१८,३; -तेन ऋ ८, ६२, ३.

अहिन- अहन्- द्र.

***अ-हिरण्यव**[c]- -वः खि ५, १३,१; शौ २०, १२८, ६.

?अहिश्यावसोअनुसारिश्च्छस्[d] पै ७, १०, ९.

१,?२,*३,*४,*?५**अही**- ३अहि- >*१अही-> -ह्यः टि. द्र.

*?६**अ-ही**- ?अहीशू- टि. द्र.

१अहीन- अहन्- द्र.

२अ-हीन[a]- -नः काठ १, १२; ३१, ११; क १, १२; ४७, ११.

***अही-शुर्**-

***अहीशु(र्-त्र)त्र**-

***अहीशुव**-

?अहीशू(<शुव्)[e]- -शुवः[f] ऋ १०, १४४, ३; -शुवम् ऋ ८, ३२, २; २६; ७७, २.

अ-हुत,ता[a]- -तः काठ ८, ७; -तम् तै ६, १, ४, ५¶; ¶मै १,८,७; ९[४]; ¶काठ ६,३[g]; २१,७;२३, ५[२]; २४, ९[२]; ३६, ९; ¶क ४, २; ३८, २[२]; शौ ६, ७१, २; १५, १२, १०[h]; पै २, २८, ३; -तस्य ¶तै २,६,६,२[२];६,२,८, ५[२]; काठ ३५, ५[२]; क ४८, ६[२]; -¶तात् मै १, ८, २[२]; काठ ६, २; ८, ११; क ४,१; -ताम् शौ १२, ४, ५३; पै १३, ५, १; -¶तासु मै १, ४, १०[२]; काठ ३२, ७[२]; -¶ते तै २, २,४, ७; मै १, ५, ७[२]; ८, ८[४]; काठ ६, ६[२]; क ४, ५[२]; -तेभ्यः शौ ७, १०२, ७. [°त- हुत°]

१अहुता(त-अ)द्[i]- -तात् तै ३, ३; ८, २; -तादः मा १७, १३, का १८, १, १३; तै ४, ६, १, ४; ¶५,४,५,२[२]; ५,१०,५[२]; मै २, १०, १; काठ ८, १३; १७, १७; २१,७; क ८,१¶; २८,१;

[a]) तस. नञ्-स्वरः (पा ६, २, २)। उप. यद्र.।

[b]) शोध-सापेक्षः मुपा. भवति। 'अधि रक्षसो ग्राह्याश्च' इत्येवं मूलतः पादः संभाव्येत (तु. शौ २, ९,१)। आदितस् तृतीयचतुर्थाऽक्षरयोः प्रामादिके भ्रंशे 'अधिसो>अहिंस्रो' इत्येवं काल्पनिकः प्रयासो लब्धाऽवसर इत्यभिसंधिः।

[c]) सस्व. एपूटि. द्र.। उप. हिरण्य- + वः प्र. (पावा ५, २, १०९)। मुपा. स्वरो भ्रष्टः। अ-हिरण्यवत्- > -वान् इति WR. मुपा.।

[d]) तु. शौ १९, ३९, ९। उभयत्र वैकलीसंकुल इव पा. शोध-सापेक्षः द्र.। अत्राऽऽदौ 'अपि। त्वा। वसः' इत्येषा पदत्रयी संभाव्येत। ततः 'अनु' इति व्यर्थो वैकारिक आगमस्ततः 'सारिः' इति वैसं. स्यादित्येवं विमृश्यम्। यद्वा 'अहिश्च वसोऽनु सारिश्च' इत्येवं स्यात्। तत्राऽऽदौ अहि- इत्यन्ते अनुसारि- इति वा सारि- इति वा द्वे वैसं. स्याताम्। उत्तरे 'नु' इति अव्य. द्र.।

[e]) व्यु.? पपा. अनवग्रहात्। १अही- + (√*शु सृतौ>भावे) *शुर्- इति स्थिते तस. सासस्व. (पा ६, १, २२३) नदीप्रवाहपर्यायभूते *अही-शुर्- इत्यस्मिन् पूप. सति (√*वृ आच्छादने>भावे) *व्र- इत्यस्मिन् उप. च सति बस. पूपप्रस्व. (पा ६,२,१) सतः *अहीशु(र्-त्र)त्र- इत्यस्य नैप्र. *अहीशुव- इत्येतद्-द्वारकः(तु. ORN.) यनि. विपरिणामः स्यात् [एवं च मेघ-जलस्य वा तत्प्रवाहस्य वाऽऽवरकस्य सतो वृत्रवर्गस्य (तु. टि. और्णवाभ-) सामान्येन च (तु. ऋ १०, १४४, ३ यत्र जातिपरं बहुत्वं श्रूयेत) विशेषेण च (तु. इतरत्रैकत्वेन श्रूयमाणं) समर्पणे यनि. प्राति. शक्तिरित्यभिसंधिः (वैतु. सा. [ऋ गपू.] *?६अ-ही- [=अ-हीन-]+[√श्वि गतिवृद्ध्योः>] *?शू- इति स्थिते *?अही-शू- इति बस. इति कृत्वा पुत्रादिपरतया व्याचक्षाणः संश्चिन्त्यः, अन्तोदात्ताऽनुपपत्तेश्च। इतरत्र *अहीशुव- इत्यस्य संप. निर्दिष्टनिष्पत्तेः सतः द्वि१ इत्युक्तेश्च [तु. PW. प्रभृ. अपि संप. इति कृत्वा सामान्येनानिर्ब्रुवाणाः (वैतु. गपू. ORN. पूर्वभागं *४अही- (यद्र.) इत्येतत्-परतया संदेहुक इव])]।

[f]) द्वि३ द्र. [तु. सा. ORN. MW.; वैतु. PW. प्रभृ. *अहीशुव- इत्यस्य प्र१ इति (=घृशुः [=इन्द्रः (तु. सा.; वैतु. ORN. =सोम इति)] अहीशुवोऽवदीधेत् [=वज्रेण हत्वाऽवहितान् कुर्याद् यथा दिव्या नद्यो निष्प्रत्यूहं प्रवहन्तु (तु. ऋ १, ३२, ८)] इति वा. स्वरस इति कृत्वा किप. √धा धारणे>धी>दीधी इत्यस्य रू. द्र. [वैतु. सा. प्रभृ. दीप्त्यर्थकात् सरूपात् धा. एतत् रू. निष्पादुकाः सन्तः वा. कृत आत्मानम-पार्थमायासुकाः (तु. ORN.)])]।

[g]) '-हुते' इति मुपा. यनि. सु-शोधः (तु. सश्रु. क ४, २)।

[h]) '-तम्' इति मुपा. स्वरः यनि. सु-शोधः।

[i]) उस. क्विबन्त-कृत्-प्रस्व. (पा ६, २, १३९)।

शौ १, ३०, ४; १८, २, २८; पै १, १४, ४; ५, १५,१; १३, १४, १३.

२अ॒-हुताद्[a]– -ताद: मै १, ४, ६[2]¶.

¶अ-हुता॒शु[b]– -शः काठ ८, ११; क ७, ८.

¶अ॒-हुत्वा[a] तै३,४,१०,३; मै४,५,६[2].

अ॒-हूत[a]– -तः क ७, ४¶; –ताः ऋ १०, १०७, ९.

¶अ॒-हूर्च्छ[c]– -र्च्छाय मै ४, १, १४.

अ॒-हृणान[d]– -नः ऋ ७, ८६, २; १०, ११६, ७.

अ॒-हृणीयमान,ना[e]– -नः ऋ १०, १०९, २; शौ ५, १७, २†; ६, ७४, ३; पै ९, १५, २†; –ना ऋ ५, ६२, ६; काठ १३, १५; –नाः तै २, १, ११, ३; शौ १, ३५,४;६,७४,३;८,२,२१;१८, ४,६; पै ५,१६,५; ९, १२, ४; १६, ५,१; –ने पै १, ९१, ४.

¶अ॒-हृत[a]– -तः तै ५, ३, १०, २.

अ-हृघ– -घः पै १६, ७२, ९.

?अ॒हे[f] तै ३, २, ४, ४.

अ॒-हेडत्[a]– -डता ऋ २, ३२,३; ७, ६७, ७; १०, ७०, ४; काठ ५, ३[g]; –डन् ऋ १, ९१, ४; १०, ३२, ८; मा १५, १†; का १६, १, १†; तै २,३,१४,१†; ४,३, १२, १; मै २, ८, ७; ४, १०,३†; काठ १३, १५†;१७, ६; क २६, ५.

†अ॒-हेडमान[a]– -नः ऋ १,२४,११; १३८,३;४; ६,४१, १; मा १८, ४९; २१, २; का २०, २, १२; २३, १, २; तै २, १, ११, ६; मै ३, ४, ८; ४, १४, १७; काठ ४, १६; ४०, ११.

अ॒-हेडयत्[a]– -यन् ऋ १०, ३७, ५.

?अ॒हेत्रमानाभ्यैनस्[h] पै १६,७३,२.

¶अ-होतव्य॒[i]– -व्यम् मै १, ६, १०; ८, ७.

अ॒-होतृ[a]– -ता शौ ९, ११, ४; पै १६, ११६, ५.

अ-ह्वाय्य॒[j]– -य्यम् ऋ ८,४५,२७.

अह्निय–, अह्नय– अहन्– द्र.

*?१अह्य– *१अही–> -ह्यः टि. द्र.

*?२अह्य[k]– -ह्यः ऋ १०, १४४, ४.

अह्यः *१अही– द्र.

[a]) तस. नञ्-स्वरः (पा ६, २, २)। उप. यद्र.।

[b]) बस. अन्तोदात्तः (पा ६, २, १७२)। उप. यद्र.।

[c]) सस्व. एपूटि. द्र.। उप. √हुर्च्छ्+घञ् प्र. उपधादीर्घश्च (पा ८, २, ७८)।

[d]) सस्व. द्विपूटि. द्र.। उप. पाधा. क्या. उसं. (दीप्त्यर्थात् √*घृ>) √*हृ+शानच् प्र.।

[e]) सस्व. त्रिपूटि. द्र.। उप. (√*घृ>*घृणि–> *हृणि–>) नाधा. √*हृणीय॒+शानच् प्र. यद्र.।

[f]) स्वरूपतः ? (√*घृ गलने वा शब्दे वा >कर्मणि) *घर्– (=मलं वा शब्दो वा)+(√*धृ धारणे>भावे)*ध्रि॒– इति स्थिते बस.पूपप्रस्व.(पा६,२,१) सति घ॒र्ध्रि–इत्यस्य नैप्र. विपरिणामस्य सतः *८अ॒हि– इत्यस्य (=गर्द॒भ– इत्येतत्-सजातस्य) सं१ सत् क्षेपे नि. इति कृत्वा व्यवह्रियमाणं कालेन नैप्र.आद्याऽकारलोपे सति *१हे इत्येवं विपरिणतमिति संभाव्येत (तु. टि. अ॒ह; वैतु. भा. सा. च १अ॒हि– इत्यस्य आ√हन् इत्यतः स्वाभिमतायाः सत्याः व्यु. बलेनैव तृणे शक्तिं पश्यन्तौ तस्य सं१ इति)। ननु भोः अक्षेपेऽपि संबोधनीय हे इति नि. प्रसिद्ध इति। किं तत इति। कथं तस्य व्यु. इति। भ॒व– इत्येतत्-सजातस्य सतः *भ॒ध्रि– इत्यस्य नैप्र. ९अ॒हि– इत्यस्य विप. सतः (तु. टि. ११अ॒हि–) विपरिणामस्य सतः सं१ इति कृत्वा ततो विपरिणतं सत् *२हे इत्येतद् भद्राऽऽमन्त्रणं पृथक् निर्देश्यमिति (वैतु. PW. प्रभृ. अव्युत्पन्नवादमिवेहाऽऽस्थायुकाः)।

[g]) तु. 'ईडता' इति मूको. अ॒रेडता (मै १, ४, १) इति च। एवं खलु रेफहकारीयाल् लिपिविषयाद् भ्रमाद् इह शाखाभेदः समजनीत्यपि संभाव्येत। न हि तयोर्वर्णयोरुच्चारणविषयः सामीप्यविशेष इव भवति यमादायाऽयं पाभे. उपपादयितुमुपलभ्येतेति विविच्यां विचाराय द्र.।

[h]) 'अ-हेडमाना। अभि। पुनः' इत्येवं शोध-पुरस्कृतः पा. इह सुलभः द्र.। श्रुति-विक्रियायां लिपिभ्रमप्रभावोऽत्र स्पष्टं प्रतीयेत (तु. नापूटि.)।

[i]) तस. अन्तोदात्तः (पा ६, २, १६०)। उप. यद्र.। मुपा. °तव्य॑– इति स्वरो दुरुपपदत्वादलक्षणो भवति।

[j]) सस्व. नापूटि. द्र.। उप. √हु>*हुव–>नाधा. √ह्वयि॒+ण्यत् प्र.आयादेशश्च उसं.(पा ३,१,१२७ उउ.)।

[k]) प्राति. मूलस्वरूपम् ?। 'शत॒चक्रं यो॒ ह्यो॑ वर्तनि॒ः' इत्यापाततो नवाऽक्षरः पादो भवति (वैतु. सा. गायत्र्यनुक्रमं प्रतिशब्दुकः। न च 'वर्तनि॒ः>वर्त्नि॒ः इति कृत्वा पठनीयमिति वक्तव्यम्। तथा सत्याव-सानिको गायत्रो ग-ल-ग-क्रमो दुष्येदिति)। अवसानतस्तु जागतः पादो मूलतः संभाव्येतेति कृत्वा 'शत॒चक्रं यो, अभ्यार्धि॒को वर्तनि॒ः' (=यः सुपर्णः शतचक्रो यथा स्या-त्तथा याजुकगृहाभिमुखो भूत्वा वावृत्यमानः) इत्ययं मौलिकः पादोऽभूदिति शोधाऽवसरत्वं विमृश्यम्। एतस्मिं च मध्यतः *अभ्यर्धि॒क–>अभ्यर्धि॒कः इत्येवं सतः रू. *अह्यः इत्येतद्-द्वारकः वनि.नैप्र. वर्णस्वरविपरिणाम इत्यभिसंधिः

?अह्लम्[a] खि ३, ११, २; शौ ४,१,२; पै ५, २, १.
?अह्लर्षु[b]- -र्षूणाम् ऋ २, ३८, ३.
*अह्लाः *१२अर्ध टि. द्र.
†अ-ह्रय[c]- -यः ऋ १, ७४, ८; ८, ७०, १३; १०, ९३, ९?[d]; -यम् ऋ ३, २, ४; ५, ७९, ५; ७, ६७, ६; ८, ५४, ८; ५६, १; ६०, १६; खि ३, ६, ८; ८, १; -या ऋ [५, ७९, ६; (७)]; ८, ८, १३; -ये ऋ १०, १४७, ३.
*अ-ह्रयस्- नापू. टि. द्र.
†अ-ह्रयाण,णा[e]- -०ण ऋ ४,४,१४; तै १, २, १४, ६; मै ४, ११, ५; काठ ६, ११; -णम् ऋ १, ६२, १०; -णा ऋ २, ८०, २.
?१†अह्रि[f]- -ह्रयः ऋ ९, ५४, १; मा ३,१६; का ३, ३, ६; तै १, ५,

[वैतु. सा. १अह्रि- इत्यस्य ष१ इति वा (√अह् गतौ>) अह्ल- इत्यस्य प्र१ इति वा विकल्पयन्नुभयथाऽप्यनुपपन्नस्वरितः, PW. प्रभृ. च ?२अह्ली- इत्यस्य द्वि३ वा ष१ वेति विप्रतिपद्यमाना अर्थतः संशयदोलामिवारूढाः वर्तनिः इत्यस्य स्थाने अवर्तनिः इति वा विवर्तनिः इति वा (तु. ORN.) पिपठिषुकाः] ।

[a]) अनवगमात् स्वरूपतश्च स्वरतश्च ? । √१अंह् इत्यतः कृद्वृत्त्या वा अहन्- इत्यतस् तद्धितवृत्त्या वा यत् प्र. इति कृत्वाऽऽद्युदात्तमिव (पा ६, १, २१३) सत् विप. इति सा. । √ह्लि इत्यस्य लङि उपु१ इति W. । मूको. अनु प्रायिकी निघातश्रुतिर्भवति । क्वाचित्क्यावेव चाऽऽद्युदात्तश्रुतिरन्तोदात्तश्रुतिश्च । घर्माऽऽख्यहविर्विशेषीयं च 'सुकृत्वा' इत्येतद्विशेषणान्तरसकत्वं च ह्वारु-मह्ल-> -ह्लम् इत्येकमेव समस्तं विप. स्यादिति विमृश्यमानं सत् स्वरूपतश्च स्वरतश्च संगच्छेतेति तु संभावनीयम् । कथमिति । (√*घृ तापे>भावे) *घुर्-+(√*भृ भरणे>भावे) *भार्- इति स्थिते तस. सासस्व. [पा ६, १, २२३ (=पाप्र. उस. उप. बलन्तत्वात् थाथीयस्वरे [पा ६, २, १४४])] *घुर्भार्- (तु. नभा. घुबार; वैतु. सा. प्रभृ. <√ह्रृ कौटिल्ये इति) >नैप्र. *ह्वार्- इत्यस्मिन् पूप.सति √मह्>भावे *मह्ल- इत्यस्मिन् उप. च सति बस. पूपप्रस्व. [पा ६, २, १ (=तापभारे महत्त्वं यस्येति [तु. टिटि. √मह्> *मह्ल-, ह्वारु-मह्ल- च])] ।

[b]) व्यु. स. च ? पपा. अवग्रहाऽभावात् । १अह्रि-+(√*अर्ष्>कर्तरि)*?अर्षु- इति स्थिते ह्रस्वान्तः उस. इति सा.[उप.भाप.इति कृत्वा बस.इतीव ब्रुवाणाः PW.प्रभृ. चिन्त्याः पूपप्रस्व. (पा ६, २,१) आपत्तेः (तु. ORN.)] । मौस्थि. अभि√*अर् गतौ >*अभ्युर्-(=भाप.)+(√*षृ प्रवृत्तौ>भावे) *षु- इति स्थितेऽभिक्रमप्रवृत्तिकवचनस्य बस. च पूपप्रस्व. च सतः *अभ्युर्षु- इत्यस्य नैप्र. विपरिणामः स्यादिति विमृश्यम् ।

[c]) तस. नञ्-स्वरः (पा ६, २, २) । उप. *ह्रय- इति पाधा. उसं. च बधा. च √ह्रये इत्येतत्-सगोत्राच सतः √*ह्रय् इत्यतः कर्तर्य् अचि प्र. निष्पन्नतया संभाव्यमानं यद्र. ।

[d]) प्राति.? यनि. वा. असारल्यात् (तु. सा. प्र१ सत् द्वि३ रू. इति कृत्वा व्याचक्षाणः) । एस्थि. इअ+[*ह्रय- इत्येतत्-सनाभि (तु. नापूटि.) भाप. सत्] *ह्रयस्- (तु. सगोत्रप्रायं सत् ह्रयस्- इति) इति स्थिते तस. पूपप्रस्व. (पा ६,२,२) सतः*अ-ह्रयस्- इत्यस्य कर्मणि द्वि१ रू.इति सुवचम्(तु.ORN., NW.अह्रय- इत्यत्र)। छन्दस्तः पूर्वार्धे त्रैष्टुभश्च गायत्रश्चोत्तरार्धे त्रैष्टुभश्च जागतश्च पादाः द्र. । एवं च प्रकृते प्रथमे पाद आवसानिक्या ग-युग्मतायाः 'सवितः' इत्यत्र नैप्र. तिरोभावः संभाव्येत [मौस्थि. माध्यमिकस्य 'वि' इत्यस्य√*भृ दीप्तौ >*भिर्- इत्येतत्स्थानीयत्वदर्शनात् (तु. टि. सवितृ-; वैतु. ORN. [तु.ZDMG ६१,८३५] 'कृधी' इत्यत्र भ्यक्षरतामुपकल्प्य जागतं पादमभिनिर्वर्तुकः संचिन्त्यः [तथा सत्यप्यावसानिक्या अभीष्टजागतस्वरूपताया असिद्ध्यभिसंधेः])] ।

[e]) सस्व. एपूटि. द्र. । उप. √*ह्रय् (तु. एपू. टि.) >*ह्रयाण- इति शानजन्तं सत् यद्र. (वैतु. या ५, १५ यान- इति उप. इत्यवान्तरं प्रविभज्य समासमुखेन व्याचक्षाणोऽपि तत्त्वमपरिहापुकः) ।

[f]) प्राति. च व्यु. च. वा. च ? देवतायै पयःप्रभृतिदोहप्रदाने प्रक्रियमाणे गाव एव तत्कर्तृत्वे प्रतिष्ठिताः सत्यः श्रुतिप्रसिद्धा भवन्ति (तु. ऋ ८, ७, १०; ९२, २; ९, ३१, ५; ७०, १) इति ता एवेहापि यनि. प्र३ इति कृत्वा आग्येरभिति संभाव्यमाने सति 'अस्य (सोमस्य) प्रत्नाम् अनु द्युतम् शुक्रम् पयः सहस्रसाम् ऋषिम्' (=गपू. सप्रकरणेषु श्रुत्यन्तरेषु च. योऽर्थः समर्प्यतेऽसावेवार्थ इह द्वि. समर्प्यमाणः सन् √दुह् इत्यस्य प्रसिद्धायाः सत्या द्विकर्मयोगेन प्रवृत्तेः श्रुतिमूलकतां संकेतुकः द्र. इति कृत्वैतद्विशेषणद्वयविशिष्टाय सते सोमाय) अह्रयो(=गावः) दुदुह्रे (=दोहतो ददते) इति वा. स्यात् । एस्थि. तावत् का व्यु. इति । (√*भृ भरणे>कर्तरि) *भृर्- इत्यस्मिन् भरणधर्मक्षीरपर्यायभूते पूप. सति

५, १; मै १, ५, १; काठ ६, ९; क ७, ८; कौ २, १०५; जै ३, ११, १.

*?२अ-हि- } नापू. टि. द्र.
?अ-ह्री- }

*अ-ह्रीत-

¶अह्रीत-मु(ख>)खी- -खी काठ २६, १; क ४०, ४ª.

अ-ह्रत.ताᵇ- -तः ऋ ६, ६१, ८; १०, ५६, २; तै १, १, १२, १; मै १, १, १३; ४, १, १४; काठ १, १२; ३१, ११; ३५, ५; क १, १२; ४७, ११; ४८, ६; शौ ६, ९२, ३†; -तम् मा १, ९; का १, ३, ५; तै १, १, ४, १; मै १, १, ५; ४, १, ५; काठ १, ४; ३१, ३; क १, ४; ४७, ३; -ता मा ८, २९; का ९, ५, २; तै ३, ३, १०, १; काठ १, ३; १३, ९; १०; ३१, २; क १, ३; ४७, २; -ताः ऋ९, ३४, ६; शौ ६, १२०, ३; पै १६, ५१, १.

अह्रुत-प्सु°ᶜ- -प्सवः ऋ १, ५२, ४; ८, २०, ७.

?अह्रणीᵈ पै ५, २०, ३.

*अह्रयवसे १अवस्- > -वसे टि. द्र.

इति वैदिकपदानुक्रमकोषे सांहितिके प्रथमे विभागे

प्रथमः खण्डः समाप्तः ।

(√*धृ दाने>भावे) *ध्रि- इत्यस्मिन् उप. च सति बस. पूपप्रस्व. (पा ६, २, १) गवार्थे वि. च सतः *अध्रि- इत्यस्य नैप्र. *अध्रि- इत्येवंसंभावितपूर्वकमस्य १०अहि- इत्येतदुत्तरक्रमस्य विपरिणामः स्यात् [तु. अभि. मद्रु-(=गो- इति) टि. च ?अहि; वैतु. इह गपू. (पृ १५४d उउ.) ?अ-ध्रि- इत्येवं पराभिमताऽवयवविभागोट्टङ्कनपूर्वकमस्य प्राति. खण्डनं (यस्मिन् विषये प्रकृतमनुरुध्याऽधुना शोधः द्र. [=*अध्रि- इत्यस्मिन् वि. पूप. सत्यन्यतः (√*गृ>*गुर्-> *ग्रु->) *गु- इत्यस्मिन् उप. सति (वैतु. पा. [१, २, ४८] गो->*गु- इत्येवं शासुकः) बस. पूपप्रस्व. अध्रि-गु- इत्यन्यतश्च (√*गृ >*गर्व->*गाव->*गाव्->) *गौ- इत्यस्मिन् (=मौस्थि. गो- इत्यतो विभिन्ने सति तत्-सगोत्रे) उप. च सति बस. पूपप्रस्व. *अध्रि-गौ- इति द्वे पृथक् प्राति. इत्यभिसंधिः]), भा. (तै.) ऋत्विग्वर्ग्यदोग्ध्रर्थे सति नञ्-पूर्वः तस. इति कृत्वा उप. कर्तरि <√ह्री लज्जायाम् इति (तु. ?PW., GW., ORN. प्रमृ. [वैतु. NW. अ-ह्रय->(प्र३)-यः (?-याः) इत्येषम्, Bg. (ORN.) च अ-ह्रय-> (क्रिवि.) -यः (?यम्) इत्येवं भिन्ननिर्देशौ सन्तावभिमतसंशोधौ]), पक्षे च प्रकृत एवार्थे सति √अह् व्याप्तौ+कर्तरि क्विप् प्र. उसं. नित्स्वरश्च (पाउ ५, ४९; पा ६, १, १९७) इति कृत्वा यनि. प्राति. निष्पादुकः (तु. द. [मा.]), उ. म. च गवार्थे सति १अ+(√ह्री लज्जायाम्>) ह्री- इति स्थिते बस. सतः *?अ-ह्री-(>*?२अ-हि-) इत्यस्य रू. इतीव प्रतिपादुकौ चिन्त्यौ, अन्तोदात्तापत्तेः (पा ६, २, १७२), अभीष्टस्य पूपप्रस्व. (पा ६, २, १) अनुपपत्तेश्च, सा. (?ऋ. का. च) म. च (पक्षे मा.) नापू. प्रकृत एवार्थे सति व्यु. तथा वदन्तौ पूर्ववत् स्वरतश्चोद्यौ] । अथ गपू. वा. [वैतु. उ. च म. च (=गवार्थकल्पे), सा. च (?ऋ.) 'सहस्र-साम् ऋषिम्' इति पदद्वयं (भिन्नलिङ्गेन सतापि) 'पुत्रः' इत्यनेन समानाधिकरणमिति, ऋत्विग्वर्ग्यदोग्ध्रर्थे च सा. (का.) म. पक्षे सहस्रसा- इत्येतद्-विशिष्टं सत् ऋषि- इति गोपर्याय इति, अन्यत्र म. प्रकृतं पदद्वयं (विभक्तिलिङ्गवचनव्यत्ययेन) अह्रयः इत्यस्य वि. इति, उक्तं पदद्वयं स्त्री. सत् *?अनु-पुत्->-त्रम् इत्यनेन समानाधिकरणमिति भा. (तै.), पुत्->-त्रम् इत्यनेन तथेति द. (मा.) चेति (ऋत्विग्वर्ग्यदोग्ध्रर्थे सति सर्वत्र √दुह् इत्यस्य आत्म. सतः पर. इति कृत्वा योगश्चिकीर्षितो भवतीत्यप्यपरा दिक्)] ।

ª) वैकारिकात् मूको. (तु. संटि.) अह्रीत-मुखी- इत्येवं मौलिकः पा. अपि संभाव्येत ।

ᵇ) तस. नञ्-स्वरः (पा ६, २, २) । उप. यद्र. ।

ᶜ) बस. पूपप्रस्व. (पा ६, २, १) । उप. यद्र. ।

ᵈ) दुष्पठः मुपा. शोध-सापेक्षः द्र. (तु. सस्थ. टि. अन्यतस्)

DATE OF ISSUE

This book must be returned within 3, 7, 14 days of its issue. A fine of ONE ANNA per day will be charged if the book is overdue.

Class No. S294.103 Book No. V82V
Vol. 3
Author... Vishwabandhu
Title Vaidik Padanukram
Kosh. Acc No. 52047